ÚRAD
PRIEMYSELNÉHO VLASTNÍCTVA
SLOVENSKEJ REPUBLIKY

VESTNÍK

Úradu priemyselného vlastníctva Slovenskej republiky

ISSN 2453-7551

13/2024

10. júl 2024

OBSAH

Patenty..... 5
Európske patenty s určením pre Slovenskú republiku..... 16
Dodatkové ochranné osvedčenia..... 52
Úžitkové vzory..... 56
Dizajny..... 71
Ochranné známky..... 78
Označenia pôvodu výrobkov a zemepisné označenia výrobkov..... 263
Úradné oznamy..... 265

CONTENT

Patents..... 5
European Patents with Designation for the Slovak Republic..... 16
Supplementary Protection Certificates..... 52
Utility Models..... 56
Designs..... 71
Trade Marks..... 78
Designations of Origin for Products and Geographical Indications for Products..... 263
Official Announcements..... 265

Vydáva Úrad priemyselného vlastníctva Slovenskej republiky, Švermova 43, 974 04 Banská Bystrica 4, www.upv.sk

Dvojpísmenkové kódové označenie krajín a medzinárodných organizácií
(Štandard WIPO ST.3)

AD Andorra
AE Spojené arabské emiráty
AF Afganistan
AG Antigua a Barbuda
AI Anguilla
AL Albánsko
AM Arménsko
AN Holandské Antily
AO Angola
AP Africká regionálna organizácia duševného vlastníctva (ARIPO)
AQ Antarktída
AR Argentína
AS Americká Samoa
AT Rakúsko
AU Austrália
AW Aruba
AZ Azerbajdžan

BA Bosna a Hercegovina
BB Barbados
BD Bangladéš
BE Belgicko
BF Burkina
BG Bulharsko
BH Bahrajn
BI Burundi
BJ Benin
BM Bermudy
BN Brunej
BO Bolívia
BQ Bonaire, Svätý Eustach a Saba
BR Brazília
BS Bahamy
BT Bhután
BV Bouvetov ostrov
BW Botswana
BX Úrad Beneluxu pre duševné vlastníctvo (BOIP)[1]
BY Bielorusko
BZ Belize

CA Kanada
CC Kokosové ostrovy
CD Kongo (býv. Zair)
CF Stredoafrická republika
CG Kongo
CH Švajčiarsko
CI Pobrežie Slonoviny
CK Cookove ostrovy
CL Čile
CM Kamerun
CN Čína
CO Kolumbia
CR Kostarika
CS Československo
CU Kuba
CV Kapverdy
CW Curacao
CX Vianočný ostrov
CY Cyprus
CZ Česká republika

DD Nemecká demokratická republika
DE Nemecko
DJ Džibutsko
DK Dánsko
DM Dominika
DO Dominikánska republika
DT Nemecká spolková republika
DZ Alžírsko

EA Eurázijská patentová organizácia (EAPO)
EC Ekvádor
EE Estónsko
EG Egypt
EH Západná Sahara
EM Úrad Európskej Únie pre duševné vlastníctvo (EUIPO)[2]
EP Európsky patentový úrad (EPO)
ER Eritrea
ES Španielsko
ET Etiópia
EU Európska únia

FI Fínsko
FJ Fidži
FK Falklandy
FM Mikronézia
FO Faerské ostrovy
FR Francúzsko

GA Gabon
GB Spojené kráľovstvo
GC Patentový úrad Rady pre spoluprácu arabských štátov Perzského zálivu (GCC)
GD Grenada
GE Gruzínsko
GF Francúzska Guyana
GG Guernsey
GH Ghana
GI Gibraltár
GL Grónsko
GM Gambia
GN Guinea
GP Guadeloupe
GQ Rovníková Guinea
GR Grécko
GS Južná Georgia a Južné Sandwichove ostrovy
GT Guatemala
GU Guam
GW Guinea-Bissau
GY Guyana

HK Hongkong
HM Heardov ostrov
HN Honduras
HR Chorvátsko
HT Haiti
HU Maďarsko

IB Medzinárodný úrad Svetovej organizácie duševného vlastníctva (WIPO)
ID Indonézia
IE Írsko
IL Izrael
IM Man
IN India
IO Britské indickooceánske územie
IQ Irak
IR Irán
IS Island
IT Taliansko

JE Jersey
JM Jamajka
JO Jordánsko
JP Japonsko

KE Keňa
KG Kirgizsko
KH Kambodža
KI Kiribati
KM Komory
KN Svätý Krištof a Nevis
KP Kórejská ľudovodemokratická republika (KĽDR)
KR Kórejská republika
KW Kuvajt
KY Kajmanie ostrovy
KZ Kazachstan

LA Laos
LB Libanon
LC Svätá Lucia
LI Lichtenštajnsko
LK Srí Lanka
LR Libéria
LS Lesotho
LT Litva
LU Luxembursko
LV Lotyšsko
LY Líbya

MA Maroko
MC Monako
MD Moldavsko
ME Čierna Hora
MG Madagaskar
MH Marshallove ostrovy

MK Macedónsko
ML Mali
MM Mjanmarsko
MN Mongolsko
MO Macao
MP Severné Mariány
MQ Martinik
MR Mauritánia
MS Montserrat
MT Malta
MU Maurícius
MV Maldivy
MW Malawi
MX Mexiko
MY Malajzia
MZ Mozambik

NA Namíbia
NC Nová Kaledónia
NE Niger
NF Norfolk
NG Nigéria
NI Nikaragua
NL Holandsko
NO Nórsko
NP Nepál
NR Nauru
NU Niue
NZ Nový Zéland

OA Africká organizácia duševného vlastníctva (OAPI)
OM Omán

PA Panama
PE Peru
PF Francúzska Polynézia
PG Papua-Nová Guinea
PH Filipíny
PK Pakistan
PL Poľsko
PM Saint Pierre a Miquelon
PN Pitcairnove ostrovy
PR Portoriko
PT Portugalsko
PW Palau
PY Paraguaj

QA Katar
QZ Úrad Spoločenstva pre odrody rastlín (CPVO)

RE Réunion
RO Rumunsko
RS Srbsko
RU Ruská federácia
RW Rwanda

SA Saudská Arábia
SB Šalamúnove ostrovy
SC Seychely
SD Sudán
SE Švédsko
SG Singapur
SH Svätá Helena
SI Slovinsko
SJ Svalbard a Jan Mayen
SK Slovenská republika
SL Sierra Leone
SM San Maríno
SN Senegal
SO Somálsko
SR Surinam
SS Južný Sudán
ST Svätý Tomáš a Princov ostrov
SU Sovietsky zväz
SV Salvádor
SX Svätý Martin
SY Sýria
SZ Svazijsko

TC Turks a Caicos
TD Čad
TF Francúzske južné územia
TG Togo
TH Thajsko
TJ Tadžikistan
TK Tokelau
TL Východný Timor
TM Turkménsko
TN Tunisko
TO Tonga
TR Turecko
TT Trinidad a Tobago
TV Tuvalu
TW Taiwan
TZ Tanzánia

UA Ukrajina
UG Uganda
UM Menšie odľahlé ostrovy USA
US Spojené štáty, USA
UY Uruguaj
UZ Uzbekistan

VA Vatikán
VC Svätý Vincent a Grenadíny
VE Venezuela
VG Britské Panenské ostrovy
VI Americké Panenské ostrovy
VN Vietnam
VU Vanuatu

WF Wallis a Futuna
WO Svetová organizácia duševného vlastníctva (WIPO)
WS Samoa

XN Nordický patentový inštitút (NPI)
XU Medzinárodná únia pre ochranu nových odrôd rastlín (UPOV)
XV Vyšehradský patentový inštitút (VPI)
XX Neznáme štáty, iné subjekty alebo organizácie

YE Jemen
YT Mayotte
YU Juhoslávia/Srbsko a Čierna Hora

ZA Južná Afrika
ZM Zambia
ZW Zimbabwe

Poznámky:
[1] Zahŕňa Belgicko, Holandsko a Luxembursko, v niektorých výstupoch úradu sa môže vyskytovať názov Benelux, napr. v súvislosti s uvádzaním údajov alebo informácií o ochranných známkach alebo dizajnoch určených pre krajiny Beneluxu (medzinárodné zápisy podľa
[2] V niektorých výstupoch úradu sa môže vyskytovať názov Európska únia, napr. v súvislosti s uvádzaním údajov alebo informácií o ochranných známkach alebo dizajnoch určených pre územie Európskej únie (medzinárodné zápisy podľa Madridského alebo Haagskeho sys

ČASŤ

PATENTY

Kódy na označovanie jednotlivých druhov dokumentov (Štandard WIPO ST.16)

A3 Zverejnené patentové prihlášky podľa zákona č. 435/2001 Z. z. o patentoch, dodatkových ochranných osvedčeniach a o zmene a doplnení niektorých zákonov (patentový zákon) v znení neskorších predpisov

B6 Udelené patentové prihlášky podľa zákona č. 435/2001 Z. z. o patentoch, dodatkových ochranných osvedčeniach a o zmene a doplnení niektorých zákonov (patentový zákon) v znení neskorších predpisov

B7 Zmenené znenia patentové prihlášky podľa zákona č. 435/2001 Z. z. o patentoch, dodatkových ochranných osvedčeniach a o zmene a doplnení niektorých zákonov (patentový zákon) v znení neskorších predpisov

Číselné kódy na označovanie bibliografických údajov (Štandard WIPO ST.9)

(11) Číslo dokumentu
(13) Druh dokumentu
(21) Číslo prihlášky
(22) Dátum podania prihlášky
(30) Údaje o priorite
(40) Dátum zverejnenia prihlášky
(45) Dátum oznámenia o sprístupnení dokumentu
(51) Medzinárodné patentové triedenie
(54) Názov
(57) Anotácia
(62) Číslo pôvodnej prihlášky v prípade vylúčenej prihlášky
(67) Číslo pôvodnej prihlášky úžitkového vzoru v prípade odbočenia
(71) Meno (názov) prihlasovateľa(-ov)
(71) Meno (názov) prihlasovateľa(-ov)
(72) Meno pôvodcu (-ov)
(73) Meno (názov) majiteľa(-ov)
(74) Meno (názov) zástupcu(-ov)
(86) Číslo podania medzinárodnej prihlášky podľa PCT
(87) Číslo zverejnenia medzinárodnej prihlášky podľa PCT
(96) Číslo a dátum podania európskej patentovej prihlášky
(97) Číslo a dátum zverejnenia európskej patentovej prihlášky alebo vydania európskeho patentového spisu

Kódy na označovanie záhlaví oznámení publikovaných vo Vestníku ÚPV SR (Štandard WIPO ST. 17)

Zverejnené patentové prihlášky

BA9A Zverejnené patentové prihlášky
FA9A Zastavené konania o patentových prihláškach na žiadosť prihlasovateľa
FB9A Zastavené konania o patentových prihláškach
FC9A Zamietnuté patentové prihlášky
FD9A Zastavené konania pre nezaplatenie poplatku
GB9A Prevody a prechody práv na patentové prihlášky
GD9A Licenčné zmluvy registrované alebo udelené na patentové prihlášky
GD9A Ukončenia platnosti licenčných zmlúv na patentové prihlášky
GD9A Sublicenčné zmluvy registrované na patenty alebo patentové prihlášky
GD9A Ukončenie platnosti sublicenčných zmlúv na patenty alebo patentové prihlášky
PD9A Zmeny dispozičných práv na patentové prihlášky (zálohy)
PD9A Zmeny dispozičných práv na patentové prihlášky (ukončenie zálohov)
QA9A Ponuky licencií na patentové prihlášky
QA9A Späťvzatia ponúk licencií na patentové prihlášky
RD9A Exekúcie na patentové prihlášky
RF9A Ukončenie exekúcií na patentové prihlášky
RL9A Prepis prihlasovateľa patentu (na základe rozhodnutia súdu)
RL9A Prepis prihlasovateľa patentu (na základe rozhodnutia súdu)
RL9A Súdne spory o právo na patentové prihlášky
RL9A Ukončenie súdnych sporov o právo na patentové prihlášky

Udelené patenty

FG4A Udelené patenty
MA4A Zaniknuté patenty vzdaním sa
MC4A Zrušené patenty
MG4A Čiastočne zrušené patenty
MK4A Zaniknuté patenty uplynutím doby platnosti
MM4A Zaniknuté patenty pre nezaplatenie udržiavacích poplatkov
PC4A Prevody a prechody práv na patenty
PD4A Zmeny dispozičných práv na patenty (ukončenie zálohov)
PD4A Zmeny dispozičných práv na patenty (zálohy)
QA4A Ponuky licencií na patenty
QA4A Späťvzatia ponúk licencií na patenty
QB4A Licenčné zmluvy registrované alebo udelené na patenty

QC4A Ukončenie platnosti licenčných zmlúv na patenty
RD4A Exekúcie na patenty
RF4A Ukončenie exekúcií na patenty
RL4A Prepis majiteľa patentu (na základe rozhodnutia súdu)
RL4A Súdne spory o právo na patenty
RL4A Ukončenie súdnych sporov o právo na patenty
SB4A Patenty zapísané do registra po odtajnení

Opravy a zmeny

Opravy v patentových prihláškach

HA9A Doplnenie pôvodcu (-ov)
HB9A Opravy v údajoch o ďalších osobách v patentových prihláškach alebo v patentoch
HB9A Opravy v údajoch o prihlasovateľoch patentových prihlášok
HC9A Zmeny v údajoch o prihlasovateľoch patentových prihlášok
HC9A Zmeny v údajoch o ďalších osobách v patentových prihláškach alebo v patentoch
HF9A Opravy dátumov
HG9A Opravy zatriedenia podľa MPT
HH9A Opravy chýb alebo zmeny všeobecne

Opravy v udelených ochranných dokumentoch

TA4A Doplnenie pôvodcu (-ov)
TB4A Opravy v údajoch o majiteľoch patentov
TC4A Zmeny v údajoch o majiteľoch patentov
TF4A Opravy dátumov
TG4A Opravy zatriedenia podľa MPT
TH4A Opravy chýb alebo zmeny všeobecne

BA9A Zverejnené patentové prihlášky

(21)	(51)	(21)	(51)	(21)	(51)	(21)	(51)
122-2022	***A61L 2/10***	129-2022	***G01S 17/86***	50065-2022	***C12N 1/20***	50069-2022	***C21D 1/00***
125-2022	***G01H 13/00***	131-2022	***B27N 3/06***	50067-2022	***A61B 5/16***	128-2023	***B29C 48/45***
126-2022	***C12M 1/04***	50061-2022	***B60L 15/00***	50068-2022	***H02J 3/00***	50034-2024	***G01B 11/00***
128-2022	***B01F 23/10***	50064-2022	***C12N 1/20***				

(51) ***A61B 5/16*** (2006.01)
A61B 5/02 (2006.01)
A61B 5/024 (2006.01)
A61B 5/08 (2006.01)
G09B 9/08 (2006.01)
A63B 69/00 (2006.01)
G06F 3/01 (2006.01)
(21) 50067-2022
(22) 21.12.2022
(71) Technická univerzita v Košiciach, Košice, SK;
(72) Kelemen Miroslav, Dr. h. c. prof. Ing., DrSc., Košice, SK;
Kaľavský Peter, doc. Ing., PhD., Malá Vieska, SK;
Rozenberg Róbert, doc. Ing., PhD., Stupava, SK;
Kelemen Martin, Mgr., Košice, SK;
(54) Zariadenie na meranie individuálnej psychofyziologickej záťaže letového inštruktora
(57) Zariadenie na meranie individuálnej psychofyziologickej záťaže letového inštruktora v rámci leteckého výcviku sa skladá zo stacionárnej vstupno-výstupnej jednotky (1) prepojenej so senzorom (2) prítomnosti alkoholu v dychu, so senzorom (3) hluku, so senzorom (4) vibrácií, s inteligentným senzorom (5) zdravia a s mobilnou vstupno-výstupnou jednotkou (6), pričom je sekundárne prepojená aj s externým úložiskom (7) údajov.

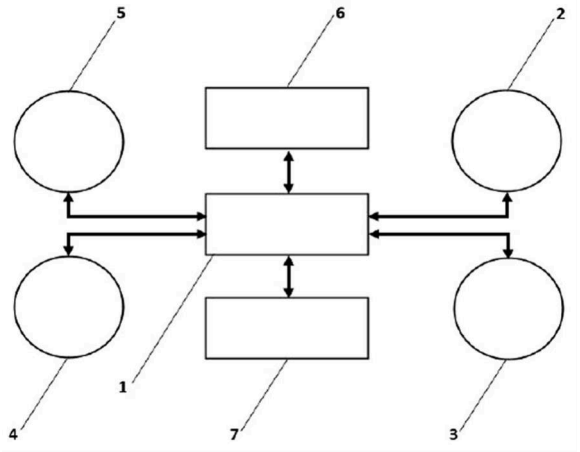

(51) ***A61L 2/10*** (2006.01)
A61L 2/26 (2006.01)
(21) 122-2022
(22) 7.12.2022
(71) Žilinská univerzita v Žiline, Žilina, SK;
(72) Galík Ján, Ing., PhD., Bytča, SK;
Varecha Daniel, Ing., PhD., Turzovka, SK;
Madaj Rudolf, Ing., PhD., Bojnice, SK;
Kohár Róbert, doc. Ing., PhD., Povina, SK;
Konstantová Viera, Ing., PhD., Martin, SK;
(54) Prenosná UV-C dezinfekčná komora malých osobných predmetov
(57) Prenosná UV-C dezinfekčná komora malých osobných predmetov sa skladá z horného rámu (3), ku ktorému sú pomocou otočných čapov (12) pripevnené dvierka (6) tvorené dvoma časťami so zapadajúcimi výrezmi, ďalej sú k nemu pripevnené pomocou otočných čapov (12) vyklápacie kryty (5) a bočné skladateľné kryty (4), pričom bočné skladateľné kryty (4) rozdelené na dve časti sú spojené otočnými čapmi (12) na umožnenie ich skladateľnosti a tiež otočne spojené aj s dolnou časťou (2) zariadenia. V dolnej časti (2) zariadenia je vytvorený priestor na uloženie ovládacieho modulu (9) a napájacieho modulu (10) uzatvorený dolným krytom (1) s otvárateľným vekom (7). Na bočných skladateľných krytoch (4) sú umiestnené UV-C LED (11) a kryty (8) káblového vedenia na ich napájanie pomocou elektrických káblov, pričom UV-C LED (11) sú umiestnené aj v dolnej časti (2) zariadenia. Dvierka (6) a bočné skladateľné kryty (4) obsahujú magnety (13) na zaisťovanie polôh v rozloženom alebo zloženom stave.

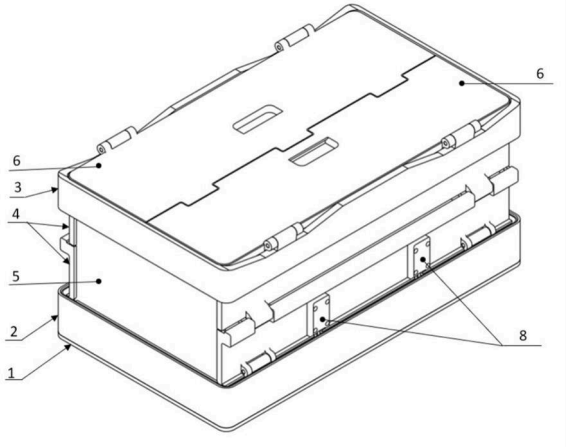

(51) ***B01F 23/10*** (2022.01)
B01D 5/00 (2006.01)
(21) 128-2022
(22) 20.12.2022
(71) Voronič Maroš, Bežovce, SK;
(72) Voronič Maroš, Bežovce, SK;

(54) Zariadenie na filtrovanie pevných častíc a plynov vznikajúcich pri horení

(57) Zariadenie na filtrovanie pevných častíc a plynov vznikajúcich pri horení sa skladá zo zdroja (1) dymu, z ktorého je dym vedený dymovodom (8) do pohonu (2) dymu a dymovodom (8) do chladiča (3), z ktorého je dymovodom (8) vedený do chemicko-prietokového zmiešavacieho reaktora (4), v ktorom sa spája s parou vyrobenou pomocou štartovacieho výrobníka (5) pary. Parovodom (7) je para prepravovaná do výrobníka (6) pary. V chemicko-prietokovom zmiešavacom reaktore (4) para a dym vytvoria aerosól, ktorý je cez potrubie (9) vedený do skvapalňovača (10) a vzniknutá kvapalina je ďalej vedená potrubím (9) do zberača (11).

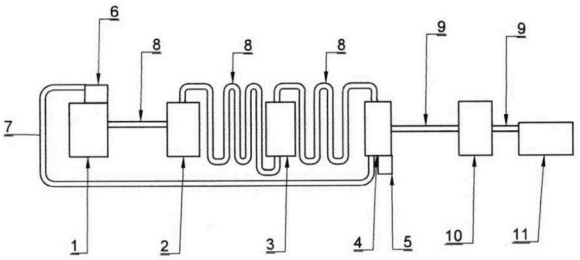

---

(51) ***B27N 3/06*** (2006.01)
B01F 27/05 (2022.01)
(21) 131-2022
(22) 21.12.2022
(71) ARBOR - okrasné a ovocné škôlky, s.r.o., Senec, SK;
(72) Mareček Dušan, Ing., Skalica, SK;
Plesník Juraj, Ing., Myjava, SK;
Schudich Pavel, Ing., Mošovce, SK;
(74) BELEŠČÁK & PARTNERS, s.r.o., Piešťany, SK;
(54) Retenčná, drenážna a sadbová doska, spôsob jej výroby a sústava zariadení na jej výrobu

(57) Retenčná, drenážna a sadbová doska podľa tohto vynálezu obsahuje 80 až 85 obj. % recyklátu zo syntetických kombinovaných a kompozitných textílií vo forme chumáčoviny a 20 až 15 obj. % vytuhnutého polyuretánu. Objemová hmotnosť dosky je 150 až 250 kg/m^3. Vynález sa týka aj spôsobu výroby takejto dosky a sústavy zariadení na realizáciu tohto spôsobu.

---

(51) ***B29C 48/45*** (2019.01)
B29C 48/395 (2019.01)
B29C 48/46 (2019.01)
B29C 48/92 (2019.01)
B29C 48/50 (2019.01)
(21) 128-2023
(22) 2.10.2023
(71) Slovenská technická univerzita v Bratislave, Bratislava, SK;
(72) Fekete Roman, prof. Ing., PhD., Bratislava, SK;
Peciar Peter, doc. Ing., PhD., Bratislava, SK;
Peciar Marián, prof. Ing., PhD., Bratislava, SK;
(54) Axiálny extrudér s lopatkovým rotorom

(57) Axiálny extrudér s lopatkovým rotorom je riešený tak, že na konci puzdra (1) závitovky je uložená hlava (3) s kužeľovým axiálnym otvorom s vrcholovým uhlom až 60°, na ktorej vonkajšom čele je prichytená prstencová matrica (4). V kruhovom axiálnom otvore hlavy (3) je uložený kužeľový rotor (5), na ktorého väčšom priemere sú lopatky. Lopatky sú od čela kužeľového rotora (5) sklonené pod uhlom 20 až 90°. Kužeľový rotor (5) s menším priemerom dolieha ku koncu závitovky (2) a väčším priemerom s lopatkami dolieha k vnútornej strane prstencovej matrice (4). Z vonkajšej strany prstencovej matrice (4) je kužeľový rotor (5) uložený v ložiskovom domčeku (12) na rotačné uloženie rotora, za ktorým nasleduje snímač (11) krútiaceho momentu na pohon rotora a pohon rotora (10).

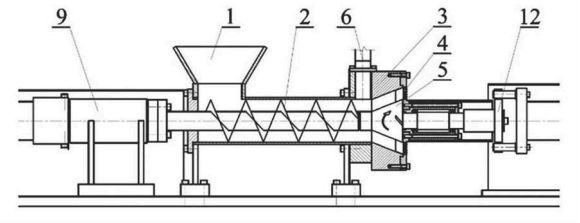

---

(51) ***B60L 15/00*** (2006.01)
(21) 50061-2022
(22) 8.12.2022
(71) Technická univerzita v Košiciach, Košice, SK;
(72) Fedor Pavol, prof. Ing., PhD., Košice, SK;
Perduková Daniela, prof. Ing., PhD., Košice, SK;
Bober Peter, Ing., PhD., Košice, SK;
(54) Zapojenie obvodu univerzálneho stabilného regulátora dynamického systému

(57) Zapojenie obvodu univerzálneho stabilného regulátora dynamického systému sa týka riadenia dynamických systémov, konkrétne elektrických pohonov a mechatronických systémov. Má na vstup privedený referenčný vstupný signál (A) predstavujúci želanú hodnotu výstupu (E) dynamického systému (2), do ktorého vstupuje signál (B) akčnej veličiny, a skladá sa z bloku (1) referenčného modelu, bloku (2) dynamického systému, prvého rozdielového bloku (3), druhého rozdielového bloku (4), integračného bloku (5), združovacieho bloku (6) a stabilizačného bloku (7). Vynález je možné využiť prakticky pri každom návrhu regulácie elektrických pohonov a z nich zostavených mechatronických dynamických systémov.

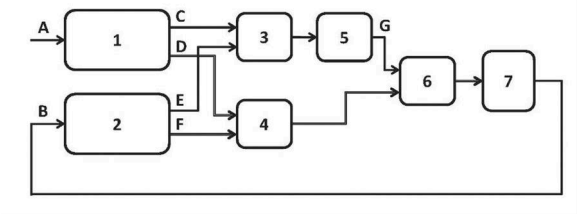

---

(51) ***C12M 1/04*** (2006.01)
C12R 1/89 (2006.01)
(21) 126-2022
(22) 19.12.2022

(71) Antony Tibor, Mgr. art., ArtD., Košice, SK;
(72) Antony Tibor, Mgr. art., ArtD., Košice, SK;
(54) Fotobioreaktor so špirálovým svetelným difúzorom
(57) Fotobioreaktor so špirálovým svetelným difúzorom určený na interiérovú kultiváciu mikrorias pozostáva z tela reaktora (1) a difúzora (4), ktorý sa upína o dno reaktora (2). O dno (2) je upnutý chladič (14), kde sa prichytáva LED čip (3) pomocou skrutiek. Difúzor (4) obsahuje špirálový výstupok (6), ktorý prechádza po celom povrchu difúzora (4). Vnútri difúzora (4) je reflektor (5), ktorý obsahuje po svojom povrchu perforácie (15) na prestup svetla dovnútra reaktora. Vedľa výstupku (12) na dne je vzduchový vývod (8), ktorý ústi pod začiatkom špirálového výstupku (6).

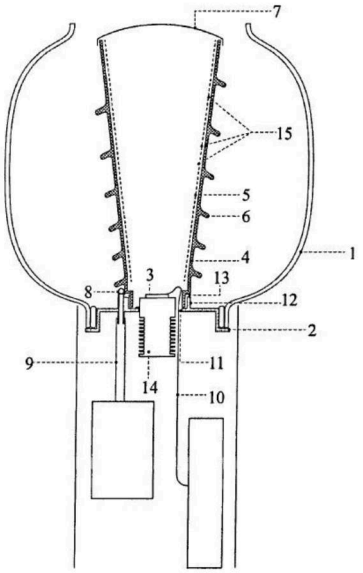

---

(51) ***C12N 1/20*** (2006.01)
A23C 9/12 (2006.01)
(21) 50064-2022
(22) 9.12.2022
(71) Výskumný ústav mliekárenský, a.s., Žilina, SK;
Centrum biovied Slovenskej akadémie vied, verejná výskumná inštitúcia, Bratislava, SK;
(72) Tomáška Martin, Ing., PhD., Žilina, SK;
Kološta Miroslav, Ing., PhD., Žilina, SK;
Drončovský Maroš, Ing., Žilina, SK;
Lauková Andrea, MVDr., CSc., Košice, SK;
(74) MAJLINGOVÁ & PARTNERS, s. r. o., Bratislava, SK;
(54) Kmeň kyslomliečnych baktérií *Lactococcus lactis* PDMO 1/9, použitie uvedeného kmeňa, spôsob výroby fermentovaného kozieho mlieka a výrobok vyrobený týmto spôsobom
(57) Predmetom vynálezu je kmeň kyslomliečnych baktérií *Lactococcus lactis* PDMO 1/9, uložený pod číslom CCM 9288 v Českej zbierke mikroorganizmov Masarykovej univerzity v Brne. *Lactococcus lactis* PDMO 1/9 je homofermentatívna, kyselinu mliečnu produkujúca grampozitívna baktéria izolovaná zo surového kozieho mlieka. Vynález sa týka aj spôsobu výroby fermentovaného nápoja z kozieho mlieka s použitím tohto kmeňa a takto pripraveného fermentovaného nápoja.

---

(51) ***C12N 1/20*** (2006.01)
A23C 19/032 (2006.01)
(21) 50065-2022
(22) 9.12.2022
(71) Výskumný ústav mliekárenský, a.s., Žilina, SK;
Centrum biovied Slovenskej akadémie vied, verejná výskumná inštitúcia, Bratislava, SK;
(72) Tomáška Martin, Ing., PhD., Žilina, SK;
Kološta Miroslav, Ing., PhD., Žilina, SK;
Drončovský Maroš, Ing., Žilina, SK;
Lauková Andrea, MVDr., CSc., Košice, SK;
(74) MAJLINGOVÁ & PARTNERS, s. r. o., Bratislava, SK;
(54) Kmene kyslomliečnych baktérií *Lactococcus lactis* 33S7, *Lacticaseibacillus paracasei* LP ZM-2, použitie uvedených kmeňov, spôsob výroby čerstvého mäkkého syra a zrejúceho mäkkého syra z kozieho mlieka a výrobky vyrobené týmto spôsobom
(57) Predmetom vynálezu sú kyslomliečne baktérie kmeň *Lactococcus lactis* 33S7, uložený pod číslom CCM 9287 v Českej zbierke mikroorganizmov Masarykovej univerzity v Brne, a kmeň *Lacticaseibacillus paracasei* LP ZM-2, uložený pod číslom CCM 9286 v Českej zbierke mikroorganizmov Masarykovej univerzity v Brne. *Lactococcus lactis* 33S7 je homofermentatívna, kyselinu mliečnu produkujúca grampozitívna baktéria izolovaná z ovčieho hrudkového syra vyrobeného zo surového ovčieho mlieka bez prídavku mliekarenských kultúr. *Lacticaseibacillus paracasei* LP ZM-2 je homofermentatívna, kyselinu mliečnu produkujúca grampozitívna baktéria izolovaná zo surového kozieho mlieka. Vynález sa týka aj čerstvých mäkkých syrov a zrejúcich mäkkých syrov na báze kozieho mlieka vyrobených s použitím uvedených kmeňov baktérií a spôsobu výroby týchto syrov.

---

(51) ***C21D 1/00*** (2006.01)
C21D 1/09 (2006.01)
(21) 50069-2022
(22) 22.12.2022
(71) Technická univerzita v Košiciach, Košice, SK;
(72) Monka Peter Pavol, prof. Ing., PhD., Prešov, SK;
Monková Katarína, prof. Ing., PhD., Prešov, SK;
(54) Spôsob tepelného spracovania materiálov s riadením priestorového uspriadania
(57) Spôsob tepelného spracovania tuhých technických materiálov je založený na dodávaní energie prostredníctvom prieniku dvoch a viacerých lúčov (3) koherentného penetrujúceho žiarenia s podkritickými energiami jednotlivých lúčov s vlnovou dĺžkou v rozsahu 100 pikometrov až 10 nanometrov, pričom objem prieniku lúčov (2) je úplne obsiahnutý v objeme tepelne spracovávaného objektu. K ohrevu určených objemov tepelne spracovávaného objemu dochádza v prieniku lúčov (2), kde sa ich spojením dosiahne energia potrebná na ohrev na požadovanú teplotu a riadenie tepelného pochodu prostredníctvom dodávania energie lúčmi

v tomto tepelne spracovávanom objeme (1) podľa požadovaného druhu tepelného spracovania v zhode s postupmi určenými materiálovým listom konkrétneho spracovávaného materiálu. Tým je možné vytváranie tepelného spracovania v diskrétnych objemoch tepelne spracovávaného objektu v potrebných priestorových usporiadaniach a použitie rôznych druhov tepelného spracovania v objeme jedného telesa. Sofistikované určenie tepelne spracovaných objemov ako množín tepelne spracovávaného objektu umožňuje selektívny výber konkrétnych zložiek viackomponentných materiálov – napríklad kompozitov, vrstvených materiálov a viacfázových materiálov.

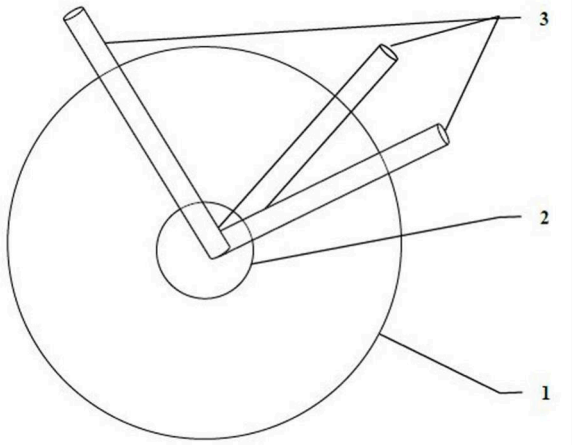

(51) ***G01B 11/00*** (2006.01)
G01R 19/00 (2006.01)
G01D 21/02 (2006.01)
(21) 50034-2024
(22) 16.2.2022
(67) 50010-2022
(71) Technická univerzita v Košiciach, Košice, SK;
(72) Hošovský Alexander, doc. Ing., PhD., Prešov, SK;
Piteľ Ján, prof. Ing., PhD., Prešov, SK;
Trojanová Monika, Ing., PhD., Gelnica, SK;
(54) Zariadenie na meranie statických charakteristík snímača na báze kompozitov iónový polymér/kov (IPMC)
(57) Zariadenie na meranie statických charakteristík snímača na báze kompozitov iónový polymér/kov (IPMC) pozostáva z hlavného rámu (1), montážneho profilu snímača (2) posunutia, montážneho profilu IPMC snímača (3), upevňovacej dosky (4) snímača optického snímača posunutia, elektrických svoriek (5), plastových hranolov (6), IPMC snímača (7), lineárneho pohonu (8), montážnej dosky (9) lineárneho pohonu, optického snímača (10) posunutia, upevňovacej dosky (11) IPMC snímača, závitových tyčí (12), presného multimetra (13), kontroléra (14) krokového motora pohonu, jednosmerného napájacieho zdroja (15), vstupno/výstupného zariadenia (16) a počítača (17).

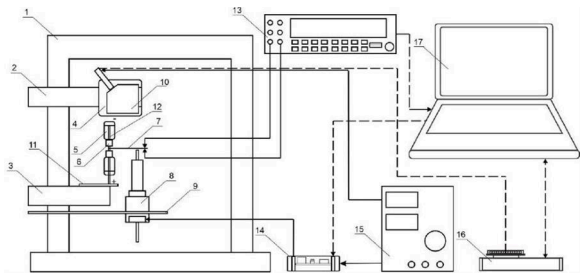

(51) ***G01H 13/00*** (2006.01)
(21) 125-2022
(22) 16.12.2022
(71) Slovenská technická univerzita v Bratislave, Bratislava, SK;
Ústav informatiky Slovenskej akadémie vied, verejná výskumná inštitúcia, Bratislava, SK;
(72) Harťanský René, prof. Ing., PhD., Trenčianska Teplá, SK;
Halgoš Ján, Ing., PhD., Soblahov, SK;
Hallon Jozef, Ing., PhD., Bratislava, SK;
Klarák Jaromír, Ing., PhD., Vitanová, SK;
Andok Róbert, Ing. Mgr., PhD., Bratislava, SK;
Hricko Jaroslav, Ing., PhD., Dobšiná, SK;
(54) Spôsob bezvodičového snímania mechanických veličín a bezvodičový snímač
(57) Opisuje sa spôsob bezvodičového snímania rezonančnej frekvencie paralelného rezonančného LC obvodu (2) prostredníctvom zmeny napájacieho prúdu napätím riadeného oscilátora (4). Zariadenie na tento účel pracuje na základe zmeny rezonančnej frekvencie paralelného rezonančného LC obvodu (2) a zmeny jednosmerného napájacieho prúdu napätím riadeného oscilátora (4), napájaného zo zdroja (6) jednosmerného elektrického napätia s externým žiaričom (3), ktorý vytvára vysokofrekvenčné elektromagnetické pole v okolí mechanického člena (1) s paralelným rezonančným LC obvodom (2). Zaznamenávaná mechanická veličina mechanicky pôsobí na mechanický člen (1), čím vytvára mechanickú zmenu mechanického člena (1). To sa prejavuje v rezonančnej frekvencii paralelného rezonančného LC obvodu (2). Pôsobenie snímanej mechanickej veličiny sa prejavuje v zmene tvaru mechanického člena (1), následne v zmene rezonančnej frekvencie paralelného rezonančného LC obvodu (2), ktorá je vyhodnotená riadiacim obvodom (5) zo zmeny napájacieho prúdu napätím riadeného oscilátora (4).

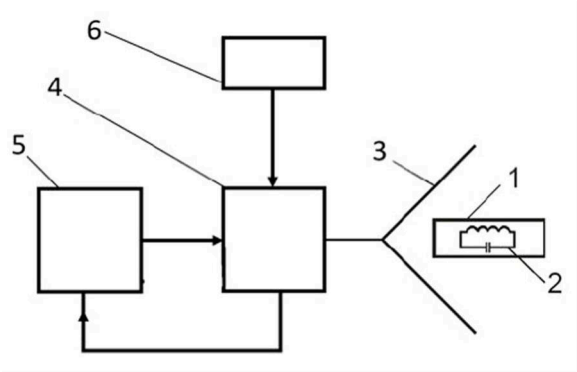

(51) ***G01S 17/86*** (2020.01)
(21) 129-2022
(22) 19.12.2022
(71) SEC Technologies, s.r.o., Liptovský Mikuláš, SK;
(72) Šimko Michal, Bratislava, SK;
(74) BRICHTA & PARTNERS s. r. o., Bratislava, SK;
(54) Spôsob na výber cieľov pre lidar v automatizovanom režime
(57) Opisuje sa spôsob na výber cieľov pre lidar, pri ktorom sa zariadením (3) na vyhotovenie obrazového záznamu prostredia v širokom zornom poli vytvorí digitálny obraz prostredia, v ktorom sa vykonáva meranie lidarom. Zariadenie (3) je zrektifikované s lidarovým detektorom (1). Na digitálnom obraze prostredia sú následne detegované objekty, ktoré sú vhodné na odraz laserového lúča lidaru. Detegované objekty sa následne spoja do skupín objektov, ktoré sa nachádzajú vo vzájomnej fyzickej blízkosti. Detekcia objektov vhodných na odraz laserového lúča lidaru a ich spájanie do skupín objektov sa uskutočňuje softvérovým spracovaním digitálneho obrazu. Následne lidar odmeria vzdialenosť k určeným skupinám objektov, pričom ak vzdialenosť k skupine objektov je nameraná, je táto skupina objektov zvolená do skupiny vhodných cieľov na detekciu a meranie lidarom a ak vzdialenosť k skupine objektov nameraná nie je, skupina objektov je vylúčená zo skupiny vhodných cieľov na detekciu a meranie lidarom.

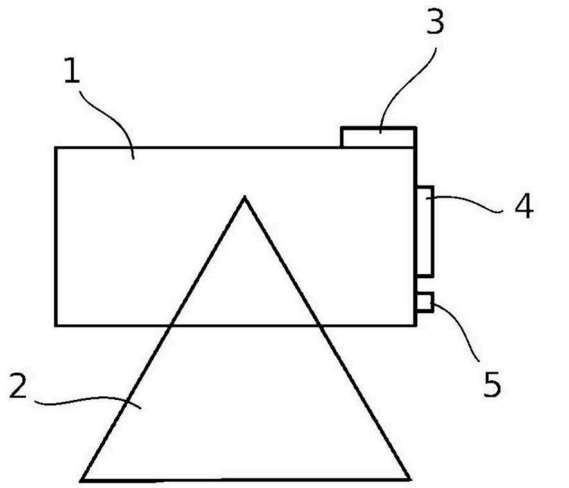

(51) ***H02J 3/00*** (2006.01)
H02J 3/32 (2006.01)
H02J 3/38 (2006.01)
(21) 50068-2022
(22) 21.12.2022
(71) Hronský Milan, Ing., PhD., Marianka, SK;
(72) Hronský Milan, Ing., PhD., Marianka, SK;
(74) inventa Patentová a známková kancelária s. r. o., Bratislava, SK;
(54) Systém a spôsob vyhladzovania fluktuácií výkonu obnoviteľných zdrojov elektrickej energie
(57) Systém na vyhladzovanie fluktuácií elektrického výkonu v elektrickej sieti od pripojených koncových zariadení majúcich náhodný časový priebeh efektívneho výkonu s rozdielovým zosilňovačom (5), ktorý má výstup (A) na riadenie výkonu obojsmerného AC/DC invertora (3) a má najmenej jeden vstup (B_j) efektívneho výkonu $p_j(t)$ od pripojených koncových zariadení (1_j) meraného wattmetrom (2_j) a superponovaného na neinvertujúci (kladný) vstup rozdielového zosilňovača (5), pričom vstupy (B_j) efektívnych výkonov $p_j(t)$ sú jednotlivo pripojené na multiprediktory (9_j). Výstupy multiprediktorov (9_j) aproximujúce budúce efektívne výkony $p_j(t+\Delta\tau_i)$ sú superponované na vstup numerického modelu dolnopriepustného filtra (6), ktorého výstup je pripojený na invertujúci (záporný) vstup rozdielového zosilňovača (5). Multiprediktory (9_j) majú vstupy (C_j) časových radov meteorologických dát $f_j(t)$, kde celočíselný index (j) je z množiny {1,...m}.

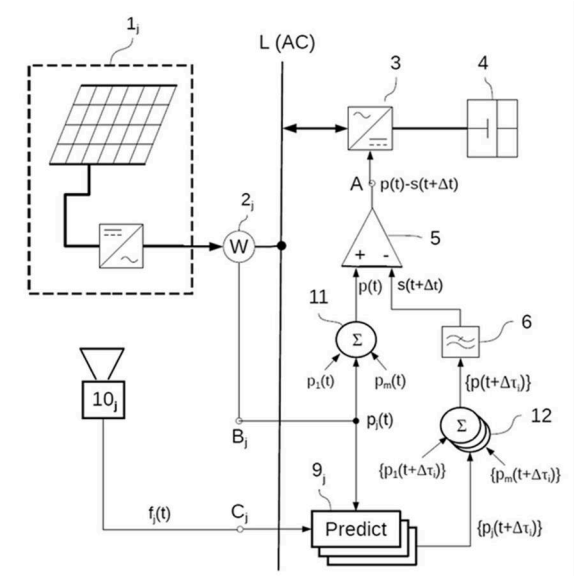

(51)	(21)	(51)	(21)	(51)	(21)	(51)	(21)
A61B 5/16	50067-2022	***B29C 48/45***	128-2023	***C12N 1/20***	50065-2022	***G01H 13/00***	125-2022
A61L 2/10	122-2022	***B60L 15/00***	50061-2022	***C21D 1/00***	50069-2022	***G01S 17/86***	129-2022
B01F 23/10	128-2022	***C12M 1/04***	126-2022	***G01B 11/00***	50034-2024	***H02J 3/00***	50068-2022
B27N 3/06	131-2022	***C12N 1/20***	50064-2022				

FG4A

Udelené patenty

(11)	(51)	(11)	(51)
289211	***A61L 9/16***	289215	***F02G 1/04***
289212	***B63B 27/00***	289216	***B25J 19/02***
289213	***B64C 27/20***	289217	***G01R 33/02***
289214	***H04L 27/10***		

(51) ***A61L 9/16*** (2006.01)
A61L 9/20 (2006.01)
F24F 3/16 (2021.01)
(11) **289211**
(21) 50040-2020
(22) 10.7.2020
(40) 12.1.2022
(45) 10.7.2024
(73) Výskumný ústav papiera a celulózy a.s., Bratislava, SK;
(72) Boháček Štefan, Ing., PhD., Bratislava, SK;
Šooš Ľubomír, Dr.h.c. prof. Ing., PhD., Bratislava, SK;
Stankovská Monika, Ing., PhD., Bratislava, SK;
Gigac Juraj, Ing., PhD., Bratislava, SK;
Pažitný Andrej, Ing., Bratislava, SK;
Ihnát Vladimír, Ing., PhD., Bratislava, SK;
Havlín David, Bratislava, SK;
(54) **Zariadenie na deaktiváciu patogénov vo vzduchu**

---

(51) ***B25J 19/02*** (2006.01)
B25J 18/00 (2006.01)
B25J 13/08 (2006.01)
(11) **289216**
(21) 50019-2022
(22) 11.2.2021
(40) 14.9.2022

(45) 10.7.2024
(67) 50010-2021
(73) Technická univerzita v Košiciach, Košice, SK;
(72) Hošovský Alexander, doc. Ing., PhD., Prešov, SK;
Piteľ Ján, prof. Ing., PhD., Prešov, SK;
Trojanová Monika, Ing., PhD., Gelnica, SK;
(54) Zariadenie na meranie teplotnej závislosti creep efektu fluidných svalov s rozšíreným rozsahom teplôt

---

(51) ***B63B 27/00*** (2006.01)
(11) 289212
(21) 5023-2016
(22) 9.9.2016
(40) 4.4.2018
(45) 10.7.2024
(73) Danube LNG, európske zoskupenie hospodárskych záujmov, Bratislava, SK;
(72) Kadnár Róbert, Ing., Bratislava, SK;
(74) TM & PATENT ATTORNEY NEUSCHL s. r. o., Bratislava, SK;
(54) Komplexný prepravný a skladovací systém LNG v logistickom reťazci LNG riečnej prepravy

---

(51) ***B64C 27/20*** (2023.01)
B64C 39/06 (2006.01)
B64C 29/00 (2006.01)
(11) 289213
(21) 131-2019
(22) 31.10.2019
(40) 12.5.2021
(45) 10.7.2024
(73) Grofčík Gelmar, Ing., Dulova Ves, SK;
(72) Grofčík Gelmar, Ing., Dulova Ves, SK;
(74) Regina Ivan, Ing., Košice, SK;
(54) Lietadlo s prstencovými rotormi

---

(51) ***F02G 1/04*** (2006.01)
F02F 3/24 (2006.01)
(11) 289215
(21) 5-2021
(22) 9.2.2021
(40) 14.9.2022
(45) 10.7.2024
(73) Haľko Jozef, doc. Ing., PhD., Brestov, SK;
Vasilko Karol, prof. Ing., DrSc., Prešov, SK;
(72) Haľko Jozef, doc. Ing., PhD., Brestov, SK;
Vasilko Karol, prof. Ing., DrSc., Prešov, SK;
(54) Piestovo ventilovaný motor s vonkajším ohrevom

---

(51) ***G01R 33/02*** (2006.01)
G01R 33/00 (2006.01)
(11) 289217
(21) 50049-2019
(22) 14.10.2019
(40) 14.4.2021
(45) 10.7.2024
(73) Technická univerzita v Košiciach, Košice, SK;
TECHNICKÁ DIAGNOSTIKA, spol. s r.o., Prešov, Prešov, SK;
(72) Oravec Milan, prof. Ing., PhD., Nová Lesná, SK;
Šmelko Miroslav, doc. Ing., PhD., Gemerská Poloma, SK;
Lipovský Pavol, doc. Ing., PhD., Banská Bystrica, SK;
Draganová Katarína, doc. Ing., PhD., Košice, SK;
Adamčík Pavel, Ing., Prešov, SK;
(54) Zariadenie a postup identifikovania chýb rotačných elektrických strojov magnetickým poľom

---

(51) ***H04L 27/10*** (2006.01)
H04L 27/14 (2006.01)
G01S 13/26 (2006.01)
G01S 7/292 (2006.01)
(11) 289214
(21) 36-2021
(22) 24.5.2021
(40) 21.12.2022
(45) 10.7.2024
(73) Akadémia ozbrojených síl generála Milana Rastislava Štefánika v Liptovskom Mikuláši, Liptovský Mikuláš, SK;
(72) Perďoch Jozef, Ing., PhD., Liptovský Mikuláš, SK;
Matoušek Zdeněk, doc. Ing., PhD., Liptovský Mikuláš, SK;
(54) Autokorelačný klasifikátor rádiotechnických signálov s vnútroimpulzovou moduláciou

---

(51)	(11)	(51)	(11)
A61L 9/16	289211	***F02G 1/04***	289215
B25J 19/02	289216	***G01R 33/02***	289217
B63B 27/00	289212	***H04L 27/10***	289214
B64C 27/20	289213		

FC9A Zamietnuté patentové prihlášky

(21)

91-2020
50050-2021

MM4A Zaniknuté patenty pre nezaplatenie udržiavacích poplatkov

(11)	Dátum zániku
288864	12.11.2023
289018	22.11.2023
289086	10.11.2023

QA9A Ponuky licencií na patentové prihlášky

(21) 132-2022
(54) Alternátor
(71) Zeleňák Jozef, Jarok, SK;
Dátum zápisu do registra: 18.6.2024

ČASŤ

EURÓPSKE PATENTY
S URČENÍM PRE SLOVENSKÚ REPUBLIKU

Kódy na označovanie jednotlivých druhov dokumentov (Štandard WIPO ST.16)

T1 Preklad patentových nárokov európskej patentovej prihlášky
T2 Opravený preklad patentových nárokov európskej patentovej prihlášky
T3 Preklad európskeho patentového spisu
T4 Opravený preklad európskeho patentového spisu
T5 Preklad zmeneného znenia európskeho patentového spisu

Číselné kódy na označovanie bibliografických údajov (Štandard WIPO ST.9)

(11) Číslo dokumentu
(21) Číslo prihlášky
(30) Údaje o priorite
(40) Dátum zverejnenia prihlášky
(45) Dátum oznámenia o sprístupnení dokumentu (prekladu, opraveného prekladu EPS alebo zmeneného znenia EPS)
(46) Dátum oznámenia o sprístupnení dokumentu (prekladu a opraveného prekladu patentových nárokov EPP)
(46) Dátum oznámenia o sprístupnení dokumentu (prekladu a opraveného prekladu patentových nárokov EPP)
(51) Medzinárodné patentové triedenie
(54) Názov
(62) Číslo pôvodnej prihlášky v prípade vylúčenej prihlášky
(71) Meno (názov) prihlasovateľa(-ov)
(71) Meno (názov) prihlasovateľa(-ov)
(72) Meno pôvodcu (-ov)
(73) Meno (názov) majiteľa(-ov)
(74) Meno (názov) zástupcu(-ov)
(86) Číslo podania medzinárodnej prihlášky podľa PCT
(87) Číslo zverejnenia medzinárodnej prihlášky podľa PCT
(96) Číslo a dátum podania európskej patentovej prihlášky
(97) Číslo a dátum zverejnenia európskej patentovej prihlášky alebo vydania európskeho patentového spisu

Kódy na označovanie záhlaví oznámení publikovaných vo Vestníku ÚPV SR (Štandard WIPO ST. 17)

Európske patentové prihlášky

BA9A Sprístupnené opravené preklady patentových nárokov európskych patentových prihlášok
FA9A Zastavené konania o európskych patentových prihláškach z dôvodu späťvzatia
GA9A Zmeny európskych patentových prihlášok na národné prihlášky
GB9A Prevody a prechody práv na európske patentové prihlášky
GD9A Licenčné zmluvy registrované alebo udelené na európske patentové prihlášky
GD9A Ukončenie platnosti licenčných zmlúv na európske patentové prihlášky
GD9A Sublicenčné zmluvy registrované na európske patenty alebo európske patentové prihlášky
GD9A Ukončenie platnosti sublicenčných zmlúv na európske patenty alebo európske patentové prihlášky
PD9A Zmeny dispozičných práv na európske patentové prihlášky (ukončenie zálohov)
PD9A Zmeny dispozičných práv na európske patentové prihlášky (zálohy)
QA9A Späťvzatia ponúk licencií na európske patentové prihlášky (v konaní)
QA9A Ponuky licencií na európske patentové prihlášky (v konaní)
RD9A Exekúcie na európske patentové prihlášky
RF9A Ukončenie exekúcií na európske patentové prihlášky
RL9A Prepis prihlasovateľa európskej patentovej prihlášky (na základe rozhodnutia súdu)
RL9A Súdne spory o právo na európske patentové prihlášky
RL9A Ukončenie súdnych sporov o právo na európske patentové prihlášky

Európske patenty

MA4A Zaniknuté európske patenty vzdaním sa patentu
MC4A Zrušené európske patenty
MC4A Zrušené európske patenty po námietkovom konaní pred EPÚ
MG4A Čiastočne zrušené európske patenty
MK4A Zaniknuté európske patenty uplynutím doby platnosti
MM4A Zaniknuté európske patenty pre nezaplatenie udržiavacích poplatkov
NG4A Európske patenty zachované v zmenenom znení po námietkovom konaní pred EPÚ
PC4A Prevody a prechody práv na európske patenty
PD4A Zmeny dispozičných práv na európske patenty (zálohy)
PD4A Zmeny dispozičných práv na európske patenty (ukončenie zálohov)
QA4A Ponuky licencií na európske patenty
QA4A Späťvzatia ponúk licencií na európske patenty
QB4A Licenčné zmluvy registrované alebo udelené na európske patenty

QC4A Ukončenie platnosti licenčných zmlúv na európske patenty
RD4A Exekúcie na európske patenty
RF4A Ukončenie exekúcií na európske patenty
RL4A Prepis majiteľa európskeho patentu (na základe rozhodnutia súdu)
RL4A Ukončenie súdnych sporov o právo na európske patenty
RL4A Súdne spory o právo na európske patenty
SB4A Európske patenty zapísané do registra po odtajnení
SC4A Sprístupnené preklady zmenených znení európskych patentových spisov
SC4A Sprístupnené opravené preklady európskych patentových spisov
SC4A Sprístupnené preklady európskych patentových spisov

Opravy a zmeny

Opravy v európskych patentovch prihláškach

HA9A Doplnenie pôvodcu (-ov)
HB9A Opravy v údajoch o ďalších osobách v európskych patentových prihláškach alebo v európskych patentoch
HB9A Opravy v údajoch o prihlasovateľoch európskych patentových prihlášok
HC9A Zmeny v údajoch o ďalších osobách v európskych patentových prihláškach alebo v európskych patentoch
HC9A Zmeny v údajoch o prihlasovateľoch európskych patentových prihlášok
HF9A Opravy dátumov
HG9A Opravy zatriedenia podľa MPT
HH9A Opravy chýb alebo zmeny všeobecne

Opravy v európskych patentoch

TA4A Doplnenie pôvodcu (-ov)
TB4A Opravy v údajoch o majiteľoch európskych patentov
TC4A Zmeny v údajoch o majiteľoch európskych patentov
TF4A Opravy dátumov
TG4A Opravy zatriedenia podľa MPT
TH4A Opravy chýb alebo zmeny všeobecne

SC4A Sprístupnené preklady európskych patentových spisov

(11)	(51)	(11)	(51)	(11)	(51)	(11)	(51)
E 44033	***A61K 31/519***	E 44065	***G01N 21/84***	E 44096	***A61K 9/28***	E 44127	***G01F 23/16***
E 44034	***B05D 7/08***	E 44066	***C12N 15/113***	E 44097	***B65B 11/50***	E 44128	***H01M 50/211***
E 44035	***C12N 5/0775***	E 44067	***H04W 24/00***	E 44098	***H04L 67/12***	E 44129	***F16D 65/12***
E 44036	***E05F 3/10***	E 44068	***A01N 63/30***	E 44099	***F04D 7/08***	E 44130	***A24F 40/46***
E 44037	***F04C 23/00***	E 44069	***B29D 30/06***	E 44100	***A63B 21/02***	E 44131	***C25C 3/08***
E 44038	***D21F 1/00***	E 44070	***A42B 3/18***	E 44101	***F42B 12/18***	E 44132	***G01S 17/89***
E 44039	***A61K 39/395***	E 44071	***C22B 13/02***	E 44102	***B01F 23/232***	E 44133	***C12N 15/113***
E 44040	***A61P 31/18***	E 44072	***A61K 39/00***	E 44103	***C21D 1/19***	E 44134	***C07J 41/00***
E 44041	***H04N 19/182***	E 44073	***C07K 16/30***	E 44104	***B22D 29/00***	E 44135	***B62D 23/00***
E 44042	***H04N 19/70***	E 44074	***A61K 9/16***	E 44105	***E05B 79/02***	E 44136	***A01G 18/62***
E 44043	***H04N 19/70***	E 44075	***C07D 403/14***	E 44106	***C07D 401/14***	E 44137	***C08F 265/06***
E 44044	***B27N 3/04***	E 44076	***D04H 1/587***	E 44107	***A63C 7/06***	E 44138	***D21H 21/34***
E 44045	***C07D 487/10***	E 44077	***A61K 48/00***	E 44108	***A61N 1/30***	E 44139	***C12C 1/027***
E 44046	***H01M 10/0567***	E 44078	***H04N 19/117***	E 44109	***G01C 7/04***	E 44140	***B65H 75/14***
E 44047	***C12N 5/0783***	E 44079	***F24F 13/02***	E 44110	***C07D 498/18***	E 44141	***A61P 35/00***
E 44048	***B01J 19/18***	E 44080	***B02C 18/16***	E 44111	***H04W 76/27***	E 44142	***C07K 14/015***
E 44049	***F04C 28/00***	E 44081	***B65G 69/00***	E 44112	***C07D 403/12***	E 44143	***G21C 9/06***
E 44050	***B30B 9/12***	E 44082	***A61K 38/36***	E 44113	***C03C 3/112***	E 44144	***A61K 38/17***
E 44051	***C10G 45/58***	E 44083	***A61K 38/46***	E 44114	***D01F 8/14***	E 44145	***A23K 50/10***
E 44052	***C07D 217/16***	E 44084	***C07D 413/14***	E 44115	***C07D 213/71***	E 44146	***E05B 47/00***
E 44053	***A61K 31/7088***	E 44085	***H01M 50/209***	E 44116	***C07F 9/6558***	E 44147	***G21C 17/025***
E 44054	***F17C 3/08***	E 44086	***F02B 77/11***	E 44117	***A01B 59/06***	E 44148	***C07D 301/26***
E 44055	***B62D 65/00***	E 44087	***E04B 2/96***	E 44118	***C07D 471/04***	E 44149	***C07K 14/435***
E 44056	***B29D 30/06***	E 44088	***A61K 9/00***	E 44119	***C21D 1/64***	E 44150	***C07D 417/06***
E 44057	***H04N 19/463***	E 44089	***A61K 31/138***	E 44120	***B08B 3/12***	E 44151	***G06Q 10/04***
E 44058	***A61P 3/00***	E 44090	***C07D 213/89***	E 44121	***B26F 1/04***	E 44152	***B05B 12/00***
E 44059	***A61K 9/28***	E 44091	***D04H 1/48***	E 44122	***A61K 31/37***	E 44153	***C08J 11/16***
E 44060	***A61K 9/00***	E 44092	***C03B 5/235***	E 44123	***A61K 31/4709***	E 44154	***C07D 491/16***
E 44061	***B67D 1/00***	E 44093	***H04N 19/50***	E 44124	***C07D 209/32***	E 44155	***G10L 19/06***
E 44062	***A01C 5/06***	E 44094	***H04N 19/513***	E 44125	***C22B 1/00***	E 44156	***A24F 40/40***
E 44063	***G01B 11/275***	E 44095	***H04N 19/51***	E 44126	***A61K 39/02***	E 44157	***B29C 48/00***
E 44064	***B41M 3/00***						

(51) ***A01B 59/06*** (2006.01)
B60D 1/64 (2006.01)
E02F 3/36 (2006.01)
(11) E 44117
(96) 14816133.4, 17.12.2014
(97) 3082391, 10.4.2024
(30) 102013021623, 18.12.2013, DE
102014002376, 18.2.2014, DE
(45) 10.7.2024
(73) Mösl Thomas, Seekirchen, AT;
(72) Mösl Thomas, Seekirchen, AT;
(74) PATENTSERVIS Bratislava, akciová spoločnosť, Bratislava-Rača, SK;
(86) PCT/EP2014/003406
(87) WO 2015/090587
(54) Vozidlo s automatickým spojkovým systémom

---

(51) ***A01C 5/06*** (2006.01)
(11) E 44062
(96) 20212915.1, 9.12.2020
(97) 3834594, 7.2.2024
(30) 1913998, 9.12.2019, FR
(45) 10.7.2024
(73) OTICO, Chalmaison, FR;
(72) PHELY Olivier, Chalmaison, FR;
(74) JUDr. Eva Bušová, advokátka, Bratislava-Staré Mesto, SK;
(54) Stieracie meracie koleso pre sejací stroj

---

(51) ***A01G 18/62*** (2018.01)
A01G 18/70 (2018.01)
(11) E 44136
(96) 21186771.8, 16.10.2018
(97) 3928614, 3.4.2024
(30) 18160306, 6.3.2018, EP
18185546, 25.7.2018, EP
(45) 10.7.2024
(62) 18200784.9
(73) Muzzroom BV, Ingelmunster, BE;
(72) LAPIERRE Stefan, Ingelmunster, BE;

(74) ŽOVICOVÁ & ŽOVIC IP, s. r. o., Bratislava-Ružinov, SK;
(54) Zariadenie na kultiváciu rastlín

---

(51) ***A01N 63/30*** (2020.01)
A61K 36/06 (2006.01)
C12N 1/14 (2006.01)
A01N 25/12 (2006.01)
A23K 10/18 (2016.01)
A23K 50/10 (2016.01)
C12R 1/645 (2006.01)
A61P 33/10 (2006.01)
(11) E 44068
(96) 17836085.5, 25.7.2017
(97) 3493682, 20.3.2024
(30) 2016903096, 5.8.2016, AU
(45) 10.7.2024
(73) International Animal Health Products Pty Ltd, Huntingwood, New South Wales, AU;
(72) HEALEY Kevin, Ultimo, New South Wales, AU;
LAWLOR Chris, Kurmond, New South Wales, AU;
KNOX Malcolm, Armidale, New South Wales, AU;
(74) PATENTSERVIS Bratislava, akciová spoločnosť, Bratislava-Rača, SK;
(86) PCT/AU2017/050764
(87) WO 2018/023151
(54) Kompozícia obsahujúca Duddingtonia flagrans

---

(51) ***A23K 50/10*** (2016.01)
A23K 20/142 (2016.01)
A23K 20/158 (2016.01)
A23K 40/30 (2016.01)
A61K 31/198 (2006.01)
A61K 31/405 (2006.01)
A61K 31/455 (2006.01)
A61K 31/519 (2006.01)
A61K 31/714 (2006.01)
(11) E 44145
(96) 19775469.0, 28.3.2019
(97) 3777551, 20.3.2024
(30) 2018065682, 29.3.2018, JP
(45) 10.7.2024
(73) AJINOMOTO CO., INC., Chuo-ku Tokyo, JP;
(72) YONEMARU Sachiko, Kawasaki-shi, Kanagawa, JP;
HAGA Koji, Kawasaki-shi, Kanagawa, JP;
MIYAZAWA Yuki, Kawasaki-shi, Kanagawa, JP;
SHIBAHARA Susumu, Kawasaki-shi, Kanagawa, JP;
(74) PATENTSERVIS Bratislava, akciová spoločnosť, Bratislava-Rača, SK;
(86) PCT/JP2019/013667
(87) WO 2019/189605
(54) Aditívna kompozícia pre prežúvavce

---

(51) ***A24F 40/40*** (2020.01)
A24F 40/95 (2020.01)
(11) E 44156
(96) 21810092.3, 1.10.2021
(97) 4041008, 6.3.2024
(30) 202000005584 U, 5.10.2020, IT
(45) 10.7.2024
(73) Vapour International d.o.o., Buje, HR;
(72) SPARACINO Mattia, Buje, HR;
(74) HÖRMANN & PARTNERS s.r.o., Bratislava-Nové Mesto, SK;
(86) PCT/IB2021/059034
(87) WO 2022/074524
(54) Prístroj na generovanie výparov zahrievaním chemickej zlúčeniny alebo tabaku

---

(51) ***A24F 40/46*** (2020.01)
A24F 40/485 (2020.01)
A24F 40/20 (2020.01)
(11) E 44130
(96) 18829736.0, 29.11.2018
(97) 3716802, 27.3.2024
(30) 201719867, 29.11.2017, GB
(45) 10.7.2024
(73) Nicoventures Trading Limited, London, GB;
(72) SPENCER Alfred Vincent, London, GB;
BRUTON Connor, London, GB;
HEPWORTH Richard, London, GB;
SIMPSON Michael, Santa Monica California, US;
(74) HAVEL & PARTNERS s.r.o., advokátska kancelária, Bratislava-Staré Mesto, SK;
(86) PCT/EP2018/083036
(87) WO 2019/106102
(54) Prístroj na odparovanie aerosólového materiálu

---

(51) ***A42B 3/18*** (2006.01)
F41H 1/06 (2006.01)
F41H 1/08 (2006.01)
(11) E 44070
(96) 20170849.2, 22.4.2020
(97) 3900564, 27.12.2023
(45) 10.7.2024
(73) Ulbrichts GmbH, Schwanenstadt, AT;
(72) SCHARPENACK Georg, Schwanenstadt, AT;
RIEGER Franz, Schwanenstadt, AT;
ORLOWSKI Michal, Schwanenstadt, AT;
(74) HÖRMANN & PARTNERS s.r.o., Bratislava - mestská časť Nové Mesto, SK;
(54) Pohyblivý čelový štít

---

(51) ***A61K 9/00*** (2006.01)
A61K 31/5575 (2006.01)
A61K 47/34 (2017.01)
A61K 31/5377 (2006.01)
(11) E 44060
(96) 17725511.4, 11.4.2017
(97) 3445331, 10.1.2024
(30) 20160100175, 19.4.2016, GR
(45) 10.7.2024
(73) Pharmathen S.A., Pallini Attikis, GR;
(72) KARAVAS Evangelos, Attikis, GR;
KOUTRIS Efthymios, Attikis, GR;
SAMARA Vasiliki, Attikis, GR;
KOUTRI Loanna, Attikis, GR;
KALASKANI Anastasia, Attikis, GR;
KAKOURIS Andreas, Attikis, GR;
FOUSTERIS Manolis, Attikis, GR;
(74) Zivko Mijatovic and Partners s. r. o., Bratislava, SK;

(86) PCT/EP2017/025085
(87) WO 2017/182138
(54) Farmaceutické oftalmologické kompozície bez konzervačných látok

---

(51) ***A61K 9/00*** (2006.01)
A61K 31/365 (2006.01)
A61K 31/685 (2006.01)
A61K 31/728 (2006.01)
A61P 17/00 (2006.01)
A61Q 19/00 (2006.01)
A61K 8/02 (2006.01)
A61K 8/41 (2006.01)
A61K 8/67 (2006.01)
A61K 8/73 (2006.01)
(11) E 44088
(96) 21714664.6, 25.2.2021
(97) 4110288, 27.3.2024
(30) 202000004069, 27.2.2020, IT
(45) 10.7.2024
(73) Ricerfarma S.r.l., Milano, IT;
(72) CERINI Roberto, Albignasego (PD), IT;
(74) FAJNOR IP s. r. o., Bratislava-Petržalka, SK;
(86) PCT/IB2021/051573
(87) WO 2021/171215
(54) Topické kompozície určené na udržiavanie a/alebo obnovenie celistvosti sliznice a poškodenej epidermy

---

(51) ***A61K 9/16*** (2006.01)
A61K 31/4545 (2006.01)
A61P 7/02 (2006.01)
(11) E 44074
(96) 19722333.2, 15.4.2019
(97) 3781132, 20.3.2024
(30) 201862658175 P, 16.4.2018, US
(45) 10.7.2024
(73) Bristol-Myers Squibb Company, Princeton, NJ, US;
Pfizer Inc., New York, NY, US;
(72) BADAWY Sherif Ibrahim Farag, Princeton, NJ, US;
STEVENS Timothy D., Princeton, NJ, US;
KUNTZ Daniel, Princeton, NJ, US;
WAYBRANT Brett, Princeton, NJ, US;
(74) PATENTSERVIS Bratislava, akciová spoločnosť, Bratislava - mestská časť Rača, SK;
(86) PCT/US2019/027456
(87) WO 2019/204193
(54) Formulácia obsahujúca apixaban

---

(51) ***A61K 9/28*** (2006.01)
A61K 9/20 (2006.01)
A61K 31/519 (2006.01)
A61P 35/00 (2006.01)
(11) E 44059
(96) 22209104.3, 20.12.2011
(97) 4159204, 14.2.2024
(30) 201061424967 P, 20.12.2010, US
(45) 10.7.2024
(62) 11849974.8
(73) Novartis AG, Basel, CH;
(72) DEMARINI Douglas J., Collegeville, PA, US;
LE Ngocdiep T., Collegeville, PA, US;
HENRIQUEZ Francisco, Collegeville, PA, US;
WANG Lihong, Collegeville, PA, US;
(74) Zathurecka INPARTNERS GROUP s.r.o., Banská Bystrica, SK;
(54) Nová farmaceutická kompozícia

---

(51) ***A61K 9/28*** (2006.01)
A61K 9/20 (2006.01)
(11) E 44096
(96) 22209107.6, 20.12.2011
(97) 4159205, 14.2.2024
(30) 201061424967 P, 20.12.2010, US
(45) 10.7.2024
(62) 11849974.8
(73) Novartis AG, Basel, CH;
(72) DEMARINI Douglas J., Collegeville, PA, US;
LE Ngocdiep T., Collegeville, PA, US;
HENRIQUEZ Francisco, Collegeville, PA, US;
WANG Lihong, Collegeville, PA, US;
(74) Zathurecka INPARTNERS GROUP s.r.o., Banská Bystrica, SK;
(54) Nová farmaceutická kompozícia

---

(51) ***A61K 31/138*** (2006.01)
A61K 31/439 (2006.01)
A61K 45/06 (2006.01)
A61P 11/06 (2006.01)
A61P 11/08 (2006.01)
(11) E 44089
(96) 17206132.7, 29.11.2010
(97) 3335707, 17.4.2024
(30) 0921075, 1.12.2009, GB
(45) 10.7.2024
(62) 10781527.6
(73) Glaxo Group Limited, Stevenage, GB;
(72) BAKER Darrell, Uxbridge, Middlesex, GB;
BRUCE Mark, Stevenage, Hertfordshire, GB;
CRATER Glenn, Research Triangle Park, NC North Carolina, US;
NOGA Brian, Research Triangle Park, NC North Carolina, US;
THOMAS Marian, Ware, Hertfordshire, GB;
WIRE Patrick, Research Triangle Park, NC, US;
(74) Zivko Mijatovic and Partners s. r. o., Bratislava, SK;
(54) Kombinácie antagonistu muskarínového receptora a agonistu beta-2 adrenoreceptora

---

(51) ***A61K 31/37*** (2006.01)
A61K 31/573 (2006.01)
A61P 35/04 (2006.01)
A61P 35/00 (2006.01)
(11) E 44122
(96) 18724892.7, 16.5.2018
(97) 3709996, 28.2.2024
(30) PCT/EP2017/079506, 16.11.2017, WO
(45) 10.7.2024
(73) The Institute of Cancer Research: Royal Cancer Hospital, London, GB;
The Royal Marsden NHS Foundation Trust, London, GB;

(72) BANERJI Udai, London, GB;
(74) HÖRMANN & PARTNERS s.r.o., Bratislava-Nové Mesto, SK;
(86) PCT/EP2018/062805
(87) WO 2019/096449
(54) Derivát kumarínu na liečbu alebo profylaxiu poruchy bunkovej proliferácie

---

(51) ***A61K 31/4709*** (2006.01)
A61K 31/496 (2006.01)
C07D 215/36 (2006.01)
A61P 7/06 (2006.01)
(11) E 44123
(96) 16808374.9, 10.6.2016
(97) 3307271, 13.9.2023
(30) 201562174216 P, 11.6.2015, US
(45) 10.7.2024
(73) Agios Pharmaceuticals, Inc., Cambridge, MA, US;
(72) AGRESTA, Samuel, V., Lexington, MA, US;
CHEN, Yue, Quincy, MA, US;
COHEN, Marvin, Barry, Newtown, PA, US;
DANG, Leonard Luan, C., Boston, MA, US;
KUNG, Charles, Arlington, MA, US;
MERICA, Elizabeth, A., Boston, MA, US;
SILVER, Bruce, Alan, Dunkirk, MD, US;
YANG, Hua, Acton, MA, US;
(74) HÖRMANN & PARTNERS s.r.o., Bratislava-Nové Mesto, SK;
(54) Spôsoby použitia aktivátorov pyruvátkinázy

---

(51) ***A61K 31/519*** (2006.01)
A61K 9/107 (2006.01)
A61K 9/48 (2006.01)
A61K 47/10 (2017.01)
A61K 47/14 (2017.01)
A61K 47/22 (2006.01)
A61K 47/44 (2017.01)
(11) E 44033
(96) 20735633.8, 8.7.2020
(97) 3996682, 28.2.2024
(30) PCT/EP2019/068419, 9.7.2019, WO
(45) 10.7.2024
(73) Idorsia Pharmaceuticals Ltd, Allschwil, CH;
(72) AMBUEHL Michael, Allschwil, CH;
FOURNIER Elvire, Allschwil, CH;
FRAICHARD Amandine, Allschwil, CH;
FROIDEVAUX Sylvie, Bendorf, FR;
GEISELER Oliver, Allschwil, CH;
HERRMANN Charlyse, Allschwil, CH;
HUBLER Francis, Allschwil, CH;
MURPHY Mark, Allschwil, CH;
RENNEBERG Dorte, Allschwil, CH;
STAMM Simon, Allschwil, CH;
VON RAUMER Markus, Allschwil, CH;
(74) Mgr. Jana Šuranová Traplová, advokátka, Bratislava-Rača, SK;
(86) PCT/EP2020/069230
(87) WO 2021/005101
(54) Farmaceutická kompozícia obsahujúca tetrahydropyrazolopyrimidinónovú zlúčeninu

---

(51) ***A61K 31/7088*** (2006.01)
A61K 31/7125 (2006.01)
A61P 35/00 (2006.01)
A61P 35/02 (2006.01)
A61P 7/00 (2006.01)
A61P 7/06 (2006.01)
(11) E 44053
(96) 19187756.2, 15.11.2013
(97) 3646876, 14.2.2024
(30) 201261734941 P, 7.12.2012, US
201361799069 P, 15.3.2013, US
201313841711, 15.3.2013, US
201361900347 P, 5.11.2013, US
(45) 10.7.2024
(62) 13861008.4
(73) Geron Corporation, Foster City, CA, US;
(72) STUART Monic J., Hillsborough, CA, US;
KELSEY Stephen, Palo Alto, CA, US;
(74) Mgr. Jana Šuranová Traplová, advokátka, Bratislava-Rača, SK;
(54) Inhibítor telomerázy imetelstat na liečbu myeloproliferatívnych ochorení a myeloproliferatívnych neoplazmov

---

(51) ***A61K 38/17*** (2006.01)
C12N 15/86 (2006.01)
A61K 38/18 (2006.01)
A61K 31/7088 (2006.01)
A61K 9/00 (2006.01)
A61P 9/00 (2006.01)
A61P 9/04 (2006.01)
A61P 9/10 (2006.01)
A61P 17/06 (2006.01)
A61P 19/02 (2006.01)
A61P 27/02 (2006.01)
A61P 29/00 (2006.01)
A61P 31/00 (2006.01)
A61P 35/00 (2006.01)
A61P 43/00 (2006.01)
A61P 17/02 (2006.01)
(11) E 44144
(96) 14700872.6, 16.1.2014
(97) 2945642, 21.2.2024
(30) 13151593, 17.1.2013, EP
(45) 10.7.2024
(73) Medizinische Hochschule Hannover, Hannover, DE;
(72) WOLLERT Kai Christoph, Hannover, DE;
KORF-KLINGEBIEL Mortimer, Duderstadt, DE;
(74) inventa Patentová a známková kancelária s. r. o., Bratislava-Staré Mesto, SK;
(86) PCT/EP2014/050788
(87) WO 2014/111458
(54) Proteín Faktoru 1 na použitie v liečbe alebo prevencii ochorení

---

(51) ***A61K 38/36*** (2006.01)
(11) **E 44082**
(96) 22181403.1, 9.1.2015
(97) 4176894, 28.2.2024
(30) 201461926226 P, 10.1.2014, US
201461988104 P, 2.5.2014, US
(45) 10.7.2024
(62) 15735473.9
(73) Bioverativ Therapeutics Inc., Waltham MA, US;
(72) CHHABRA Ekta Seth, Framingham, MA, US;
LIU Tongyao, Lexington, MA, US;
PETERS Robert T., Needham, MA, US;
KULMAN John, Belmont, MA, US;
(74) HAVEL & PARTNERS s.r.o., advokátska kancelária, Bratislava-Staré Mesto, SK;
(54) **Chimérické proteíny faktora VIII a ich použitie**

---

(51) ***A61K 38/46*** (2006.01)
A61K 47/26 (2006.01)
A61P 3/00 (2006.01)
A61K 9/00 (2006.01)
(11) **E 44083**
(96) 16882018.1, 21.12.2016
(97) 3397270, 17.4.2024
(30) 201562272843 P, 30.12.2015, US
201662369970 P, 2.8.2016, US
(45) 10.7.2024
(73) Green Cross Corporation, Yongin-si, Gyeonggi-do, KR;
Medigenebio Corporation, Yongin-si, Gyeonggi-do, KR;
(72) OKUYAMA Torayuki, Tokyo, JP;
JIN Thong-Gyu, Seoul, KR;
BYUN Han-Yeul, Yongin-si Gyeonggi-do, KR;
SEO Jin-Wook, Yongin-si Gyeonggi-do, KR;
LEE Byoung-Ju, Yongin-si Gyeonggi-do, KR;
KIM Yong-Chul, Yongin-si Gyeonggi-do, KR;
JANG In-Young, Yongin-si Gyeonggi-do, KR;
LEE Kyuhyun, Yongin-si Gyeonggi-do, KR;
(74) HÖRMANN & PARTNERS s.r.o., Bratislava-Nové Mesto, SK;
(86) PCT/KR2016/015060
(87) WO 2017/116066
(54) **Kompozície na použitie pri liečbe Hunterovho syndrómu**

---

(51) ***A61K 39/00*** (2006.01)
(11) **E 44072**
(96) 19219165.8, 16.3.2016
(97) 3693009, 21.2.2024
(30) PCT/EP2015/000580, 16.3.2015, WO
PCT/EP2015/002244, 9.11.2015, WO
(45) 10.7.2024
(62) 16711529.4
(73) Amal Therapeutics SA, Geneva, CH;
(72) DEROUAZI Madiha, Grand-Saconnex, CH;
BELNOUE Elodie, Geneva, CH;
(74) inventa Patentová a známková kancelária s. r. o., Bratislava-Staré Mesto, SK;
(54) **Nový komplex zahrnujúci peptid prenikajúci do bunky, náklad a agonistu TLR peptidu na liečbu kolorektálneho karcinómu**

---

(51) ***A61K 39/02*** (2006.01)
C07K 14/24 (2006.01)
(11) **E 44126**
(96) 15706459.3, 23.2.2015
(97) 3110441, 3.4.2024
(30) 201461943710 P, 24.2.2014, US
(45) 10.7.2024
(73) GlaxoSmithKline Biologicals S.A., Rixensart, BE;
(72) KOWARIK Michael T., Zurich, CH;
WETTER Michael L., Zurich, CH;
KEMMLER Stefan J., Zurich, CH;
HÄUPTLE Micha A., Zurich, CH;
GAMBILLARA Veronica, Meilen, CH;
MALLY Manuela, Watt, CH;
(74) HAVEL & PARTNERS s.r.o., advokátska kancelária, Bratislava-Staré Mesto, SK;
(86) PCT/EP2015/053739
(87) WO 2015/124769
(54) **Nový polysacharid a jeho použitie**

---

(51) ***A61K 39/395*** (2006.01)
C07K 16/24 (2006.01)
(11) **E 44039**
(96) 15823805.5, 21.12.2015
(97) 3237001, 7.2.2024
(30) 201462095210 P, 22.12.2014, US
(45) 10.7.2024
(73) Novartis AG, Basel, CH;
(72) JOERG Susanne, Basel, CH;
SERNO-SCHERSCH Kathrin, Basel, CH;
(74) HÖRMANN & PARTNERS s.r.o., Bratislava-Nové Mesto, SK;
(86) PCT/IB2015/059836
(87) WO 2016/103153
(54) **Farmaceutické výrobky a stabilné kvapalné prípravky protilátok proti IL-17**

---

(51) ***A61K 48/00*** (2006.01)
A61P 21/00 (2006.01)
C07K 14/47 (2006.01)
C12N 15/12 (2006.01)
C12N 15/85 (2006.01)
(11) **E 44077**
(96) 17783207.8, 14.4.2017
(97) 3442600, 13.3.2024
(30) 201662323333 P, 15.4.2016, US
201662433548 P, 13.12.2016, US
(45) 10.7.2024
(73) Research Institute at Nationwide Children's Hospital, Columbus, Ohio, US;
(72) RODINO-KLAPAC Louise, Groveport, OH, US;
MENDELL Jerry R., Columbus, OH, US;
(74) HAVEL & PARTNERS s.r.o., advokátska kancelária, Bratislava-Staré Mesto, SK;

(86) PCT/US2017/027583
(87) WO 2017/180976
(54) Dodávanie B-sarkoglykánu a mikrorna-29 vektorom adeno-asociovaného vírusu a liečba svalovej dystrofie

---

(51) ***A61N 1/30*** (2006.01)
A61N 1/04 (2006.01)
(11) E 44108
(96) 16880117.3, 22.12.2016
(97) 3393575, 10.1.2024
(30) 201562270998 P, 22.12.2015, US
(45) 10.7.2024
(73) Inovio Pharmaceuticals, Inc., Plymouth Meeting, PA, US;
(72) STADELMANN Beat, Plymouth Meeting PA, US;
KEMMERRER Stephen, Plymouth Meeting PA, US;
(74) inventa Patentová a známková kancelária s. r. o., Bratislava-Staré Mesto, SK;
(86) PCT/US2016/068413
(87) WO 2017/112898
(54) Elektroporačný prostriedok majúci batériový blok s hlavným vypínačom

---

(51) ***A61P 3/00*** (2006.01)
A61P 29/00 (2006.01)
A61P 35/00 (2006.01)
A61P 37/00 (2006.01)
C07D 401/14 (2006.01)
(11) E 44058
(96) 20751726.9, 11.6.2020
(97) 3983064, 6.3.2024
(30) 201962861390 P, 14.6.2019, US
(45) 10.7.2024
(73) GILEAD SCIENCES, INC., Foster City, California, US;
(72) CANALES Eda Y., Foster City, California, US;
DESAI Manoj C., Martinez, California, US;
GORMAN Eric, Foster City, California, US;
LI Jiayao, Foster City, California, US;
SAITO Roland D., San Mateo, California, US;
TAYLOR James G., Foster City, California, US;
WRIGHT Nathan E., San Diego, California, US;
(74) HÖRMANN & PARTNERS s.r.o., Bratislava-Nové Mesto, SK;
(86) PCT/US2020/037214
(87) WO 2020/252151
(54) Modulátory Cot a spôsoby ich použitia

---

(51) ***A61P 31/18*** (2006.01)
C07D 401/14 (2006.01)
A61K 31/454 (2006.01)
(11) E 44040
(96) 21217553.3, 16.8.2018
(97) 4046994, 21.2.2024
(30) 201762546974 P, 17.8.2017, US
(45) 10.7.2024
(62) 18778575.3
(73) Gilead Sciences, Inc., Foster City, CA, US;
(72) HOUSTON Travis Lee, Albany, US;
SHI Bing, Foster City, US;
(74) HÖRMANN & PARTNERS s.r.o., Bratislava-Nové Mesto, SK;
(54) Formy cholínovej soli inhibítora kapsidu HIV

---

(51) ***A61P 35/00*** (2006.01)
A61K 39/00 (2006.01)
A61K 39/395 (2006.01)
C07K 16/28 (2006.01)
(11) E 44141
(96) 20729951.2, 8.5.2020
(97) 4058148, 13.3.2024
(30) 19208417, 11.11.2019, EP
(45) 10.7.2024
(73) Amgen Research (Munich) GmbH, München, DE;
Amgen Inc., Thousand Oaks, California, US;
(72) STIEGLMAIER Julia, Muenchen, DE;
HUBER Birgit, Muenchen, DE;
MINELLA Alexander, Thousand Oaks, California, US;
UPRETI Vijay, Thousand Oaks, California, US;
(74) inventa Patentová a známková kancelária s. r. o., Bratislava-Staré Mesto, SK;
(86) PCT/EP2020/062876
(87) WO 2021/094000
(54) Dávkovacia schéma pre anti-BCMA činidlá

---

(51) ***A63B 21/02*** (2006.01)
A63B 21/04 (2006.01)
A63B 22/00 (2006.01)
(11) E 44100
(96) 19802676.7, 17.5.2019
(97) 3795220, 10.1.2024
(30) 201830717 U, 18.5.2018, ES
(45) 10.7.2024
(73) Pitk Pelotas, S.L., Noain, ES;
(72) RUIZ ESQUÍROZ Miguel, Noain, ES;
(74) ŽOVICOVÁ & ŽOVIC IP, s. r. o., Bratislava-Ružinov, SK;
(86) PCT/ES2019/070331
(87) WO 2019/220000
(54) Stroj na cvičenie

---

(51) ***A63C 7/06*** (2006.01)
A63C 9/00 (2012.01)
A63C 9/086 (2012.01)
A63C 9/08 (2012.01)
A63C 5/04 (2006.01)
(11) E 44107
(96) 22719304.2, 12.4.2022
(97) 4106892, 28.2.2024
(30) 102021110559, 26.4.2021, DE
(45) 10.7.2024
(73) LOIBL-KEIMER Rudolf, Metten, DE;
SCHUHBAUM Thomas, Metten, DE;
(72) LOIBL-KEIMER Rudolf, Metten, DE;
SCHUHBAUM Thomas, Metten, DE;
(74) JUDr. Eva Bušová, advokátka, Bratislava-Staré Mesto, SK;
(86) PCT/EP2022/059677
(87) WO 2022/228882
(54) Lyže s protišmykovým zariadením

---

(51) ***B01F 23/232*** (2022.01)
B01F 23/233 (2022.01)
B01F 25/314 (2022.01)
B01F 25/433 (2022.01)
B01F 27/272 (2022.01)
B01F 35/75 (2022.01)
B29B 7/40 (2006.01)
B29B 7/74 (2006.01)
B29B 7/76 (2006.01)
B29B 7/58 (2006.01)
(11) **E 44102**
(96) 20702589.1, 23.1.2020
(97) 3914379, 10.4.2024
(30) 102019200823, 23.1.2019, DE
(45) 10.7.2024
(73) RAMPF Production Systems GmbH & Co. KG, Zimmern ob Rottweil, DE;
(72) RIEDLINGER Manfred, Schramberg, DE;
(74) HÖRMANN & PARTNERS s.r.o., Bratislava-Nové Mesto, SK;
(86) PCT/EP2020/051587
(87) WO 2020/152250
(54) **Miešacie zariadenie**

---

(51) ***B01J 19/18*** (2006.01)
B01J 4/00 (2006.01)
(11) **E 44048**
(96) 19745136.2, 26.7.2019
(97) 3833469, 7.2.2024
(30) 201800007993, 9.8.2018, IT
(45) 10.7.2024
(73) Greenbone Ortho S.p.A., Faenza (RA), IT;
(72) PRADELLA Lorenzo Giuseppe, Truccazzano (MI), IT;
BALLARDINI Alberto, Faenza (RA), IT;
SANTI Lorenzo, Cervia (RA), IT;
TAMPIERI Anna, Faenza (RA), IT;
SPRIO Simone, Bologna, IT;
RUFFINI Andrea, Faenza (RA), IT;
(74) ŽOVICOVÁ & ŽOVIC IP, s. r. o., Bratislava-Ružinov, SK;
(86) PCT/EP2019/070155
(87) WO 2020/030442
(54) **Systém a metóda na chemickú transformáciu materiálov v 3D stave**

---

(51) ***B02C 18/16*** (2006.01)
B02C 18/18 (2006.01)
(11) **E 44080**
(96) 14153052.7, 29.1.2014
(97) 2796202, 6.3.2024
(30) 201361814984 P, 23.4.2013, US
(45) 10.7.2024
(73) Eggersmann Ingenieurgesellschaft mbH, Marienfeld, DE;
(72) Van Der Galiën Mark, Buitenpost, NL;
(74) Ing. Viera Mešková - Patentová a známková kancelária, Bratislava-Staré Mesto, SK;
(54) **Zariadenie na drvenie sypkého materiálu a jeho metóda**

---

(51) ***B05B 12/00*** (2018.01)
B65G 51/00 (2006.01)
(11) **E 44152**
(96) 20821419.7, 10.12.2020
(97) 4072736, 27.3.2024
(30) 201900023613, 11.12.2019, IT
(45) 10.7.2024
(73) Geico SPA, Cinisello Balsamo (MI), IT;
(72) BORTOLOTTO Pietro, Cinisello Balsamo (MI), IT;
IGLIO Valerio, Cinisello Balsamo (MI), IT;
(74) Zathurecka INPARTNERS GROUP s.r.o., Banská Bystrica, SK;
(86) PCT/IB2020/061720
(87) WO 2021/116951
(54) **Flexibilná lakovňa**

---

(51) ***B05D 7/08*** (2006.01)
B05D 3/06 (2006.01)
(11) **E 44034**
(96) 13733979.2, 20.6.2013
(97) 3010648, 28.2.2024
(45) 10.7.2024
(73) Lignum Technologies AG, Niederteufen, CH;
(72) DÖHRING Dieter, Großenhain, DE;
(74) HÖRMANN & PARTNERS s.r.o., Bratislava-Nové Mesto, SK;
(86) PCT/EP2013/062907
(87) WO 2014/202144
(54) **Spôsob výroby priamo potlačeného panelu**

---

(51) ***B08B 3/12*** (2006.01)
C23G 1/19 (2006.01)
C23G 3/02 (2006.01)
(11) **E 44120**
(96) 19804855.5, 5.11.2019
(97) 4054772, 20.3.2024
(45) 10.7.2024
(73) ArcelorMittal, Luxembourg, LU;
(72) RICHET Pierre, Metz, FR;
SPONEM Florent, Vigy, FR;
(74) MAJLINGOVÁ & PARTNERS, s. r. o., Bratislava-Petržalka, SK;
(86) PCT/IB2019/059489
(87) WO 2021/090045
(54) **Spôsob a zariadenie na kontinuálne čistenie pohybujúceho sa oceľového pásu**

---

(51) ***B22D 29/00*** (2006.01)
B22C 9/02 (2006.01)
B22C 9/10 (2006.01)
C21D 9/00 (2006.01)
B22C 9/04 (2006.01)
B22D 30/00 (2006.01)
B22D 45/00 (2006.01)
(11) **E 44104**
(96) 19193631.9, 20.7.2015
(97) 3597329, 3.1.2024
(30) 102014110826, 30.7.2014, DE
(45) 10.7.2024
(62) 15738697.0

(73) Fritz Winter Eisengiesserei GmbH & Co. KG, Stadtallendorf, DE;
(72) Arnold Klaus, Mandelbachtal, DE;
Rogowski Dirk, Amöneburg, DE;
Schmidt Jürgen, Cölbe, DE;
Süßmann Rolf, Homberg (Ohm), DE;
(74) JUDr. Eva Bušová, advokátka, Bratislava-Staré Mesto, SK;
(54) Spôsob odlievania odliatkov

---

(51) ***B26F 1/04*** (2006.01)
(11) E 44121
(96) 20722441.1, 1.4.2020
(97) 3946854, 21.2.2024
(30) 202019001573 U, 5.4.2019, DE
(45) 10.7.2024
(73) WISTA Werkzeugfertigungs- GmbH, Bad Rappenau, DE;
(72) STAUDINGER Gerd, Eppingen, DE;
FUCHS Alexander, Sinsheim, DE;
(74) ROTT & RÚŽIČKA, Patentová, známková a právna kancelária, s. r. o., Bratislava-Staré Mesto, SK;
(86) PCT/DE2020/000072
(87) WO 2020/200346
(54) Vysekávací/perforovací stroj

---

(51) ***B27N 3/04*** (2006.01)
B27N 3/12 (2006.01)
B27N 3/20 (2006.01)
B27N 3/22 (2006.01)
B27N 5/00 (2006.01)
B27N 5/02 (2006.01)
B29B 13/06 (2006.01)
B29C 43/02 (2006.01)
B29C 43/20 (2006.01)
B29C 43/46 (2006.01)
B29C 49/00 (2006.01)
B29C 49/22 (2006.01)
B29C 51/00 (2006.01)
B29C 51/08 (2006.01)
B30B 5/02 (2006.01)
B31B 50/59 (2017.01)
B29C 51/16 (2006.01)
B29K 311/10 (2006.01)
(11) E 44044
(96) 22167476.5, 16.3.2017
(97) 4043353, 21.2.2024
(30) 1630058, 18.3.2016, SE
(45) 10.7.2024
(62) 17767071.8
(73) PulPac AB, Västra Frölunda, SE;
(72) LARSSON Ove, Västra Frölunda, SE;
LARSSON Linus, Västra Frölunda, SE;
(74) Zathurecka INPARTNERS GROUP s.r.o., Banská Bystrica, SK;
(54) Spôsob výroby celulózového výrobku, zariadenie na tvarovanie celulózového výrobku a celulózový výrobok

---

(51) ***B29C 48/00*** (2019.01)
B29C 48/02 (2019.01)
B29C 48/285 (2019.01)
B29C 48/50 (2019.01)
A21C 11/16 (2006.01)
A23L 7/117 (2016.01)
A23P 30/20 (2016.01)
B29B 7/60 (2006.01)
(11) E 44157
(96) 21706511.9, 15.2.2021
(97) 4110582, 27.3.2024
(30) 102020105197, 27.2.2020, DE
(45) 10.7.2024
(73) Hebenstreit GmbH, Mörfelden-Walldorf, DE;
(72) DUSCHKA Friedrich, Dresden, DE;
FÖRSTER Ralph Olaf, Dresden, DE;
MERFORTH Egbert, Dresden, DE;
ENGELMANN Michael, Bischofsheim, DE;
ROLF-WITTLAKE Antonius, Kurfürstendamm, DE;
(74) HÖRMANN & PARTNERS s.r.o., Bratislava-Nové Mesto, SK;
(86) PCT/EP2021/053659
(87) WO 2021/170443
(54) Zariadenie na privádzanie množstva suroviny do extrúzneho stroja, ako aj s tým súvisiaci spôsob

---

(51) ***B29D 30/06*** (2006.01)
(11) E 44056
(96) 21700803.6, 13.1.2021
(97) 4090525, 21.2.2024
(30) 20205043, 16.1.2020, FI
(45) 10.7.2024
(73) WD Racing Oy, Siuro, FI;
(72) PENKKIMÄKI Pekka, Siuro, FI;
(74) HÖRMANN & PARTNERS s.r.o., Bratislava-Nové Mesto, SK;
(86) PCT/FI2021/050019
(87) WO 2021/144504
(54) Odvzdušňovací ventil a spôsob pripevnenia drieku odvzdušňovacieho ventilu

---

(51) ***B29D 30/06*** (2006.01)
B29C 35/00 (2006.01)
(11) E 44069
(96) 17711999.7, 27.1.2017
(97) 3423265, 14.2.2024
(30) 102016002532, 29.2.2016, DE
(45) 10.7.2024
(73) Harburg-Freudenberger Maschinenbau GmbH, Hamburg, DE;
(72) ZIMMERMANN Arne, Deinste, DE;
(74) HÖRMANN & PARTNERS s.r.o., Bratislava - mestská časť Nové Mesto, SK;
(86) PCT/DE2017/000015
(87) WO 2017/148459
(54) Vyhrievací lis na pneumatiky

---

(51) ***B30B 9/12*** (2006.01)
B30B 9/18 (2006.01)
G01F 13/00 (2006.01)

(11) E 44050
(96) 21731936.7, 2.6.2021
(97) 4185459, 20.3.2024
(30) 506272020, 21.7.2020, AT
(45) 10.7.2024
(73) Andritz AG, Graz, AT;
(72) EGGER Markus, Graz, AT;
PICHLER Franco, Voitsberg, AT;
STELZER Daniel, Veitsch Graz, AT;
WILLBERGER Stefan, Eggersdorf bei Graz, AT;
(74) inventa Patentová a známková kancelária s. r. o., Bratislava-Staré Mesto, SK;
(86) PCT/EP2021/064778
(87) WO 2022/017672
(54) Spôsob a zariadenie na meranie obsahu filtrátu na šnekovom lise

---

(51) ***B41M 3/00*** (2006.01)
B41M 5/00 (2006.01)
(11) E 44064
(96) 20382877.7, 2.10.2020
(97) 3932684, 21.2.2024
(45) 10.7.2024
(73) Barberan Latorre Jesús Francisco, Castelldefels (Barcelona), ES;
(72) Barberan Latorre Jesús Francisco, Castelldefels (Barcelona), ES;
(74) HÖRMANN & PARTNERS s.r.o., Bratislava-Nové Mesto, SK;
(54) Spôsob a systém výroby reliéfu na podklade

---

(51) ***B62D 23/00*** (2006.01)
B62D 25/02 (2006.01)
(11) E 44135
(96) 20153326.2, 22.9.2014
(97) 3659899, 20.3.2024
(45) 10.7.2024
(62) 14786347.6
(73) ArcelorMittal, Luxembourg, LU;
(72) SCHNEIDER Nicolas, Saint-Martin Longueau, FR;
DROUADAINE Yves, Pontoise, FR;
(74) MAJLINGOVÁ & PARTNERS, s. r. o., Bratislava-Petržalka, SK;
(54) Spôsob výroby karosérie vozidla

---

(51) ***B62D 65/00*** (2006.01)
G05B 19/418 (2006.01)
B05B 16/20 (2018.01)
B05B 12/08 (2006.01)
B05B 12/12 (2006.01)
B05B 13/04 (2006.01)
(11) E 44055
(96) 20731378.4, 29.4.2020
(97) 3966650, 6.3.2024
(30) 102019112099, 9.5.2019, DE
102019206846, 10.5.2019, DE
(45) 10.7.2024
(73) Dürr Systems AG, Bietigheim-Bissingen, DE;
(72) WIELAND Dietmar, Waiblingen, DE;
IGLAUER-ANGRIK Oliver, Stuttgart, DE;
WOLL Kevin, Heilbronn, DE;
GIENGER Andreas, Kirchheim unter Teck, DE;
SAWODNY Oliver, Stuttgart, DE;
(74) Zivko Mijatovic and Partners s. r. o., Bratislava, SK;
(86) PCT/DE2020/100355
(87) WO 2020/224713
(54) Spôsob kontroly a dodatočného spracovania obrobkov, kontrolné zariadenie a spracovateľské zariadenie

---

(51) ***B65B 11/50*** (2006.01)
B65B 11/58 (2006.01)
B65B 13/02 (2006.01)
B65B 51/02 (2006.01)
B65D 71/00 (2006.01)
B65D 71/04 (2006.01)
B65B 13/18 (2006.01)
B65D 71/38 (2006.01)
B65B 9/13 (2006.01)
(11) E 44097
(96) 21202861.7, 15.10.2021
(97) 4166463, 3.4.2024
(45) 10.7.2024
(73) Felix Waldner GmbH, Linz, AT;
(72) WAGNER Hugo Junior, Linz, AT;
WAGNER Hugo Senior, Linz, AT;
(74) ROTT & RÚŽIČKA, Patentová, známková a právna kancelária, s. r. o., Bratislava-Staré Mesto, SK;
(54) Spôsob zabalenia baleného tovaru a balenie pre balený tovar

---

(51) ***B65G 69/00*** (2006.01)
(11) E 44081
(96) 21704586.3, 17.2.2021
(97) 4118019, 7.2.2024
(30) 2002321, 9.3.2020, FR
(45) 10.7.2024
(73) Securidock, Milizac-Guipronvel, FR;
(72) JEZEQUEL Gilbert, Milizac-Guipronvel, FR;
(74) HAVEL & PARTNERS s.r.o., advokátska kancelária, Bratislava-Staré Mesto, SK;
(86) PCT/EP2021/053840
(87) WO 2021/180437
(54) Blokovacie zariadenie cestného vozidla pred nakladacou/vykladacou stanicou

---

(51) ***B65H 75/14*** (2006.01)
B65H 75/30 (2006.01)
(11) E 44140
(96) 20152346.1, 17.1.2020
(97) 3851402, 10.4.2024
(45) 10.7.2024
(73) NV Bekaert SA, Zwevegem, BE;
(72) VERKENS Bram, Buizingen, BE;
DE PAUW Stijn, Oostakker, BE;
DESLOOVERE Johan, Desselgem, BE;
(74) HAVEL & PARTNERS s.r.o., advokátska kancelária, Bratislava-Staré Mesto, SK;
(54) Kovová cievka

---

(51) ***B67D 1/00*** (2006.01)
A61L 2/18 (2006.01)
G07F 13/06 (2006.01)
G07F 13/10 (2006.01)
(11) **E 44061**
(96) 21743585.8, 7.7.2021
(97) 4188868, 13.3.2024
(30) 202000018697, 31.7.2020, IT
(45) 10.7.2024
(73) Blupura S.r.l., Cadriano di Granarolo dell'Emilia (BO), IT;
(72) GROTTINI Gianni, Porto Recanati (MC), IT;
(74) ŽOVICOVÁ & ŽOVIC IP, s. r. o., Bratislava-Ružinov, SK;
(86) PCT/IB2021/056098
(87) WO 2022/023844
(54) **Výdajný automat na nápoje so systémom umývania nádoby**

---

(51) ***C03B 5/235*** (2006.01)
C03B 5/182 (2006.01)
(11) **E 44092**
(96) 20747275.4, 6.7.2020
(97) 3997039, 10.4.2024
(30) 201916509128, 11.7.2019, US
(45) 10.7.2024
(73) Owens-Brockway Glass Container Inc., Perrysburg, OH, US;
(72) RASHLEY Shane T., Bowling Green, OH, US;
WANG Zhongming, Ypsilanti, MI, US;
(74) Zathurecka INPARTNERS GROUP s.r.o., Banská Bystrica, SK;
(86) PCT/US2020/040853
(87) WO 2021/007140
(54) **Viackomorové ponorné spaľovacie taviace zariadenie a systém**

---

(51) ***C03C 3/112*** (2006.01)
C03C 3/087 (2006.01)
C03C 13/00 (2006.01)
(11) **E 44113**
(96) 12761695.1, 7.9.2012
(97) 2753590, 14.2.2024
(30) 201161532840 P, 9.9.2011, US
201161534041 P, 13.9.2011, US
(45) 10.7.2024
(73) Electric Glass Fiber America, LLC, Shelby, NC, US;
(72) LI Hong, Sewickley, Pennsylvania, US;
(74) JUDr. Eva Bušová, advokátka, Bratislava-Staré Mesto, SK;
(86) PCT/US2012/054113
(87) WO 2013/036736
(54) **Sklené kompozície a vlákna z nich vyrobené**

---

(51) ***C07D 209/32*** (2006.01)
A61K 31/405 (2006.01)
A61P 9/10 (2006.01)
A61P 9/12 (2006.01)
A61P 21/00 (2006.01)
A61P 25/22 (2006.01)
A61P 27/06 (2006.01)
(11) **E 44124**
(96) 21717172.7, 31.3.2021
(97) 4132909, 10.4.2024
(30) 202005112, 7.4.2020, GB
(45) 10.7.2024
(73) Actimed Therapeutics Ltd, Ascot, Berkshire, GB;
(72) BHATTACHERJEE Robin Chandra, Bedford, Bedfordshire, GB;
COATS Andrew Justin Stewart, Richmond, Victoria, AU;
MORTEN Elaine, Hanborough, Oxfordshire, GB;
LAWRENCE Ronnie Maxwell, Gravenhurst, Bedfordshire, GB;
RAEBURN Jaclyn, Glasgow, GB;
LOBATO Kiara Marissa, Edinburgh, GB;
LOUGHREY Jonathan James, Edinburgh, GB;
(74) HAVEL & PARTNERS s.r.o., advokátska kancelária, Bratislava-Staré Mesto, SK;
(86) PCT/GB2021/050799
(87) WO 2021/205144
(54) **Adičné soli S-pindololu s organickými kyselinami**

---

(51) ***C07D 213/71*** (2006.01)
A61K 31/175 (2006.01)
C07D 217/22 (2006.01)
C07D 231/18 (2006.01)
C07D 231/56 (2006.01)
C07D 333/34 (2006.01)
C07D 417/12 (2006.01)
C07C 381/10 (2006.01)
C07D 263/46 (2006.01)
C07D 205/04 (2006.01)
C07D 207/04 (2006.01)
C07D 265/30 (2006.01)
C07D 207/10 (2006.01)
C07D 277/36 (2006.01)
C07D 307/64 (2006.01)
(11) **E 44115**
(96) 18752376.6, 23.7.2018
(97) 3658539, 21.2.2024
(30) 201762536271 P, 24.7.2017, US
201762573894 P, 18.10.2017, US
(45) 10.7.2024
(73) Novartis AG, Basel, CH;
(72) GLICK Gary, Ann Arbor, Michigan, US;
ROUSH William R., Jupiter, Florida, US;
VENKATRAMAN Shankar, Lansdale, Pennsylvania, US;
SHEN Dong-Ming, Boston, Massachusetts, US;
GHOSH Shomir, Brookline, Massachusetts, US;
KATZ Jason, Newton, Massachusetts, US;
SEIDEL Hans Martin, Concord, Massachusetts, US;
FRANCHI Luigi, Ann Arbor, Michigan, US;
WINKLER David Guenther, Arlington, Massachusetts, US;
OPIPARI JR. Anthony William, Dexter, Michigan, US;
(74) HAVEL & PARTNERS s.r.o., advokátska kancelária, Bratislava-Staré Mesto, SK;
(86) PCT/US2018/043338

(87) WO 2019/023147
(54) Zlúčeniny a kompozície na liečenie stavov spojených s aktivitou NLRP

---

(51) ***C07D 213/89*** (2006.01)
C07D 213/61 (2006.01)
C07C 51/16 (2006.01)
C07C 67/30 (2006.01)
C07C 67/39 (2006.01)
(11) E 44090
(96) 19183016.5, 17.10.2014
(97) 3587400, 20.3.2024
(30) 13189784, 22.10.2013, EP
(45) 10.7.2024
(62) 14795565.2
(73) Chiesi Farmaceutici S.p.A., Parma, IT;
(72) FALCHI Alessandro, Parma, IT;
LUTERO Emilio, Parma, IT;
FERRARI Emanuele, Parma, IT;
PIVETTI Fausto, Parma, IT;
BUSSOLATI Rocco, Parma, IT;
MARIANI Edoardo, Parma, IT;
VECCHI Orsola, Parma, IT;
BAPPERT Erhard, Parma, IT;
VENTRICI Caterina, Parma, IT;
(74) FAJNOR IP s. r. o., Bratislava-Petržalka, SK;
(54) Spôsob prípravy inhibítora PDE4

---

(51) ***C07D 217/16*** (2006.01)
A61P 25/16 (2006.01)
A61K 31/472 (2006.01)
A61P 25/18 (2006.01)
(11) E 44052
(96) 21802476.8, 5.10.2021
(97) 4200280, 21.2.2024
(30) 202063088479 P, 7.10.2020, US
(45) 10.7.2024
(73) ELI LILLY AND COMPANY, Indianapolis, IN, US;
(72) HAO Junliang, Indianapolis, Indiana, US;
JOHNSTON Richard D., Indianapolis, Indiana, US;
LACKNER Gregory Lawrence, Indianapolis, Indiana, US;
HEMBRE Erik J., Indianapolis, Indiana, US;
SVENSSON Kjell A., Indianapolis, Indiana, US;
(74) TOMEŠ – Patentová a známková kancelária, s. r. o., Bratislava-Dúbravka, SK;
(86) PCT/US2021/053578
(87) WO 2022/076418
(54) Deriváty fenyl-3,4-dihydroizochinolín-2(1H)-yletán-1-ónu ako pozitívne alosterické modulátory dopamínového receptora D1

---

(51) ***C07D 301/26*** (2006.01)
C07D 303/08 (2006.01)
(11) E 44148
(96) 20723470.9, 18.3.2020
(97) 3941910, 21.2.2024
(30) 201903909, 21.3.2019, GB
(45) 10.7.2024
(73) Mexichem Fluor S.A. de C.V., San Luis Potosi, S.L.P. C.P., MX;
(72) SHARRATT Andrew, Runcorn Cheshire, GB;
GRUNDY David, Runcorn Cheshire, GB;
SAXENA Ira, Runcorn Cheshire, GB;
(74) Zathurecka INPARTNERS GROUP s.r.o., Banská Bystrica, SK;
(86) PCT/GB2020/050701
(87) WO 2020/188274
(54) Spôsoby prípravy fluórovaných alkoholov

---

(51) ***C07D 401/14*** (2006.01)
C07D 401/12 (2006.01)
A61K 31/497 (2006.01)
A61K 31/444 (2006.01)
A61P 11/00 (2006.01)
A61P 29/00 (2006.01)
(11) E 44106
(96) 20744019.9, 21.7.2020
(97) 4003978, 1.5.2024
(30) 19187616, 22.7.2019, EP
(45) 10.7.2024
(73) Boehringer Ingelheim International GmbH, Ingelheim am Rhein, DE;
(72) KUTTRUFF Christian Andreas, Ingelheim am Rhein, DE;
GODBOUT Cédrickx, Ingelheim am Rhein, DE;
KOOLMAN Hannes Fiepko, Ingelheim am Rhein, DE;
ROTH Gerald Juergen, Ingelheim am Rhein, DE;
(74) inventa Patentová a známková kancelária s. r. o., Bratislava-Staré Mesto, SK;
(86) PCT/EP2020/070553
(87) WO 2021/013833
(54) N-metyl, N-(6-(metoxy)pyridazín-3-yl) amínové deriváty ako modulátory autotaxínu (ATX) na liečbu zápalových ochorení dýchacích ciest alebo fibrotických ochorení

---

(51) ***C07D 403/12*** (2006.01)
A61K 31/501 (2006.01)
A61P 29/00 (2006.01)
(11) E 44112
(96) 21768449.7, 9.3.2021
(97) 4038063, 24.4.2024
(30) 202062988317 P, 11.3.2020, US
(45) 10.7.2024
(73) Beijing InnoCare Pharma Tech Co., Ltd., Beijing, CN;
(72) CHEN Xiangyang, Beijing, CN;
PANG Yucheng, Beijing, CN;
(74) Zathurecka INPARTNERS GROUP s.r.o., Banská Bystrica, SK;
(86) PCT/CN2021/079752
(87) WO 2021/180072
(54) Heterocyklické zlúčeniny na inhibíciu aktivít TYK2

---

(51) ***C07D 403/14*** (2006.01)
A01N 43/713 (2006.01)
(11) E 44075
(96) 18854417.5, 10.9.2018
(97) 3683216, 3.4.2024
(30) 2017173778, 11.9.2017, JP

(45) 10.7.2024
(73) SUMITOMO CHEMICAL COMPANY, LIMITED, Tokyo, JP;
(72) IKEHARA Takashi, Oita-shi Oita, JP;
KIMURA Norio, Takarazuka-shi, Hyogo, JP;
(74) Zivko Mijatovic and Partners s. r. o., Bratislava, SK;
(86) PCT/JP2018/033385
(87) WO 2019/050026
(54) Tetrazolinónová zlúčenina a jej použitie

---

(51) ***C07D 413/14*** (2006.01)
A61K 31/44 (2006.01)
A61K 31/443 (2006.01)
A61K 31/506 (2006.01)
C07D 403/14 (2006.01)
C07D 471/04 (2006.01)
A61P 25/02 (2006.01)
A61P 35/00 (2006.01)
(11) E 44084
(96) 18721632.0, 13.4.2018
(97) 3609886, 7.2.2024
(30) 201762485745 P, 14.4.2017, US
(45) 10.7.2024
(73) Biogen MA Inc., Cambridge, MA, US;
(72) HOPKINS Brian T., Newton, MA, US;
MA Bin, Arlington, MA, US;
PRINCE Robin, Sharon, MA, US;
MARX Isaac, Arlington, MA, US;
LYSSIKATOS Joseph P., Piedmont, CA, US;
ZHENG Fengmei, Quincy, MA, US;
PETERSON Matthew, Hopkinton, MA, US;
PATIENCE Daniel B., Arlington, MA, US;
(74) ŽOVICOVÁ & ŽOVIC IP, s. r. o., Bratislava-Ružinov, SK;
(86) PCT/US2018/027415
(87) WO 2018/191577
(54) Benzoazepínové analógy ako inhibičné činidlá pre brutonovu tyrozínkinázu

---

(51) ***C07D 417/06*** (2006.01)
A61P 35/00 (2006.01)
A61K 31/427 (2006.01)
(11) E 44150
(96) 21783766.5, 8.4.2021
(97) 4062912, 3.4.2024
(30) 202010282801, 8.4.2020, CN
(45) 10.7.2024
(73) Beijing Biostar Pharmaceuticals Co., Ltd., Beijing, CN;
CHENGDU BIOSTAR PHARMACEUTICALS, LTD., Sichuan, CN;
(72) TANG Li, Beijing, CN;
KONG Rixiang, Beijing, CN;
QIU Rongguo, Beijing, CN;
(74) Zathurecka INPARTNERS GROUP s.r.o., Banská Bystrica, SK;
(86) PCT/CN2021/085903
(87) WO 2021/204188
(54) Semihydratovaný monokryštál utidelónu a jeho spôsob prípravy a jeho použitie

---

(51) ***C07D 471/04*** (2006.01)
C07D 519/00 (2006.01)
A61K 31/437 (2006.01)
A61P 35/00 (2006.01)
(11) E 44118
(96) 19813990.9, 30.10.2019
(97) 3873903, 24.1.2024
(30) 201862753339 P, 31.10.2018, US
201962868550 P, 28.6.2019, US
(45) 10.7.2024
(73) GILEAD SCIENCES, INC., Foster City, California, US;
(72) BALAN Gayatri, Foster City, California, US;
BARTLETT Mark J., Foster City, California, US;
CHANDRASEKHAR Jayaraman, Foster City, California, US;
CODELLI Julian A., Foster City, California, US;
CONWAY John H., Foster City, California, US;
COSMAN Jennifer L., Foster City, California, US;
KALLA Rao V., Foster City, California, US;
KASUN Zachary A., Foster City, California, US;
KIM Musong, Foster City, California, US;
LEE Seung H., Foster City, California, US;
LO Jennifer R., Foster City, California, US;
LOYER-DREW Jennifer A., Foster City, California, US;
MITCHELL Scott A., Kenmore, Washington, US;
PERRY Thao D., Foster City, California, US;
PHILLIPS Gary B., Issaquah, Washington, US;
SALVO Patrick J., Foster City, California, US;
SWAMINATHAN Sundaramoorthi, Foster City, California, US;
VAN VELDHUIZEN Joshua J., Foster City, California, US;
YEUNG Suet C., Foster City, California, US;
ZABLOCKI Jeff, Los Altos, California, US;
(74) ŽOVICOVÁ & ŽOVIC IP, s. r. o., Bratislava-Ružinov, SK;
(86) PCT/US2019/058932
(87) WO 2020/092621
(54) Substituované 6-azabenzimidazolové zlúčeniny ako inhibítory HPK1

---

(51) ***C07D 487/10*** (2006.01)
C07D 487/08 (2006.01)
C07D 487/04 (2006.01)
C07D 471/10 (2006.01)
C07D 471/08 (2006.01)
C07D 401/14 (2006.01)
C07D 401/12 (2006.01)
A61K 31/497 (2006.01)
A61K 31/444 (2006.01)
A61K 31/438 (2006.01)
A61K 31/407 (2006.01)
A61P 11/00 (2006.01)
A61P 29/00 (2006.01)
(11) E 44045
(96) 20743687.4, 21.7.2020
(97) 4003998, 27.3.2024
(30) 19187617, 22.7.2019, EP
(45) 10.7.2024
(73) Boehringer Ingelheim International GmbH, Ingelheim am Rhein, DE;
(72) KUTTRUFF Christian Andreas, Ingelheim am Rhein, DE;
BRETSCHNEIDER Tom, Ingelheim am Rhein, DE;

GODBOUT Cédrickx, Ingelheim am Rhein, DE;
KOOLMAN Hannes Fiepko, Ingelheim am Rhein, DE;
MARTYRES Domnic, Ingelheim am Rhein, DE;
ROTH Gerald Juergen, Ingelheim am Rhein, DE;
(74) inventa Patentová a známková kancelária s. r. o., Bratislava-Staré Mesto, SK;
(86) PCT/EP2020/070547
(87) WO 2021/013830
(54) N-metyl, N-(6-(metoxy)pyridazín-3-yl)amínové deriváty ako modulátory autotaxínu (ATX) na liečbu zápalových ochorení dýchacích ciest alebo fibrotických ochorení

---

(51) ***C07D 491/16*** (2006.01)
A61K 31/519 (2006.01)
A61K 31/52 (2006.01)
C07D 491/12 (2006.01)
C07D 491/18 (2006.01)
C07D 498/18 (2006.01)
(11) E 44154
(96) 16821872.5, 5.7.2016
(97) 3319969, 3.4.2024
(30) 201562188846 P, 6.7.2015, US
201562218672 P, 15.9.2015, US
(45) 10.7.2024
(73) Turning Point Therapeutics, Inc., San Diego, CA, US;
(72) CUI Jingrong J., San Diego, California, US;
ROGERS Evan W., San Diego, California, US;
(74) PATENTSERVIS Bratislava, akciová spoločnosť, Bratislava-Rača, SK;
(86) PCT/US2016/040972
(87) WO 2017/007759
(54) Diaryl-makrocyklický polymorf

---

(51) ***C07D 498/18*** (2006.01)
A61P 3/04 (2006.01)
A61K 31/436 (2006.01)
A61P 9/10 (2006.01)
A61P 9/12 (2006.01)
A61P 11/00 (2006.01)
A61P 13/12 (2006.01)
A61P 19/00 (2006.01)
A61P 19/02 (2006.01)
A61P 19/10 (2006.01)
A61P 25/02 (2006.01)
A61P 25/16 (2006.01)
A61P 25/28 (2006.01)
A61P 35/00 (2006.01)
A61P 37/00 (2006.01)
(11) E 44110
(96) 20717312.1, 25.3.2020
(97) 3947392, 28.2.2024
(30) 201962824190 P, 26.3.2019, US
(45) 10.7.2024
(73) Novartis AG, Basel, CH;
(72) BONAZZI Simone, Cambridge, Massachusetts, US;
CONNOLLY Michael, Cambridge, Massachusetts, US;
GLASS David J., Cortland Manor, New York, US;
PATTERSON Andrew W., Cambridge, Massachusetts, US;
SHAVLAKADZE Tea, Cambridge, Massachusetts, US;
(74) HÖRMANN & PARTNERS s.r.o., Bratislava-Nové Mesto, SK;
(86) PCT/IB2020/052825
(87) WO 2020/194209
(54) Deriváty rapamycínu obsahujúce izotiazolidín-1,1-dioxid a 1,4-bután-sultón a ich použitie

---

(51) ***C07F 9/6558*** (2006.01)
C07F 9/6561 (2006.01)
A61P 21/00 (2006.01)
(11) E 44116
(96) 17731337.6, 24.5.2017
(97) 3464306, 27.3.2024
(30) 201662340953 P, 24.5.2016, US
201662357134 P, 30.6.2016, US
(45) 10.7.2024
(73) Sarepta Therapeutics, Inc., Cambridge, MA, US;
(72) CAI Bao, Cambridge MA, US;
MARTINI Mitchell, Cambridge MA, US;
SHIMABUKU Ross, Cambridge MA, US;
THOMAS Katie, Cambridge MA, US;
(74) HAVEL & PARTNERS s.r.o., advokátska kancelária, Bratislava-Staré Mesto, SK;
(86) PCT/US2017/034284
(87) WO 2017/205513
(54) Spôsoby prípravy fosforodiamidátových morfolínových oligomérov

---

(51) ***C07J 41/00*** (2006.01)
C07J 43/00 (2006.01)
A61K 31/58 (2006.01)
A61K 31/566 (2006.01)
A61P 5/32 (2006.01)
(11) E 44134
(96) 18733926.2, 7.6.2018
(97) 3634975, 28.2.2024
(30) 20175530, 8.6.2017, FI
(45) 10.7.2024
(73) Organon R&D Finland Ltd, Turku, FI;
(72) HIRVELÄ Leena, Turku, FI;
HAKOLA Marjo, Turku, FI;
LINNANEN Tero, Naantali, FI;
KOSKIMIES Pasi, Turku, FI;
STJERNSCHANTZ Camilla, Turku, FI;
(74) FAJNOR IP s. r. o., Bratislava-Petržalka, SK;
(86) PCT/FI2018/050427
(87) WO 2018/224736
(54) 17-oxímy 15.beta.-[3-propánamido]-substituovaných estra-1,3,5(10)-trién-17-ónov na použitie na inhibíciu 17.beta.-hydroxysteroid dehydrogenáz

---

(51) ***C07K 14/015*** (2006.01)
C12N 15/35 (2006.01)
C12N 15/864 (2006.01)
A61K 35/76 (2015.01)
A61K 48/00 (2006.01)

C12N 5/10 (2006.01)
C07K 16/18 (2006.01)
C07K 16/28 (2006.01)
(11) E 44142
(96) 18749635.1, 27.6.2018
(97) 3645551, 13.3.2024
(30) 201762525704 P, 27.6.2017, US
(45) 10.7.2024
(73) Regeneron Pharmaceuticals, Inc., Tarrytown, NY, US;
(72) KYRATSOUS Christos, Tarrytown, New York, US;
MURPHY Andrew J., Tarrytown, New York, US;
WANG Cheng, Beijing, CN;
SABIN Leah, Tarrytown, New York, US;
(74) HAVEL & PARTNERS s.r.o., advokátska kancelária, Bratislava-Staré Mesto, SK;
(86) PCT/US2018/039874
(87) WO 2019/006043
(54) Rekombinantné vírusové vektory s modifikovaným tropizmom a ich použitie na cielené zavádzanie genetického materiálu do ľudských buniek

---

(51) ***C07K 14/435*** (2006.01)
(11) E 44149
(96) 20206702.1, 12.9.2013
(97) 3835310, 20.3.2024
(30) 201261700697 P, 13.9.2012, US
201361780005 P, 13.3.2013, US
(45) 10.7.2024
(62) 13767190.5
(73) Bristol-Myers Squibb Company, Princeton, NJ, US;
(72) CLOAD Sharon, Cambridge, MA, US;
ENGLE Linda, Framingham, MA, US;
LIPOVSEK Dasa, Princeton, NJ, US;
MADIREDDI Malavi, Pennington, NJ, US;
RAKESTRAW Ginger Chao, Somerville, MA, US;
SWAIN Joanna F., Concord, MA, US;
ZHAO Wenjun, Pennington, NJ, US;
WEI Hui, Princeton, NJ, US;
YAMNIUK Aaron P., Princeton, NJ, US;
KOZHICH Alexander T., Princeton, NJ, US;
RAMAMURTHY Vidhyashankar, Bangalore, IN;
CORBETT Martin J., Princeton, NJ, US;
KRYSTEK Stanley Richard Jr., Princeton, NJ, US;
(74) PATENTSERVIS Bratislava, akciová spoločnosť, Bratislava-Rača, SK;
(54) Proteíny skeletovej domény založené na fibronektíne viažuce myostatín

---

(51) ***C07K 16/30*** (2006.01)
A61K 31/4745 (2006.01)
A61K 47/68 (2017.01)
(11) E 44073
(96) 19724824.8, 17.5.2019
(97) 3794042, 27.3.2024
(30) 18173253, 18.5.2018, EP
(45) 10.7.2024
(73) Daiichi Sankyo Co., Ltd., Chuo-ku Tokyo, JP;
(72) GELLERT Johanna, Berlin, DE;
FLECHNER Anke, Berlin, DE;
WEIGELT Doreen, Berlin, DE;
DANIELCZYK Antje, Berlin, DE;
NAGASE Akiko, Tokyo, JP;
(74) PATENTSERVIS Bratislava, akciová spoločnosť, Bratislava - mestská časť Rača, SK;
(86) PCT/EP2019/062758
(87) WO 2019/219891
(54) Anti-MUC1 exatekan konjugát protilátka-liečivo

---

(51) ***C08F 265/06*** (2006.01)
C09J 4/06 (2006.01)
C09J 151/00 (2006.01)
C09J 153/02 (2006.01)
(11) E 44137
(96) 19740593.9, 23.7.2019
(97) 3827036, 6.3.2024
(30) 1856878, 24.7.2018, FR
(45) 10.7.2024
(73) Jacret, Le Thillay, FR;
(72) DAVID Régis, Ermont, FR;
(74) HAVEL & PARTNERS s.r.o., advokátska kancelária, Bratislava-Staré Mesto, SK;
(86) PCT/EP2019/069781
(87) WO 2020/020877
(54) Kompozícia pre štrukturálne lepidlo

---

(51) ***C08J 11/16*** (2006.01)
(11) E 44153
(96) 21730486.4, 25.5.2021
(97) 3973015, 10.4.2024
(30) 102020123772, 11.9.2020, DE
(45) 10.7.2024
(73) RITTEC Umwelttechnik GmbH, Lüneburg, DE;
(72) BIERMANN Lars, Braunschweig, DE;
BREPOHL Esther, Braunschweig, DE;
EICHERT Carsten, Reppenstedt-Dachtmissen, DE;
MÜLLER Clemens, Braunschweig, DE;
SALIKOV Vitalij, Seevetal, DE;
SCHOLL Stephan, Braunschweig, DE;
(74) ŽOVICOVÁ & ŽOVIC IP, s. r. o., Bratislava-Ružinov, SK;
(86) PCT/EP2021/063917
(87) WO 2022/033735
(54) Spôsob výroby zmesi z recyklovanej kyseliny tereftalovej a izoftalovej

---

(51) ***C10G 45/58*** (2006.01)
C07C 1/22 (2006.01)
C07C 45/41 (2006.01)
C07C 45/45 (2006.01)
C07C 45/48 (2006.01)
C07C 49/04 (2006.01)
C10G 3/00 (2006.01)
C10M 169/04 (2006.01)
C10M 105/04 (2006.01)
C10L 1/08 (2006.01)
C10N 20/02 (2006.01)
C10N 20/00 (2006.01)
C10N 30/02 (2006.01)
C10N 30/08 (2006.01)
C10N 30/00 (2006.01)
C10N 70/00 (2006.01)

(11) **E 44051**
(96) 21174500.5, 15.6.2018
(97) 3885422, 21.2.2024
(30) 20175569, 19.6.2017, FI
20175780, 31.8.2017, FI
20175781, 31.8.2017, FI
20175782, 31.8.2017, FI
20176095, 7.12.2017, FI
(45) 10.7.2024
(62) 18732055.1
(73) Neste Oyj, Espoo, FI;
(72) TOPPINEN Sami, Porvoo, FI;
NURMI Pekka, Porvoo, FI;
(74) ROTT & RÚŽIČKA, Patentová, známková a právna kancelária, s. r. o., Bratislava-Staré Mesto, SK;
(54) **Spôsob výroby základového oleja z obnoviteľných zdrojov**

---

(51) ***C12C 1/027*** (2006.01)
C12C 1/047 (2006.01)
C12C 1/125 (2006.01)
C12C 1/18 (2006.01)
C12C 7/00 (2006.01)
C12C 7/01 (2006.01)
C12C 7/04 (2006.01)
(11) **E 44139**
(96) 18833054.2, 21.12.2018
(97) 3732280, 27.3.2024
(30) 17210963, 28.12.2017, EP
(45) 10.7.2024
(73) Carlsberg A/S, Copenhagen V, DK;
(72) KNUDSEN Søren, København V, DK;
LOK Finn, København V, DK;
KRUCEWICZ Katarzyna, København V, DK;
THOMSEN Hanne, København V, DK;
MARRI Lucia, København V, DK;
WENDT Toni, København V, DK;
HARHOLT Jesper, København V, DK;
(74) Zathurecka INPARTNERS GROUP s.r.o., Banská Bystrica, SK;
(86) PCT/EP2018/086702
(87) WO 2019/129731
(54) **Rýchle spôsoby na prípravu obilných extraktov**

---

(51) ***C12N 5/0775*** (2010.01)
A61K 35/28 (2015.01)
A61P 9/10 (2006.01)
(11) **E 44035**
(96) 19791361.9, 27.8.2019
(97) 4022039, 3.4.2024
(45) 10.7.2024
(73) CELLIN TECHNOLOGIES OÜ, Tallinn, EE;
Taastava Kirurgia Kliinik AS, Tallinn, EE;
(72) LOOG Andrus, Keila, EE;
KAZANTSEVA Jekaterina, Tallinn, EE;
VASAR Olavi, Kangru, Kiili vald, EE;
MEREN Tiit, Ilmandu küla, Harku vald, EE;
VASAR Triin, Peetri alevik, Rae vald, EE;
RAIK Mart, Tallinn, EE;
(74) HÖRMANN & PARTNERS s.r.o., Bratislava-Nové Mesto, SK;
(86) PCT/IB2019/057182
(87) WO 2021/038275
(54) **Aktivované mezenchymálne kmeňové bunky na použitie na liečenie končatinovej ischémie**

---

(51) ***C12N 5/0783*** (2010.01)
A61K 35/17 (2015.01)
(11) **E 44047**
(96) 17798045.5, 26.10.2017
(97) 3532607, 31.1.2024
(30) 201662413387 P, 26.10.2016, US
201662413283 P, 26.10.2016, US
201662415452 P, 31.10.2016, US
(45) 10.7.2024
(73) Iovance Biotherapeutics, Inc., San Carlos, CA, US;
(72) FRANK Ian, Tampa FL, US;
LOTZE Michael T., Pittsburgh PA, US;
(74) ŽOVICOVÁ & ŽOVIC IP, s. r. o., Bratislava-Ružinov, SK;
(86) PCT/US2017/058610
(87) WO 2018/081473
(54) **Restimulácia kryokonzervovaných lymfocytov infiltrujúcich nádor**

---

(51) ***C12N 15/113*** (2010.01)
C12N 15/88 (2006.01)
C12N 9/22 (2006.01)
A61K 9/127 (2006.01)
A61K 31/7088 (2006.01)
(11) **E 44066**
(96) 18800355.2, 28.9.2018
(97) 3688162, 6.3.2024
(30) 201762566240 P, 29.9.2017, US
(45) 10.7.2024
(73) Intellia Therapeutics, Inc., Cambridge, MA, US;
(72) WOOD Kristy M., Wellesley, MA, US;
GARDNER Noah Paul, Holden, MA, US;
SHAH Ruchi Rudraprasad, Framingham, MA, US;
SCULLY Stephen S., Belmont, MA, US;
MAJZOUB Ramsey, Boston, MA, US;
(74) Zathurecka INPARTNERS GROUP s.r.o., Banská Bystrica, SK;
(86) PCT/US2018/053559
(87) WO 2019/067992
(54) **Formulácie**

---

(51) ***C12N 15/113*** (2010.01)
A61K 31/712 (2006.01)
A61K 31/7125 (2006.01)
A61K 31/7115 (2006.01)
A61P 25/28 (2006.01)
(11) **E 44133**
(96) 16823350.0, 19.12.2016
(97) 3394259, 28.2.2024
(30) 201562270165 P, 21.12.2015, US
(45) 10.7.2024
(73) Novartis AG, Basel, CH;
(72) POLYDORO OFENGEIM Manuela, Cambridge, MA, US;
WEILER Jan, Cambridge, MA, US;

(74) HAVEL & PARTNERS s.r.o., advokátska kancelária, Bratislava-Staré Mesto, SK;
(86) PCT/IB2016/057794
(87) WO 2017/109679
(54) Kompozície a spôsoby na zníženie expresie TAU

---

(51) ***C21D 1/19*** (2006.01)
C21D 1/25 (2006.01)
C21D 1/26 (2006.01)
C21D 6/00 (2006.01)
C21D 9/46 (2006.01)
C21D 9/00 (2006.01)
C22C 38/00 (2006.01)
C22C 38/02 (2006.01)
C22C 38/04 (2006.01)
C22C 38/06 (2006.01)
C22C 38/34 (2006.01)
C22C 38/42 (2006.01)
C22C 38/44 (2006.01)
C22C 38/46 (2006.01)
C22C 38/48 (2006.01)
C22C 38/50 (2006.01)
C22C 38/54 (2006.01)
C22C 38/58 (2006.01)
C23C 2/00 (2006.01)
C23C 2/02 (2006.01)
C21D 9/573 (2006.01)
C21D 11/00 (2006.01)
(11) E 44103
(96) 15762727.4, 23.7.2015
(97) 3175005, 20.3.2024
(30) PCT/IB2014/002342, 30.7.2014, WO
(45) 10.7.2024
(73) ArcelorMittal, Luxembourg, LU;
(72) ARLAZAROV Artem, Maizieres-les-Metz Cedex, FR;
(74) MAJLINGOVÁ & PARTNERS, s. r. o., Bratislava-Petržalka, SK;
(86) PCT/IB2015/055580
(87) WO 2016/016779
(54) Spôsob výroby vysoko pevného oceľového dielu

---

(51) ***C21D 1/64*** (2006.01)
C21D 9/573 (2006.01)
(11) E 44119
(96) 20747149.1, 29.7.2020
(97) 4010504, 20.3.2024
(30) PCT/IB2019/056684, 6.8.2019, WO
(45) 10.7.2024
(73) ArcelorMittal, Luxembourg, LU;
(72) HAMIDE Makhlouf, Thionville, FR;
(74) MAJLINGOVÁ & PARTNERS, s. r. o., Bratislava-Petržalka, SK;
(86) PCT/IB2020/057132
(87) WO 2021/024096
(54) Zariadenie na ochladzovanie oceľového pásu

---

(51) ***C22B 1/00*** (2006.01)
C22B 3/20 (2006.01)
C22B 7/00 (2006.01)
C22B 3/00 (2006.01)
C22B 26/12 (2006.01)
C22B 47/00 (2006.01)
C22B 3/44 (2006.01)
(11) E 44125
(96) 20719981.1, 14.4.2020
(97) 3956487, 28.2.2024
(30) 1950468, 15.4.2019, SE
(45) 10.7.2024
(73) Northvolt AB, Stockholm, SE;
(72) ALEMRAJABI Mahmood, Stockholm, SE;
KARLSSON Ingrid, Stockholm, SE;
SJÖDAHL Ragnar, Stockholm, SE;
NEHRENHEIM Emma, Stockholm, SE;
PETRANIKOVA Martina, Göteborg, SE;
TUNSU Cristian, Göteborg, SE;
(74) Mgr. Jana Šuranová Traplová, advokátka, Bratislava-Rača, SK;
(86) PCT/EP2020/060487
(87) WO 2020/212363
(54) Spôsob opätovného získavania katódových materiálov pri recyklácii batérií

---

(51) ***C22B 13/02*** (2006.01)
C22B 15/00 (2006.01)
C22B 15/06 (2006.01)
C22B 25/02 (2006.01)
C22B 7/00 (2006.01)
(11) E 44071
(96) 18814623.7, 11.12.2018
(97) 3724365, 27.3.2024
(30) 17207372, 14.12.2017, EP
(45) 10.7.2024
(73) AURUBIS BEERSE, Beerse, BE;
(72) COLETTI Bert, Beerse, BE;
GORIS Jan Dirk A., Beerse, BE;
DE VISSCHER Yves, Beerse, BE;
GEENEN Charles, Beerse, BE;
GUNS Walter, Beerse, BE;
MOLLEN Niko, Beerse, BE;
SMETS Steven, Beerse, BE;
BREUGELMANS Andy, Beerse, BE;
(74) HÖRMANN & PARTNERS s.r.o., Bratislava - mestská časť Nové Mesto, SK;
(86) PCT/EP2018/084393
(87) WO 2019/115543
(54) Zlepšený spôsob výroby medi

---

(51) ***C25C 3/08*** (2006.01)
B32B 18/00 (2006.01)
C04B 35/528 (2006.01)
C04B 35/626 (2006.01)
C04B 35/634 (2006.01)
(11) E 44131
(96) 20725638.9, 30.4.2020
(97) 4143368, 13.3.2024
(45) 10.7.2024
(73) Norsk Hydro ASA, Oslo, NO;
(72) SUNDHEIM JENSEN Morten, Skien, NO;
(74) Zivko Mijatovic and Partners s. r. o., Bratislava, SK;
(86) PCT/EP2020/062030

(87) WO 2021/219222
(54) Katódové bloky na elektrolýzu hliníka a spôsob ich výroby

---

(51) ***D01F 8/14*** (2006.01)
D01F 6/62 (2006.01)
D01F 6/92 (2006.01)
D04H 1/42 (2012.01)
D04H 1/435 (2012.01)
D21H 13/24 (2006.01)
(11) E 44114
(96) 21700368.0, 6.1.2021
(97) 4087962, 13.3.2024
(30) 20151275, 10.1.2020, EP
(45) 10.7.2024
(73) Indorama Ventures Fibers Germany GmbH, Bobingen, DE;
(72) DAHRINGER Jörg, Bobingen, DE;
KLANERT Michael, Schwabmünchen, DE;
ENGELHARDT Peter, Augsburg, DE;
(74) ŽOVICOVÁ & ŽOVIC IP, s. r. o., Bratislava-Ružinov, SK;
(86) PCT/EP2021/050119
(87) WO 2021/140115
(54) Biologicky odbúrateľné polymérové vlákno z obnoviteľných surovín

---

(51) ***D04H 1/48*** (2012.01)
D04H 1/66 (2012.01)
D04H 1/68 (2012.01)
F02B 77/11 (2006.01)
(11) E 44091
(96) 19853293.9, 22.10.2019
(97) 3902989, 20.3.2024
(30) 201821007, 28.12.2018, TR
201913785, 11.9.2019, TR
(45) 10.7.2024
(73) Hassan Tekstil Sanayi Ve Ticaret A.S., Esenyurt/ Istanbul, TR;
(72) SISMAN Ahmet, Esenyurt/ Istanbul, TR;
(74) Zathurecka INPARTNERS GROUP s.r.o., Banská Bystrica, SK;
(86) PCT/TR2019/050887
(87) WO 2020/139235
(54) Spôsob výroby tkaniny netkanej textílie používanej ako izolačný materiál kapoty motora

---

(51) ***D04H 1/587*** (2012.01)
D04H 1/64 (2012.01)
D04H 1/4218 (2012.01)
C08K 5/053 (2006.01)
C08K 5/092 (2006.01)
C09D 133/02 (2006.01)
(11) E 44076
(96) 18865465.1, 9.10.2018
(97) 3695040, 20.3.2024
(30) 201762569775 P, 9.10.2017, US
(45) 10.7.2024
(73) Owens Corning Intellectual Capital, LLC, Toledo, OH, US;
(72) ZHANG Xiujuan, New Albany Ohio, US;
MUELLER Gert, New Albany Ohio, US;
SMITH Kendel, Westerville Ohio, US;
(74) HÖRMANN & PARTNERS s.r.o., Bratislava - mestská časť Nové Mesto, SK;
(86) PCT/US2018/054907
(87) WO 2019/074865
(54) Vodné kompozície spojiva

---

(51) ***D21F 1/00*** (2006.01)
D03D 11/00 (2006.01)
D03D 3/04 (2006.01)
(11) E 44038
(96) 19751104.1, 4.2.2019
(97) 3752671, 3.4.2024
(30) 201862629348 P, 12.2.2018, US
(45) 10.7.2024
(73) Huyck Licensco Inc., Youngsville, North Carolina, US;
(72) WARD Kevin, Coldbrook, Nova Scotia, CA;
(74) Mgr. Jana Šuranová Traplová, advokátka, Bratislava-Rača, SK;
(86) PCT/US2019/016463
(87) WO 2019/156917
(54) Viacvrstvová papierenská tvarovacia tkanina s pomocnými spodnými vláknami pre pozdĺžne spracovanie

---

(51) ***D21H 21/34*** (2006.01)
B32B 3/12 (2006.01)
B32B 9/06 (2006.01)
B32B 15/12 (2006.01)
B32B 15/20 (2006.01)
B32B 29/08 (2006.01)
D21H 27/30 (2006.01)
(11) E 44138
(96) 20723301.6, 23.4.2020
(97) 3959377, 13.3.2024
(30) 1950497, 23.4.2019, SE
(45) 10.7.2024
(73) Re-Board Technology AB, Norrköping, SE;
(72) REDIN Erik Gustaf, Lidingö, SE;
(74) Zathurecka INPARTNERS GROUP s.r.o., Banská Bystrica, SK;
(86) PCT/EP2020/061339
(87) WO 2020/216846
(54) Nehorľavá doska

---

(51) ***E04B 2/96*** (2006.01)
(11) E 44087
(96) 21161261.9, 8.3.2021
(97) 3907340, 13.3.2024
(30) 102020111975, 4.5.2020, DE
(45) 10.7.2024
(73) SCHÜCO International KG, Bielefeld, DE;
(72) NIESTROJ Peter, Enger, DE;
(74) TOMEŠ – Patentová a známková kancelária, s. r. o., Bratislava-Dúbravka, SK;
(54) Tesniaci profil a stĺpikovo-priečniková konštrukcia

(51) ***E05B 47/00*** (2006.01)
E05B 19/00 (2006.01)
(11) **E 44146**
(96) 20729230.1, 19.4.2020
(97) 3963153, 24.4.2024
(30) 26625819, 28.4.2019, IL
(45) 10.7.2024
(73) Mul-T-Lock Technologies Ltd., Yavne, IL;
(72) BEN-AHARON Effi, Hod HaSharon, IL;
BORTMAN Asaf, Yavne, IL;
(74) Zivko Mijatovic and Partners s. r. o., Bratislava, SK;
(86) PCT/IL2020/050457
(87) WO 2020/222224
(54) **Otočný magnetický kombinačný prvok kľúča**

---

(51) ***E05B 79/02*** (2014.01)
E05B 85/04 (2014.01)
(11) **E 44105**
(96) 21215823.2, 20.12.2021
(97) 4015744, 17.1.2024
(30) 2013784, 21.12.2020, FR
(45) 10.7.2024
(73) Defta, Chessy, FR;
(72) POYER Bertrand, Roissy en Brie, FR;
(74) MAJLINGOVÁ & PARTNERS, s. r. o., Bratislava-Petržalka, SK;
(54) **Zámková západka dverí motorového vozidla a spôsob jej inštalácie**

---

(51) ***E05F 3/10*** (2006.01)
E05F 3/12 (2006.01)
F16K 15/04 (2006.01)
(11) **E 44036**
(96) 22205204.5, 3.11.2022
(97) 4180608, 13.3.2024
(30) 102021129628, 15.11.2021, DE
(45) 10.7.2024
(73) Gretsch-Unitas GmbH Baubeschläge, Ditzingen, DE;
(72) Pugin Vladimir, Wörth, DE;
(74) ROTT & RÚŽIČKA, Patentová, známková a právna kancelária, s. r. o., Bratislava-Staré Mesto, SK;
(54) **Samočinný zatvárač dverí**

---

(51) ***F02B 77/11*** (2006.01)
F02B 77/13 (2006.01)
B60R 13/08 (2006.01)
(11) **E 44086**
(96) 18910737.8, 20.3.2018
(97) 3768957, 14.2.2024
(45) 10.7.2024
(73) Lydall Performance Materials (US), Inc., Lancaster, PA, US;
(72) DEATS Mary C., Macungie, PA, US;
(74) ŽOVICOVÁ & ŽOVIC IP, s. r. o., Bratislava-Ružinov, SK;
(86) PCT/US2018/023226
(87) WO 2019/182561
(54) **Tepelnoakustická bariéra s vysokou tepelnou odolnosťou, nízkou dymivosťou a slabým zápachom**

---

(51) ***F04C 23/00*** (2006.01)
F04B 39/12 (2006.01)
H01R 13/533 (2006.01)
F04C 29/00 (2006.01)
F04B 35/04 (2006.01)
(11) **E 44037**
(96) 21734324.3, 18.6.2021
(97) 4168674, 6.3.2024
(30) 20180802, 18.6.2020, EP
(45) 10.7.2024
(73) Motor Competence Center Holding Flensburg GmbH, Flensburg, DE;
(72) HOMUTH Dirk, Plön, DE;
(74) ROTT & RÚŽIČKA, Patentová, známková a právna kancelária, s. r. o., Bratislava-Staré Mesto, SK;
(86) PCT/EP2021/066671
(87) WO 2021/255265
(54) **Elektrický kompresor s hermetickým konektorom**

---

(51) ***F04C 28/00*** (2006.01)
F04B 49/00 (2006.01)
F04B 49/06 (2006.01)
F25B 49/02 (2006.01)
H02M 1/00 (2006.01)
(11) **E 44049**
(96) 16275170.5, 1.12.2016
(97) 3312425, 14.2.2024
(30) 102016024765, 24.10.2016, BR
(45) 10.7.2024
(73) Embraco Indústria de Compressores e Soluções em Refrigeração Ltda., Joinville, SC, BR;
(72) Zanelato Marcelo, Joinville-SC, BR;
Valerio Cristiano Candido, Joinville-SC, BR;
(74) ROTT & RÚŽIČKA, Patentová, známková a právna kancelária, s. r. o., Bratislava-Staré Mesto, SK;
(54) **Systém a spôsob napájania a ovládania kompresora s variabilnou kapacitou a chladiča zahŕňajúceho kompresor s variabilnou kapacitou**

---

(51) ***F04D 7/08*** (2006.01)
F04D 9/00 (2006.01)
F04D 13/04 (2006.01)
F04D 29/42 (2006.01)
F04D 29/58 (2006.01)
G21C 15/18 (2006.01)
G21C 15/243 (2006.01)
(11) **E 44099**
(96) 21733050.5, 7.6.2021
(97) 4158200, 17.4.2024
(30) 20200341, 12.6.2020, CZ
(45) 10.7.2024
(73) Centrum Hydraulickeho Vyzkumu Spol. s R.O., Lutin, CZ;
(72) KOMAREK Martin, Pteni, CZ;
VYROUBAL Michal, Olomouc, CZ;
SOUKAL Jiri, Olomouc, CZ;
ZAVADIL Lukas, Unicov, CZ;
(74) MAJLINGOVÁ & PARTNERS, s. r. o., Bratislava-Petržalka, SK;
(86) PCT/CZ2021/050061

(87) WO 2021/249584
(54) Turbočerpadlo a systém dlhodobého odvodu tepla z hermetickej zóny obsahujúcej toto turbočerpadlo

---

(51) ***F16D 65/12*** (2006.01)
B61H 5/00 (2006.01)
F16D 65/02 (2006.01)
(11) E 44129
(96) 21203108.2, 18.10.2021
(97) 4006374, 17.4.2024
(30) 202000222, 30.11.2020, SI
(45) 10.7.2024
(73) Kovis, d.o.o., Brezice, SI;
(72) GRIVC Uros, Sevnica, SI;
(74) Kapa Beta, s. r. o., Nová Dubnica, SK;
(54) Jednodielny brzdový kotúč pre koľajové vozidlá

---

(51) ***F17C 3/08*** (2006.01)
F17C 9/00 (2006.01)
(11) E 44054
(96) 21177982.2, 7.6.2021
(97) 3922899, 20.3.2024
(30) 202063036560 P, 9.6.2020, US
(45) 10.7.2024
(73) Chart Inc., Ball Ground, GA, US;
(72) SPINKA Martin, Ball Ground, GA, US;
KUBICA Jan, Ball Ground, GA, US;
(74) Zivko Mijatovic and Partners s. r. o., Bratislava, SK;
(54) Systém vydávania kryogénnej kvapaliny s regulovaním tepla

---

(51) ***F24F 13/02*** (2006.01)
F24F 13/08 (2006.01)
F24F 13/32 (2006.01)
F24F 12/00 (2006.01)
F16L 41/02 (2006.01)
F16L 55/09 (2006.01)
(11) E 44079
(96) 20206096.8, 6.11.2020
(97) 3995748, 17.4.2024
(45) 10.7.2024
(73) Hoval Aktiengesellschaft, Vaduz, LI;
(72) MERHAR Thomas, Schaan, LI;
BENVENUTI Thomas, Hard, AT;
GABATHULER Ronny, Frümsen, CH;
(74) HÖRMANN & PARTNERS s.r.o., Bratislava - mestská časť Nové Mesto, SK;
(54) Systém vetrania miestnosti

---

(51) ***F42B 12/18*** (2006.01)
F42B 12/10 (2006.01)
F42B 12/16 (2006.01)
(11) E 44101
(96) 18705814.4, 31.1.2018
(97) 3714229, 28.2.2024
(30) 390317, 8.11.2017, BG
(45) 10.7.2024
(73) Transmobil Ltd, Sofia, BG;
Petkov Stancho Petkov, Sopot, BG;
(72) PETKOV Stancho Petkov, Sopot, BG;
(74) ŽOVICOVÁ & ŽOVIC IP, s. r. o., Bratislava-Ružinov, SK;
(86) PCT/BG2018/000008
(87) WO 2019/090399
(54) Tandemová kumulatívna strela

---

(51) ***G01B 11/275*** (2006.01)
G01S 7/40 (2006.01)
G01S 13/931 (2020.01)
(11) E 44063
(96) 19796115.4, 30.4.2019
(97) 3788341, 7.2.2024
(30) 201862664323 P, 30.4.2018, US
201962798268 P, 29.1.2019, US
(45) 10.7.2024
(73) BPG Sales and Technology Investments, LLC, Ada, MI, US;
(72) LAWRENCE Jon D., Corvallis, Oregon, US;
JEFFERIES Ryan M., Grand Rapids, Michigan, US;
NELSON Nicholas R., Grand Rapids, Michigan, US;
(74) HÖRMANN & PARTNERS s.r.o., Bratislava-Nové Mesto, SK;
(86) PCT/IB2019/053547
(87) WO 2019/211756
(54) Zarovnávanie vozidla na kalibráciu senzorov

---

(51) ***G01C 7/04*** (2006.01)
B60W 40/06 (2012.01)
G01B 21/30 (2006.01)
E01C 23/01 (2006.01)
B60W 50/00 (2006.01)
(11) E 44109
(96) 21216508.8, 22.2.2017
(97) 4008994, 20.3.2024
(30) 201601207, 22.2.2016, ZA
(45) 10.7.2024
(62) 17710798.4
(73) Tracker Connect (PTY) Limited, Johannesburg, ZA;
(72) WESSELS Illezé, Pretoria, ZA;
WESSELS Carel Lourens, Pretoria, ZA;
STEYN Wynand Jacobus Van Der Merwe, Pretoria, ZA;
(74) Zivko Mijatovic and Partners s. r. o., Bratislava, SK;
(54) Spôsob a systém monitorovania vozovky

---

(51) ***G01F 23/16*** (2006.01)
G01F 23/22 (2006.01)
F17C 13/02 (2006.01)
F17C 13/08 (2006.01)
(11) E 44127
(96) 21716595.0, 29.3.2021
(97) 4127615, 1.5.2024
(30) 20020152, 2.4.2020, EP
(45) 10.7.2024
(73) Linde GmbH, Pullach, DE;
(72) AIGNER Herbert, Reut-Taubenbach, DE;
SCHÖNBERGER Manfred, Tacherting, DE;
(74) Kapa Beta, s. r. o., Nová Dubnica, SK;
(86) PCT/EP2021/025118

(87) WO 2021/197668
(54) Skladovacia nádrž na kvapalný vodík s indikátorom výšky hladiny

---

(51) ***G01N 21/84*** (2006.01)
(11) E 44065
(96) 13706315.2, 24.1.2013
(97) 2807469, 27.3.2024
(30) 20120074, 24.1.2012, NO
(45) 10.7.2024
(73) Tomra Sorting AS, Asker, NO;
(72) BALTHASAR Dirk, Boppard, DE;
ONSRUD Ole, Rasta, NO;
(74) Mgr. Jana Šuranová Traplová, advokátka, Bratislava-Rača, SK;
(86) PCT/NO2013/000001
(87) WO 2013/115650
(54) Prístroj, systém a spôsob detekcie látky

---

(51) ***G01S 17/89*** (2020.01)
G01S 7/497 (2006.01)
(11) E 44132
(96) 13160306.0, 21.3.2013
(97) 2642315, 10.4.2024
(30) 202012003277 U, 22.3.2012, DE
(45) 10.7.2024
(73) iris-GmbH infrared & intelligent sensors, Berlin, DE;
(72) Niemann Kai-Uwe, Berlin, DE;
Bönick Rainer, Altgarz, DE;
(74) ROTT & RÚŽIČKA, Patentová, známková a právna kancelária, s. r. o., Bratislava-Staré Mesto, SK;
(54) Detekcia porúch signálu optického senzora spôsobených poškodeniami alebo zakrytiami

---

(51) ***G06Q 10/04*** (2023.01)
G06Q 50/04 (2012.01)
A41H 43/00 (2006.01)
B26D 5/00 (2006.01)
B26F 1/38 (2006.01)
(11) E 44151
(96) 21742455.5, 24.6.2021
(97) 4139859, 21.2.2024
(30) 2006825, 29.6.2020, FR
(45) 10.7.2024
(73) Lectra, Paris, FR;
(72) BODIVIT Stéphane, Cestas, FR;
JÉZÉQUEL Loïc, Gradignan, FR;
GUERRERO Christelle, Cestas, FR;
(74) Zathurecka INPARTNERS GROUP s.r.o., Banská Bystrica, SK;
(86) PCT/FR2021/051159
(87) WO 2022/003277
(54) Spôsob a systém na automatické rezanie dielov z pružného materiálu baleného v role

---

(51) ***G10L 19/06*** (2013.01)
G10L 25/12 (2013.01)
(11) E 44155
(96) 18205457.7, 16.4.2015
(97) 3471095, 1.5.2024
(30) 2014090781, 25.4.2014, JP
(45) 10.7.2024
(62) 15783059.7
(73) NTT DOCOMO, INC., Chiyoda-ku Tokyo, JP;
(72) NAKA Nobuhiko, Chiyoda-ku, Tokyo, JP;
RUOPPILA Vesa, Nuremberg, DE;
(74) HÖRMANN & PARTNERS s.r.o., Bratislava-Nové Mesto, SK;
(54) Zariadenie na konverziu koeficientov lineárnej predikcie a metóda konverzie koeficientov lineárnej predikcie

---

(51) ***G21C 9/06*** (2006.01)
G21C 13/02 (2006.01)
G21C 19/317 (2006.01)
(11) E 44143
(96) 17885442.8, 25.12.2017
(97) 3719813, 14.2.2024
(30) 2017141801, 30.11.2017, RU
(45) 10.7.2024
(73) Joint Stock Company "Rosenergoatom", Moscow, RU;
Joint Stock Company "Science and Innovations", Moscow, RU;
(72) IVANOV Anatoliy Semenovich, Snezhinsk Chelyabinskaya obl., RU;
SIMONENKO Vadim Aleksandrovich, Snezhinsk Chelyabinskaya obl., RU;
LAVRENYUK Ivan Vladimirovich, Snezhinsk Chelyabinskaya obl., RU;
BEZGODOV Evgeniy Vital'evich, Snezhinsk Chelyabinskaya obl., RU;
PASYUKOV Sergey Dmitrievich, Snezhinsk Chelyabinskaya obl., RU;
UL'YANOV Sergey Mikhailovich, Snezhinsk Chelyabinskaya obl., RU;
PAVLENKO Aleksandr Valerievich, Snezhinsk Chelyabinskaya obl., RU;
ANIKIN Nikolai Borisovich, Snezhinsk Chelyabinskaya obl., RU;
TYAKTEV Aleksandr Anatol'evich, Snezhinsk Chelyabinskaya obl., RU;
FEDYUSHKIN Viktor Nikolaevich, Snezhinsk Chelyabinskaya obl., RU;
POPOV Il'ya Aleksandrovich, Snezhinsk Chelyabinskaya obl., RU;
(74) HÖRMANN & PARTNERS s.r.o., Bratislava-Nové Mesto, SK;
(86) PCT/RU2017/000966
(87) WO 2019/108083
(54) Spôsob zaisťovania bezpečnosti pri výbuchu vodíka v jadrových elektrárňach

---

(51) ***G21C 17/025*** (2006.01)
G21C 19/303 (2006.01)
G21C 15/02 (2006.01)
G21C 15/247 (2006.01)
(11) E 44147
(96) 15805962.6, 11.6.2015
(97) 3163581, 17.1.2024
(30) 2014123858, 11.6.2014, RU

(45) 10.7.2024
(73) Joint Stock Company "Akme-Engineering", Moscow, RU;
(72) MARTYNOV Petr Nikiforovich, Obninsk Kaluzhskaya obl., RU;
IVANOV Konstantin Dmitrievich, Obninsk Kaluzhskaya obl., RU;
ASKHADULLIN Radomir Shamilievich, Obninsk Kaluzhskaya obl., RU;
STOROZHENKO Aleksey Nikolaevich, Obninsk Kaluzhskaya obl., RU;
SIMAKOV Andrey Alekseevich, Obninsk Kaluzhskaya obl., RU;
LEGKIH Aleksandr Urievich, Obninsk Kaluzhskaya obl., RU;
(74) HÖRMANN & PARTNERS s.r.o., Bratislava-Nové Mesto, SK;
(86) PCT/RU2015/000364
(87) WO 2015/190952
(54) Spôsob a zariadenie na regulovanie koncentrácie kyslíka v reaktorovom zariadení a zariadenie jadrového reaktora

---

(51) ***H01M 10/0567*** (2010.01)
H01M 4/131 (2010.01)
H01M 4/505 (2010.01)
H01M 4/525 (2010.01)
H01M 10/052 (2010.01)
H01M 4/50 (2010.01)
H01M 10/0525 (2010.01)
H01M 10/0568 (2010.01)
H01M 10/0569 (2010.01)
(11) E 44046
(96) 22160731.0, 7.8.2018
(97) 4030524, 7.2.2024
(30) 2017155379, 10.8.2017, JP
(45) 10.7.2024
(62) 18845244.5
(73) Mitsubishi Chemical Corporation, Tokyo, JP;
MU Ionic Solutions Corporation, Tokyo, JP;
(72) NISHIO Koichi, Tokyo, JP;
KIM Jungmin, Tokyo, JP;
(74) Mgr. Jana Šuranová Traplová, advokátka, Bratislava-Rača, SK;
(54) Sekundárne batérie s nevodným elektrolytom

---

(51) ***H01M 50/209*** (2021.01)
H01M 50/224 (2021.01)
H01M 50/262 (2021.01)
H01M 50/276 (2021.01)
(11) E 44085
(96) 19739866.2, 13.6.2019
(97) 3811434, 13.3.2024
(30) 102018120466, 22.8.2018, DE
(45) 10.7.2024
(73) GEDIA Gebrüder Dingerkus GmbH, Attendorn, DE;
(72) BÖHMER Andreas, Lennestadt, DE;
(74) HÖRMANN & PARTNERS s.r.o., Bratislava-Nové Mesto, SK;
(86) PCT/DE2019/100544
(87) WO 2020/038516
(54) Puzdro kvádrového tvaru

---

(51) ***H01M 50/211*** (2021.01)
H01M 10/04 (2006.01)
(11) E 44128
(96) 18729555.5, 22.5.2018
(97) 3635800, 3.4.2024
(30) 504802017, 8.6.2017, AT
(45) 10.7.2024
(73) AVL List GmbH, Graz, AT;
(72) OSWALD Christian, Graz, AT;
ALBRECHT Reinhard, Hart bei Graz, AT;
(74) BELEŠČÁK & PARTNERS, s.r.o., Piešťany, SK;
(86) PCT/AT2018/060102
(87) WO 2018/223167
(54) Spôsob inštalácie batériových článkov do puzdra ako aj vhodné inštalačné zariadenie

---

(51) ***H04L 67/12*** (2022.01)
H04L 67/025 (2022.01)
H04B 7/185 (2006.01)
(11) E 44098
(96) 07719182.3, 12.7.2007
(97) 2047617, 14.2.2024
(30) 2006903740, 12.7.2006, AU
2007902358, 4.5.2007, AU
(45) 10.7.2024
(73) Imprenditore Pty Limited, Armidale, NSW, AU;
(72) RICE Patrick, Armidale, NSW, AU;
(74) MAJLINGOVÁ & PARTNERS, s. r. o., Bratislava-Petržalka, SK;
(86) PCT/AU2007/000958
(87) WO 2008/006155
(54) Monitorovacie zariadenie a systém

---

(51) ***H04N 19/117*** (2014.01)
H04N 19/70 (2014.01)
H04N 19/82 (2014.01)
H04N 19/186 (2014.01)
H04N 19/61 (2014.01)
H04N 19/126 (2014.01)
H04N 19/98 (2014.01)
(11) E 44078
(96) 22175532.5, 14.6.2012
(97) 4075799, 10.4.2024
(30) 201161497045 P, 14.6.2011, US
(45) 10.7.2024
(62) 12800855.4
(73) LG Electronics Inc., Seoul-si, KR;
(72) Park Seoung Wook, Seoul, KR;
KIM Jung Sun, Seoul, KR;
Jeon Yong Joon, Seoul, KR;
Park Joon Young, Seoul, KR;
Jeon Byeong Moon, Seoul, KR;
Lim Jae Hyun, Seoul, KR;

(74) HÖRMANN & PARTNERS s.r.o., Bratislava - mestská časť Nové Mesto, SK;
(54) Zariadenie na kódovanie a dekódovanie obrazovej informácie

---

(51) ***H04N 19/182*** (2014.01)
H04N 19/593 (2014.01)
H04N 19/186 (2014.01)
H04N 19/105 (2014.01)
H04N 19/11 (2014.01)
H04N 19/176 (2014.01)
(11) E 44041
(96) 19907227.3, 10.12.2019
(97) 3907995, 21.2.2024
(30) 201910005667, 3.1.2019, CN
(45) 10.7.2024
(73) Huawei Technologies Co., Ltd., Longgang District, Shenzhen, Guangdong, CN;
(72) MA Xiang, Shenzhen, Guangdong, CN;
MU Fan, Shenzhen, Guangdong, CN;
ZHAO Yin, Shenzhen, Guangdong, CN;
YANG Haitao, Shenzhen, Guangdong, CN;
(74) Zathurecka INPARTNERS GROUP s.r.o., Banská Bystrica, SK;
(86) PCT/CN2019/124399
(87) WO 2020/140700
(54) Spôsob a zariadenie na predikciu chroma bloku

---

(51) ***H04N 19/463*** (2014.01)
H04N 19/50 (2014.01)
H04N 19/176 (2014.01)
H04N 19/61 (2014.01)
H04N 19/124 (2014.01)
H04N 19/436 (2014.01)
(11) E 44057
(96) 22187097.5, 27.2.2012
(97) 4114002, 10.4.2024
(30) 2011051267, 9.3.2011, JP
(45) 10.7.2024
(62) 12755119.0
(73) Canon Kabushiki Kaisha, Tokyo, JP;
(72) MAEDA Mitsuru, Toyko, JP;
(74) Zivko Mijatovic and Partners s. r. o., Bratislava, SK;
(54) Zariadenie kódujúce obraz, spôsob kódovania obrazu, príslušný program, zariadenie dekódujúce obraz, spôsob dekódovania obrazu a príslušný program

---

(51) ***H04N 19/50*** (2014.01)
H04N 19/14 (2014.01)
H04N 19/82 (2014.01)
H04N 19/105 (2014.01)
H04N 19/182 (2014.01)
H04N 19/593 (2014.01)
(11) E 44093
(96) 19898708.3, 23.12.2019
(97) 3881549, 6.3.2024
(30) 201862784345 P, 21.12.2018, US
(45) 10.7.2024
(73) HUAWEI TECHNOLOGIES CO., LTD., Shenzhen, Guangdong, CN;
(72) FILIPPOV Alexey Konstantinovich, Shenzhen, Guangdong, CN;
RUFITSKIY Vasily Alexeevich, Shenzhen, Guangdong, CN;
CHEN Jianle, Santa Clara, California, US;
(74) Zathurecka INPARTNERS GROUP s.r.o., Banská Bystrica, SK;
(86) PCT/RU2019/050253
(87) WO 2020/130889
(54) Spôsob a prístroj na obmedzenia na úrovni bloku závislé od režimu a veľkosti

---

(51) ***H04N 19/51*** (2014.01)
H04N 19/513 (2014.01)
H04N 19/537 (2014.01)
H04N 19/523 (2014.01)
H04N 19/54 (2014.01)
(11) E 44095
(96) 16820779.3, 29.6.2016
(97) 3306934, 6.3.2024
(30) 201510391765, 3.7.2015, CN
(45) 10.7.2024
(73) Huawei Technologies Co., Ltd., Longgang District Shenzhen, Guangdong, CN;
(72) LIN Sixin, Shenzhen Guangdong, CN;
HUANG Ruopu, Shenzhen Guangdong, CN;
YANG Haitao, Shenzhen Guangdong, CN;
(74) Zathurecka INPARTNERS GROUP s.r.o., Banská Bystrica, SK;
(86) PCT/CN2016/087750
(87) WO 2017/005128
(54) Spôsob predikcie obrázka a súvisiace zariadenie

---

(51) ***H04N 19/513*** (2014.01)
H04N 19/433 (2014.01)
H04N 19/105 (2014.01)
H04N 19/139 (2014.01)
H04N 19/176 (2014.01)
(11) E 44094
(96) 19814727.4, 4.6.2019
(97) 3796657, 6.3.2024
(30) 201810564560, 4.6.2018, CN
(45) 10.7.2024
(73) Huawei Technologies Co., Ltd., Longgang Shenzhen, Guangdong, CN;
(72) CHEN Huanbang, Shenzhen, Guangdong, CN;
ZHAO Yin, Shenzhen, Guangdong, CN;
YANG Haitao, Shenzhen, Guangdong, CN;
CHEN Jianle, Shenzhen, Guangdong, CN;
(74) Zathurecka INPARTNERS GROUP s.r.o., Banská Bystrica, SK;
(86) PCT/CN2019/090031
(87) WO 2019/233423
(54) Spôsob a zariadenie na získanie pohybového vektora

---

(51) ***H04N 19/70*** (2014.01)
H04N 19/58 (2014.01)
H04N 19/105 (2014.01)
(11) E 44042
(96) 19858808.9, 12.9.2019

(97) 3847812, 14.2.2024
(30) 201862730172 P, 12.9.2018, US
201962848147 P, 15.5.2019, US
(45) 10.7.2024
(73) HUAWEI TECHNOLOGIES CO., LTD., Shenzhen, Guangdong, CN;
(72) HENDRY Fnu, San Diego, California, US;
WANG Ye-Kui, San Diego, California, US;
(74) Zathurecka INPARTNERS GROUP s.r.o., Banská Bystrica, SK;
(86) PCT/US2019/050861
(87) WO 2020/056172
(54) Signalizácia kandidáta na štruktúry zoznamu referenčných obrázov

---

(51) ***H04N 19/70*** (2014.01)
H04N 19/58 (2014.01)
H04N 19/105 (2014.01)
H04N 19/174 (2014.01)
H04N 19/176 (2014.01)
(11) E 44043
(96) 19850047.2, 16.8.2019
(97) 3831064, 7.2.2024
(30) 201862719360 P, 17.8.2018, US
(45) 10.7.2024
(73) Huawei Technologies Co., Ltd., Longgang District Shenzhen Guangdong, CN;
(72) HENDRY Fnu, San Diego, California, US;
WANG Ye-Kui, San Diego, California, US;
(74) Zathurecka INPARTNERS GROUP s.r.o., Banská Bystrica, SK;
(86) PCT/US2019/046933
(87) WO 2020/037277
(54) Správa referenčných obrazov v kódovaní videa

---

(51) ***H04W 24/00*** (2009.01)
H04W 24/02 (2009.01)
H04W 72/12 (2023.01)
(11) E 44067
(96) 18877589.4, 11.10.2018
(97) 3713279, 24.4.2024
(30) 201711128092, 15.11.2017, CN
(45) 10.7.2024
(73) Vivo Mobile Communication Co., Ltd., Dongguan, Guangdong, CN;
(72) JIANG Lei, Dongguan Guangdong, CN;
PAN Xueming, Dongguan Guangdong, CN;
(74) HÖRMANN & PARTNERS s.r.o., Bratislava-Nové Mesto, SK;
(86) PCT/CN2018/109813
(87) WO 2019/095901
(54) Spôsob riadenia merania RRM v susednej bunke, terminál mobilnej komunikácie a zariadenie na strane siete

---

(51) ***H04W 76/27*** (2018.01)
H04W 52/02 (2009.01)
H04W 76/15 (2018.01)
(11) E 44111
(96) 19736058.9, 3.1.2019
(97) 3723445, 24.4.2024
(30) 201810008827, 4.1.2018, CN
(45) 10.7.2024
(73) Vivo Mobile Communication Co., Ltd., Dongguan, Guangdong, CN;
(72) YUE Ran, Dongguan, Guangdong, CN;
YANG Xiaodong, Dongguan, Guangdong, CN;
ZHENG Qian, Dongguan, Guangdong, CN;
(74) HÖRMANN & PARTNERS s.r.o., Bratislava-Nové Mesto, SK;
(86) PCT/CN2019/070217
(87) WO 2019/134658
(54) Spôsob indikácie stavu sekundárnej bunky a komunikačné zariadenie

---

(51)	(11)	(51)	(11)	(51)	(11)	(51)	(11)
A01B 59/06	E 44117	***B01J 19/18***	E 44048	***C07D 471/04***	E 44118	***F02B 77/11***	E 44086
A01C 5/06	E 44062	***B02C 18/16***	E 44080	***C07D 487/10***	E 44045	***F04C 23/00***	E 44037
A01G 18/62	E 44136	***B05B 12/00***	E 44152	***C07D 491/16***	E 44154	***F04C 28/00***	E 44049
A01N 63/30	E 44068	***B05D 7/08***	E 44034	***C07D 498/18***	E 44110	***F04D 7/08***	E 44099
A23K 50/10	E 44145	***B08B 3/12***	E 44120	***C07F 9/6558***	E 44116	***F16D 65/12***	E 44129
A24F 40/40	E 44156	***B22D 29/00***	E 44104	***C07J 41/00***	E 44134	***F17C 3/08***	E 44054
A24F 40/46	E 44130	***B26F 1/04***	E 44121	***C07K 14/015***	E 44142	***F24F 13/02***	E 44079
A42B 3/18	E 44070	***B27N 3/04***	E 44044	***C07K 14/435***	E 44149	***F42B 12/18***	E 44101
A61K 9/00	E 44060	***B29C 48/00***	E 44157	***C07K 16/30***	E 44073	***G01B 11/275***	E 44063
A61K 9/00	E 44088	***B29D 30/06***	E 44056	***C08F 265/06***	E 44137	***G01C 7/04***	E 44109
A61K 9/16	E 44074	***B29D 30/06***	E 44069	***C08J 11/16***	E 44153	***G01F 23/16***	E 44127
A61K 9/28	E 44059	***B30B 9/12***	E 44050	***C10G 45/58***	E 44051	***G01N 21/84***	E 44065
A61K 9/28	E 44096	***B41M 3/00***	E 44064	***C12C 1/027***	E 44139	***G01S 17/89***	E 44132
A61K 31/138	E 44089	***B62D 23/00***	E 44135	***C12N 5/0775***	E 44035	***G06Q 10/04***	E 44151
A61K 31/37	E 44122	***B62D 65/00***	E 44055	***C12N 5/0783***	E 44047	***G10L 19/06***	E 44155
A61K 31/519	E 44033	***B65B 11/50***	E 44097	***C12N 15/113***	E 44066	***G21C 9/06***	E 44143
A61K 31/7088	E 44053	***B65G 69/00***	E 44081	***C12N 15/113***	E 44133	***G21C 17/025***	E 44147
A61K 38/17	E 44144	***B65H 75/14***	E 44140	***C21D 1/19***	E 44103	***H01M 10/0567***	E 44046

(51)	(11)	(51)	(11)	(51)	(11)	(51)	(11)
A61K 38/36	E 44082	***B67D 1/00***	E 44061	***C21D 1/64***	E 44119	***H01M 50/209***	E 44085
A61K 38/46	E 44083	***C03B 5/235***	E 44092	***C22B 1/00***	E 44125	***H01M 50/211***	E 44128
A61K 39/00	E 44072	***C03C 3/112***	E 44113	***C22B 13/02***	E 44071	***H04L 67/12***	E 44098
A61K 39/02	E 44126	***C07D 209/32***	E 44124	***C25C 3/08***	E 44131	***H04N 19/117***	E 44078
A61K 39/395	E 44039	***C07D 213/71***	E 44115	***D01F 8/14***	E 44114	***H04N 19/182***	E 44041
A61K 48/00	E 44077	***C07D 213/89***	E 44090	***D04H 1/48***	E 44091	***H04N 19/463***	E 44057
A61K 31/4709	E 44123	***C07D 217/16***	E 44052	***D04H 1/587***	E 44076	***H04N 19/50***	E 44093
A61N 1/30	E 44108	***C07D 301/26***	E 44148	***D21F 1/00***	E 44038	***H04N 19/51***	E 44095
A61P 3/00	E 44058	***C07D 401/14***	E 44106	***D21H 21/34***	E 44138	***H04N 19/513***	E 44094
A61P 31/18	E 44040	***C07D 403/12***	E 44112	***E04B 2/96***	E 44087	***H04N 19/70***	E 44042
A61P 35/00	E 44141	***C07D 403/14***	E 44075	***E05B 47/00***	E 44146	***H04N 19/70***	E 44043
A63B 21/02	E 44100	***C07D 413/14***	E 44084	***E05B 79/02***	E 44105	***H04W 24/00***	E 44067
A63C 7/06	E 44107	***C07D 417/06***	E 44150	***E05F 3/10***	E 44036	***H04W 76/27***	E 44111
B01F 23/232	E 44102						

SC4A Sprístupnené opravené preklady európskych patentových spisov

(11) E 42292
(97) 3883606
(45) 10.7.2024
(54) Bezpečný a účinný spôsob liečby ulceróznej kolitídy protilátkami anti-IL12/IL23

SC4A Sprístupnené preklady zmenených znení európskych patentových spisov

(11) E 10272
(97) 1858930
(45) 10.7.2024
(54) Spôsob prípravy komplexov trojmocného železa s mono-, di- a polysacharidmi

(11) E 19340
(97) 2049506
(45) 10.7.2024
(54) Modulátory farmakokinetických vlastností liečiv

(11) E 21566
(97) 2749804
(45) 10.7.2024
(54) Zostava spoja polymérnej rúry

(11) E 35907
(97) 3299137
(45) 10.7.2024
(54) Dvojpásový lis a postup kontinuálneho lisovania rohože z kompozitného materiálu na vytvorenie dosky z kompozitného materiálu alebo laminátu

(11) E 37848
(97) 3354555
(45) 10.7.2024
(54) Plavidlo so záplavovou komorou

MC4A Zrušené európske patenty po námietkovom konaní pred EPÚ

(11) E 28068
(97) 3049316
Dátum zrušenia: 9.4.2024

(11) E 29674
(97) 2429966
Dátum zrušenia: 31.5.2024

(11) E 30630
(97) 2859129
Dátum zrušenia: 6.2.2024

(11) E 31966
(97) 2957280
Dátum zrušenia: 12.12.2023

(11) E 32542
(97) 3265400
Dátum zrušenia: 3.5.2024

(11) E 32748
(97) 2780375
Dátum zrušenia: 22.5.2024

(11) E 35065
(97) 2757539
Dátum zrušenia: 21.5.2024

(11) E 38257
(97) 3434265
Dátum zrušenia: 1.2.2024

(11) E 39047
(97) 3138566
Dátum zrušenia: 16.3.2024

(11) E 39412
(97) 3461503
Dátum zrušenia: 18.3.2024

(11) E 39449
(97) 3584230
Dátum zrušenia: 20.2.2024

MK4A Zaniknuté európske patenty uplynutím doby platnosti

(11) E 757
(97) 1592565
Dátum zániku: 10.6.2024

(11) E 1055
(97) 1493532
Dátum zániku: 21.6.2024

(11) E 1503
(97) 1641439
Dátum zániku: 14.6.2024

(11) E 2105
(97) 1638843
Dátum zániku: 8.6.2024

(11) E 2585
(97) 1635852
Dátum zániku: 15.6.2024

(11) E 2626
(97) 1654263
Dátum zániku: 18.6.2024

(11) E 3285
(97) 1641717
Dátum zániku: 9.6.2024

(11) E 5571
(97) 1605170
Dátum zániku: 9.6.2024

(11) E 6142
(97) 1635799
Dátum zániku: 21.6.2024

(11) E 6350
(97) 1607726
Dátum zániku: 18.6.2024

(11) E 6451
(97) 1648934
Dátum zániku: 23.6.2024

(11) E 7732
(97) 1638574
Dátum zániku: 17.6.2024

(11) E 7798
(97) 1636169
Dátum zániku: 21.6.2024

(11) E 8114
(97) 1651789
Dátum zániku: 9.6.2024

(11) E 8518
(97) 1641569
Dátum zániku: 23.6.2024

(11) E 8539
(97) 1631956
Dátum zániku: 11.6.2024

(11) E 8691
(97) 1604742
Dátum zániku: 7.6.2024

(11) E 10257
(97) 1641764
Dátum zániku: 24.6.2024

(11) E 10531
(97) 1641823
Dátum zániku: 10.6.2024

(11) E 10810
(97) 1651738
Dátum zániku: 14.6.2024

(11) E 12112
(97) 1916655
Dátum zániku: 11.6.2024

(11) E 12861
(97) 1644021
Dátum zániku: 14.6.2024

(11) E 13074
(97) 1636410
Dátum zániku: 10.6.2024

(11) E 14217
(97) 2116227
Dátum zániku: 8.6.2024

(11) E 14764
(97) 2177641
Dátum zániku: 9.6.2024

(11) E 15106
(97) 1638999
Dátum zániku: 15.6.2024

(11) E 17694
(97) 2422950
Dátum zániku: 23.6.2024

(11) E 18084
(97) 1660693
Dátum zániku: 9.6.2024

(11) E 19424
(97) 2441767
Dátum zániku: 18.6.2024

(11) E 19726
(97) 2415577
Dátum zániku: 23.6.2024

(11) E 20941
(97) 1633772
Dátum zániku: 21.6.2024

(11) E 21101
(97) 2332921
Dátum zániku: 16.6.2024

(11) E 24423
(97) 2357189
Dátum zániku: 21.6.2024

(11) E 24483
(97) 2657248
Dátum zániku: 21.6.2024

(11) E 24586
(97) 2657247
Dátum zániku: 21.6.2024

(11) E 27070
(97) 1644009
Dátum zániku: 23.6.2024

(11) E 27186
(97) 2332972
Dátum zániku: 24.6.2024

(11) E 30397
(97) 2548880
Dátum zániku: 23.6.2024

(11) E 32317
(97) 1644024
Dátum zániku: 7.6.2024

(11) E 34130
(97) 3095793
Dátum zániku: 24.6.2024

(11) E 36918
(97) 3235827
Dátum zániku: 21.6.2024

MM4A Zaniknuté európske patenty pre nezaplatenie udržiavacích poplatkov

(11) E 4934
(97) 1666751
Dátum zániku: 24.11.2023

(11) E 5395
(97) 1817439
Dátum zániku: 18.11.2023

(11) E 6543
(97) 1861105
Dátum zániku: 23.11.2023

(11) E 7574
(97) 1824563
Dátum zániku: 28.11.2023

(11) E 7662
(97) 2038172
Dátum zániku: 13.11.2023

(11) E 7856
(97) 1826222
Dátum zániku: 25.11.2023

(11) E 8226
(97) 2039630
Dátum zániku: 26.11.2023

(11) E 11391
(97) 2094910
Dátum zániku: 27.11.2023

(11) E 12146
(97) 1675231
Dátum zániku: 16.11.2023

(11) E 12625
(97) 1817276
Dátum zániku: 18.11.2023

(11) E 12902
(97) 2221296
Dátum zániku: 26.11.2023

(11) E 13235
(97) 2212590
Dátum zániku: 21.11.2023

(11) E 13294
(97) 2358676
Dátum zániku: 13.11.2023

(11) E 13776
(97) 1957681
Dátum zániku: 21.11.2023

(11) E 13821
(97) 2358674
Dátum zániku: 13.11.2023

(11) E 14088
(97) 2475057
Dátum zániku: 16.11.2023

(11) E 14657
(97) 2503990
Dátum zániku: 23.11.2023

(11) E 15186
(97) 1960352
Dátum zániku: 22.11.2023

(11) E 15312
(97) 2452829
Dátum zániku: 10.11.2023

(11) E 15602
(97) 2221298
Dátum zániku: 13.11.2023

(11) E 15671
(97) 2094263
Dátum zániku: 22.11.2023

(11) E 16004
(97) 2153870
Dátum zániku: 28.11.2023

(11) E 16983
(97) 2452665
Dátum zániku: 15.11.2023

(11) E 17169
(97) 2628610
Dátum zániku: 10.11.2023

(11) E 17335
(97) 2364236
Dátum zániku: 16.11.2023

(11) E 17546
(97) 2592165
Dátum zániku: 11.11.2023

(11) E 18011
(97) 2638074
Dátum zániku: 11.11.2023

(11) E 18039
(97) 1689757
Dátum zániku: 12.11.2023

(11) E 18046
(97) 2355829
Dátum zániku: 13.11.2023

(11) E 18413
(97) 2220221
Dátum zániku: 25.11.2023

(11) E 18633
(97) 2468481
Dátum zániku: 18.11.2023

(11) E 18746
(97) 2319581
Dátum zániku: 28.11.2023

(11) E 19520
(97) 2644443
Dátum zániku: 22.11.2023

(11) E 21283
(97) 2623389
Dátum zániku: 22.11.2023

(11) E 21403
(97) 2874094
Dátum zániku: 13.11.2023

(11) E 22945
(97) 2928688
Dátum zániku: 13.11.2023

(11) E 23138
(97) 2928878
Dátum zániku: 12.11.2023

(11) E 23444
(97) 2504003
Dátum zániku: 23.11.2023

(11) E 23479
(97) 2920020
Dátum zániku: 14.11.2023

(11) E 24286
(97) 2453174
Dátum zániku: 11.11.2023

(11) E 24398
(97) 2928687
Dátum zániku: 13.11.2023

(11) E 24510
(97) 1801175
Dátum zániku: 19.11.2023

(11) E 24692
(97) 3023261
Dátum zániku: 20.11.2023

(11) E 25178
(97) 3023994
Dátum zániku: 21.11.2023

(11) E 25238
(97) 2780036
Dátum zániku: 14.11.2023

(11) E 25681
(97) 2640559
Dátum zániku: 14.11.2023

(11) E 26088
(97) 2780451
Dátum zániku: 16.11.2023

(11) E 26103
(97) 2873597
Dátum zániku: 14.11.2023

(11) E 26172
(97) 2978085
Dátum zániku: 26.11.2023

(11) E 27147
(97) 3023085
Dátum zániku: 17.11.2023

(11) E 27174
(97) 3023035
Dátum zániku: 28.11.2023

(11) E 27694
(97) 2881439
Dátum zániku: 24.11.2023

(11) E 27977
(97) 2124925
Dátum zániku: 20.11.2023

(11) E 29459
(97) 2358757
Dátum zániku: 18.11.2023

(11) E 29792
(97) 2785946
Dátum zániku: 12.11.2023

(11) E 29876
(97) 3020524
Dátum zániku: 13.11.2023

(11) E 30648
(97) 3072180
Dátum zániku: 18.11.2023

(11) E 31296
(97) 3323477
Dátum zániku: 17.11.2023

(11) E 31552
(97) 2925338
Dátum zániku: 25.11.2023

(11) E 31718
(97) 3144249
Dátum zániku: 19.11.2023

(11) E 31912
(97) 2925636
Dátum zániku: 19.11.2023

(11) E 32060
(97) 3221199
Dátum zániku: 19.11.2023

(11) E 32209
(97) 3081576
Dátum zániku: 14.11.2023

(11) E 32252
(97) 3378253
Dátum zániku: 17.11.2023

(11) E 32363
(97) 3380427
Dátum zániku: 22.11.2023

(11) E 32753
(97) 3069720
Dátum zániku: 12.11.2023

(11) E 33268
(97) 3379947
Dátum zániku: 23.11.2023

(11) E 33332
(97) 3380839
Dátum zániku: 21.11.2023

(11) E 33398
(97) 3416865
Dátum zániku: 17.11.2023

(11) E 33876
(97) 3373720
Dátum zániku: 14.11.2023

(11) E 34649
(97) 3374398
Dátum zániku: 10.11.2023

(11) E 34727
(97) 3323495
Dátum zániku: 16.11.2023

(11) E 34952
(97) 3221357
Dátum zániku: 17.11.2023

(11) E 35095
(97) 2785695
Dátum zániku: 27.11.2023

(11) E 35420
(97) 3576580
Dátum zániku: 19.11.2023

(11) E 35469
(97) 3223822
Dátum zániku: 27.11.2023

(11) E 35560
(97) 3380465
Dátum zániku: 24.11.2023

(11) E 35573
(97) 1687725
Dátum zániku: 26.11.2023

(11) E 35798
(97) 3235830
Dátum zániku: 17.11.2023

(11) E 36009
(97) 3224224
Dátum zániku: 25.11.2023

(11) E 36378
(97) 3533724
Dátum zániku: 19.11.2023

(11) E 36413
(97) 3377263
Dátum zániku: 14.11.2023

(11) E 36624
(97) 3483305
Dátum zániku: 18.11.2023

(11) E 36673
(97) 3495288
Dátum zániku: 16.11.2023

(11) E 36717
(97) 3489430
Dátum zániku: 23.11.2023

(11) E 37041
(97) 3181372
Dátum zániku: 20.11.2023

(11) E 37401
(97) 3221068
Dátum zániku: 13.11.2023

(11) E 37744
(97) 2403436
Dátum zániku: 24.11.2023

(11) E 37961
(97) 3380122
Dátum zániku: 24.11.2023

(11) E 37979
(97) 3224300
Dátum zániku: 24.11.2023

(11) E 38020
(97) 3538821
Dátum zániku: 11.11.2023

(11) E 38360
(97) 2597279
Dátum zániku: 22.11.2023

(11) E 38999
(97) 2786037
Dátum zániku: 21.11.2023

(11) E 39371
(97) 3224255
Dátum zániku: 26.11.2023

(11) E 39589
(97) 3224394
Dátum zániku: 26.11.2023

(11) E 39624
(97) 3323942
Dátum zániku: 17.11.2023

(11) E 40010
(97) 3068393
Dátum zániku: 11.11.2023

(11) E 40162
(97) 3559300
Dátum zániku: 28.11.2023

(11) E 40489
(97) 3693316
Dátum zániku: 17.11.2023

(11) E 40712
(97) 3704204
Dátum zániku: 26.11.2023

(11) E 41016
(97) 3074083
Dátum zániku: 27.11.2023

PC4A Prevody a prechody práv na európske patenty

(11) E 7495
(97) 2009187
(73) Geberit Holding AG, Jona, CH;
Predchádzajúci majiteľ:
Geberit International AG, Jona, CH;
Dátum zápisu do registra: 12.6.2024

(11) E 8896
(97) 2072697
(73) Geberit Holding AG, Jona, CH;
Predchádzajúci majiteľ:
Geberit International AG, Jona, CH;
Dátum zápisu do registra: 12.6.2024

(11) E 14409
(97) 2370442
(73) INCYTE CORPORATION, Wilmington, DE, US;
Predchádzajúci majiteľ:
Pfizer Inc., New York, NY, US;
Dátum zápisu do registra: 7.6.2024

(11) E 17149
(97) 2599160
(73) MTA ANTENNE S.R.L., Codogno, IT;
Predchádzajúci majiteľ:
Calearo Antenne S.p.A., Milano, IT;
Dátum zápisu do registra: 10.6.2024

(11) E 22562
(97) 2481495
(73) Feintool International Holding AG, Lyss, CH;
Predchádzajúci majiteľ:
Kienle + Spiess GmbH, Sachsenheim, DE;
Dátum zápisu do registra: 14.6.2024

(11) E 23495
(97) 2818599
(73) Geberit Holding AG, Jona, CH;
Predchádzajúci majiteľ:
Geberit International AG, Jona, CH;
Dátum zápisu do registra: 12.6.2024

(11) E 24883
(97) 2818600
(73) Geberit Holding AG, Jona, CH;
Predchádzajúci majiteľ:
Geberit International AG, Jona, CH;
Dátum zápisu do registra: 12.6.2024

(11) E 24944
(97) 2718142
(73) Hammerer Aluminium Industries Extrusion GmbH, Ranshofen, AT;
SPL Powerlines Austria GmbH, Wolkersdorf im Weinviertel, AT;
Predchádzajúci majiteľ:
Hammerer Aluminium Industries Extrusion GmbH, Ranshofen, AT;
SPL Powerlines Austria GmbH & Co. KG, Wolkersdorf im Weinviertel, AT;
Dátum zápisu do registra: 11.6.2024

(11) E 25120
(97) 2818602
(73) Geberit Holding AG, Jona, CH;
Predchádzajúci majiteľ:
Geberit International AG, Jona, CH;
Dátum zápisu do registra: 12.6.2024

(11) E 26343
(97) 2818601
(73) Geberit Holding AG, Jona, CH;
Predchádzajúci majiteľ:
Geberit International AG, Jona, CH;
Dátum zápisu do registra: 12.6.2024

(11) E 33970
(97) 2630472
(73) TRACERCO LIMITED, London, GB;
Predchádzajúci majiteľ:
Johnson Matthey Public Limited Company, London, GB;
Dátum zápisu do registra: 14.6.2024

---

(11) E 35479
(97) 3280721
(73) Oncopeptides Innovation AB, Stockholm, SE;
Predchádzajúci majiteľ:
Oncopeptides AB, Stockholm, SE;
Dátum zápisu do registra: 25.6.2024

---

(11) E 35486
(97) 3383385
(73) Oncopeptides Innovation AB, Stockholm, SE;
Predchádzajúci majiteľ:
Oncopeptides AB, Stockholm, SE;
Dátum zápisu do registra: 25.6.2024

---

(11) E 35673
(97) 2800800
(73) TRACERCO LIMITED, London, GB;
Predchádzajúci majiteľ:
Johnson Matthey Public Limited Company, London, GB;
Dátum zápisu do registra: 14.6.2024

---

(11) E 37965
(97) 2597752
(73) Feintool International Holding AG, Lyss, CH;
Predchádzajúci majiteľ:
Kienle + Spiess GmbH, Sachsenheim, DE;
Dátum zápisu do registra: 13.6.2024

---

(11) E 39868
(97) 3543319
(73) TRACERCO LIMITED, London, GB;
Predchádzajúci majiteľ:
Johnson Matthey Public Limited Company, London, GB;
Dátum zápisu do registra: 14.6.2024

---

(11) E 41097
(97) 2831569
(73) TRACERCO LIMITED, London, GB;
Predchádzajúci majiteľ:
Johnson Matthey Public Limited Company, London, GB;
Dátum zápisu do registra: 14.6.2024

TC4A Zmeny v údajoch o majiteľoch európskych patentov

(11) E 6719
(97) 1934065
(73) Mercedes-Benz Group AG, Stuttgart, DE;
Dátum zápisu do registra: 18.6.2024

---

(11) E 7495
(97) 2009187
(73) Geberit International AG, Jona, CH;
Dátum zápisu do registra: 12.6.2024

---

(11) E 8896
(97) 2072697
(73) Geberit International AG, Jona, CH;
Dátum zápisu do registra: 12.6.2024

---

(11) E 10272
(97) 1858930
(73) Biofer S.p.A., Milano, IT;
Dátum zápisu do registra: 12.6.2024

---

(11) E 21993
(97) 2670674
(73) Kyowa Kirin Services Ltd, London, GB;
Dátum zápisu do registra: 13.6.2024

---

(11) E 22307
(97) 2673525
(73) Mercedes-Benz Group AG, Stuttgart, DE;
Dátum zápisu do registra: 20.6.2024

---

(11) E 23495
(97) 2818599
(73) Geberit International AG, Jona, CH;
Dátum zápisu do registra: 12.6.2024

---

(11) E 24427
(97) 2766626
(73) Mercedes-Benz Group AG, Stuttgart, DE;
Dátum zápisu do registra: 20.6.2024

---

(11) E 24883
(97) 2818600
(73) Geberit International AG, Jona, CH;
Dátum zápisu do registra: 12.6.2024

---

(11) E 25120
(97) 2818602
(73) Geberit International AG, Jona, CH;
Dátum zápisu do registra: 12.6.2024

---

(11) E 26343
(97) 2818601
(73) Geberit International AG, Jona, CH;
Dátum zápisu do registra: 12.6.2024

---

(11) E 29566
(97) 3210772
(73) Profol GmbH, Halfing, DE;
Dátum zápisu do registra: 19.6.2024

---

(11) E 37471
(97) 2340072
(73) Kyowa Kirin Services Ltd, London, GB;
Dátum zápisu do registra: 13.6.2024

---

(11) E 38597
(97) 3251678
(73) Anacor Pharmaceuticals, LLC, New York, NY, US;
Dátum zápisu do registra: 11.6.2024

---

(11) E 40179
(97) 3788314
(73) Schwenk Zement GmbH & Co. KG, Ulm, DE;
Dátum zápisu do registra: 11.6.2024

---

(11) E 40497
(97) 3928049
(73) Schwenk Zement GmbH & Co. KG, Ulm, DE;
Dátum zápisu do registra: 11.6.2024

---

(11) E 40571
(97) 3911615
(73) Schwenk Zement GmbH & Co. KG, Ulm, DE;
Dátum zápisu do registra: 11.6.2024

ČASŤ

DODATKOVÉ OCHRANNÉ OSVEDČENIA

Číselné kódy na označovanie bibliografických údajov (Štandard WIPO ST.9)

(11) Číslo dokumentu
(21) Číslo žiadosti
(22) Dátum podania žiadosti
(23) Dátum podania žiadosti o predĺženie doby platnosti
(54) Názov vynálezu základného patentu
(68) Číslo základného patentu
(71) Meno (názov) prihlasovateľa(-ov)
(71) Meno (názov) žiadateľa (-ov)
(73) Meno (názov) majiteľa(-ov)
(74) Meno (názov) zástupcu(-ov)
(92) Číslo a dátum prvého povolenia uviesť liečivo alebo výrobok na ochranu rastlín na trh v Slovenskej republike
(93) Číslo, dátum a štát prvého povolenia uviesť liečivo na trh v Spoločenstve
(94) Predpokladaný dátum uplynutia platnosti osvedčenia/Predpoklad. dátum uplynutia predĺž. doby platnosti osvedčenia/Opravený predpokladaný dátum uplynutia doby platnosti osvedčenia/Opravený predpoklad. dátum uplynutia predĺž. doby platnosti osvedčenia
(95) Výrobok chránený základným patentom, pre ktorý bolo požiadané o udelenie alebo predĺženie doby platnosti osvedčenia alebo na ktorý bolo udelené osvedčenie, alebo vo vzťahu ku ktorému bola predĺžená platnosť osvedčenia

BA9A Zverejnené žiadosti o udelenie dodatkového ochranného osvedčenia

(21) 9-2024
(22) 29.5.2024
(68) EP 3283106
(54) Terapeutické protilátky a ich použitie
(71) Pfizer Inc., New York, NY, US;
(74) Bušová Eva, JUDr., Bratislava, SK;
(92) EU/1/23/1770, 8.12.2023
(93) EU/1/23/1770, 8.12.2023, EU
(95) Elranatamab
Typ: liečivo

---

(21) 10-2024
(22) 6.6.2024
(68) EP 2948455
(54) N-acyl-(3-substituované)-(8-substituované)--5,6-dihydro- [1,2,4]triazolo[4,3-a]pyrazíny ako selektívne antagonisty NK-3 receptora, farmaceutická kompozícia, metódy použitia pri ochoreniach mediovaných NK-3 receptorom
(71) OGEDA NV, Vilvoorde, BE;
(74) ROTT & RÚŽIČKA, Patentová, známková a právna kancelária, s. r. o., Bratislava, SK;
(92) EU/1/23/1771, 12.12.2023
(93) EU/1/23/1771, 12.12.2023, EU
(95) Fezolinetant
Typ: liečivo

---

(21) 50010-2024
(22) 9.5.2024
(68) EP 2850101
(54) Anti-FcRn protilátky
(71) UCB Biopharma SRL, Brussels, BE;
(74) HAVEL & PARTNERS s.r.o., advokátska kancelária, Bratislava, SK;
(92) EU/1/23/1780, 8.1.2024
(93) EU/1/23/1780, 8.1.2024, EU
(95) Rozanolixizumab
Typ: liečivo

---

(21) 50013-2024
(22) 30.5.2024
(68) EP 3494972
(54) Kombinácie dolutegraviru a lamivudínu na liečbu HIV infekcie
(71) VIIV Healthcare Company, Wilmington, US;
(74) Zivko Mijatovic and Partners s. r. o., Bratislava, SK;
(92) EU/1/19/1370, 3.7.2019
(93) EU/1/19/1370, 3.7.2019, EU
(95) Dolutegravir vo všetkých formách chránených základným patentom a lamivudín
Typ: liečivo

FG4A Udelené dodatkové ochranné osvedčenia

(11) 530
(21) 1-2023
(22) 9.1.2023
(68) EP 2701720
(54) Lyofilizovaný prípravok cytotoxických dipeptidov
(73) Oncopeptides AB, Stockholm , SE;
(74) ROTT & RÚŽIČKA, Patentová, známková a právna kancelária, s. r. o., Bratislava, SK;
(92) EU/1/22/1669/001, 18.8.2022
(93) EU/1/22/1669/001, 18.8.2022, EU
(95) Melfalán flufenamid (vo forme hydrochloridu)
Typ: liečivo
(94) 26.4.2037

ND9A Predĺženia doby platnosti dodatkového ochranného osvedčenia

(11) 196
(21) 3-2015
(23) 8.8.2023
(68) EP 1641823
(54) Fúzne proteíny GLP-1 analógu
(73) ELI LILLY AND COMPANY, Indianapolis, IN, US;
(74) TOMEŠ – Patentová a známková kancelária, s. r. o., Bratislava, SK
(92) EU/1/14/956, 21.11.2014
(93) EU/1/14/956, 21.11.2014, EU
(95) Dulaglutid
(94) 11.12.2029

ME4A Dodatkové ochranné osvedčenia vyhlásené za neplatné pre zrušenie alebo obmedzenie základného patentu

(11)

384

ČASŤ

ÚŽITKOVÉ VZORY

Kódy na označovanie jednotlivých druhov dokumentov (Štandard WIPO ST.16)

U1 Zverejnené prihlášky úžitkových vzorov podľa zákona č. 517/2007 Z. z. o úžitkových vzoroch a o zmene a doplnení niektorých zákonov v znení neskorších predpisov

Y1 Zapísané úžitkové vzory podľa zákona č. 517/2007 Z. z. o úžitkových vzoroch a o zmene a doplnení niektorých zákonov v znení neskorších predpisov bez zmeny v porovnaní s príslušnou zverejnenou prihláškou

Y2 Zapísané úžitkové vzory podľa zákona č. 517/2007 Z. z. o úžitkových vzoroch a o zmene a doplnení niektorých zákonov v znení neskorších predpisov so zmenou v porovnaní s príslušnou zverejnenou prihláškou

Y3 Zmenené znenia úžitkových vzorov podľa zákona č. 517/2007 Z. z. o úžitkových vzoroch a o zmene a doplnení niektorých zákonov v znení neskorších predpisov

Číselné kódy na označovanie bibliografických údajov (Štandard WIPO ST.9)

(11) Číslo dokumentu
(13) Druh dokumentu
(21) Číslo prihlášky
(22) Dátum podania prihlášky
(30) Údaje o priorite
(43) Dátum zverejnenia prihlášky
(45) Dátum oznámenia o sprístupnení dokumentu
(51) Medzinárodné patentové triedenie
(54) Názov
(57) Anotácia
(62) Číslo pôvodnej prihlášky v prípade vylúčenej prihlášky
(67) Číslo pôvodnej patentovej prihlášky v prípade odbočenia
(71) Meno (názov) prihlasovateľa(-ov)
(71) Meno (názov) prihlasovateľa(-ov)
(72) Meno pôvodcu (-ov)
(73) Meno (názov) majiteľa(-ov)
(74) Meno (názov) zástupcu(-ov)
(86) Číslo podania medzinárodnej prihlášky podľa PCT
(87) Číslo zverejnenia medzinárodnej prihlášky podľa PCT
(96) Číslo a dátum podania európskej patentovej prihlášky
(97) Číslo a dátum zverejnenia európskej patentovej prihlášky alebo vydania európskeho patentového spisu

Kódy na označovanie záhlaví oznámení publikovaných vo Vestníku ÚPV SR (Štandard WIPO ST. 17)

Prihlášky úžitkových vzorov

BA2K Zverejnené prihlášky úžitkových vzorov
FA2K Zastavené konania o prihláškach úžitkových vzorov na žiadosť prihlasovateľa
FB2K Zastavené konania o prihláškach úžitkových vzorov
FC2K Zamietnuté prihlášky úžitkových vzorov
GB2K Prevody a prechody práv na prihlášky úžitkových vzorov
GD2K Licenčné zmluvy na prihlášky úžitkových vzorov
GD2K Ukončenie platnosti licenčných zmlúv na prihlášky úžitkových vzorov
GD2K Sublicenčné zmluvy registrované na úžitkové vzory alebo prihlášky úžitkových vzorov
GD2K Ukončenie platnosti sublicenčných zmlúv na úžitkové vzory alebo prihlášky úžitkových vzorov
PD2K Zmeny dispozičných práv na prihlášky úžitkových vzorov (ukončenie zálohov)
PD2K Zmeny dispozičných práv na prihlášky úžitkových vzorov (zálohy)
RD2K Exekúcie na prihlášky úžitkových vzorov
RF2K Ukončenie exekúcií na prihlášky úžitkových vzorov
RL2K Prepis prihlasovateľa úžitkového vzoru (na základe rozhodnutia súdu)
RL2K Prepis majiteľa úžitkového vzoru (na základe rozhodnutia súdu)
RL2K Súdne spory o právo na prihlášky úžitkových vzorov
RL2K Ukončenie súdnych sporov o právo na prihlášky úžitkových vzorov

Zapísané úžitkové vzory

FG2K Zapísané úžitkové vzory
MA2K Zaniknuté úžitkové vzory vzdaním sa
MC2K Vymazané úžitkové vzory
MG2K Čiastočne vymazané úžitkové vzory
MK2K Zaniknuté úžitkové vzory uplynutím doby platnosti
ND2K Predĺženie platnosti úžitkových vzorov
PC2K Prevody a prechody práv na úžitkové vzory
PD2K Zmeny dispozičných práv na prihlášky úžitkových vzorov (ukončenie zálohov)
PD2K Zmeny dispozičných práv na prihlášky úžitkových vzorov (zálohy)
QB2K Licenčné zmluvy
QC2K Ukončenie platnosti licenčných zmlúv
RD2K Exekúcie na úžitkové vzory
RF2K Ukončenie exekúcií na úžitkové vzory
RL2K Prepis prihlasovateľa úžitkového vzoru (na základe rozhodnutia súdu)
RL2K Prepis majiteľa úžitkového vzoru (na základe rozhodnutia súdu)
RL2K Súdne spory o právo na úžitkové vzory

RL2K Ukončenie súdnych sporov o právo na úžitkové vzory

Opravy a zmeny

Opravy v prihláškach úžitkových vzorov

HA2K Doplnenie pôvodcu (-ov)
HB2K Opravy v údajoch o prihlasovateľoch prihlášok úžitkových vzorov
HB2K Opravy v údajoch o ďalších osobách v prihláškach úžitkových vzorov alebo v úžitkových vzoroch
HC2K Zmeny v údajoch o ďalších osobách v prihláškach úžitkových vzorov alebo v úžitkových vzoroch
HC2K Zmeny v údajoch o prihlasovateľoch prihlášok úžitkových vzorov
HF2K Opravy dátumov
HG2K Opravy zatriedenia podľa MPT
HH2K Opravy chýb alebo zmeny všeobecne

Opravy v úžitkových vzoroch

TA2K Doplnenie pôvodcu (-ov)
TB2K Opravy v údajoch o majiteľoch úžitkových vzorov
TC2K Zmeny v údajoch o majiteľoch úžitkových vzorov
TF2K Opravy dátumov
TG2K Opravy zatriedenia podľa MPT
TH2K Opravy chýb alebo zmeny všeobecne

BA2K Zverejnené prihlášky úžitkových vzorov

(21)	(51)	(21)	(51)	(21)	(51)	(21)	(51)
15-2023	***G06F 9/54***	50063-2023	***B60L 53/30***	46-2024	***H02S 20/10***	50016-2024	***G05D 7/00***
177-2023	***B23C 3/34***	24-2024	***B23Q 3/02***	48-2024	***B32B 7/02***	50021-2024	***C08L 97/02***
223-2023	***G01R 19/02***	27-2024	***H05B 45/00***	52-2024	***A01G 9/02***	50022-2024	***E03C 1/12***
50047-2023	***G01S 13/75***	42-2024	***A21D 2/00***	72-2024	***H02K 35/02***	50023-2024	***A47B 21/04***
50062-2023	***B65G 23/44***	43-2024	***H01M 10/42***	50008-2024	***C04B 35/035***	50026-2024	***B21D 28/32***

(51) ***A01G 9/02*** (2018.01)
(21) **52-2024**
(22) 23.3.2024
(71) POTS s.r.o., Liberec I-Staré Město, CZ;
(72) Smetana Jiří, Liberec VI-Rochlice, CZ;
(74) Hojčuš Peter, Ing., Bratislava, SK;
(54) **Kvetináč**
(57) Konštrukčné riešenie kvetináča je nasledujúce: telo kvetináča je vyrobené z plastu, výhodne sklolaminátu, steny kvetináča môžu byť vystužené oceľovými profilmi, pričom mobilita kvetináčov je zaistená oceľovou konštrukciou, ktorá spevňuje spodnú časť kvetináča, a k telu kvetináča je rozoberateľne alebo nerozoberateľne pripevnená a je vybavená najmenej tromi výškovo nastaviteľnými nožičkami, alternatívne záťažovými kolieskami, kedy spodná hrana steny kvetináča je výhodne predĺžená tak, aby čiastočne alebo celkom zakrývala oceľovú konštrukciu, a vnútri kvetináča je výhodne umiestnený vak s najmenej dvomi okami na možnosť vybratia rastliny z kvetináča bez nutnosti manipulácie s celým kvetináčom.

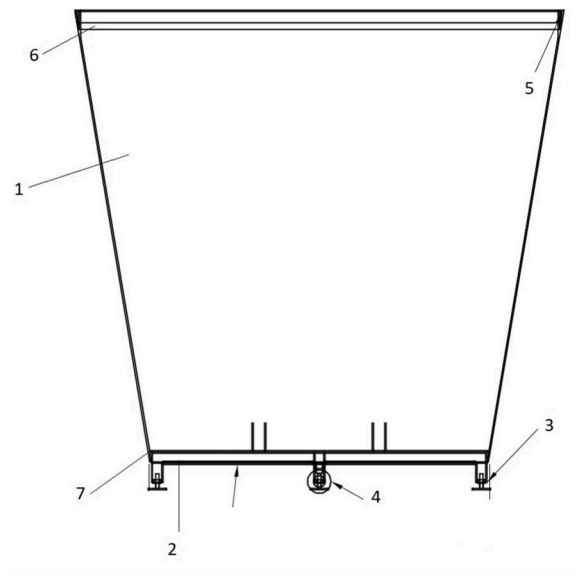

(51) ***A21D 2/00*** (2006.01)
A21D 2/36 (2006.01)
A21D 13/06 (2017.01)
A21D 8/02 (2006.01)
(21) **42-2024**
(22) 6.3.2024
(71) Slovenská poľnohospodárska univerzita v Nitre, Nitra, SK;
(72) Kolesárová Anna, Ing., PhD., Nitra, SK;
Bojňanská Tatiana, prof. Ing., CSc., Nitra, SK;
Mendelová Andrea, doc. Ing., PhD., Hlohovec, SK;
Kolesárová Adriana, prof. Ing., PhD., Nitra, SK;
(74) Girmanová Zuzana, Ing., Nitra, SK;
(54) **Pečivo s vysokým podielom lyofilizovaného drobného bobuľového ovocia a spôsob jeho výroby**
(57) Pečivo s vysokým podielom lyofilizovaného drobného bobuľového ovocia je chemicky kyprené a obsahuje kompozitnú múku, kryštálový cukor, cukor s prísadami, mlieko, rastlinný olej, vajcia a kypriaci prášok do pečiva, pričom kompozitná múka je múka s vysokým podielom lyofilizovaného bobuľového ovocia v množstve 5 až 15 g ovocnej zložky na 95 až 85 g pšeničnej múky a lyofilizované bobuľové ovocie je spracované homogenizáciou do formy prášku. Ďalej sa opisuje postup výroby pečiva s vysokým podielom ovocia.

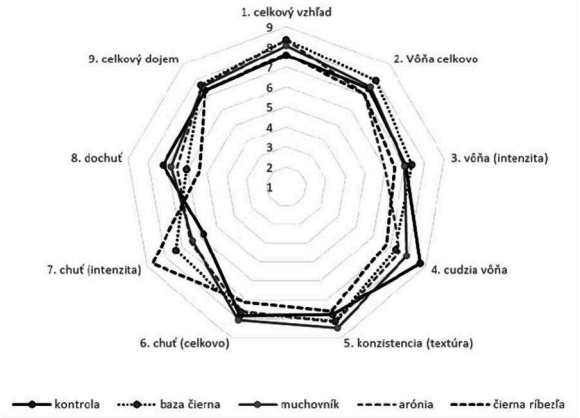

(51) ***A47B 21/04*** (2006.01)
A47B 17/03 (2006.01)
A47B 13/08 (2006.01)
(21) **50023-2024**
(22) 8.3.2024
(67) 50009-2024
(71) Jiří Zámečník - ATELIÉR ZÁMEČNÍK, Spišské Bystré, SK;
(72) Zámečník Jiří, Spišské Bystré, SK;
(74) Belička Ivan, Ing., Banská Bystrica, SK;
(54) **Ergonomická pracovná doska**
(57) Ergonomická pracovná doska je tvorená základňou (1) v spodnej časti vybavenou bočnicami (2)

s minimálne dvomi zalomeniami (3) spodnej hrany (4), pričom medzi bočnicami (2) je vo výreze (6) bočníc (2) umiestnená rozperná doska (7) obsahujúca zaisťovací úchyt (8), pričom základňa (1) obsahuje na spodnej strane (9) výrez (5) a v hornej strane (10) výrez (11), horná plocha (12) základne (1) je vybavená otvormi (13) a zapustenými magnetmi (14) s kladnou polarizáciou a obsahuje odoberateľnú posuvnú podložku (15) s minimálne jedným zahnutým okrajom (16) a sklopný trojboký stojan (17).

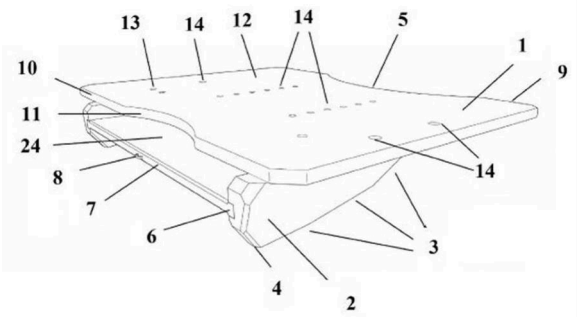

(51) ***B21D 28/32*** (2006.01)
B21D 28/34 (2006.01)
E04D 13/068 (2006.01)
(21) 50026-2024
(22) 14.3.2024
(30) CZ2024-38, 1.2.2024, CZ
(71) Social Group s.r.o., Vyškov-Předměstí, CZ;
(72) Wyplosz Josef, Vyškov, CZ;
(74) Kubínyi Peter, Bc., Trenčín, SK;
(54) Zariadenie na vytváranie odtokového otvoru v odkvapovom žľabe
(57) Zariadenie na vytváranie odtokového otvoru v odkvapovom žľabe obsahuje dolnú dosku (1) a s ňou rovnobežnú hornú dosku (2), ktoré sú navzájom spojené štyrmi tyčovými vedeniami (3), na ktorých je prestaviteľne uložená pohyblivá doska (4). Prestaviteľne uložená pohyblivá doska (4) je rovnobežná s dolnou doskou (1) aj s hornou doskou (2). Medzi pohyblivou doskou (4) a hornou doskou (2) je vytvorený priestor na uloženie pohonu (5). Na dolnej strane pohyblivej dosky (4) je uložený strižník (43) vybavený na dolnej strane prestrihovacím nožom (431), nad ktorým je vytvorený lemovací nadstavec (432). Na dolnej doske (1) je prestaviteľne uložená prestrižnica (6) vybavená prestrihovacím otvorom (61) a lemovacím otvorom (62), ktorá je prispôsobená zaujímať prestrihovaciu polohu a lemovaciu polohu, kedy v každej z týchto polôh je prestrihovací otvor (61) alebo lemovací otvor (62) súosový so strižníkom (43).

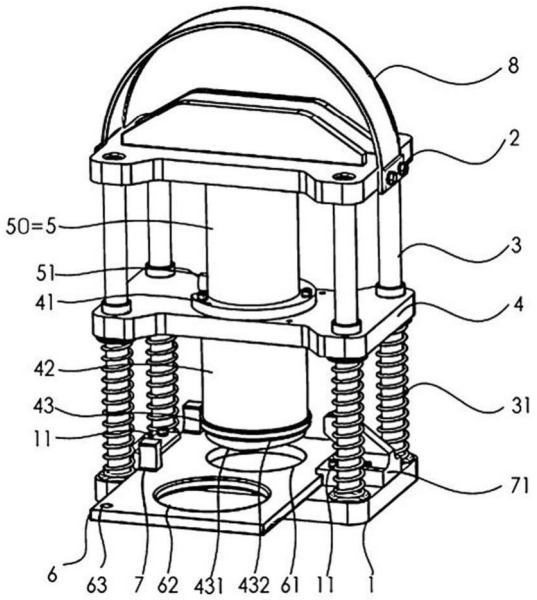

(51) ***B23C 3/34*** (2006.01)
B23Q 9/02 (2006.01)
(21) 177-2023
(22) 30.10.2023
(71) Výskumný ústav zváračský, Bratislava, SK;
(72) Batista Gabriel, Ing., Ph.D., Jelka, SK;
Rovný Oliver, Ing., Ph.D., Borinka, SK;
(74) Juran Svetozár, JUDr., Bratislava, SK;
(54) Prenosné obrábacie zariadenie určené na opracovanie tvarových drážok na potrubiach
(57) Technické riešenie sa týka prenosného obrábacieho zariadenia na opracovávanie tvarových drážok na potrubiach, ktoré je určené na orbitálne (obvodové) obrábanie tvarových drážok na potrubiach, predovšetkým pri opravách poškodených zvarov a príprave nových zvarových spojov priamo v teréne. Prenosné obrábacie zariadenie je určené na opracovávanie tvarových drážok na potrubiach, kde obrábacia hlava stroja sa skladá zo štyroch základných podzostáv, ktorými sú základový blok (A), upínací mostík (B), suport (C) a vretenník (D).

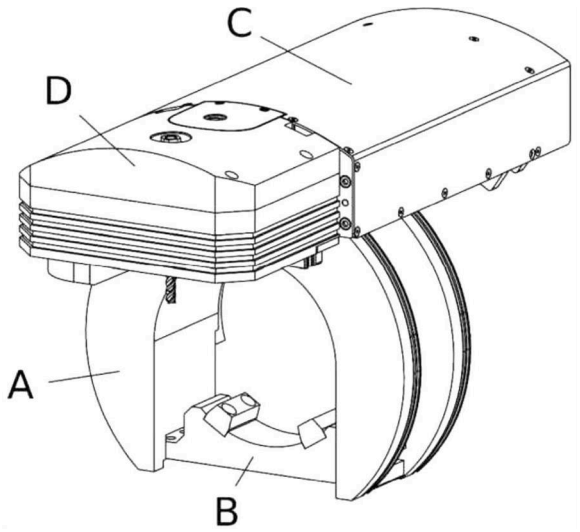

(51) ***B23Q 3/02*** (2006.01)
(21) **24-2024**
(22) 13.2.2024
(71) Vargovská Mária, Ing., PhD., Vígľaš, SK;
Čierťažský Roman, Ing., Hliník nad Hronom, SK;
Minárik Marián, Ing., PhD., Kočovce, SK;
(72) Vargovská Mária, Ing., PhD., Vígľaš, SK;
Čierťažský Roman, Ing., Hliník nad Hronom, SK;
Minárik Marián, Ing., PhD., Kočovce, SK;
(54) **Mechanicky ovládaný upínací prípravok**
(57) Mechanicky ovládaný upínací prípravok slúži na upnutie meniča (13) nástrojov použitého na odoberacích prípravkoch pieskových jadier a iných typov nástrojov. Upínací prípravok pozostáva zo spodného taniera (11) a vrchného taniera (10), do ktorého je naskrutkovaný upínací prvok (7), a medzi taniermi je uložené ložisko (12). Vnútro upínacieho prvku (7) tvoria zaisťovacie kolíky (8) a kužeľ (5). Do kužeľa (5) je zaskrutkovaná páka (2) so skrutkami (4) bez hláv, zaistená zaisťovacou maticou (6), na konci páky (2) je upevnená rukoväť (3). Zvrchu upínacieho prvku (7) je naskrutkované vedenie (1) a vnútri sa nachádza pružina (9), ktorá zabezpečuje zaistenie polohy páky (2) s rukoväťou (3) v otvorenom a v uzavretom stave upínacieho prípravku. Pohyb páky (2) je vymedzený vo vedení (1). Zatlačením kužeľa (5) sa vysunie osem zaisťovacích kolíkov (8) a ich vysunutie vytvorí spojenie medzi upínacím prípravkom a meničom (13) nástrojov. Mechanicky ovládaný upínací prípravok je pripevnený o montážnu dosku (14).

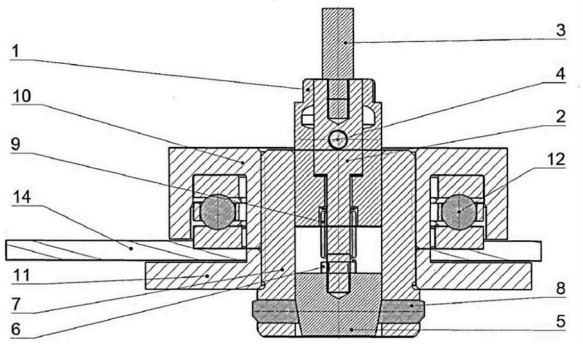

(51) ***B32B 7/02*** (2019.01)
G01M 3/16 (2006.01)
E04D 5/10 (2006.01)
E04D 5/12 (2006.01)
(21) **48-2024**
(22) 13.3.2024
(71) EPISS s.r.o., Nižná, SK;
(72) Šutliak Stanislav, Ing., PhD., Nižná, SK;
(74) BRICHTA & PARTNERS s. r. o., Bratislava, SK;
(54) **Detekčná elektricky vodivá vrstva na iskrové skúšky hydroizolácií**
(57) Detekčná vrstva na iskrové skúšky hydroizolácií obsahuje elektricky vodivú vrstvu (1), ktorá je z jednej strany vybavená ochrannou a mikroventilačnou vrstvou (3) tvorenou polyesterovou alebo polypropylénovou netkanou textíliou s reliéfom vytvárajúcim na povrchu textílie priebežné kanáliky a ktorá je z druhej strany vybavená ochrannou a retenčnou vrstvou (4) tvorenou polypropylénovou netkanou textíliou, ktorá na povrchu obsahuje vzájomne nespojené priehlbiny.

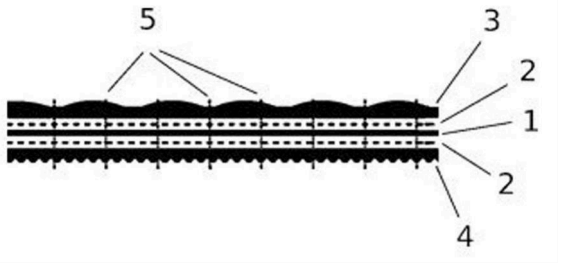

(51) ***B60L 53/30*** (2019.01)
B60L 53/67 (2019.01)
(21) **50063-2023**
(22) 8.8.2023
(30) CZ2023-41204 U, 7.8.2023, CZ
(71) ELEXIM, a.s., Kroměříž, CZ;
(72) Geisler Jindřich, Kroměříž, CZ;
(74) inventa Patentová a známková kancelária s. r. o., Bratislava, SK;
(54) **Nabíjacia stanica pre elektromobily**
(57) Nabíjacia stanica pre elektromobily obsahuje centrálnu stanicu a aspoň jednu výdajnú stanicu (1) oddelenú od centrálnej stanice. Nabíjacia stanica obsahuje aspoň jednu riadiacu jednotku na riadenie

nabíjania elektromobilu, pričom každá riadiaca jednotka je umiestnená v centrálnej stanici. Centrálna stanica je s jednotlivými výdajnými stanicami (1) spojená silovým káblom (2) a komunikačným spojením.

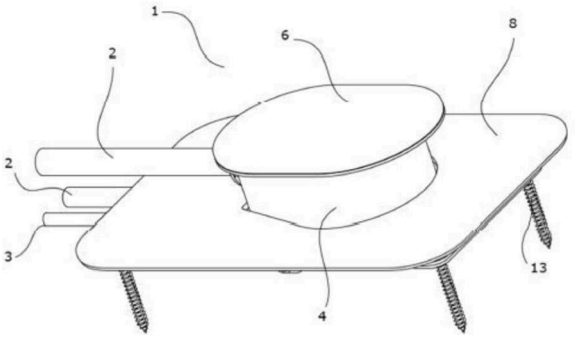

(51) ***B65G 23/44*** (2006.01)
(21) **50062-2023**
(22) 28.7.2023
(71) Technická univerzita v Košiciach, Košice, SK;
(72) Šaliga Ján, prof. Ing., PhD., Košice, SK;
Molnár Vieroslav, prof. Ing., PhD., Prešov, SK;
Michalik Peter, doc. Ing., PhD., Prešov, SK;
Fedorko Gabriel, prof. Ing., PhD., Drienovská Nová Ves, SK;
(54) **Zariadenie na elektronickú kontrolu napnutia pásu kontinuálnych dopravných systémov pre digitálnu transformáciu**
(57) Zariadenie na elektronickú kontrolu napnutia pásu kontinuálnych dopravných systémov pre digitálnu transformáciu je určené na automatizáciu nastavenia a snímania napínacích síl v kontinuálnom dopravnom systéme. Tento konštrukčný návrh zabezpečujú servopohony (5) prepojené s dopravným pásom (1), snímačmi (2) ťahových síl, analógovo-digitálnymi prevodníkmi (3) a programovateľnou platformou – PLC (6), spolupracujúcou s notebookom a riadiacim softvérom (4). Riešenie je určené na automatizáciu napínania pásu so šírkou pásu do 2 500 mm, pevnosťou dopravného pásu σt = 3 400 $N.mm^{-1}$ a snímaním veľkosti napínacích síl do 850 kN.

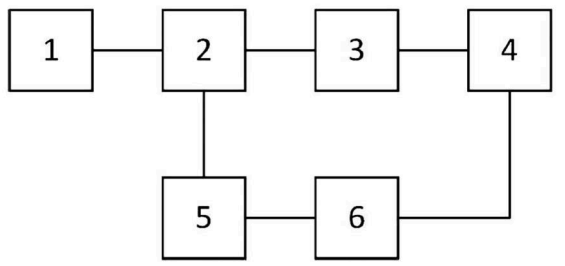

(51) ***C04B 35/035*** (2006.01)
C04B 35/52 (2006.01)
(21) **50008-2024**
(22) 22.1.2024
(71) Tehlár Pavol, Ing. Mgr., PhDr. PhD., Trenčín, SK;
(72) Tehlár Pavol, Ing. Mgr., PhDr. PhD., Trenčín, SK;
Barcikowski Eduard Marek, Zürich, CH;
(74) Holoubková Mária, Ing., Bratislava, SK;
(54) **Izolačný materiál z biouhlíka a spôsob jeho prípravy**
(57) Izolačný materiál z biouhlíka je tvorený zo zmesi pozostávajúcej z biouhlíka v množstve 30 až 80 hmotn. %, kostrového silikátu v množstve 4 až 20 hmotn. %, vodného skla v množstve 3 až 15 % hmotn., anorganického a/alebo organického krátkeho vlákna v množstve 4 až 20 % hmotn. a zvyšok do 100 % hmotn. je voda. Uvedený izolačný materiál z biouhlíka môže byť pokrytý vrchnou vrstvou s hrúbkou minimálne 5 mm tvorenou z prímesi pozostávajúcej z MgO a/alebo $MgOSiO_2$, a/alebo hlinitanu vápenatého, a/alebo kremičitanu vápenatého, alebo ich zmesi v množstve 70 až 88 hmotn. %, vodného skla v množstve 3 až 15 hmotn. % a zvyšok do 100 % hmotn. je voda. Izolačný materiál vyrobený na báze biouhlíka a kostrového silikátu podľa vynálezu má variabilné použitie, napr. v hutníctve, strojárstve, ale predovšetkým v stavebníctve.

(51) ***C08L 97/02*** (2006.01)
B27N 1/02 (2006.01)
B27N 3/08 (2006.01)
C09J 131/04 (2006.01)
(21) **50021-2024**
(22) 29.2.2024
(71) Výskumný ústav papiera a celulózy a.s., Bratislava, SK;
(72) Ihnát Vladimír, Ing., PhD., Bratislava, SK;
Boháček Štefan, Ing., PhD., Bratislava, SK;
Kuňa Vladimír, Ing., Bratislava, SK;
Balberčák Jozef, Ing., Bratislava, SK;
Pažitný Andrej, Ing., PhD., Bratislava, SK;
Lübke Henrich, Mgr., Bratislava, SK;
(54) **Hoblinová dyha**
(57) Hoblinová dyha s hrúbkou do 1,5 mm pozostáva z 80 % až 95 % hmotnostných suchých drevených hoblín a 5 % až 20 % hmotnostných polyvinylacetátového lepidla. Spôsob výroby hoblinovej dyhy je taký, že drevené hobliny sa zmiešajú s 33 % vodným roztokom polyvinylacetátového lepidla, zmes sa lisuje pri teplote 190 °C a tlaku 7 MPa, po vypustení pary sa dolisuje pri tlaku 25 MPa a následne nechá vychladnúť pod tlakom 13 MPa.

(51) ***E03C 1/12*** (2006.01)
E03B 1/04 (2006.01)
(21) **50022-2024**
(22) 8.3.2024
(71) Šrubař David, Řepiště, CZ;
(72) Šrubař David, Řepiště, CZ;
(74) Holoubková Mária, Ing., Bratislava, SK;
(54) **Zariadenia na využitie sivej splaškovej vody, najmä z výškových bytových domov**
(57) V pivnici výškového bytového domu je umiestnená nádoba (1), do ktorej je samospádovým potrubím (2) vedená sivá splašková voda z vyššie situovaných bytov. Nádoba (1) je prepojená s čerpadlom (5), ktoré je

tlakovým potrubím (7) prepojené s prívodom vody do splachovačov (8) WC v bytoch. Nádoba (1) je rozdelená priehradkami (11) s prepadom. V najnižšom mieste nádoby (1) je odkalovač. Posledná komora viackomorovej nádoby (1) je vybavená čistiacim zariadením na báze ultrazvuku.

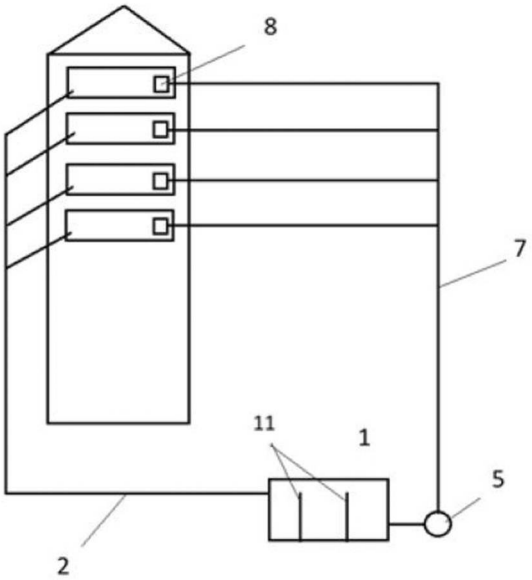

(51) ***G01R 19/02*** (2006.01)
(21) **223-2023**
(22) 30.12.2023
(71) Slovenská technická univerzita v Bratislave, Bratislava, SK;
POWERTEC s. r. o., Bratislava, SK;
(72) Režo Vratislav, Ing., Žirany, SK;
Weis Martin, prof. Ing., DrSc., Slovenský Grob, SK;
Mičjan Michal, Ing., PhD., Miloslavov, SK;
Nevřela Juraj, Ing., PhD., Bratislava, SK;
Novota Miroslav, Ing., PhD., Miloslavov, SK;
Szobolovszký Robert, Ing., Bratislava, SK;
(54) Systém na meranie malých prúdov
(57) Technické riešenie systému na meranie malých prúdov pozostáva z operačného zosilňovača (1), na ktorý je pripojený vstupný konektor (3) a výstupný konektor (4). Zároveň je k operačnému zosilňovaču (1) paralelne pripojený spätnoväzobný člen (2) v počte aspoň n, pričom n ≥ 1. Konkrétny spätnoväzobný člen (2) je volený prepínačom (5) rozsahu, ktorého počet je m, pričom platí m = n.

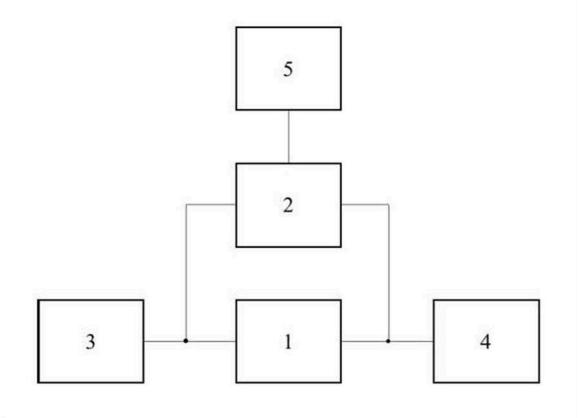

(51) ***G01S 13/75*** (2006.01)
G08G 1/14 (2006.01)
(21) **50047-2023**
(22) 22.6.2023
(71) Asseco Central Europe, a. s., Bratislava, SK;
(72) Břečka Patrik, Bratislava, SK;
Pecho Martin, Bratislava, SK;
(74) inventa Patentová a známková kancelária s. r. o., Bratislava, SK;
(54) Systém a spôsob zisťovania obsadenosti zóny pomocou pasívnych RFID
(57) Zisťovanie obsadenosti zóny sa uskutočňuje pomocou pasívnych RFID transponderov overením prítomnosti a bezporuchovosti systému načítavaním identifikátora pasívneho referenčného RFID transpondera (3) pri meniacej sa intenzite vysielaného RFID rádiového signálu v pásme UHF, zisťovaním obsadenosti detegovanej zóny (4) načítavaním identifikátorov pasívnych detekčných RFID transpondérov (1) umiestnených v detegovanej zóne (4) pri meniacej sa intenzite vysielaného RFID rádiového signálu a určovaním obsadenosti detegovanej zóny (4) podľa absencie prijímaného RFID signálu alebo zmeny intenzity prijímaného RFID signálu.

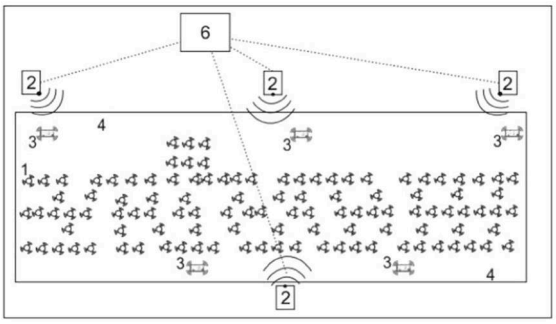

(51) ***G05D 7/00*** (2006.01)
G05D 23/00 (2006.01)
(21) **50016-2024**
(22) 12.2.2024
(71) Amicus SK, s.r.o., Skalica, SK;
(72) Javorský Štefan, Ing., Skalica, SK;

Vícen Juraj, Mgr., Rovensko, SK;
Paleček Juraj, Ing., Fiľakovo, SK;
Dimmel Marián, Senica, SK;
(74) Porubčan Róbert, Ing., Ivanka pri Dunaji, SK;
(54) Hlavica ventilu vykurovacieho prvku, systém a spôsob riadenia vykurovania
(57) Hlavica (1) ventilu vykurovacieho prvku okrem súčastí potrebných na vytvorenie pohybu tlačného prvku zahŕňa aj puzdro (4) so snímačom teploty, kde puzdro (4) je pohyblivo uložené v rámci hlavice (1), napríklad na zadnej stene telesa (2), pričom puzdro (4) je pritláčané na povrch matice (3) a je vyhotovené z kovu na dobré vedenie tepla a zaistenie malého trenia medzi maticou (3) a puzdrom (4). Snímač teploty vnútri puzdra (4) je vodičom alebo káblom prepojený s riadiacim obvodom a/alebo s bezkontaktným komunikačným prvkom. Je výhodné, ak puzdro (4) je trvalo pritlačené k matici (3) pomocou pružiny (5) a/alebo pomocou deformácie pružného plastového držiaka, v ktorom je puzdro (4) uložené, alebo pomocou deformácie dorazu obvodového nákružku. Údaj o teplote ventilu sa môže použiť na optimalizáciu dráhy pohybu tlačného prvku. Nadradené riadiace centrum (8) je schopné hodnotiť dynamiku priebehu teplôt na ventiloch, čo umožní optimalizovať prietoky v rôznych vetvách, napríklad na kompenzáciu hydraulickej nerovnováhy v systéme.

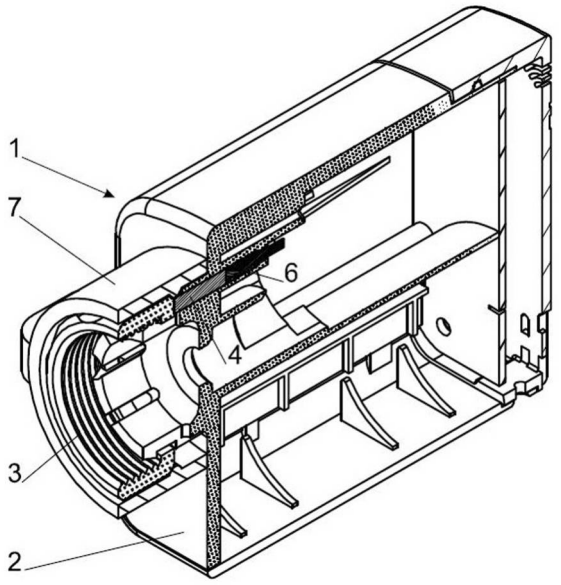

---

(51) ***G06F 9/54*** (2006.01)
G06F 15/82 (2006.01)
(21) 15-2023
(22) 7.2.2023
(71) Záhumenský Martin, Bc., Dolné Vestenice, SK;
(72) Záhumenský Martin, Bc., Dolné Vestenice, SK;
(54) Zariadenie na prevod logických výstupov na komplexné príkazy
(57) V opísanom riešení zariadenie pozostáva z optočlena (1), mikroprocesora (2) a rozšírenia (3)mikroprocesora na komunikáciu. Na základe naprogramovanej logiky mikroprocesor (2)po prijatí vstupného signálu/ signálov od optočlena (1) formuluje vopred pripravený príkaz,ktorý pomocou rozšírenia (3) odosiela externému zariadeniu prostredníctvom lokálnej siete.

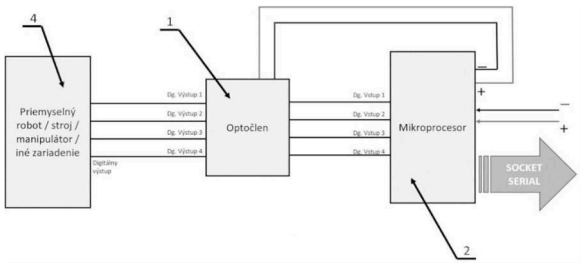

---

(51) ***H01M 10/42*** (2006.01)
G01R 31/389 (2019.01)
G01R 31/392 (2019.01)
G01K 7/00 (2006.01)
G01N 27/407 (2006.01)
G06N 20/20 (2019.01)
H04W 88/00 (2009.01)
(21) 43-2024
(22) 6.3.2024
(30) PP 14-2024, 6.3.2024, SK
(67) 14-2024
(71) AviusULD, Bangsaothong Samutprakan, TH;
(72) Kitching Martin David, Veľká Lomnica, SK;
(74) Regina Ivan, Ing., Košice, SK;
(54) Systém a spôsob včasnej detekcie tepelného úniku z batérie
(57) Systém a spôsob včasnej detekcie tepelného úniku z batérie umožňujú monitorovanie stavu lítiovej batérie s možnosťou zachytiť a vopred upozorniť na tepelný únik, a tým na možné hroziace nebezpečenstvo, a využívajú technológiu internetu vecí. Systém obsahuje letecký náklad (1) s detegovanou batériou (11), senzor (2) koncentrácie plynov a/alebo senzor (3) teploty, mikroriadiacu jednotku (4) s pokročilým algoritmom strojového učenia, bezdrôtovú komunikáciu (5), alarm (6) a klaudové úložisko (7) s databázou. Informačné toky s nasnímanými dátami koncentrácií plynov a teplôt sú vyhodnocované v mikroriadiacej jednotke a v prípade vyhodnotenia nebezpečia vydávajú príkaz na poplach.

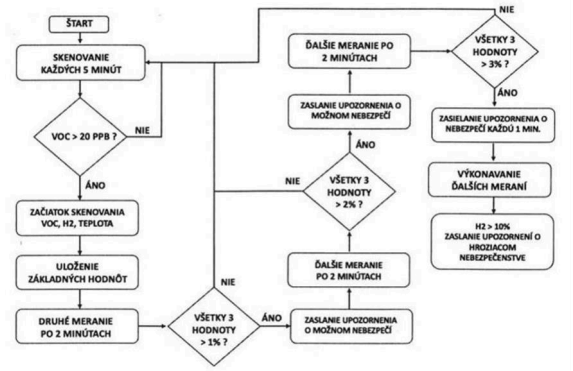

---

(51) ***H02K 35/02*** (2006.01)
(21) **72-2024**
(22) 25.4.2024
(30) PP 33-2024, 25.4.2024, SK
(71) AviusULD, Bangsaothong Samutprakan, TH;
(72) Kitching Martin David, Veľká Lomnica, SK;
(74) Regina Ivan, Ing., Košice, SK;
(54) **Systém vibračnej výroby elektrickej energie, najmä pre aplikácie v leteckom priemysle**
(57) Systém vibračnej výroby elektrickej energie, najmä pre aplikácie v leteckom priemysle, slúži na výrobu elektrickej energie elektromagnetickou indukciou na nabíjanie a napájanie batérií elektronických aplikácií. Systém obsahuje stacionárnu cievku (1) a pohyblivé jadro (2). Na elektromagnetickú indukciu využíva vibrácie. Cievka (1) má teleso (11), vinutia (14) oddelené rebrami (13) a v dolnej časti dno (12) s upevneným permanentným magnetom (15). Jadro (2) pozostáva z dielektrického telesa (21), ktoré má vonkajší tvar zhodný s tvarom dutiny cievky (1). V priečnom smere má dva otvory (22), do ktorých sú vložené permanentné magnety (23). Vyrobená elektrická energia sa po usmernení striedavého elektrického prúdu na jednosmerný ukladá do batérie ako zdroja elektrickej energie pre elektronické zariadenie.

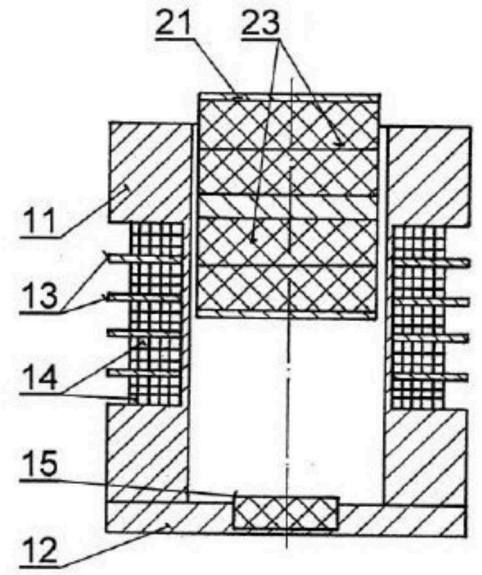

---

(51) ***H02S 20/10*** (2014.01)
H02S 20/20 (2014.01)
F24S 25/16 (2018.01)
F24S 25/13 (2018.01)
F24S 25/60 (2018.01)
F24S 25/65 (2018.01)
E04C 3/02 (2006.01)
E04C 3/04 (2006.01)
E04C 3/08 (2006.01)
(21) **46-2024**
(22) 8.11.2021
(30) W.130218, 12.8.2021, PL
(86) PCT/PL2021/000078
(87) WO 2023/018339
(71) CORAB SPÓŁKA AKCYJNA, Olsztyn, PL;
(72) Biały Henryk, Olsztyn, PL;
(74) LITVÁKOVÁ A SPOL., s. r. o., Bratislava, SK;
(54) **Systém montáže nosnej konštrukcie, najmä pre fotovoltaické panely**
(57) Systém montáže nosnej konštrukcie, najmä pre fotovoltaické panely, pozostáva z nízkych podpier, vysokých podpier a pozdĺžnych spojovacích profilov. Prvý koniec spojovacieho profilu (1) je umiestnený v zásuvke (8) vysokej podpery (2) a druhý koniec spojovacieho profilu (1) je umiestnený v zásuvke (8) nízkej podpery (3) a je odpojiteľne upevnený pomocouspojovacieho prvku (6), ktorý prechádza cez podložku (5), bočný otvor (7) v podpere a otvor (4) v spojovacom profile (1), čím je vytvorená nosná konštrukcia. Nosné konštrukcie držia fotovoltaické panely usporiadané v radoch s ľubovoľným počtom fotovoltaických panelov v každom rade. Spojovacie profily (1) dodatočne usporiadané medzi vysokou podperou (2) vjednom rade fotovoltaických panelov, v ktorej neobsadenej zásuvke (8) je umiestnený druhý koniec uvedeného dodatočného spojovacieho profilu (1), a nízkou podperou (3) v ďalšom rade fotovoltaických panelov, v ktorej neobsadenej zásuvke (8) je umiestnený prvý koniec uvedeného dodatočného spojovacieho profilu (1), sú prispôsobené na stanovenie presnej vzdialenosti medzi radmi fotovoltaických panelov a na stabilizáciu celej konštrukcie.

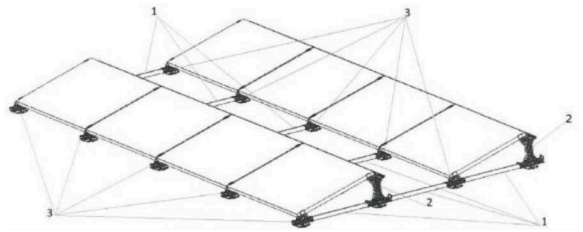

---

(51) ***H05B 45/00*** (2022.01)
(21) **27-2024**
(22) 12.2.2024
(71) S PoweR export - import, s.r.o., Bratislava, SK;
(72) Vrábeľ Milan, Ing., Bratislava, SK;
(54) **Svietidlo kombinovaného osvetlenia a kombinované osvetlenie**
(57) V kombinovanom osvetlení sú použité kombinované svietidlá združujúce hlavné osvetlenie, bezpečnostné osvetlenie a prípadne aj núdzové osvetlenie. Vypínateľné fázové vstupy (3) hlavných zdrojov (2) osvetlenia sú pripojené na výstup vypínača (8) v ľubovoľnej fáze napájacej rozvodnej striedavej elektrickej siete 230 V. Trvalo pripojené fázové vstupy (6) bezpečnostných zdrojov (9) osvetlenia a vstupy núdzových zdrojov (11) osvetlenia sú pripojené na vstup vypínača (8) v ľubovoľnej fáze napájacej rozvodnej striedavej elektrickej siete 230 V.

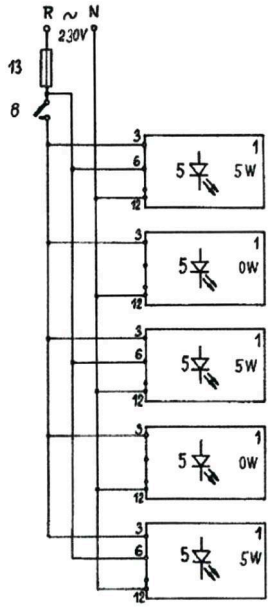

(51)	(21)	(51)	(21)	(51)	(21)	(51)	(21)
A01G 9/02	52-2024	***B23Q 3/02***	24-2024	***C08L 97/02***	50021-2024	***G06F 9/54***	15-2023
A21D 2/00	42-2024	***B32B 7/02***	48-2024	***E03C 1/12***	50022-2024	***H01M 10/42***	43-2024
A47B 21/04	50023-2024	***B60L 53/30***	50063-2023	***G01R 19/02***	223-2023	***H02K 35/02***	72-2024
B21D 28/32	50026-2024	***B65G 23/44***	50062-2023	***G01S 13/75***	50047-2023	***H02S 20/10***	46-2024
B23C 3/34	177-2023	***C04B 35/035***	50008-2024	***G05D 7/00***	50016-2024	***H05B 45/00***	27-2024

FG2K **Zapísané úžitkové vzory**

(11)	(51)
10069	***G01N 17/00***
10070	***F24H 9/12***
10071	***A61M 16/00***
10072	***A01G 9/00***
10073	***G01D 11/00***

(51) ***A01G 9/00*** (2018.01)
A01G 9/12 (2006.01)
A01G 17/04 (2006.01)
(11) 10072
(21) 50100-2023
(22) 28.11.2023
(43) 13.3.2024
(45) 10.7.2024
(73) Tweak Space s.r.o., Bratislava, SK;
(72) Ambro Peter, Bratislava, SK;
(74) MAJLINGOVÁ & PARTNERS, s. r. o., Bratislava, SK;
(54) Stabilizátor opornej tyčovej konštrukcie na rastliny, súprava a oporná tyč alebo oporná tyčová konštrukcia obsahujúca stabilizátor

---

(51) ***A61M 16/00*** (2006.01)
A61M 15/00 (2006.01)
A61M 11/00 (2006.01)
A61M 99/00 (2012.01)
A61N 1/00 (2006.01)
A61N 2/00 (2006.01)
A61N 5/00 (2006.01)
A61N 7/00 (2006.01)
A61L 9/03 (2006.01)
(11) 10071
(21) 116-2023
(22) 14.4.2020
(43) 13.3.2024
(45) 10.7.2024
(67) 38-2020
(73) Piroch Peter, Ing., PhD., Spišská Nová Ves, SK;
Piroch Peter, Ing., Spišská Nová Ves, SK;
(72) Piroch Peter, Ing., PhD., Spišská Nová Ves, SK;
Piroch Peter, Ing., Spišská Nová Ves, SK;
(54) Podnosník

---

(51) ***F24H 9/12*** (2022.01)
F24H 9/14 (2006.01)
F24D 3/08 (2006.01)
(11) 10070
(21) 158-2023
(22) 2.10.2023
(43) 13.3.2024
(45) 10.7.2024
(73) PROTHERM PRODUCTION s.r.o., Skalica, SK;
VAILLANT GmbH, Remscheid, DE;
(72) Matúš Martin, Ing., Petrova Ves, SK;
(54) Vykurovacie zariadenie s plastovými konektormi

---

(51) ***G01D 11/00*** (2006.01)
B25J 18/02 (2006.01)
B25J 19/02 (2006.01)
G01L 5/105 (2020.01)
G01L 5/1627 (2020.01)
H02N 2/02 (2006.01)
(11) 10073
(21) 50079-2023
(22) 18.10.2023
(43) 28.2.2024
(45) 10.7.2024
(73) Technická univerzita v Košiciach, Košice, SK;
(72) Hošovský Alexander, doc. Ing., PhD., Prešov, SK;
Trojanová Monika, Ing., PhD., Gelnica, SK;
Čakurda Tomáš, Ing., PhD., Chotča, SK;
(54) Zariadenie na meranie dynamiky sily pohonu typu Peano-HASEL pri izometrických podmienkach

---

(51) ***G01N 17/00*** (2006.01)
G01N 17/02 (2006.01)
(11) 10069
(21) 196-2023
(22) 14.10.2019
(43) 13.3.2024
(45) 10.7.2024
(67) 111-2019
(73) VUKI a.s., Bratislava, SK;
(72) Sulová Janka, Ing., Bratislava, SK;
Ďuračka Miroslav, Ing., Čataj, SK;
Kozáková Alena, Ing., Bratislava, SK;
Kocúrová Katarína, Ing., Chorvátsky Grob, SK;
Šištík Michal, Púchov, SK;
(74) Gajdošíková Zuzana, Ing., Bratislava, SK;
(54) Spôsob hodnotenia korozívnej odolnosti impregnantov

---

(51)	(11)
A01G 9/00	10072
A61M 16/00	10071
F24H 9/12	10070
G01D 11/00	10073
G01N 17/00	10069

MK2K Zaniknuté úžitkové vzory uplynutím doby platnosti

(11)	Dátum zániku	(11)	Dátum zániku	(11)	Dátum zániku	(11)	Dátum zániku
7036	16.06.2024	7970	18.11.2023	8826	11.11.2023	8934	12.11.2023
7172	09.06.2024	7992	14.11.2023	8869	14.11.2023	8998	20.11.2023
7343	09.06.2024	8006	24.11.2023	8874	15.11.2023	9084	21.11.2023
7344	09.06.2024	8033	14.11.2023	8879	21.11.2023	9222	10.11.2023
7345	09.06.2024	8055	10.11.2023	8882	21.11.2023	9225	12.11.2023
7360	09.06.2024	8817	12.11.2023	8902	11.11.2023	9242	24.11.2023
7911	22.11.2023	8819	22.11.2023	8924	21.11.2023		

ND2K Predĺženie platnosti úžitkových vzorov

(11)	(51)	(11)	(51)	(11)	(51)	(11)	(51)
8450	***B65B 5/04***	9075	***B30B 11/24***	9165	***G06F 18/20***	9288	***B21F 27/08***
8504	***E04H 4/04***	9083	***E04F 11/00***	9166	***G06F 18/20***	9404	***B61G 9/04***
9048	***G01W 1/00***	9092	***B65D 75/58***	9174	***G10B 3/00***	9421	***B61G 9/04***
9063	***G01B 5/28***	9094	***B25J 11/00***	9234	***B60R 25/33***	9422	***B61G 9/04***
9071	***F24F 7/06***	9116	***A61H 99/00***	9248	***F25D 3/10***	9426	***B61G 9/04***
9074	***G01B 5/28***	9125	***E01C 11/16***	9263	***G06N 3/02***		

(51) ***A61H 99/00*** (2006.01)
A61M 21/00 (2006.01)
E04H 1/12 (2006.01)
(11) 9116
(21) 152-2017
(22) 23.6.2017
(73) Zach Jan, Ing., Hodonín, CZ;
(54) Relaxačná pyramída

---

(51) ***B21F 27/08*** (2006.01)
B21F 23/00 (2006.01)
B25J 9/00 (2006.01)
(11) 9288
(21) 205-2020
(22) 20.11.2020
(73) Technická univerzita vo Zvolene, Zvolen, SK;
(54) Minimalizovaná linka na prípravu a zakladanie drôtených krúžkov do pletiva

---

(51) ***B25J 11/00*** (2006.01)
B25J 19/04 (2006.01)
B25J 9/22 (2006.01)
B62D 57/02 (2006.01)
B60F 3/00 (2006.01)

(11) 9094
(21) 108-2020
(22) 17.6.2020
(73) Slovenská technická univerzita v Bratislave, Bratislava, SK;
(54) Diaľkovo riadený guľový robot

---

(51) ***B30B 11/24*** (2006.01)
B30B 15/34 (2006.01)
B28B 3/22 (2006.01)
B29C 48/92 (2019.01)
(11) 9075
(21) 114-2020
(22) 19.6.2020
(73) Slovenská technická univerzita v Bratislave, Bratislava, SK;
(54) Spôsob eliminácie sušenia partikulárnych látok so zvýšenou vlhkosťou viacnásobným lisovaním a lisovacia linka

---

(51) ***B60R 25/33*** (2013.01)
B62H 5/20 (2006.01)
(11) 9234
(21) 196-2020
(22) 12.11.2020
(73) Technická univerzita vo Zvolene, Zvolen, SK;
(54) Zabezpečovacie zariadenie na ochranu majetku pred krádežou na jednostopové dopravné prostriedky

---

(51) ***B61G 9/04*** (2006.01)
B61G 5/02 (2006.01)
(11) 9404
(21) 122-2020
(22) 26.6.2020
(73) Slovenská technická univerzita v Bratislave, Bratislava, SK;
(54) Ťahovo-tlačná vagónová tyč

---

(51) ***B61G 9/04*** (2006.01)
B61G 5/02 (2006.01)
(11) 9421
(21) 123-2020
(22) 26.6.2020
(73) Slovenská technická univerzita v Bratislave, Bratislava, SK;
(54) Polotuhá tlmiaca spojovacia tyč pre železničné vozne s pružnými pohárikmi

---

(51) ***B61G 9/04*** (2006.01)
B61G 5/02 (2006.01)
(11) 9422
(21) 124-2020
(22) 26.6.2020
(73) Slovenská technická univerzita v Bratislave, Bratislava, SK;
(54) Polotuhá spojovacia tyč pre železničné vozne s lanom a tlmiacimi kovovými blokmi

---

(51) ***B61G 9/04*** (2006.01)
B61G 9/24 (2006.01)
(11) 9426
(21) 125-2020
(22) 26.6.2020
(73) Slovenská technická univerzita v Bratislave, Bratislava, SK;
(54) Polotuhá tlmiaca spojovacia tyč pre železničné vozne s kardanovým kĺbom

---

(51) ***B65B 5/04*** (2006.01)
B65B 35/26 (2006.01)
B65B 35/44 (2006.01)
(11) 8450
(21) 98-2018
(22) 7.6.2018
(73) KRAMA s.r.o., Košice, SK;
(54) Kartónovacie a baliace zariadenie, najmä na plastové diely

---

(51) ***B65D 75/58*** (2006.01)
B32B 27/00 (2006.01)
(11) 9092
(21) 50065-2020
(22) 14.7.2020
(73) M ä s p o m a spol. s r.o., Zvolen, SK;
(54) Balenie spracovaných potravinárskych a nepotravinárskych výrobkov

---

(51) ***E01C 11/16*** (2006.01)
(11) 9125
(21) 50049-2020
(22) 19.5.2020
(73) Officine Maccaferri S.p.A., Zola Predosa, IT;
(54) Výstužová sieť na úpravy terénu a cestné práce a spôsob jej výroby

---

(51) ***E04F 11/00*** (2006.01)
(11) 9083
(21) 93-2020
(22) 1.6.2020
(73) Slovenská technická univerzita v Bratislave, Bratislava, SK;
(54) Zabudovaná vysúvacia nájazdová rampa

---

(51) ***E04H 4/04*** (2006.01)
(11) 8504
(21) 50085-2017
(22) 21.8.2017
(73) BLUEFORE s.r.o., Hostomice, CZ;
(54) Bazén z polypropylénu obsahujúci dno, steny a lem

---

(51) ***F24F 7/06*** (2006.01)
F24F 7/10 (2006.01)
F24F 11/30 (2018.01)
F24F 11/39 (2018.01)
F24F 11/74 (2018.01)
(11) 9071
(21) 109-2020

(22) 17.6.2020
(73) Slovenská technická univerzita v Bratislave, Bratislava, SK;
(54) Ventilačný systém so zónami čistého vzduchu v interiéroch budov a vozidiel

---

(51) ***F25D 3/10*** (2006.01)
A61F 7/00 (2006.01)
(11) 9248
(21) 166-2020
(22) 30.9.2020
(73) Liubchenko Sergii, Bratislava, SK;
(54) Zariadenie na vyparovanie tekutého dusíka a spôsob vyparovania

---

(51) ***G01B 5/28*** (2006.01)
(11) 9063
(21) 111-2020
(22) 17.6.2020
(73) Slovenská technická univerzita v Bratislave, Bratislava, SK;
(54) Nadstavbový modul na polohovanie rotačných drážkovaných a ozubených komponentov pri meraní drsnosti povrchu

---

(51) ***G01B 5/28*** (2006.01)
(11) 9074
(21) 110-2020
(22) 17.6.2020
(73) Slovenská technická univerzita v Bratislave, Bratislava, SK;
(54) Nadstavbový modul na nastavenie a polohovanie rotačných komponentov s malým priemerom počas kontroly mikrogeometrie povrchu

---

(51) ***G01W 1/00*** (2006.01)
H04W 4/90 (2018.01)
(11) 9048
(21) 102-2020
(22) 5.6.2020
(73) Slovenská technická univerzita v Bratislave, Bratislava, SK;
(54) Spôsob automatizovanej detekcie lavínového nebezpečenstva a zapojenie

---

(51) ***G06F 18/20*** (2023.01)
G06V 30/18 (2022.01)
G06N 3/02 (2006.01)
G06N 3/08 (2023.01)
(11) 9165
(21) 97-2020
(22) 2.6.2020
(73) Slovenská technická univerzita v Bratislave, Bratislava, SK;
(54) Spôsob merania priemernej farby povrchu

---

(51) ***G06F 18/20*** (2023.01)
G06V 30/18 (2022.01)
G06N 3/02 (2006.01)
G06N 3/08 (2023.01)
(11) 9166
(21) 98-2020
(22) 2.6.2020
(73) Slovenská technická univerzita v Bratislave, Bratislava, SK;
(54) Spôsob identifikácie druhu dreva

---

(51) ***G06N 3/02*** (2006.01)
(11) 9263
(21) 96-2020
(22) 2.6.2020
(73) Slovenská technická univerzita v Bratislave, Bratislava, SK;
(54) Spôsob identifikácie druhu horiacej látky

---

(51) ***G10B 3/00*** (2019.01)
(11) 9174
(21) 101-2020
(22) 4.6.2020
(73) Noga Peter, Trstená, SK;
(54) Spôsob výroby vzduchového mieška organu a vzduchový miešok organu

---

(51)	(11)	(51)	(11)	(51)	(11)	(51)	(11)
A61H 99/00	9116	***B61G 9/04***	9421	***E04F 11/00***	9083	***G01W 1/00***	9048
B21F 27/08	9288	***B61G 9/04***	9422	***E04H 4/04***	8504	***G06F 18/20***	9165
B25J 11/00	9094	***B61G 9/04***	9426	***F24F 7/06***	9071	***G06F 18/20***	9166
B30B 11/24	9075	***B65B 5/04***	8450	***F25D 3/10***	9248	***G06N 3/02***	9263
B60R 25/33	9234	***B65D 75/58***	9092	***G01B 5/28***	9063	***G10B 3/00***	9174
B61G 9/04	9404	***E01C 11/16***	9125	***G01B 5/28***	9074		

ČASŤ

DIZAJNY

Číselné INID - kódy na označovanie bibliografických údajov (Štandard WIPO ST.80)

(11) Číslo zapísaného dizajnu
(15) Dátum zápisu/predĺženia platnosti
(18) Predpokladaný dátum uplynutia platnosti zápisu/ predĺženia platnosti
(21) Číslo prihlášky
(22) Dátum podania prihlášky
(28) Počet dizajnov
(30) Údaje o priorite
(45) Dátum oznámenia o zápise dizajnu
(46) Dátum uplynutia odkladu zverejnenia
(51) Medzinárodné triedenie dizajnov
(54) Názov dizajnu
(55) Vyobrazenie dizajnu/vyobrazenie dizajnu po čiastočnom výmaze
(58) Dátum záznamu v registri, napr. zmeny mena, zániku, výmazu a pod.
(62) Číslo pôvodnej prihlášky v prípade vylúčenej prihlášky
(71) Meno (názov) prihlasovateľa(-ov)
(72) Meno pôvodcu (-ov)
(73) Meno (názov) majiteľa(-ov)
(74) Meno (názov) zástupcu(-ov)
(78) Meno (názov) nového majiteľa (-ov) po prevode alebo prechode

Kódy na označovanie záhlaví oznámení publikovaných vo Vestníku ÚPV SR (Štandard WIPO ST. 17)

Prihlášky dizajnu

GD9Q Sublicenčné zmluvy registrované na dizajny alebo prihlášky dizajnov
GD9Q Ukončenie platnosti sublicenčných zmlúv na dizajny alebo prihlášky dizajnov
HB9Q Opravy v údajoch o prihlasovateľoch prihlášok dizajnov
HB9Q Opravy v údajoch o ďalších osobách v prihláškach dizajnov alebo v dizajnoch
HC9Q Zmeny v údajoch o ďalších osobách v prihláškach dizajnov alebo v dizajnoch
HC9Q Zmeny v údajoch o prihlasovateľoch prihlášok dizajnov
RD9Q Exekúcie na prihlášky dizajnov
RF9Q Ukončenie exekúcií na prihlášky dizajnov
RL9Q Súdne spory o právo na prihlášky dizajnov
RL9Q Ukončenie súdnych sporov o právo na prihlášky dizajnov

Zapísané dizajny

FG4Q Zverejnené zapísané dizajny po uplynutí doby odkladu zverejnenia
FG4Q Zapísané dizajny s odloženým zverejnením
FG4Q Zapísané dizajny
MA4Q Zaniknuté zapísané dizajny vzdaním sa
MA4Q Čiastočne zaniknuté zapísané dizajny vzdaním sa
MC4Q Vymazané zapísané dizajny
MG4Q Čiastočne vymazané zapísané dizajny
MK4Q Zaniknuté zapísané dizajny uplynutím doby platnosti
MM4Q Zaniknuté zapísané dizajny pre nezaplatenie poplatkov za predĺženie platnosti
ND4Q Predĺženie platnosti zapísaných dizajnov
PC4Q Prevody a prechody práv
PD4Q Zmeny dispozičných práv na zapísané dizajny (zálohy)
PD4Q Zmeny dispozičných práv na zapísané dizajny (ukončenie zálohov)
QB4Q Licenčné zmluvy registrované
QC4Q Ukončenie platnosti licenčných zmlúv
RD4Q Exekúcie na dizajny
RF4Q Ukončenie exekúcií na dizajny
RL4Q Prepis majiteľa dizajnu (na základe rozhodnutia súdu)
RL4Q Súdne spory o právo na dizajny
RL4Q Ukončenie súdnych sporov o právo na dizajny
TA4Q Doplnenie pôvodcu (-ov)
TB4Q Opravy v údajoch o majiteľoch dizajnov
TC4Q Zmeny v údajoch o majiteľoch dizajnov
TF4Q Opravy dátumov
TG4Q Opravy zatriedenia podľa Medzinárodného triedenia dizajnov
TH4Q Opravy chýb alebo zmeny všeobecne

FG4Q Zapísané dizajny

(11)	(51)
29164	19/08.05
29165	09/05.08

(51) 09/05.08 LOC(14)
(11) 29165
(15) 2.7.2024
(18) 28.3.2029
(21) 27-2024
(22) 28.3.2024
(73) BAPE FOOD trade s.r.o., Sabinov, SK;
(72) nezverejnený pôvodca na základe vlastnej žiadosti;
(74) Kišeľak Lukáš, JUDr., Prešov, SK;
(54) Obal potravinárskeho výrobku
Určenie výrobku:
Obal potravinárskeho výrobku (maslo)
(28) 1
(55)

1.1

1.2

(51) **19/08.05** LOC(14)
(11) **29164**
(15) 26.6.2024
(18) 24.1.2029
(21) 11-2024
(22) 24.1.2024
(73) N I K É, spol. s r.o., Bratislava, SK;
(72) nezverejnený pôvodca na základe vlastnej žiadosti;
(74) TM & PATENT ATTORNEY NEUSCHL s. r. o., Bratislava, SK;
(54) **Žreby lotérie**
Určenie výrobku:
Žreby lotérie
(28) 14
(55)

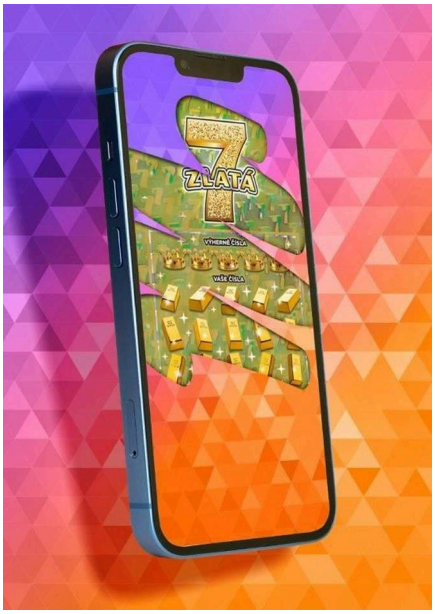

1.1

2.1

3.1

4.1

5.1

6.1

7.1

11.1

8.1

12.1

9.1

13.1

10.1

14.1

(51)	(11)
09/05.08	29165
19/08.05	29164

MK4Q Zaniknuté zapísané dizajny uplynutím doby platnosti

(11)	(58)
26894	13.11.2023
26895	13.11.2023
28037	25.11.2023
28620	16.11.2023
28624	16.11.2023

ND4Q Predĺženie platnosti zapísaných dizajnov

(11)	(51)	(11)	(51)
28670	19/08.03	28704	26/06.00
28699	12/16.06	28709	02/02.02
28703	19/08.03	28733	14/04.00

(51) 02/02.02 LOC(12)
(11) 28709
(15) 11.2.2020
(18) 1.8.2029
(21) 70-2019
(22) 1.8.2019
(73) Žiaková Marina, Bratislava, SK;
(54) Oblečenie UFO (sukňa, nohavice, šaty)
Určenie výrobku:
Výrobok, v ktorom je dizajn stelesnený, je oblečenie.

---

(51) 12/16.06 LOC(12)
12/16.08 LOC(12)
12/16.11 LOC(12)
(11) 28699
(15) 22.1.2020
(18) 19.9.2029
(21) 85-2019
(22) 19.9.2019
(73) ŠKODA AUTO a.s., Mladá Boleslav II, CZ;
(54) Súčasti automobilu
Určenie výrobku:
Výrobky, v ktorých budú dizajny stelesnené, sú vybrané súčasti karosérie automobilu.

---

(51) 14/04.00 LOC(12)
(11) 28733
(15) 5.6.2020
(18) 27.8.2029
(21) 74-2019
(22) 27.8.2019
(73) Maxinčák Rastislav, Poprad, SK;
(54) Dizajn webová aplikácia – grafické užívateľské rozhranie
Určenie výrobku:
Výrobok, v ktorom je dizajn stelesnený, je grafické užívateľské rozhranie webovej aplikácie.

---

(51) **19/08.03** LOC(12)
(11) **28670**
(15) 22.8.2019
(18) 20.6.2029
(21) 53-2019
(22) 20.6.2019
(73) TAURIS, a.s., Rimavská Sobota, SK;
(54) **Etiketa na potravinový výrobok**
Určenie výrobku:
Výrobkom, v ktorom je dizajn stelesnený, je etiketa na potravinársky výrobok, určená na označovanie potravinárskych výrobkov.

---

(51) **19/08.03** LOC(12)
(11) **28703**
(15) 22.1.2020
(18) 3.10.2029
(21) 88-2019
(22) 3.10.2019
(73) TAURIS, a.s., Rimavská Sobota, SK;
(54) **Etiketa na potravinový výrobok**
Určenie výrobku:
Výrobkom, v ktorom je dizajn stelesnený, je etiketa na potravinársky výrobok určená na označovanie potravinárskych výrobkov.

---

(51) **26/06.00** LOC(12)
(11) **28704**
(15) 22.1.2020
(18) 19.9.2029
(21) 82-2019
(22) 19.9.2019
(73) ŠKODA AUTO a.s., Mladá Boleslav, CZ;
(54) **Svetelné vybavenie vozidla**
Určenie výrobku:
Výrobky, v ktorých budú dizajny stelesnené, sú svetlomety a svietidlá vozidla.

---

(51)	(11)	(51)	(11)
02/02.02	28709	19/08.03	28670
12/16.06	28699	19/08.03	28703
14/04.00	28733	26/06.00	28704

QB4Q Licenčné zmluvy registrované

(11) **28166**
(21) 16-2015
(73) Kaščák Ľubomír, Ing., Prešov, SK;
Držiteľ licencie:
KREMER Náučné maľovanky s. r. o., Prešov, SK;
Typ licencie: nevýlučná
Dátum uzavretia licenčnej zmluvy: 27.5.2024
(58) 14.6.2024

ČASŤ

OCHRANNÉ ZNÁMKY

Číselné kódy na označovanie bibliografických údajov (Štandard WIPO ST.60)

(111) Číslo zápisu
(141) Dátum zániku
(151) Dátum zápisu
(156) Dátum obnovy
(180) Predpokladaný dátum uplynutia platnosti zápisu/ obnovy
(210) Číslo prihlášky
(220) Dátum podania prihlášky
(300) Údaje o priorite
(340) Údaje o čiastočnej priorite
(350) Dátum práva z prihlášky, z ktorej sa uplatňuje seniorita
(360) Zoznam tovarov a služieb, na ktoré sa vzťahuje čiastočná seniorita
(442) Dátum zverejnenia prihlášky po prieskume
(450) Dátum oznámenia o zápise ochrannej známky
(510) Zoznam tovarov a/alebo služieb ak neboli zatriedené
(511) Medzinárodné triedenie tovarov a/alebo služieb
(540) Vyjadrenie ochrannej známky
(550) Druh ochrannej známky
(551) Údaje o kolektívnej ochrannej známke
(571) Opis ochrannej známky
(580) Dátum zápisu akejkoľvek transakcie v súvislosti s prihláškou alebo zápisom ochrannej známky do registra, napr. zmena majiteľa, zmena mena alebo adresy, zrieknutie sa známky atď. (účinnosť)
(591) Údaje o uplatňovaných farbách
(641) Číslo a dátum podania prihlášky ochrannej známky Európskej únie, premenou ktorej vznikla prihláška národnej ochrannej známky
(646) Číslo a dátum podania ochrannej známky Európskej únie, premenou ktorej vznikla prihláška národnej ochrannej známky
(731) Meno a adresa prihlasovateľa (-ov)
(732) Meno a adresa majiteľa (-ov)
(740) Meno a adresa zástupcu (-ov)
(770) Meno a adresa predchádzajúceho prihlasovateľa (-ov) alebo majiteľa (-ov) (v prípade zmeny vlastníctva)
(771) Meno a adresa predchádzajúceho prihlasovateľa (-ov) alebo majiteľa (-ov) (v prípade zmeny údajov)
(791) Meno a adresa držiteľa (-ov) licencie
(793) Podmienky a obmedzenia licencie
(800) Číslo a dátum medzinárodného zápisu
(881) Číslo a dátum zápisu ochrannej známky nahradenej medzinárodným zápisom

BA3M Zverejnené prihlášky ochranných známok

(210)	(210)	(210)	(210)
1239-2023	1352-2024	1464-2024	1533-2024
1514-2023	1373-2024	1465-2024	1534-2024
1995-2023	1376-2024	1468-2024	1535-2024
2007-2023	1378-2024	1470-2024	1539-2024
2623-2023	1379-2024	1471-2024	1541-2024
2624-2023	1381-2024	1472-2024	1547-2024
2746-2023	1382-2024	1473-2024	1550-2024
207-2024	1383-2024	1474-2024	1551-2024
519-2024	1384-2024	1475-2024	1552-2024
581-2024	1385-2024	1477-2024	1553-2024
595-2024	1387-2024	1479-2024	1554-2024
621-2024	1389-2024	1480-2024	1555-2024
685-2024	1394-2024	1482-2024	1556-2024
686-2024	1397-2024	1484-2024	1560-2024
695-2024	1399-2024	1485-2024	1564-2024
703-2024	1401-2024	1486-2024	1566-2024
708-2024	1403-2024	1489-2024	1567-2024
748-2024	1415-2024	1490-2024	1580-2024
915-2024	1418-2024	1491-2024	1581-2024
927-2024	1419-2024	1492-2024	1585-2024
1033-2024	1420-2024	1495-2024	1594-2024
1079-2024	1423-2024	1497-2024	1596-2024
1104-2024	1428-2024	1498-2024	1597-2024
1105-2024	1429-2024	1500-2024	1619-2024
1134-2024	1434-2024	1501-2024	1622-2024
1175-2024	1438-2024	1502-2024	1625-2024
1187-2024	1440-2024	1504-2024	1628-2024
1229-2024	1451-2024	1505-2024	1631-2024
1293-2024	1453-2024	1506-2024	1633-2024
1298-2024	1455-2024	1509-2024	1636-2024
1335-2024	1457-2024	1512-2024	1642-2024
1340-2024	1458-2024	1518-2024	1661-2024
1345-2024	1461-2024	1519-2024	1663-2024
1349-2024	1463-2024		

(210) 1239-2023
(220) 5.6.2023
(511) 9, 41, 42, 45 NCL (12)
(511) 9 - Bezpečnostné tokeny (šifrovacie zariadenia); bezpečnostné monitorovacie roboty; zariadenia na spracovanie údajov; čierne skrinky (záznamníky údajov); nahraté alebo sťahovateľné súbory údajov; platformy počítačového softvéru, nahrané alebo na stiahnutie; počítačový hardvér; optické nosiče údajov; magnetické nosiče údajov; počítačové rozhrania; počítačový softvér (nahraté počítačové programy); nástroje na meranie; elektrické zariadenia na diaľkové ovládanie priemyselných operácií.
41 - Akadémie (vzdelávanie); školenia a skúšky (pedagogická činnosť) s cieľom získania dokladov o vzdelaní; vydávanie textov (okrem reklamných); vydávanie kníh; vyučovanie; vzdelávanie; školenia; koučovanie (školenie); skúšanie, preskúšavanie (pedagogická činnosť); odborné preškoľovanie; individuálne vyučovanie; vyučovanie pomocou simulátorov; odborné školenia zamerané na odovzdávanie know-how; informácie o výchove a vzdelávaní; organizovanie a vedenie vzdelávacích fór s osobnou účasťou; organizovanie a vedenie konferencií; organizovanie a vedenie seminárov; organizovanie kultúrnych alebo vzdelávacích výstav; praktický výcvik (ukážky); online poskytovanie elektronických publikácií (bez možnosti kopírovania); poskytovanie nesťahovateľných filmov prostredníctvom služieb na prenos videí (na požiadanie); tvorba digitálnych nahrávok (podcastov).
42 - Poradenstvo v oblasti počítačovej bezpečnosti; poradenstvo v oblasti internetovej bezpečnosti; poradenstvo v oblasti ochrany údajov; poradenstvo v oblasti bezpečnosti telekomunikačných sietí; poradenstvo v oblasti počítačových technológií; poradenstvo pri tvorbe webových stránok; poradenstvo v oblasti počítačových programov; poradenstvo v oblasti návrhu a vývoja počítačového hardvéru; kódovanie

údajov; monitorovanie počítačových systémov na zisťovanie porúch; monitorovanie počítačových systémov na zistenie neoprávneného vstupu alebo zneužitia dát; elektronické monitorovanie osobných identifikačných údajov na zistenie krádeže identity prostredníctvom internetu; diaľkové monitorovanie činnosti počítačových systémov; vývoj počítačových platforiem; poskytovanie počítačovej platformy prostredníctvom internetu (PaaS); poskytovanie softvéru prostredníctvom internetu (SaaS); písanie počítačových kódov; navrhovanie modelov na počítačové simulácie; digitálne forenzné vyšetrovanie v oblasti počítačovej kriminality; technologické poradenské služby v oblasti digitalizácie; prenájom zariadení dátových centier; poradenstvo v oblasti umelej inteligencie; výskum v oblasti umelej inteligencie; overovanie používateľov technológiou blockchain; služby softvérového inžinierstva v oblasti spracovania údajov; poskytovanie virtuálnych počítačových systémov prostredníctvom cloud computingu; uchovávanie elektronických údajov; zálohovanie údajov mimo pracoviska; prenájom počítačových serverov (serverhosting); vedecký výskum; digitalizácia dokumentov (skenovanie); služby informačných technológií (IT podpora) (odstraňovanie softvérových porúch); inštalácie počítačového softvéru; ochrana počítačov proti počítačovým vírusom; prevod (konverzia) počítačových programov alebo údajov (nie fyzický); prevod údajov alebo dokumentov z fyzických médií na elektronické médiá; zhotovovanie kópií počítačových programov; návrh počítačových systémov; expertízy (inžinierske práce); analýzy počítačových systémov; obnovovanie počítačových databáz; počítačové programovanie; tvorba počítačového softvéru; aktualizovanie počítačového softvéru; kontroly kvality; certifikácie (kontroly kvality); hodnotenie kvality; poradenstvo v oblasti kontroly kvality; služby kontroly kvality a overovania; služby v oblasti výskumu a vývoja; testovacie služby v oblasti certifikácie kvality alebo štandardov; testovanie, analýza a hodnotenie výrobkov a služieb klientov za účelom certifikácie pre tretie osoby;štúdie technických projektov.

45 - Monitorovanie poplašných a bezpečnostných zariadení; bezpečnostný dohľad nad objektami prostredníctvom diaľkových monitorovacích systémov; audity dodržiavania právnych predpisov; audity dodržiavania predpisov; vypracovávanie právnych dokumentov; bezpečnostné prehliadky tovární; poradenstvo v oblasti fyzickej bezpečnosti.

(540) Kompetenčné a certifikačné centrum kybernetickej bezpečnosti

(550) slovná

(731) Kompetenčné a certifikačné centrum kybernetickej bezpečnosti, Na družstvo 125, Brunovce, SK;

(740) SIGNUM legal s. r. o., Bratislava-Staré Mesto, SK;

---

(210) 1514-2023

(220) 10.7.2023

(511) 25, 35, 39, 41 NCL (12)

(511) 25 - Tričká; odevy; nohavice; pokrývky hlavy.

35 - Rozširovanie reklamných materiálov; reklama; organizovanie obchodných alebo reklamných výstav; prenájom predajných stánkov; maloobchodné služby s potravinárskymi výrobkami; veľkoobchodné služby s potravinárskymi výrobkami; maloobchodné služby s tovarmi uvedenými v triede 25 tohto zoznamu; veľkoobchodné služby s tovarmi uvedenými v triede 25 tohto zoznamu.

39 - Turistické prehliadky (doprava); parkovanie automobilov (parkovacie miesta); prenájom miest na parkovanie; prenájom chladiarenských zariadení; organizovanie turistickej dopravy.

41 - Športová a kultúrna činnosť; zábava; organizovanie kultúrnych podujatí; organizovanie spoločenských podujatí; organizovanie vedomostných alebo zábavných súťaží; organizovanie kultúrnych alebo vzdelávacích výstav; organizovanie vystúpení hudobných skupín a umelcov; organizovanie živých vystúpení; organizovanie a vedenie zábavných podujatí; zábavné parky; organizovanie športových súťaží; služby estrádnych umelcov; poskytovanie zariadení na oddych a rekreáciu; fotografovanie; reportérske služby; prenájom športových plôch; produkcia zvukových nahrávok; produkcia obrazových nahrávok; organizovanie lotérií.

(540) Margecianske fajnoty

(550) slovná

(731) Margecianske fajnoty, Olše 525/70, Margecany, SK;

(740) MG LEGAL s.r.o., Košice-Staré Mesto, SK;

---

(210) 1995-2023

(220) 24.9.2023

(511) 9, 16, 18, 20, 21, 24, 25, 28, 35, 36, 39, 41, 43, 44 NCL (12)

(511) 9 - Okuliare; reflexné prvky na oblečenie na zabránenie dopravným nehodám; magnetické pásky; nálepky.

16 - Reklamné publikácie (tlačoviny); reklamné tabule z papiera, kartónu alebo lepenky; mapy; tlačoviny; letáky; brožúry; adresáre (tlačoviny); tlačené programy podujatí; pútače z papiera alebo lepenky; časové rozvrhy (tlačoviny); papierové alebo plastové nákupné tašky.

18 - Športové tašky; dáždniky; textilné nákupné tašky.

20 - Stojany na vystavovanie tovaru.

21 - Poháre, šálky, hrnčeky na pitie; fľaše; tepelnoizolačné nádoby (termosky).

24 - Cestovné deky; deky na cvičenie jogy.

25 - Tričká; mikiny; šiltovky; čelenky; legíny; košele; čiapky; bundy; ponožky; nákrčníky (buffky), košele; cyklistické oblečenie.

28 - Drobné darčeky alebo žartovné predmety rozdávané hosťom na večierkoch; papierové spomienkové predmety a darčeky odovzdávané pri večierkoch.

35 - Reklama; reklamné agentúry; aktualizovanie reklamných materiálov; rozširovanie reklamných, marketingových a propagačných materiálov týkajúcich sa cestovného ruchu; vydávanie a aktualizovanie reklamných textov s tematikou cestovného ruchu; rozširovanie reklamných alebo inzertných oznamov;

maloobchodné služby s tovarmi v triede 9, 16, 18, 20, 21, 24, 25, 28 tohto zoznamu; grafická úprava tlačovín na reklamné účely; reklama na výrobky prostredníctvom influencerov; online reklama na počítačovej komunikačnej sieti; zásielkové reklamné služby týkajúce sa cestovného ruchu; obchodný manažment, obchodná organizácia a obchodná administratíva; vzťahy s verejnosťou (public relations); zbieranie údajov do počítačových databáz; spracovanie údajov (kancelárske práce); recepčné služby pre návštevníkov (kancelárske práce); organizovanie obchodných alebo reklamných výstav zameraných na cestovný ruch; prenájom reklamných plôch; obchodné alebo podnikateľské informácie týkajúce sa cestovného ruchu; obchodný manažment pre športovcov; marketing; obchodné sprostredkovateľské služby; obchodné informačné a obchodné poradenské služby týkajúce sa oblasti cestovného ruchu; online poskytovanie obchodného priestoru pre nákupcov a predajcov tovarov a služieb; prieskum verejnej mienky; zostavovanie zoznamov informácií na obchodné alebo reklamné účely; podpora predaja tovarov a služieb sponzorovaním športových podujatí; poskytovanie informácií v oblasti porovnávania cien za hotelové izby; administratívna správa hotelov; obchodné informácie a rady spotrebiteľom pri výbere tovarov a služieb; vyhľadávanie informácií v počítačových súboroch pre zákazníkov; obchodné sprostredkovanie služieb uvedených v triedach 36, 39, 41, 43 a 44.

36 - Sprostredkovanie poistenia; finančné informácie, informácie o poistení; ubytovacie kancelárie (prenájom bývania); poskytovanie zliav vo vybraných zariadeniach prostredníctvom členskej karty; prenájom kancelárskych priestorov; poskytovanie finančných informácií prostredníctvom webových stránok; kolektívne financovanie projektov (crowdfunding); finančné poradenské služby v oblasti cestovného ruchu; organizovanie dobročinných zbierok; správa finančných záležitostí; finančné sponzorstvo; finančné informácie z oblasti cestovného ruchu; organizovanie financovania stavebných projektov; vydávanie darčekových poukážok.

39 - Organizovanie exkurzií, ciest a turistických plavieb, organizovanie turistickej dopravy; osobná doprava; rezervácie miesteniek na cestovanie; doprava cestujúcich; sprostredkovanie dopravy; informácie o možnostiach dopravy; rezervácie dopravy; rezervácie zájazdov; poskytovanie informácií o cestovných trasách; organizovanie exkurzií, ciest a okružných výletov; organizovanie zájazdov (doprava); informácie o doprave z oblasti cestovného ruchu; rezervácia miesteniek na cestovanie; rezervácie zájazdov; sprevádzanie turistov.

41 - Vzdelávanie v oblasti investičných projektov v cestovnom ruchu; poskytovanie diaľkového štúdia; semináre týkajúce sa turistického ruchu, najmä turistického ruchu v oblasti Liptova; poskytovanie informácií o výchove a vzdelávaní; vzdelávanie a výchova odborníkov v samospráve a medzi podnikateľmi v oblasti cestovného ruchu, koordinácia vzdelávacích systémov; organizovanie a vedenie konferencií, kongresov, seminárov, sympózií a kultúrnych alebo vzdelávacích výstav; online poskytovanie virtuálnych prehliadok so sprievodcom; školenia a skúšky (pedagogická činnosť) s cieľom získania dokladov o vzdelaní; organizovanie školení, pedagogická činnosť; online vydávanie elektronických kníh a časopisov; vydávanie textov (okrem reklamných); športová a kultúrna činnosť; zábava; zábavné parky; plánovanie a organizovanie večierkov; poskytovanie zariadení na oddych a rekreáciu; informácie o možnostiach zábavy; poskytovanie informácií o možnostiach rekreácie; rezervácie vstupeniek na zábavné predstavenia; služby agentúr ponúkajúcich vstupenky na zábavné podujatia; turistické prehliadky so sprievodcom; fitnes kluby (zdravotné a kondičné cvičenia); služby osobných trénerov (fitnes cvičenia); organizovanie živých vystúpení; organizovanie a plánovanie večierkov; organizovanie a vedenie športových podujatí; organizovanie a vedenie koncertov; organizovanie módnych prehliadok na zábavné účely; organizovanie a vedenie tvorivých dielní (výučba); organizovanie gastronomických podujatí na zábavné účely.

43 - Hotelové ubytovacie služby; rezervácie ubytovania v penziónoch; rezervácie ubytovania v hoteloch; prenájom prechodného ubytovania; rezervácie prechodného ubytovania; recepčné služby pre dočasné ubytovanie (správa príchodov a odchodov); prenájom prenosných stavieb; reštauračné (stravovacie) služby; bary (služby); kaviarne; rýchle občerstvenie (snackbary); prenájom víkendových chatiek (prechodné ubytovanie); požičiavanie turistických stanov; prenájom dovolenkových domov (prechodné ubytovanie); prázdninové tábory (ubytovacie služby); poskytovanie informácií o ubytovaní prostredníctvom internetu; poskytovanie informácií o cestovnom ubytovaní a služieb agentúr v oblasti rezervovania ubytovania pre cestujúcich; prázdninové tábory (ubytovacie služby); prenájom prenosných stavieb a výstavného nábytku pre organizovanie výstav.

44 - Sauny (služby); verejné kúpele (na hygienické účely); termálne kúpele (služby); solária (služby); zotavovne.

(540)

(550) obrazová
(591) červená, biela

(731) Klaster LIPTOV - združenie cestovného ruchu, Štúrova 1989/41, Liptovský Mikuláš, SK;
(740) Ing. Mária Holoubková - HOLOUBKOVÁ Patentová a známková kancelária, Bratislava-Staré Mesto, SK;

---

(210) 2007-2023
(220) 25.9.2023
(511) 9, 16, 18, 20, 21, 24, 25, 28, 35, 36, 39, 41, 43, 44 NCL (12)
(511) 9 - Okuliare; reflexné prvky na oblečenie na zabránenie dopravným nehodám; magnetické pásky; dekoratívne magnety.
16 - Reklamné publikácie (tlačoviny); reklamné tabule z papiera, kartónu alebo lepenky; mapy; tlačoviny; letáky; brožúry; adresáre (tlačoviny); tlačené programy podujatí; pútače z papiera alebo lepenky; časové rozvrhy (tlačoviny); papierové alebo plastové nákupné tašky.
18 - Športové tašky; dáždniky; textilné nákupné tašky.
20 - Stojany na vystavovanie tovaru.
21 - Poháre, šálky, hrnčeky na pitie; fľaše; tepelnoizolačné nádoby (termosky).
24 - Cestovné deky; deky na cvičenie jogy.
25 - Tričká; mikiny; šiltovky; čelenky; legíny; košele; čiapky; bundy; ponožky; nákrčníky (buffky); košele; cyklistické oblečenie.
28 - Drobné darčeky alebo žartovné predmety rozdávané hosťom na večierkoch; papierové spomienkové predmety a darčeky odovzdávané pri večierkoch.
35 - Reklama; reklamné agentúry; aktualizovanie reklamných materiálov; rozširovanie reklamných, marketingových a propagačných materiálov týkajúcich sa cestovného ruchu; vydávanie a aktualizovanie reklamných textov s tematikou cestovného ruchu; rozširovanie reklamných alebo inzertných oznamov; maloobchodné služby s tovarmi v triedach 9, 16, 18, 20, 21, 24, 25, 28 tohto zoznamu; grafická úprava tlačovín na reklamné účely; reklama na výrobky prostredníctvom influencerov; online reklama na počítačovej komunikačnej sieti; zásielkové reklamné služby týkajúce sa cestovného ruchu; obchodný manažment, obchodná organizácia a obchodná administratíva; vzťahy s verejnosťou (public relations); zbieranie údajov do počítačových databáz; spracovanie údajov (kancelárske práce); recepčné služby pre návštevníkov (kancelárske práce); organizovanie obchodných alebo reklamných výstav zameraných na cestovný ruch; prenájom reklamných plôch; obchodné alebo podnikateľské informácie týkajúce sa cestovného ruchu; obchodný manažment pre športovcov; marketing; obchodné sprostredkovateľské služby; obchodné informačné a obchodné poradenské služby týkajúce sa oblasti cestovného ruchu; online poskytovanie obchodného priestoru pre nákupcov a predajcov tovarov a služieb; prieskum verejnej mienky; zostavovanie zoznamov informácií na obchodné alebo reklamné účely; podpora predaja tovarov a služieb sponzorovaním športových podujatí; poskytovanie informácií v oblasti porovnávania cien za hotelové izby; administratívna správa hotelov; obchodné informácie a rady spotrebiteľom pri výbere tovarov a služieb; vyhľadávanie informácií v počítačových súboroch pre zákazníkov; obchodné sprostredkovanie služieb uvedených v triedach 36, 39, 41, 43 a 44.
36 - Sprostredkovanie poistenia; finančné informácie; informácie o poistení; ubytovacie kancelárie (prenájom bývania); poskytovanie zliav vo vybraných zariadeniach prostredníctvom členskej karty; prenájom kancelárskych priestorov; poskytovanie finančných informácií prostredníctvom webových stránok; kolektívne financovanie projektov (crowdfunding); finančné poradenské služby v oblasti cestovného ruchu; organizovanie dobročinných zbierok; správa finančných záležitostí; finančné sponzorstvo; finančné informácie z oblasti cestovného ruchu; organizovanie financovania stavebných projektov; vydávanie darčekových poukážok.
39 - Organizovanie exkurzií, ciest a turistických plavieb; organizovanie turistickej dopravy; osobná doprava; rezervácie miesteniek na cestovanie; doprava cestujúcich; sprostredkovanie dopravy; informácie o možnostiach dopravy; rezervácie dopravy; rezervácie zájazdov; poskytovanie informácií o cestovných trasách; organizovanie exkurzií, ciest a okružných výletov; organizovanie zájazdov (doprava); informácie o doprave z oblasti cestovného ruchu; rezervácia miesteniek na cestovanie; rezervácie zájazdov; sprevádzanie turistov.
41 - Vzdelávanie v oblasti investičných projektov v cestovnom ruchu; poskytovanie diaľkového štúdia; semináre týkajúce sa turistického ruchu, najmä turistického ruchu v oblasti Liptova; poskytovanie informácií o výchove a vzdelávaní; vzdelávanie a výchova odborníkov v samospráve a medzi podnikateľmi v oblasti cestovného ruchu, koordinácia vzdelávacích systémov; organizovanie a vedenie konferencií, kongresov, seminárov, sympózií a kultúrnych alebo vzdelávacích výstav; online poskytovanie virtuálnych prehliadok so sprievodcom; školenia a skúšky (pedagogická činnosť) s cieľom získania dokladov o vzdelaní; organizovanie školení; pedagogická činnosť; online vydávanie elektronických kníh a časopisov; vydávanie textov (okrem reklamných); športová a kultúrna činnosť; zábava; zábavné parky; plánovanie a organizovanie večierkov; poskytovanie zariadení na oddych a rekreáciu; informácie o možnostiach zábavy; poskytovanie informácií o možnostiach rekreácie; rezervácie vstupeniek na zábavné predstavenia; služby agentúr ponúkajúcich vstupenky na zábavné podujatia; turistické prehliadky so sprievodcom; fitnes kluby (zdravotné a kondičné cvičenia); služby osobných trénerov (fitnes cvičenia); organizovanie živých vystúpení; organizovanie a plánovanie večierkov; organizovanie a vedenie športových podujatí; organizovanie a vedenie koncertov; organizovanie módnych prehliadok na zábavné účely; organizovanie a vedenie tvorivých dielní (výučba); organizovanie gastronomických podujatí na zábavné účely.

43 - Hotelové ubytovacie služby; rezervácie ubytovania v penziónoch; rezervácie ubytovania v hoteloch; prenájom prechodného ubytovania; rezervácie prechodného ubytovania; recepčné služby pre dočasné ubytovanie (správa príchodov a odchodov); prenájom prenosných stavieb; reštauračné (stravovacie) služby; bary (služby); kaviarne; rýchle občerstvenie (snackbary); prenájom víkendových chatiek (prechodné ubytovanie); požičiavanie turistických stanov; požičiavanie turistických stanov; prenájom dovolenkových domov (prechodné ubytovanie); prázdninové tábory (ubytovacie služby); poskytovanie informácií o ubytovaní prostredníctvom internetu; poskytovanie informácií o cestovnom ubytovaní a služieb agentúr v oblasti rezervovania ubytovania pre cestujúcich; prenájom prenosných stavieb a výstavného nábytku pre organizovanie výstav.
44 - Sauny (služby); verejné kúpele (na hygienické účely); termálne kúpele (služby); solária (služby); zotavovne.

(540)

(550) obrazová
(591) červená, biela
(731) Klaster LIPTOV - združenie cestovného ruchu, Štúrova 1989/41, Liptovský Mikuláš, SK;
(740) Ing. Mária Holoubková - HOLOUBKOVÁ Patentová a známková kancelária, Bratislava-Staré Mesto, SK;

---

(210) 2623-2023
(220) 13.12.2023
(511) 9, 16, 35, 38, 41 NCL (12)
(511) 9 - Elektronické publikácie (sťahovateľné); sťahovateľné obrazové súbory; optické disky; magnetické disky; magnetické nosiče údajov; optické nosiče údajov.
16 - Tlačoviny; tlačené publikácie; periodiká; časopisy (periodiká); katalógy; brožúry; letáky; plagáty; tlačené poukážky; kalendáre; pohľadnice; fotografie (tlačoviny); príručky; prospekty; reklamné tabule z papiera, kartónu alebo lepenky.
35 - Reklama; spracovanie textov; písanie reklamných textov; vydávanie reklamných textov; navrhovanie reklamných materiálov; aktualizovanie reklamných materiálov; prenájom reklamných materiálov; prenájom reklamných plôch; prenájom reklamného času v komunikačných médiách; rozširovanie reklamných oznamov; cielené posielanie reklamných materiálov poštou; grafická úprava tlačovín na reklamné účely; zásielkové reklamné služby; zostavovanie zoznamov informácií na obchodné alebo reklamné účely; podpora predaja pre tretie osoby; prezentácia výrobkov v komunikačných médiách pre maloobchod; vyhľadávanie sponzorov; služby predplácania novín a časopisov pre tretie osoby; prieskum trhu; marketing; vzťahy s verejnosťou (public relations); maloobchodné a veľkoobchodné služby s tlačovinami, s tlačenými publikáciami, s elektronickými publikáciami, s periodikami, s časopismi; maloobchodné a veľkoobchodné služby s tlačovinami, s tlačenými publikáciami, s elektronickými publikáciami, s periodikami, s časopismi prostredníctvom internetu; maloobchodné služby s tovarmi uvedenými v triedach 9 a 16 tohto zoznamu; veľkoobchodné služby s tovarmi uvedenými v triedach 9 a 16 tohto zoznamu; poradenské a konzultačné služby v oblasti služieb uvedených v triede 35 tohto zoznamu.
38 - Poskytovanie priestoru na diskusiu na internete; poskytovanie diskusných fór online; poradenské a konzultačné služby v oblasti služieb uvedených v triede 38 tohto zoznamu.
41 - Zábava; informácie o možnostiach zábavy; informácie o možnostiach rekreácie; vzdelávanie; informácie o vzdelávaní; online vydávanie elektronických kníh a časopisov; elektronická edičná činnosť v malom (DTP služby); online poskytovanie elektronických publikácií (bez možnosti kopírovania); online poskytovanie videozáznamov (bez možnosti kopírovania); vydávanie textov (okrem reklamných); písanie textov; zalamovanie textov (nie na reklamné účely); fotografovanie; fotografické reportáže; reportérske služby; organizovanie vedomostných alebo zábavných súťaží; organizovanie a vedenie vzdelávacích fór s osobnou účasťou; organizovanie kultúrnych alebo vzdelávacích výstav; poradenské a konzultačné služby v oblasti služieb uvedených v triede 41 tohto zoznamu.

(540)

KONCEPT

(550) obrazová
(731) Hobby media, s. r. o., Na Hrebienku 1498/35, Bratislava-Staré Mesto, SK;
(740) JUDr. Ingrid Maruniaková, Hviezdoslavov, SK;

---

(210) 2624-2023
(220) 13.12.2023
(511) 41 NCL (12)
(511) 41 - Športová a kultúrna činnosť; organizovanie športových súťaží; organizovanie a vedenie športových podujatí.

(540) Národný beh Devín - Bratislava

(550) slovná
(731) Správa telovýchovných a rekreačných zariadení hlavného mesta Slovenskej republiky Bratislavy, Junácka 3077/4, Bratislava-Nové Mesto, SK;

---

(210) 2746-2023
(220) 30.12.2023
(511) 12, 39 NCL (12)
(511) 12 - Autobusy; autobusové pneumatiky; elektricky poháňané autobusy; konštrukčné časti autobusov.
39 - Preprava batožiny; preprava tovaru; doprava, preprava; autobusová doprava; cestná preprava cestujúcich; informácie o cestovných poriadkoch; organizovanie a vedenie zájazdov; organizovanie a zabezpečovanie cestovania; organizovanie turistickej dopravy; poskytovanie pozemnej prepravy cestujúcich; poskytovanie zájazdov; preprava cestujúcich minibusmi; rezervácie cestovných lístkov; rezervácie zájazdov; služby hromadnej dopravy pre širokú verejnosť; služby vodičov; vydávanie cestovných lístkov; zabezpečenie dopravy cestujúcich; zabezpečovanie cestovania; zabezpečovanie prepravy osôb pre tretie osoby prostredníctvom online aplikácie; zabezpečovanie vyhliadkových ciest autobusmi; zájazdová autobusová doprava autokarmi; prenájom dopravných prostriedkov; osobná doprava; služby cestovnej kancelárie v oblasti zabezpečovania dovolenkového cestovania; služby cestovnej kancelárie v oblasti organizovania prepravy cestujúcich; rezervácie miesteniek na cestovanie; kuriérske služby; doručovanie tovaru kuriérom; doručovanie tovarov; doručovanie balíkov.
(540)

(550) obrazová
(591) biela, modrá, červená, žltá, hnedá, zelená, fialová, sivá, ružová
(731) Slovenská autobusová doprava Poprad, akciová spoločnosť, Wolkerova 466, Poprad, SK;
(740) MG LEGAL s.r.o., Košice-Staré Mesto, SK;

---

(210) 207-2024
(220) 26.1.2024
(511) 33 NCL (12)
(511) 33 - Alkoholické nápoje okrem piva.
(540)

(550) obrazová
(591) modrá, červená, zlatá, biela, zelená, sivá, čierna
(731) ST. NICOLAUS Group a.s., Trnavská cesta 100, Bratislava-Ružinov, SK;
(740) G. Lehnert, s. r. o., Bratislava-Staré Mesto, SK;

---

(210) 519-2024
(220) 27.2.2024
(511) 35, 42 NCL (12)
(511) 35 - Reklama; obchodný manažment; obchodná organizácia; obchodná administratíva; kancelárske práce.
42 - Vedecké a technologické služby a s nimi súvisiaci výskum a projektovanie; priemyselné analýzy, priemyselný výskum a priemyselné dizajnérstvo; kontroly kvality a overovanie; navrhovanie a vývoj počítačového hardvéru a softvéru.
(540)

(550) obrazová
(591) červená RGB 219|31|39 CMYK 8|100|100|1 # db1f27, biela #fffcfc
(731) RIVIERA BRANDS, s. r. o., Devínska cesta 3144 / 2, Bratislava - mestská časť Karlova Ves, SK;

---

(210) 581-2024
(220) 4.3.2024
(340) O-591413, 15.2.2024, CZ;
35 - reklamní, marketingové a propagační služby, služby obchodních výstav a veletrhů, služby předvádění výrobků a vystavování zboží, příprava a pořádání výstavních veletrhů;
41 - organizování konferencí, výstav a soutěží;
(511) 35, 41 NCL (12)

(511) 35 - Reklamné plagátovanie; predvádzanie tovaru; reklama; rozhlasová reklama; televízna reklama; reklamné agentúry; predvádzanie (služby modeliek) na reklamné účely a podporu predaja; organizovanie obchodný alebo reklamných výstav; prenájom reklamných plôch; podpora predaja pre tretie osoby; organizovanie obchodných veľtrhov; grafická úprava tlačovín na reklamné účely; marketing; prenájom predajných stánkov; platené reklamné služby typu „klikni sem"; rozvíjanie reklamných nápadov; indexovanie webových stránok na obchodné alebo reklamné účely; vonkajšia reklama; organizovanie a vedenie obchodných podujatí; vytváranie identity pre tretie osoby (reklamné služby).
41 - Organizovanie vedomostných alebo zábavných súťaží; organizovanie a vedenie konferencií; organizovanie a vedenie kongresov; organizovanie kultúrnych alebo vzdelávacích výstav; organizovanie živých vystúpení; organizovanie súťaží krásy; organizovanie módnych prehliadok na zábavné účely; organizovanie zábavných podujatí, na ktorých sú účastníci oblečení v divadelných kostýmoch (cosplay); organizovanie a vedenie zábavných podujatí.

(540) Erofest

(550) slovná

(731) Erotický veletrh, s.r.o., Pod Velkým hájem 1424/9, Praha, CZ;

(740) Mgr. František Kubečka, LL. M., advokát, Praha, CZ;

---

(210) 595-2024

(220) 5.3.2024

(511) 35, 36, 37, 38, 39, 42 NCL (12)

(511) 35 - Maloobchodné a veľkoobchodné služby s elektrospotrebičmi, s elektronikou, s počítačovým softvérom a hardvérom, s audio a videotechnikou, s telefónmi, s potrebami a náradím pre domácnosť a záhradu; maloobchodné a veľkoobchodné služby s elektrospotrebičmi, s elektronikou, s počítačovým softvérom a hardvérom, s audio a videotechnikou, s telefónmi, s potrebami a náradím pre domácnosť a záhradu prostredníctvom internetu; odborné obchodné poradenstvo; maloobchodné a veľkoobchodné služby s bieliacimi prípravkami a pracími prostriedkami, s avivážnymi prípravkami, s prípravkami na čistenie, leštenie, odmasťovanie a brúsenie, s farbivami na toaletné účely, s prípravkami na odstraňovanie farieb a lakov, s prípravkami na odstraňovanie vodného kameňa pre domácnosť, s prípravkami na odstraňovanie škvŕn, s prípravkami na uvoľnenie upchatých odtokov, s mydlami, so šampónmi, s voňavkárskymi výrobkami, s éterickými olejmi, s osviežovačmi vzduchu, s kozmetickými prípravkami, s prípravkami na osobnú hygienu alebo dezodoráciu, s depilačnými prípravkami, s prípravkami proti poteniu, s prípravkami na holenie, s vlasovými vodičkami, s prípravkami na čistenie zubov, s nábytkom, s kuchynským nábytkom, so stolmi, so stoličkami, s policami, s príborníkmi, s lavicami, s pultmi, so servírovacími stolíkmi, so stolovými doskami, s nekovovým príslušenstvom nábytku, s nekovovým obložením alebo ozdobami na nábytok, s nekovovými pántmi a závesmi, s dekoratívnymi nástennými ozdobami nie textilnými, s divánmi, s pohovkami, s drevenými alebo plastovými nádobami a schránkami, s drevenými hranami a kostrami na nábytok, s dverovými obložením nie kovovým, s dvierkami na nábytok, s klietkami pre zvieratá v domácnosti, s krúžkami, s háčikmi a koľajnicami na záclony a závesy, s komodami, s korkovými pásmi, s prútenými košmi, s latkovými vnútrookennými roletami, s plastovými lištami na nábytok, s plastovými káblovými alebo rúrkovými spojkami, s príchytkami, s prúteným tovarom, s ratanom, so stolárskymi výrobkami, s tyčami na záclony, so sochami, s umeleckými dielami z dreva, vosku, sadry alebo plastov, s vešiakmi na odevy, so zámkami s výnimkou kovových a elektrických, so zrkadlami, s izbovými žalúziami, s cedidlami pre domácnosť, s nádobami na použitie v domácnosti, s čajníkmi a čajovými súpravami nie z drahých kovov, s dávkovačmi mydla, s domácimi neelektrickými mlynčekmi, so žehliacimi doskami, s kuchynskými doskami na krájanie, s drôtenkami na čistenie, s držiakmi na mydlo, s fľašami, s formami na ľadové kocky, s kuchynskými formami na pečenie, s formami na prípravu jedál, s neelektrickými fritézami, s grilmi, so stojanmi na grily, s handrami na čistenie, s neelektrickými kanvicami a kávovarmi, s ručnými kávovými mlynčekmi, s mopmi, s koreničkami, s neelektrickými kuchynskými mixérmi, s kuchynskými nádobami a riadmi nie z drahých kovov, s kuchynským náradím nie z drahých kovov, s kuchynskými neelektrickými potrebami, s kvetináčmi, s lapačmi hmyzu, s neelektrickými lismi na ovocie pre domácnosť, so smetnými nádobami, s termoskami, s otváračmi na fľaše, s panvicami, s kuchynskými hrncami, s porcelánom, so schránkami na chlieb, s vodnými irigátormi na čistenie zubov a masáž ďasien, s elektrickými zubnými kefkami, s mlynčekmi na mäso, s doskami na krájanie, s elektrickými kuchynskými strojmi, s elektrickými otváračmi na konzervy, s elektrickými kuchynskými robotmi, s hadicami do vysávačov, s drvičmi, s elektrickými drvičmi pre domácnosť, s drvičmi odpadu, so strojmi a prístrojmi na čistenie, s parnými a vysokotlakovými čistiacimi strojmi, s elektrickými lismi na ovocie pre domácnosť, s mixérmi (strojmi), s mlynčekmi pre domácnosť s výnimkou ručných, s odstredivkami, so žmýkačkami, s vysávačmi, so strojmi a obrábacími strojmi, s motormi a hnacími strojmi okrem motorov do pozemných vozidiel, so súkolesiami, s prevodmi a ich časťami okrem súkolesí a prevodov do pozemných vozidiel, s poľnohospodárskym náradím okrem náradia na ručný pohon, s liahňami, s elektrickými kompresormi, so vzduchovými pumpami do akvárií, s bicyklovými dynamami (generátormi), s brúskami (ako strojmi), s brúsnymi kameňmi (ako časťami strojov), s brúsnymi kotúčmi (ako časťami strojov), s brúsnymi strojmi, so strojmi na výrobu cestovín, s čerpadlami (ako časťami strojov, motorov a hnacích strojov), s membránami do čerpadiel, s čerpadlami do vykurovacích zariadení, s čerpadlami na stlačený vzduch, s čerpadlami, s pumpami (strojmi), s dávkovačmi (časťami strojov),

s dávkovačmi lepiacej pásky ako strojmi, s dierovačmi, s dierkovacími strojmi, s tlačiarenskými doskami, s držiakmi (ako časťami strojov), s držiakmi listov píly (časťami strojov), s pílovými listami (ako časťami strojov), s pílami (strojmi), s dynamami, s elektrickými kladivami, s etiketovacími strojmi, so vzduchovými kefami (strojmi) na nanášanie farby, s filtrami (časťami strojov alebo motorov), s filtrami na čistenie a chladenie vzduchu (do motorov), s filtrovacími strojmi, so strojmi na zátkovanie fliaš, s guľkovými ložiskami, so zariadeniami na hnojenie, s hobľovačkami, s chladičmi do motorov a hnacích strojov, s tlačiarenskými kazetami na matrice, s elektrickými kefami ako časťami strojov, s kefami ako časťami strojov, s kladivami, so strojmi na výrobu salám, párkov a klobás, s kosačkami, s nožmi do kosačiek, s kosačkami na trávniky (strojmi), s krájačmi na chlieb (strojmi), s valčekovými ložiskami, s krúžkami guľkových ložísk, s kypričmi (ako strojmi), s elektrickými leštiacimi zariadeniami na parkety, s elektrickými leštičkami na obuv, s lismi (strojmi na priemyselné účely), s lismi na hrozno, s lismi na krmivo, s lúpačkami (strojmi na lúpanie), s mangľami, so žehliacimi strojmi, s mlynčekmi na mäso ako strojmi, s membránami čerpadiel, so strojmi na miesenie, s miešacími strojmi, s miešačmi elektrickými na použitie v domácnosti, s miešačkami, s mechanickými navijakmi na navíjanie hadíc, s navijakmi, s elektrickými nožmi, s nožmi ako časťami strojov, s nožmi do kosačiek, s nožnými pedálmi šijacích strojov, s elektrickými nožnicami, so strojmi na lisovanie odpadu, s odprašovacím zariadeniami na čistenie, s odsávačmi prachu a podobných nečistôt, s odstopkovačkami (strojmi), s odvodňovacími strojmi, s elektrickými otvárači na konzervy, s elektrickými a lepiacimi pištoľami, so striekacími pištoľami na farby, so zariadeniami pracujúcimi pod tlakom na točenie piva, s pivovými pumpami, s pletacími strojmi, so strojmi na pečatenie, plombovanie fliaš, s poľnohospodárskym náradím s výnimkou ručného, s posúvačmi papiera (do tlačiarní), s pracími a premývacími zariadeniami, s práčkami, s prevzdušňovačmi, s reťazovými pílami, s rezacími strojmi, s ručnými nástrojmi a náradím na iný než ručný pohon, so snehovými pluhmi, s krájačmi na chlieb (strojmi), so stolovými kotúčovými pílami (ako časťami strojov), so šijacími strojmi, s elektrickými šľahačmi pre domácnosť, so strojmi a prístrojmi na tepovanie kobercov, s umývačkami riadu, s vložkami do filtračných zariadení, s vreckami do vysávačov, s elektrickými ručnými vŕtačkami, s príslušenstvom do vysávačov na rozptýlenie parfumov a dezinfekčných prípravkov, so žehliacimi strojmi, s ručnými nástrojmi a ručným náradím, so skrutkovačmi, s elektrickými ručnými vŕtačkami, s nožiarskym tovarom a príbormi, s bodnými zbraňami, s britvami, so žiletkami, s holiacimi čepeľami, s holiacimi strojčekmi, s baranmi (ručným náradím), s boxermi (zbraňami), s dýkami, s hrotmi, so špicami, s ostrím (časťami ručných nástrojov a náradia), so sekáčmi, so sekačkami, s rezačkami, s ihlovými pilníkmi, s nožnicami na strihanie fúzov a brady, s holiacimi strojčekmi elektrickými aj neelektrickými, s brúskami (ručným náradím), s brúsnymi kameňmi, s ocieľkami na brúsenie, s brúsnymi kotúčmi na ručné náradie, s depilačnými strojčekmi elektrickými aj neelektrickými, s dierovačmi (ručnými nástrojmi), s orezávačkami (ručnými nástrojmi), s lopatami (ručným náradím), s dlátami, s rydlami, s hoblíkmi, s ručnými pištoľami na vtlačovanie tmelu, s poľnohospodárskym náradím na ručný pohon, s drážkovými hoblíkmi, so záhradníckymi nožnicami, so zariadeniami na ničenie rastlinných škodcov a parazitov, s elektrickými kosačkami na trávu, s elektrickými fúrikmi, s držiakmi na pílky, s dúchadlom ku kozubu (ručným nástrojom), s holiacimi čepeľami, s ručnými rozprašovačmi na insekticídy, s oberačmi na ovocie (ručným náradím), s otváračmi na konzervy s výnimkou elektrických, s krájačmi na zeleninu, s krájačmi syrov (neelektrickými), s elektrickými alebo neelektrickými leštičkami na nechty, s luskáčikmi orechov, s elektrickými alebo neelektrickými manikúrovými súpravami, s elektrickými pilníkmi na nechty, s nástrojovými brúskami, s ostričkami ako nástrojmi, s nožmi do mlynčekov (ručnými nástrojmi), s elektrickými alebo neelektrickými nožnicami na strihanie vlasov, s pomôckami na ondulovanie vlasov s výnimkou elektrických, s pedikérovými súpravami, s epilačnými pinzetami, s elektrickými strojčekmi na strihanie vlasov, s elektrickými kulmami na vlasy, so žehličkami na vlasy, s prístrojmi a zariadeniami na nahrávanie, prenos, transformáciu a reprodukciu zvuku, obrazu alebo dát, s počítacími strojmi, so zariadeniami na spracovanie údajov a počítačmi, so zariadeniami a prístrojmi na čítanie alebo zapisovanie CD alebo DVD diskov, s modemami, s LCD monitormi, s CD diskami, s DVD diskami, s notebookmi, s počítačovým hardvérom, s procesormi, s televíznymi prijímačmi, s LCD televízormi, s LED televízormi, s plazmovými televízormi, s MP3 prehrávačmi, so zvukovými alebo obrazovo-zvukovými prehrávačmi, s elektrickými žehličkami, s prístrojmi a nástrojmi vedeckými, námornými, geodetickými, fotografickými, kinematografickými, optickými, signalizačnými, kontrolnými (inšpekcia), záchrannými, vzdelávacími a prístrojmi a nástrojmi na meranie a váženie, s prístrojmi a nástrojmi na vedenie, distribúciu, transformáciu, akumuláciu, reguláciu alebo kontrolu elektrického prúdu, s magnetickými nosičmi údajov, so záznamovými diskami, s predajnými automatmi a mechanizmami prístrojov uvádzaných do činnosti vhodením mince, s registračnými pokladnicami, s hasiacimi prístrojmi, s akumulátormi elektrickými, s audiovizuálnou technikou na výučbu, s elektrickými batériami, s batériami do svietidiel, s batériami do vreckových lámp, s fotografickými bleskmi, s buzolami, s kompasmi, s cievkami (fotografia), s fotografickými clonami, so statívmi na fotoaparáty, s prístrojmi na zaznamenávanie času, s automatickými časovými spínačmi, s prístrojmi na čistenie gramofónových platní, zvukových diskov, s čítacími zariadeniami (informatika), s čítacími zariadeniami (na napovedanie

pre účinkujúcich), s čítačmi čiarového kódu, s optickými čítačmi, s elektrickými a galvanickými článkami, s ďalekopismi, s ďalekohľadmi, s detektormi, s detektormi dymu, s diaľkovými ovládačmi, s diapozitívmi, s premietacími prístrojmi na diapozitívy, s rámčekmi na diapozitívy, s diaprojektormi, s projektormi, s elektronickými diármi, s kancelárskymi dierovacími strojmi, s diktovacími strojmi, s diskovou jednotkou (do počítačov), s diskami kompaktnými, magnetickými, optickými, opticko-kompaktnými, s elektrickými dverovými zvončekmi, s elektrolyzérmi, s elektromagnetickými cievkami, s elektronickými perami (na vizuálne zobrazovacie zariadenia), s elektronickým vreckovým slovníkom - prekladovým, s faxami, s telefaxami, s filmami, s rezacími prístrojmi na filmy, so strihacími zariadeniami na filmy, s fotografickými filtrami, s fotoaparátmi, so sušičkami na fotografické snímky, s fotokopírovacími strojmi (fotografickými, elektrostatickými alebo termickými), s leštiacimi zariadeniami na leštenie fotografií, s gramofónovými ihlami na výmenu, s gramofónmi a gramofónovými platňami, s fotografickými hľadáčikmi, s elektrickými hlásičmi, s elektrickými zariadeniami na vábenie a ničenie hmyzu, s hracími zariadeniami fungujúcimi po pripojení na externú obrazovku alebo monitor, s elektrickými káblami, s káblami s optickými vláknami, s kamerami, s kartami pamäťovými a mikroprocesorovými (v počítačoch), s kazetovým prehrávačom, s kinofilmami, s koľajnicami na prichytenie projektorov, reflektorov (s elektrickým ovládaním), s kolektormi elektrickými, s kompaktnými diskami, s optickými kompaktnými diskami, s elektrickými prístrojmi na komutáciu, s koncovkami (elektrotechnika), s kondenzátormi, s kondenzátormi optickými, elektrickými, konektormi, spojkami (elektrina), s kontaktmi, s kontaktmi elektrickými z drahých kovov, s kontrolnými a regulačnými prístrojmi elektrickými, s korekčnými šošovkami, s elektrickými zariadeniami proti krádeži, s krokomermi, s krytmi na elektrické zásuvky, s lampami do tmavých komôr (fotografia), s lasermi s výnimkou laserov na lekárske účely, s magnetickými dekodérmi, s magnetickými kartami, s magnetickými páskovými jednotkami do počítačov, s magnetickými páskami, s magnetofónmi, s manometrami, s manometrami (tlakomermi), s megafónmi, s meničmi diskov (do počítačov), s meracími pomôckami a prístrojmi, s elektrickými meracími zariadeniami, s meračmi elektrických strát, s meradlami, s metronómami, s meteorologickými prístrojmi, s mikrofónom a slúchadlami k mobilným telefónom, s mikrofónmi, s mikroprocesormi, s mikrometrami, s mikroskopmi, s minútovými hodinami na použitie v kuchyni, s monitorovacími počítačovými programami, s elektrickými monitorovacími prístrojmi, s monitormi (počítačovým hardvérom), s podložkami pod myš, s myšami (informatika), s nabíjačkami akumulátorov, s náplňami (kartridžami) na videohry, s elektrickými natáčkami, s navigačnými nástrojmi, s navigačnými prístrojmi vozidiel (palubnými počítačmi), s navigačnými satelitnými prístrojmi, s nivelačnými nástrojmi, s nosičmi tmavých platní (fotografia), s optickými a magnetickými nosičmi údajov, s objektívmi (optika), s elektrickými objímkami, s odbočnicami, s odbočnými skrinkami (elektrotechnika), s optickými nosičmi údajov, s optickými výrobkami, s osobnými ochrannými prostriedkami proti nehodám, s elektrickými otváračmi dverí, s pamäťami počítačov, s páskami na čistenie nahrávacích hláv, s páskovými jednotkami do počítačov, s páskami na zvukové nahrávanie, s periférnymi zariadeniami počítačov, s plynomermi, s počítacími doskami, s tlačiarňami k počítačom, s počítačovými klávesnicami, s počítačovými hrami, s náhradnými počítačovými programami, s počítačovým softvérom, s počítačom - zápisníkom (notebookom), s podperou zápästia pri práci s počítačom, s poistkami, s elektricky vyhrievanými ponožkami, s poplašnými zariadeniami, s posuvným meradlom, s kalibrom, s prehrávačom DVD, s DVD rekordérom, s prenosným prehrávačom, s prenosnými počítačmi, s prehrávačom kompaktných diskov, s premietacími prístrojmi a premietacími plátnami, s premietačkami na diapozitívy, s presnými meracími prístrojmi, s presnými váhami, s audio a videoprijímačmi, s prípojkami (elektrotechnika), s elektrickými zariadeniami na priťahovanie a ničenie hmyzu, s prizmami (optika), s procesormi (centrálnymi procesorovými jednotkami), s procesormi (základnými jednotkami samočinného počítača), s programami na počítačové hry, s elektrickými redukciami, s nahranými programami obsluhujúcimi počítač, s rádiami, s radarmi, s rádiotelegrafickými zariadeniami, s registračnými pokladnicami, s reproduktormi, s ampliónmi, s rozhraniami (pre počítače), s elektrickými a poplašnými signalizačnými zvončekmi, so skrinkami, so škatuľami na reproduktory, so snímačmi dymu (požiarnymi hlásičmi), so spojkami elektrickými, so sprchovacími zariadeniami pre prípad požiaru, so spriahadlami elektrickými a akustickými, so stereoskopickými zariadeniami, so sušičkami na fotografie, so špeciálnymi puzdrami na fotografické aparáty, s optickými šošovkami, s prenosným telefónom, s telefónnymi mikrofónmi, s telefónnymi prístrojmi, s telefónnymi slúchadlami, s telefónnym záznamníkom, s telefotografickými zariadeniami, s telegrafmi (prístrojmi), s teleskopmi, s teletypmi, s ďalekopisnými zariadeniami, s teplomermi s výnimkou lekárskych, s termoionickými žiarivkami a elektrónkami, so snímačmi teploty, s termostatmi, s textovými procesormi (zariadeniami na úpravu a spracovanie textu), s tlačiarňami k počítačom, so zariadeniami na meranie tlaku, s tranzistormi, s trojnožkami alebo statívmi na fotoaparáty, s uzávierkami (fotografia), s váhami, s prístrojmi a nástrojmi na váženie, s ventilmi solenoidnými (elektromagnetickými prepínačmi), s vlhkomermi, s hygromermi, s vreckovou kalkulačkou, s vreckovými baterkami a batériami k nim, s vypínačmi, s vysielacími zariadeniami (telekomunikácie), s vyučovacími prístrojmi, so zábavnými zariadeniami fungujúcimi po pripojení na externú obrazovku alebo monitor, so

zabezpečovacími zariadeniami proti odcudzeniu, so zameriavacími ďalekohľadmi na strelné zbrane, so zásuvkami, so zástrčkami (elektrickými kontaktmi), so zariadeniami na spracovanie údajov, so zariadeniami na zaznamenávanie vzdialenosti, s elektrickými prístrojmi na zatavovanie plastických materiálov, so zväčšovacími sklami, so zariadeniami na prenášanie zvuku, s elektrickými signalizačnými a poplašnými zvončekmi, so zvukovými nahrávacími a prehrávacími zariadeniami, so zvukovými nahrávkami - páskami, diskami, nosičmi, so zvukovými signálnymi zariadeniami, so zvukovodmi, s akustickými linkami, so zariadeniami na osvetľovanie, vykurovanie, s chladiacimi zariadeniami a strojmi, s parnými kotlami, so zariadeniami na varenie, chladenie a sušenie, s vetracími, vodárenskými a sanitárnymi zariadeniami, so žiarivkami, so žiarovkami, s chladiacimi prístrojmi a zariadeniami, s baterkami (svietidlami), s bojlermi, s ohrievačmi vody, s bicyklovými svietidlami, s lampovými bankami, s čistiacimi zariadeniami na odpadovú vodu, s destilačnými prístrojmi, s elektrickými ohrievačmi na detské fľaše, s dezinfekčnými dávkovačmi na toalety, s držiakmi plynových horákov, s elektrickými ventilátormi (stolovými), s elektrickými strojčekmi na výrobu jogurtov, s elektrickými filtračnými kávovarmi, s filtrami (časťami zariadení pre priemysel alebo domácnosť), s filtrami na pitnú vodu, s ozdobnými fontánami, s elektrickými fritézami, s grilmi (prístrojmi na pečenie), s horákmi, s hriankovačmi, s chladiacimi nádobami, s chladničkami, so zariadeniami na pečenie chleba, s inhalačnými prístrojmi s výnimkou prístrojov na lekárske účely, s elektrickými kanvicami, s elektrickými filtračnými alebo extrakčnými kanvicami, s klimatizačnými prístrojmi, s klimatizačnými zariadeniami, s kobercami elektricky vyhrievanými, s komínovým dúchadlom, s ventilátorom, s kuchynskými odsávačmi, s kuchynskými potrebami na pečenie a varenie elektrickým, s kuchynskými sporákmi, s ohrievačmi do kúpeľa, so strojmi a zariadeniami na výrobu ľadu, s elektrickými a plynovými lampami, s lampami na čistenie vzduchu od baktérií (germicídnymi), s mikrovlnnými rúrami, s mraziacimi vitrínami, s mraziacimi zariadeniami, s mrazničkami, s chladiacimi nádobami, s elektricky vyhrievanými nánožníkmi, s naparovacími prístrojmi (saunou), s objímkami na elektrické svetlá, s objímkami na svietidlá, s elektrickými formami na pečenie oblátok, s odmrazovačmi automobilov, s odparovačmi, s ohrievacími fľašami, s elektrickými ohrievacími poduškami s výnimkou podušiek na lekárske účely, s ohrievačmi, s ohrievačmi tanierov, s ponornými ohrievačmi, s ochladzovacími zariadeniami a strojmi, s osvetľovacími prístrojmi a zariadeniami, so zariadeniami na výrobu pary, s pecami, s pieckami s výnimkou laboratórnych, s pecami, so sporákmi, s pieckami, s rúrami na pečenie, s pekáčmi, s otočným roštom, s filtrami na pitnú vodu, so zapaľovačmi na zapaľovanie, s plynovými bojlermi, s ohrievačmi do postele, s pražiacimi strojmi, s pražičmi kávy, s premietacími lampami, s prístrojmi na filtrovanie a čistenie vody v akváriách, s prístrojmi na výrobu ľadu, s prostriedkami na odstraňovanie zápachu s výnimkou prostriedkov na osobné použitie, s elektrickými radiátormi, s radiátormi (na kúrenie), s ražňami, s reflektormi (svetlami), s reťazami farebných žiaroviek, s roštami do pecí, so sanitárnymi (toaletnými) prístrojmi a zariadeniami, s rúrami s výnimkou rúr na experimentálne účely, s vaňami na sedacie kúpele, so saunovacími zariadeniami, so solárnymi kolektormi, so spájkovacími lampami, so sporákmi, so sterilizátormi, so stolnými varičmi, s prístrojmi a zariadeniami na sušenie, so vzduchovými sušičmi, s elektrickými sušičmi bielizne, so sušičmi na vlasy, so sušičkami ako prístrojmi, so svetelnými guľami, bankami, so svetelnými rúrami, s elektrickými svetlami na vianočné stromčeky, so svetlometmi, s reflektormi, so svietiacimi domovými číslami, so šetričmi paliva, s tepelnými čerpadlami, s teplovodnými vykurovacími zariadeniami, s teplovzdušnými rúrami, s termostatickými ventilmi (ako časťami ústredného kúrenia), s elektrickými tlakovými hrncami a varákmi, so zariadeniami a strojmi na čistenie alebo úpravu vody, s UV-lampami s výnimkou lámp na lekárske účely, s vankúšmi (elektricky vyhrievanými) s výnimkou vankúšov na lekárske účely, s varičmi, s ventilátormi (ako časťami vetracích zariadení), s ventilátormi (klimatizáciou), s varnými prístrojmi a zariadeniami, s vetracími zariadeniami, s ohrievačmi vody, s prístrojmi a zariadeniami na zmäkčenie vody, s vreckovými ohrievačmi, s elektrickými výbojkami, s vreckovými baterkami, s vyhrievacími telesami, s vykurovacími zariadeniami, s vyhrievacími zariadeniami, s ionizátormi na čistenie vzduchu, so sterilizátormi na vzduch, so vzduchovými sušiarňami, so strojmi a prístrojmi na čistenie, so zariadeniami na dezinfikovanie, so zariadeniami na sušenie, so zmiešavacími batériami na vodovodné potrubia, so žiaričmi, s univerzálnymi adaptérmi, s bezdrôtovými adaptérmi, s prepäťovými ochranami, s predlžovacími káblami, s audiokáblami, s videokáblami, s audio-video káblami, s rozbočovacími zásuvkami, s Blu-Ray prehrávačmi, s domácimi kinami, s DVB-T prijímačmi a anténami, so satelitnými prijímačmi a ich príslušenstvom (kartami, modulmi, konventormi, parabolami, držiakmi a motormi), s rádiami, s rádioprijímačmi, s rádiobudíkmi, s autorádiami, s receivermi, s digitálnymi záznamníkmi, s príslušenstvom k mobilným telefónom (Bluetooth, headsety, GPS mapy), s držiakmi na notebooky, s lampičkami a ventilátormi k notebookom, s taškami pre notebooky, s tabletmi, s hernými konzolami, s tonerovými kazetami a filmami pre faxy, so skenermi, s USB kľúčmi, so skartovačmi, so smerovačmi (routermi), s prepínačmi (switch), s čítačkami kníh, s antivírusovými programami, so vzdelávacími programami, s mobilnými a nástennými klimatizáciami, so sendvičovačmi, s vaflovačmi, s výčapnými zariadeniami, s programami operačného systému, so školskými taškami (aktovkami), s batohmi,

s peračníkmi, s puzdrami na perá, s domácimi potrebami, s hodinami, s elektrickými hodinami, s bytovým textilom, s elektronickými hračkami, s hračkami fungujúcimi na baterku, s atrapami, s hračkami, s hrami, s elektronickými stolovými hrami, s hračkárskymi vozidlami diaľkovo ovládanými, s prístrojmi na hry, so skladacími modelmi (hračkami), s hracími automatmi (pačinko), s hracími videoautomatmi, s automatickými hernými strojmi, s vreckovými hrami s LCD displejom, s elektronickými zábavnými zariadeniami s LCD displejom, s držiakmi, s príchytkami na sviečky na vianočné stromčeky, s elektronickými terčmi, s elektrickými akčnými figúrkami so svetelnými a zvukovými efektmi, s elektronickými akčnými figúrkami, s diaľkovo ovládanými lietajúcimi hračkami, s detským nábytkom, s detskými prehrávačmi, s chodiacimi hračkami s naťahovacím perovým mechanizmom, s hojdacími hračkami, s hovoriacimi hračkami, s hracími kartami a kartovými hrami, s hračkárskymi zvonkohrami, s hračkárskymi telefónmi, s hračkami - hudobnými nástrojmi, s joystickmi na videohry, s kovovými mechanickými naťahovacími hračkami, s mäkkými hračkami, s motorovými hračkárskymi vozidlami na jazdenie; maloobchodné a veľkoobchodné služby s bieliacimi prípravkami a pracími prostriedkami, s avivážnymi prípravkami, s prípravkami na čistenie, leštenie, odmasťovanie a brúsenie, s farbivami na toaletné účely, s prípravkami na odstraňovanie farieb a lakov, s prípravkami na odstraňovanie vodného kameňa pre domácnosť, s prípravkami na odstraňovanie škvŕn, s prípravkami na uvoľnenie upchatých odtokov, s mydlami, so šampónmi, s voňavkárskymi výrobkami, s éterickými olejmi, s osviežovačmi vzduchu, s kozmetickými prípravkami, s prípravkami na osobnú hygienu alebo dezodoráciu, s depilačnými prípravkami, s prípravkami proti poteniu, s prípravkami na holenie, s vlasovými vodičkami, s prípravkami na čistenie zubov, s nábytkom, s kuchynským nábytkom, so stolmi, so stoličkami, s policami, s príborníkmi, s lavicami, s pultmi, so servírovacími stolíkmi, so stolovými doskami, s nekovovým príslušenstvom nábytku, s nekovovým obložením alebo ozdobami na nábytok, s nekovovými pántmi a závesmi, s dekoratívnymi nástennými ozdobami nie textilnými, s divánmi, s pohovkami, s drevenými alebo plastovými nádobami a schránkami, s drevenými hranami a kostrami na nábytok, s dverovými obložením nie kovovým, s dvierkami na nábytok, s klietkami pre zvieratá v domácnosti, s krúžkami, s háčikmi a koľajnicami na záclony a závesy, s komodami, s korkovými pásmi, s prútenými košmi, s latkovými vnútrookennými roletami, s plastovými lištami na nábytok, s plastovými káblovými alebo rúrkovými spojkami, s príchytkami, s prúteným tovarom, s ratanom, so stolárskymi výrobkami, s tyčami na záclony, so sochami, s umeleckými dielami z dreva, vosku, sadry alebo plastov, s vešiakmi na odevy, so zámkami s výnimkou kovových a elektrických, so zrkadlami, s izbovými žalúziami, s cedidlami pre domácnosť, s nádobami na použitie v domácnosti, s čajníkmi a čajovými súpravami nie z drahých kovov, s dávkovačmi mydla, s domácimi neelektrickými mlynčekmi, so žehliacimi doskami, s kuchynskými doskami na krájanie, s drôtenkami na čistenie, s držiakmi na mydlo, s fľašami, s formami na ľadové kocky, s kuchynskými formami na pečenie, s formami na prípravu jedál, s neelektrickými fritézami, s grilmi, so stojanmi na grily, s handrami na čistenie, s neelektrickými kanvicami a kávovarmi, s ručnými kávovými mlynčekmi, s mopmi, s koreničkami, s neelektrickými kuchynskými mixérmi, s kuchynskými nádobami a riadmi nie z drahých kovov, s kuchynským náradím nie z drahých kovov, s kuchynskými neelektrickými potrebami, s kvetináčmi, s lapačmi hmyzu, s neelektrickými lismi na ovocie pre domácnosť, so smetnými nádobami, s termoskami, s otváračmi na fľaše, s panvicami, s kuchynskými hrncami, s porcelánom, so schránkami na chlieb, s vodnými irigátormi na čistenie zubov a masáž ďasien, s elektrickými zubnými kefkami, s mlynčekmi na mäso, s doskami na krájanie, s elektrickými kuchynskými strojmi, s elektrickými otváračmi na konzervy, s elektrickými kuchynskými robotmi, s hadicami do vysávačov, s drvičmi, s elektrickými drvičmi pre domácnosť, s drvičmi odpadu, so strojmi a prístrojmi na čistenie, s parnými a vysokotlakovými čistiacimi strojmi, s elektrickými lismi na ovocie pre domácnosť, s mixérmi (strojmi), s mlynčekmi pre domácnosť s výnimkou ručných, s odstredivkami, so žmýkačkami, s vysávačmi, so strojmi a obrábacími strojmi, s motormi a hnacími strojmi okrem motorov do pozemných vozidiel, so súkolesiami, s prevodmi a ich časťami okrem súkolesí a prevodov do pozemných vozidiel, s poľnohospodárskym náradím okrem náradia na ručný pohon, s liahňami, s elektrickými kompresormi, so vzduchovými pumpami do akvárií, s bicyklovými dynamami (generátormi), s brúskami (ako strojmi), s brúsnymi kameňmi (ako časťami strojov), s brúsnymi kotúčmi (ako časťami strojov), s brúsnymi strojmi, so strojmi na výrobu cestovín, s čerpadlami (ako časťami strojov, motorov a hnacích strojov), s membránami do čerpadiel, s čerpadlami do vykurovacích zariadení, s čerpadlami na stlačený vzduch, s čerpadlami, s pumpami (strojmi), s dávkovačmi (časťami strojov), s dávkovačmi lepiacej pásky ako strojmi, s dierovačmi, s dierkovacími strojmi, s tlačiarenskými doskami, s držiakmi (ako časťami strojov), s držiakmi listov píly (časťami strojov), s pílovými listami (ako časťami strojov), s pílami (strojmi), s dynamami, s elektrickými kladivami, s etiketovacími strojmi, so vzduchovými kefami (strojmi) na nanášanie farby, s filtrami (časťami strojov alebo motorov), s filtrami na čistenie a chladenie vzduchu (do motorov), s filtrovacími strojmi, so strojmi na zátkovanie fliaš, s guľkovými ložiskami, so zariadeniami na hnojenie, s hobľovačkami, s chladičmi do motorov a hnacích strojov, s tlačiarenskými kazetami na matrice, s elektrickými kefami ako časťami strojov, s kefami ako časťami strojov, s kladivami, so strojmi na výrobu salám, párkov a klobás, s kosačkami, s nožmi do kosačiek, s kosačkami na trávniky

(strojmi), s krájačmi na chlieb (strojmi), s valčekovými ložiskami, s krúžkami guľkových ložísk, s kypričmi (ako strojmi), s elektrickými leštiacimi zariadeniami na parkety, s elektrickými leštičkami na obuv, s lismi (strojmi na priemyselné účely), s lismi na hrozno, s lismi na krmivo, s lúpačkami (strojmi na lúpanie), s mangľami, so žehliacimi strojmi, s mlynčekmi na mäso ako strojmi, s membránami čerpadiel, so strojmi na miesenie, s miešacími strojmi, s miešačmi elektrickými na použitie v domácnosti, s miešačkami, s mechanickými navijakmi na navíjanie hadíc, s navijakmi, s elektrickými nožmi, s nožmi ako časťami strojov, s nožmi do kosačiek, s nožnými pedálmi šijacích strojov, s elektrickými nožnicami, so strojmi na lisovanie odpadu, s odprašovacím zariadeniami na čistenie, s odsávačmi prachu a podobných nečistôt, s odstopkovačkami (strojmi), s odvodňovacími strojmi, s elektrickými otvárači na konzervy, s elektrickými a lepiacimi pištoľami, so striekacími pištoľami na farby, so zariadeniami pracujúcimi pod tlakom na točenie piva, s pivovými pumpami, s pletacími strojmi, so strojmi na pečatenie, plombovanie fliaš, s poľnohospodárskym náradím s výnimkou ručného, s posúvačmi papiera (do tlačiarní), s pracími a premývacími zariadeniami, s práčkami, s prevzdušňovačmi, s reťazovými pílami, s rezacími strojmi, s ručnými nástrojmi a náradím na iný než ručný pohon, so snehovými pluhmi, s krájačmi na chlieb (strojmi), so stolovými kotúčovými pílami (ako časťami strojov), so šijacími strojmi, s elektrickými šľahačmi pre domácnosť, so strojmi a prístrojmi na tepovanie kobercov, s umývačkami riadu, s vložkami do filtračných zariadení, s vreckami do vysávačov, s elektrickými ručnými vŕtačkami, s príslušenstvom do vysávačov na rozptýlenie parfumov a dezinfekčných prípravkov, so žehliacimi strojmi, s ručnými nástrojmi a ručným náradím, so skrutkovačmi, s elektrickými ručnými vŕtačkami, s nožiarskym tovarom a príbormi, s bodnými zbraňami, s britvami, so žiletkami, s holiacimi čepeľami, s holiacimi strojčekmi, s baranmi (ručným náradím), s boxermi (zbraňami), s dýkami, s hrotmi, so špicami, s ostrím (časťami ručných nástrojov a náradia), so sekáčmi, so sekačkami, s rezačkami, s ihlovými pilníkmi, s nožnicami na strihanie fúzov a brady, s holiacimi strojčekmi elektrickými aj neelektrickými, s brúskami (ručným náradím), s brúsnymi kameňmi, s ocieľkami na brúsenie, s brúsnymi kotúčmi na ručné náradie, s depilačnými strojčekmi elektrickými aj neelektrickými, s dierovačmi (ručnými nástrojmi), s orezávačkami (ručnými nástrojmi), s lopatami (ručným náradím), s dlátami, s rydlami, s hoblíkmi, s ručnými pištoľami na vtlačovanie tmelu, s poľnohospodárskym náradím na ručný pohon, s drážkovými hoblíkmi, so záhradníckymi nožnicami, so zariadeniami na ničenie rastlinných škodcov a parazitov, s elektrickými kosačkami na trávu, s elektrickými fúrikmi, s držiakmi na pílky, s dúchadlom ku kozubu (ručným nástrojom), s holiacimi čepeľami, s ručnými rozprašovačmi na insekticídy, s oberačmi na ovocie (ručným náradím), s otváračmi na konzervy s výnimkou elektrických, s krájačmi na zeleninu, s krájačmi syrov (neelektrickými), s elektrickými alebo neelektrickými leštičkami na nechty, s luskáčikmi orechov, s elektrickými alebo neelektrickými manikúrovými súpravami, s elektrickými pilníkmi na nechty, s nástrojovými brúskami, s ostričkami ako nástrojmi, s nožmi do mlynčekov (ručnými nástrojmi), s elektrickými alebo neelektrickými nožnicami na strihanie vlasov, s pomôckami na ondulovanie vlasov s výnimkou elektrických, s pedikérovými súpravami, s epilačnými pinzetami, s elektrickými strojčekmi na strihanie vlasov, s elektrickými kulmami na vlasy, so žehličkami na vlasy, s prístrojmi a zariadeniami na nahrávanie, prenos, transformáciu a reprodukciu zvuku, obrazu alebo dát, s počítacími strojmi, so zariadeniami na spracovanie údajov a počítačmi, so zariadeniami a prístrojmi na čítanie alebo zapisovanie CD alebo DVD diskov, s modemami, s LCD monitormi, s CD diskami, s DVD diskami, s notebookmi, s počítačovým hardvérom, s procesormi, s televíznymi prijímačmi, s LCD televízormi, s LED televízormi, s plazmovými televízormi, s MP3 prehrávačmi, so zvukovými alebo obrazovo-zvukovými prehrávačmi, s elektrickými žehličkami, s prístrojmi a nástrojmi vedeckými, námornými, geodetickými, fotografickými, kinematografickými, optickými, signalizačnými, kontrolnými (inšpekcia), záchrannými, vzdelávacími a prístrojmi a nástrojmi na meranie a váženie, s prístrojmi a nástrojmi na vedenie, distribúciu, transformáciu, akumuláciu, reguláciu alebo kontrolu elektrického prúdu, s magnetickými nosičmi údajov, so záznamovými diskami, s predajnými automatmi a mechanizmami prístrojov uvádzaných do činnosti vhodením mince, s registračnými pokladnicami, s hasiacimi prístrojmi, s akumulátormi elektrickými, s audiovizuálnou technikou na výučbu, s elektrickými batériami, s batériami do svietidiel, s batériami do vreckových lámp, s fotografickými bleskmi, s buzolami, s kompasmi, s cievkami (fotografia), s fotografickými clonami, so statívmi na fotoaparáty, s prístrojmi na zaznamenávanie času, s automatickými časovými spínačmi, s prístrojmi na čistenie gramofónových platní, zvukových diskov, s čítacími zariadeniami (informatika), s čítacími zariadeniami (na napovedanie pre účinkujúcich), s čítačmi čiarového kódu, s optickými čítačmi, s elektrickými a galvanickými článkami, s ďalekopismi, s ďalekohľadmi, s detektormi, s detektormi dymu, s diaľkovými ovládačmi, s diapozitívmi, s premietacími prístrojmi na diapozitívy, s rámčekmi na diapozitívy, s diaprojektormi, s projektormi, s elektronickými diármi, s kancelárskymi dierovacími strojmi, s diktovacími strojmi, s diskovou jednotkou (do počítačov), s diskami kompaktnými, magnetickými, optickými, opticko-kompaktnými, s elektrickými dverovými zvončekmi, s elektrolyzérmi, s elektromagnetickými cievkami, s elektronickými perami (na vizuálne zobrazovacie zariadenia), s elektronickým vreckovým slovníkom - prekladovým, s faxami, s telefaxami, s filmami, s rezacími prístrojmi na filmy, so strihacími zariadeniami na filmy, s fotografickými filtrami, s fotoaparátmi, so sušičkami

na fotografické snímky, s fotokopírovacími strojmi (fotografickými, elektrostatickými alebo termickými), s leštiacimi zariadeniami na leštenie fotografií, s gramofónovými ihlami na výmenu, s gramofónmi a gramofónovými platňami, s fotografickými hľadáčikmi, s elektrickými hlásičmi, s elektrickými zariadeniami na vábenie a ničenie hmyzu, s hracími zariadeniami fungujúcimi po pripojení na externú obrazovku alebo monitor, s elektrickými káblami, s káblami s optickými vláknami, s kamerami, s kartami pamäťovými a mikroprocesorovými (v počítačoch), s kazetovým prehrávačom, s kinofilmami, s koľajnicami na prichytenie projektorov, reflektorov (s elektrickým ovládaním), s kolektormi elektrickými, s kompaktnými diskami, s optickými kompaktnými diskami, s elektrickými prístrojmi na komutáciu, s koncovkami (elektrotechnika), s kondenzátormi, s kondenzátormi optickými, elektrickými, konektormi, spojkami (elektrina), s kontaktmi, s kontaktmi elektrickými z drahých kovov, s kontrolnými a regulačnými prístrojmi elektrickými, s korekčnými šošovkami, s elektrickými zariadeniami proti krádeži, s krokomermi, s krytmi na elektrické zásuvky, s lampami do tmavých komôr (fotografia), s lasermi s výnimkou laserov na lekárske účely, s magnetickými dekodérmi, s magnetickými kartami, s magnetickými páskovými jednotkami do počítačov, s magnetickými páskami, s magnetofónmi, s manometrami, s manometrami (tlakomermi), s megafónmi, s meničmi diskov (do počítačov), s meracími pomôckami a prístrojmi, s elektrickými meracími zariadeniami, s meračmi elektrických strát, s meradlami, s metronómami, s meteorologickými prístrojmi, s mikrofónom a slúchadlami k mobilným telefónom, s mikrofónmi, s mikroprocesormi, s mikrometrami, s mikroskopmi, s minútovými hodinami na použitie v kuchyni, s monitorovacími počítačovými programami, s elektrickými monitorovacími prístrojmi, s monitormi (počítačovým hardvérom), s podložkami pod myš, s myšami (informatika), s nabíjačkami akumulátorov, s náplňami (kartridžami) na videohry, s elektrickými natáčkami, s navigačnými nástrojmi, s navigačnými prístrojmi vozidiel (palubnými počítačmi), s navigačnými satelitnými prístrojmi, s nivelačnými nástrojmi, s nosičmi tmavých platní (fotografia), s optickými a magnetickými nosičmi údajov, s objektívmi (optika), s elektrickými objímkami, s odbočnicami, s odbočnými skrinkami (elektrotechnika), s optickými nosičmi údajov, s optickými výrobkami, s osobnými ochrannými prostriedkami proti nehodám, s elektrickými otváračmi dverí, s pamäťami počítačov, s páskami na čistenie nahrávacích hláv, s páskovými jednotkami do počítačov, s páskami na zvukové nahrávanie, s periférnymi zariadeniami počítačov, s plynomermi, s počítacími doskami, s tlačiarňami k počítačom, s počítačovými klávesnicami, s počítačovými hrami, s náhradnými počítačovými programami, s počítačovým softvérom, s počítačom - zápisníkom (notebookom), s podperou zápästia pri práci s počítačom, s poistkami, s elektricky vyhrievanými ponožkami, s poplašnými zariadeniami, s posuvným meradlom, s kalibrom, s prehrávačom DVD, s DVD rekordérom, s prenosným prehrávačom, s prenosnými počítačmi, s prehrávačom kompaktných diskov, s premietacími prístrojmi a premietacími plátnami, s premietačkami na diapozitívy, s presnými meracími prístrojmi, s presnými váhami, s audio a videoprijímačmi, s prípojkami (elektrotechnika), s elektrickými zariadeniami na priťahovanie a ničenie hmyzu, s prizmami (optika), s procesormi (centrálnymi procesorovými jednotkami), s procesormi (základnými jednotkami samočinného počítača), s programami na počítačové hry, s elektrickými redukciami, s nahranými programami obsluhujúcimi počítač, s rádiami, s radarmi, s rádiotelegrafickými zariadeniami, s registračnými pokladnicami, s reproduktormi, s ampliónmi, s rozhraniami (pre počítače), s elektrickými a poplašnými signalizačnými zvončekmi, so skrinkami, so škatuľami na reproduktory, so snímačmi dymu (požiarnymi hlásičmi), so spojkami elektrickými, so sprchovacími zariadeniami pre prípad požiaru, so spriahadlami elektrickými a akustickými, so stereoskopickými zariadeniami, so sušičkami na fotografie, so špeciálnymi puzdrami na fotografické aparáty, s optickými šošovkami, s prenosným telefónom, s telefónnymi mikrofónmi, s telefónnymi prístrojmi, s telefónnymi slúchadlami, s telefónnym záznamníkom, s telefotografickými zariadeniami, s telegrafmi (prístrojmi), s teleskopmi, s teletypmi, s ďalekopisnými zariadeniami, s teplomermi s výnimkou lekárskych, s termoionickými žiarivkami a elektrónkami, so snímačmi teploty, s termostatmi, s textovými procesormi (zariadeniami na úpravu a spracovanie textu), s tlačiarňami k počítačom, so zariadeniami na meranie tlaku, s tranzistormi, s trojnožkami alebo statívmi na fotoaparáty, s uzávierkami (fotografia), s váhami, s prístrojmi a nástrojmi na váženie, s ventilmi solenoidnými (elektromagnetickými prepínačmi), s vlhkomermi, s hygromermi, s vreckovou kalkulačkou, s vreckovými baterkami a batériami k nim, s vypínačmi, s vysielacími zariadeniami (telekomunikácie), s vyučovacími prístrojmi, so zábavnými zariadeniami fungujúcimi po pripojení na externú obrazovku alebo monitor, so zabezpečovacími zariadeniami proti odcudzeniu, so zameriavacími ďalekohľadmi na strelné zbrane, so zásuvkami, so zástrčkami (elektrickými kontaktmi), so zariadeniami na spracovanie údajov, so zariadeniami na zaznamenávanie vzdialenosti, s elektrickými prístrojmi na zatavovanie plastických materiálov, so zväčšovacími sklami, so zariadeniami na prenášanie zvuku, s elektrickými signalizačnými a poplašnými zvončekmi, so zvukovými nahrávacími a prehrávacími zariadeniami, so zvukovými nahrávkami - páskami, diskami, nosičmi, so zvukovými signálnymi zariadeniami, so zvukovodmi, s akustickými linkami, so zariadeniami na osvetľovanie, vykurovanie, s chladiacimi zariadeniami a strojmi, s parnými kotlami, so zariadeniami na varenie, chladenie a sušenie, s vetracími, vodárenskými a sanitárnymi zariadeniami, so žiarivkami, so

žiarovkami, s chladiacimi prístrojmi a zariadeniami, s baterkami (svietidlami), s bojlermi, s ohrievačmi vody, s bicyklovými svietidlami, s lampovými bankami, s čistiacimi zariadeniami na odpadovú vodu, s destilačnými prístrojmi, s elektrickými ohrievačmi na detské fľaše, s dezinfekčnými dávkovačmi na toalety, s držiakmi plynových horákov, s elektrickými ventilátormi (stolovými), s elektrickými strojčekmi na výrobu jogurtov, s elektrickými filtračnými kávovarmi, s filtrami (časťami zariadení pre priemysel alebo domácnosť), s filtrami na pitnú vodu, s ozdobnými fontánami, s elektrickými fritézami, s grilmi (prístrojmi na pečenie), s horákmi, s hriankovačmi, s chladiacimi nádobami, s chladničkami, so zariadeniami na pečenie chleba, s inhalačnými prístrojmi s výnimkou prístrojov na lekárske účely, s elektrickými kanvicami, s elektrickými filtračnými alebo extrakčnými kanvicami, s klimatizačnými prístrojmi, s klimatizačnými zariadeniami, s kobercami elektricky vyhrievanými, s komínovým dúchadlom, s ventilátorom, s kuchynskými odsávačmi, s kuchynskými potrebami na pečenie a varenie elektrickým, s kuchynskými sporákmi, s ohrievačmi do kúpeľa, so strojmi a zariadeniami na výrobu ľadu, s elektrickými a plynovými lampami, s lampami na čistenie vzduchu od baktérií (germicídnymi), s mikrovlnnými rúrami, s mraziacimi vitrínami, s mraziacimi zariadeniami, s mrazničkami, s chladiacimi nádobami, s elektricky vyhrievanými nánožníkmi, s naparovacími prístrojmi (saunou), s objímkami na elektrické svetlá, s objímkami na svietidlá, s elektrickými formami na pečenie oblátok, s odmrazovačmi automobilov, s odparovačmi, s ohrievacími fľašami, s elektrickými ohrievacími poduškami s výnimkou podušiek na lekárske účely, s ohrievačmi, s ohrievačmi tanierov, s ponornými ohrievačmi, s ochladzovacími zariadeniami a strojmi, s osvetľovacími prístrojmi a zariadeniami, so zariadeniami na výrobu pary, s pecami, s pieckami s výnimkou laboratórnych, s pecami, so sporákmi, s pieckami, s rúrami na pečenie, s pekáčmi, s otočným roštom, s filtrami na pitnú vodu, so zapaľovačmi na zapaľovanie, s plynovými bojlermi, s ohrievačmi do postele, s pražiacimi strojmi, s pražičmi kávy, s premietacími lampami, s prístrojmi na filtrovanie a čistenie vody v akváriách, s prístrojmi na výrobu ľadu, s prostriedkami na odstraňovanie zápachu s výnimkou prostriedkov na osobné použitie, s elektrickými radiátormi, s radiátormi (na kúrenie), s ražňami, s reflektormi (svetlami), s reťazami farebných žiaroviek, s roštami do pecí, so sanitárnymi (toaletnými) prístrojmi a zariadeniami, s rúrami s výnimkou rúr na experimentálne účely, s vaňami na sedacie kúpele, so saunovacími zariadeniami, so solárnymi kolektormi, so spájkovacími lampami, so sporákmi, so sterilizátormi, so stolnými varičmi, s prístrojmi a zariadeniami na sušenie, so vzduchovými sušičmi, s elektrickými sušičmi bielizne, so sušičmi na vlasy, so sušičkami ako prístrojmi, so svetelnými guľami, bankami, so svetelnými rúrami, s elektrickými svetlami na vianočné stromčeky, so svetlometmi, s reflektormi, so svietiacimi domovými číslami, so šetričmi paliva, s tepelnými čerpadlami, s teplovodnými vykurovacími zariadeniami, s teplovzdušnými rúrami, s termostatickými ventilmi (ako časťami ústredného kúrenia), s elektrickými tlakovými hrncami a varákmi, so zariadeniami a strojmi na čistenie alebo úpravu vody, s UV-lampami s výnimkou lámp na lekárske účely, s vankúšmi (elektricky vyhrievanými) s výnimkou vankúšov na lekárske účely, s varičmi, s ventilátormi (ako časťami vetracích zariadení), s ventilátormi (klimatizáciou), s varnými prístrojmi a zariadeniami, s vetracími zariadeniami, s ohrievačmi vody, s prístrojmi a zariadeniami na zmäkčenie vody, s vreckovými ohrievačmi, s elektrickými výbojkami, s vreckovými baterkami, s vyhrievacími telesami, s vykurovacími zariadeniami, s vyhrievacími zariadeniami, s ionizátormi na čistenie vzduchu, so sterilizátormi na vzduch, so vzduchovými sušiarňami, so strojmi a prístrojmi na čistenie, so zariadeniami na dezinfikovanie, so zariadeniami na sušenie, so zmiešavacími batériami na vodovodné potrubia, so žiaričmi, s univerzálnymi adaptérmi, s bezdrôtovými adaptérmi, s prepäťovými ochranami, s predlžovacími káblami, s audiokáblami, s videokáblami, s audio-video káblami, s rozbočovacími zásuvkami, s Blu-Ray prehrávačmi, s domácimi kinami, s DVB-T prijímačmi a anténami, so satelitnými prijímačmi a ich príslušenstvom (kartami, modulmi, konventormi, parabolami, držiakmi a motormi), s rádiami, s rádioprijímačmi, s rádiobudíkmi, s autorádiami, s receivermi, s digitálnymi záznamníkmi, s príslušenstvom k mobilným telefónom (Bluetooth, headsety, GPS mapy), s držiakmi na notebooky, s lampičkami a ventilátormi k notebookom, s taškami pre notebooky, s tabletmi, s hernými konzolami, s tonerovými kazetami a filmami pre faxy, so skenermi, s USB kľúčmi, so skartovačmi, so smerovačmi (routermi), s prepínačmi (switch), s čítačkami kníh, s antivírusovými programami, so vzdelávacími programami, s mobilnými a nástennými klimatizáciami, so sendvičovačmi, s vaflovačmi, s výčapnými zariadeniami, s programami operačného systému, so školskými taškami (aktovkami), s batohmi, s peračníkmi, s puzdrami na perá, s domácimi potrebami, s hodinami, s elektrickými hodinami, s bytovým textilom, s elektronickými hračkami, s hračkami fungujúcimi na baterku, s atrapami, s hračkami, s hrami, s elektronickými stolovými hrami, s hračkárskymi vozidlami diaľkovo ovládanými, s prístrojmi na hry, so skladacími modelmi (hračkami), s hracími automatmi (pačinko), s hracími videoautomatmi, s automatickými hernými strojmi, s vreckovými hrami s LCD displejom, s elektronickými zábavnými zariadeniami s LCD displejom, s držiakmi, s príchytkami na sviečky na vianočné stromčeky, s elektronickými terčmi, s elektrickými akčnými figúrkami so svetelnými a zvukovými efektmi, s elektronickými akčnými figúrkami, s diaľkovo ovládanými lietajúcimi hračkami, s detským nábytkom, s detskými prehrávačmi,

s chodiacimi hračkami s naťahovacím perovým mechanizmom, s hojdacími hračkami, s hovoriacimi hračkami, s hracími kartami a kartovými hrami, s hračkárskymi zvonkohrami, s hračkárskymi telefónmi, s hračkami - hudobnými nástrojmi, s joystickmi na videohry, s kovovými mechanickými naťahovacími hračkami, s mäkkými hračkami, s motorovými hračkárskymi vozidlami na jazdenie prostredníctvom internetu; kancelárie zaoberajúce sa dovozom a vývozom; reklama; rozhlasová reklama; televízna reklama; online reklama na počítačovej komunikačnej sieti; vydávanie reklamných textov; aktualizovanie reklamných materiálov; pomoc pri riadení obchodnej činnosti; obchodný manažment; marketing; marketingové poradenstvo; poradenstvo pri organizovaní a riadení obchodnej činnosti; obchodné sprostredkovanie lízingových zmlúv; prieskum trhu; správa počítačových súborov; vyhľadávanie informácií v počítačových súboroch pre tretie osoby; služby porovnávania cien; organizovanie obchodných alebo reklamných výstav a veľtrhov; podpora predaja pre tretie osoby; predvádzanie tovaru; sekretárske služby; obchodná administratíva; grafická úprava tlačovín na reklamné účely; administratívne spracovanie obchodných objednávok; analýzy nákladov; prepisovanie správ (kancelárske práce); spracovanie textov; účtovníctvo; vedenie účtovných kníh; obchodné alebo podnikové audity (revízia účtov); fakturácie; správa spotrebiteľských vernostných programov; podpora predaja tovarov a služieb pre tretie osoby prostredníctvom distribúcie zľavových kariet; podpora predaja pre tretie osoby realizovaná prostredníctvom distribúcie a spravovania zákazníckych výsadných kariet; podpora predaja prostredníctvom správy vernostných bodov pre zákazníkov; obchodné sprostredkovanie služieb uvedených v triedach 35, 36, 37, 38, 39 a 42 tohto zoznamu.

36 - Finančný lízing (finančný prenájom s možnosťou kúpy); pôžičky (finančné úvery); financovanie splátkových úverov (finančné služby); osobné poistenie zodpovednosti za splátky úverov; poskytnutie fondov pre nákup na splátky a na lízing; poskytovanie úverov podľa splátkových kalendárov; spracovanie platieb kreditnými kartami; poisťovníctvo; informácie o poistení; sprostredkovanie poistenia; finančné služby; finančné sponzorské služby; peňažné služby.

37 - Inštalácie elektrospotrebičov, domácich strojov a zariadení, klimatizačných zariadení, počítačov, počítačových komponentov, elektroniky a multimediálnych zariadení, s výnimkou inštalácie softvéru; údržba elektrospotrebičov, domácich strojov a zariadení, klimatizačných zariadení, počítačov, počítačových komponentov, elektroniky a multimediálnych zariadení, nezahŕňajúca údržbu softvéru; opravy elektrospotrebičov, domácich strojov a zariadení, klimatizačných zariadení, počítačov, počítačových komponentov, elektroniky a multimediálnych zariadení, nezahŕňajúca opravy softvéru; čistenie elektrospotrebičov, domácich strojov a zariadení, klimatizačných zariadení, počítačov, počítačových komponentov, elektroniky a multimediálnych zariadení; inštalácie, údržba a opravy kancelárskych strojov a zariadení; stavebníctvo (stavebná činnosť); kladenie elektrických a optických káblov a vedení; inštalácia elektrických rozvodov; inštalácie a opravy poplašných systémov proti vlámaniu; inštalácie, údržba a opravy kuchynských zariadení; montáž, údržba a opravy nábytku.

38 - Komunikácia prostredníctvom počítačových terminálov; poskytovanie priestoru na diskusiu na internete; poskytovanie prístupu do databáz; prenos digitálnych súborov; poskytovanie prístupu k blogom, chatovým miestnostiam, nástenkám alebo chatovým službám; telekomunikačné služby; poskytovanie telekomunikačného pripojenia do svetovej počítačovej siete; poskytovanie telekomunikačných kanálov na telenákupy; prenos elektronickej pošty; komunikácia prostredníctvom optických sietí; posielanie správ; poskytovanie užívateľského prístupu do svetovej počítačovej siete; prenájom prístupového času do svetových počítačových sietí; prenájom prístrojov na prenos obrazov a správ; prenos signálu prostredníctvom satelitu; prenos správ a obrazových informácií prostredníctvom počítačov; spravodajské kancelárie; rozhlasové vysielanie; televízne vysielanie; teletextové služby.

39 - Doručovacie služby; sprostredkovanie dopravy; automobilová doprava; prenájom automobilov; balenie tovarov; skladovanie tovarov (úschova); distribúcia tovarov na dobierku; informácie o skladovaní; informácie o možnostiach dopravy; organizovanie ciest; prenájom skladísk; prenájom skladovacích kontajnerov; doprava, preprava.

42 - Poradenstvo v oblasti návrhu a vývoja počítačového hardvéru; aktualizovanie počítačového softvéru; inštalácie počítačového softvéru; návrh počítačových systémov; poradenstvo v oblasti počítačových programov; poradenstvo v oblasti úspory energie; zhotovovanie kópií počítačových programov; počítačové programovanie; obnovovanie počítačových databáz; poskytovanie internetových vyhľadávačov; prenájom počítačov; prenájom počítačového softvéru; prenájom webových serverov; prevod (konverzia) počítačových programov alebo údajov (nie fyzický); analýzy počítačových systémov; údržba počítačového softvéru; navrhovanie a vývoj počítačového hardvéru a softvéru; technologický výskum; vedecký výskum; technologické poradenstvo; priemyselné analýzy a priemyselný výskum; inštalácia softvéru do elektrospotrebičov, domácich strojov a zariadení, klimatizačných zariadení, počítačov, počítačových komponentov, elektroniky a multimediálnych zariadení.

(540) **tpd.sk To potrebuješ doma**

(550) slovná

(731) T P D, spoločnosť s ručením obmedzeným T P D, spol. s r.o. /v skratke/, Farského 3570/26, Bratislava-Petržalka, SK;
(740) Ing. Róbert Porubčan EDING, Ivanka pri Dunaji, SK;

---

(210) 621-2024
(220) 7.3.2024
(511) 19 NCL (12)
(511) 19 - Betónové dlaždice; dlažby (nekovové); dlaždicové podlahy (nekovové); dlaždice (nekovové).
(540) BRUK-BET GEOCERAMICA
(550) slovná
(731) Bruk-Bet sp. z o.o., Nieciecza 199, Nieciecza, PL;
(740) Adwokat Adam Bednarek Kancelaria Adwokacka, Kraków, PL;

---

(210) 685-2024
(220) 13.3.2024
(511) 29, 30, 31, 35, 39, 40, 41, 43 NCL (12)
(511) 29 - Mäso, ryby, hydina a zverina; mäsové výťažky; konzervované, mrazené, sušené a varené ovocie a zelenina; ovocné rôsoly, džemy, kompóty; vajcia; mlieko, syry, maslo, jogurty a iné mliečne výrobky; sójové mlieko ako náhradka mlieka; orechové mlieko (ako náhradka mlieka); potravinárske oleje a tuky.
30 - Káva, čaj, kakao a ich náhradky; ryža, cestoviny a rezance; tapioka a ságo; múka a obilninové výrobky; chlieb, pekárske a cukrárske výrobky; čokoláda; smotanové zmrzliny, šerbety a ostatné zmrzliny; cukor, med, melasový sirup; droždie, prášky do pečiva; soľ, koreniny, korenie, konzervované bylinky; ocot, omáčky a iné chuťové prísady; konzumný ľad.
31 - Poľnohospodárske a záhradnícke výrobky, výrobky lesného a rybného hospodárstva (surové, nespracované); zrná a semená (surové, nespracované); čerstvé ovocie a zelenina, čerstvé bylinky; živé rastliny a kvety; osivá, sadenice a hľuzy plodín; živé zvieratá; krmivo a nápoje pre zvieratá; slad.
35 - Maloobchodné a veľkoobchodné služby s potravinami, s poľnohospodárskymi plodinami a so živočíšnymi produktmi poskytované prostredníctvom kamenných predajní; maloobchodné a veľkoobchodné služby s potravinami, s poľnohospodárskymi plodinami a so živočíšnymi produktmi poskytované prostredníctvom katalógového predaja; online maloobchodné a veľkoobchodné služby s potravinami, s poľnohospodárskymi plodinami a so živočíšnymi produktmi; reklama; obchodný manažment; obchodná administratíva; obchodná organizácia; kancelárske práce; prieskum trhu; prieskum verejnej mienky; analýzy nákladov; obchodné alebo podnikové audity (revízia účtov); obchodný alebo podnikateľský prieskum; obchodné alebo podnikateľské informácie; poradenstvo pri organizovaní obchodnej činnosti; organizovanie obchodných alebo reklamných výstav; organizovanie reklamných súťaží; rozširovanie reklamných materiálov; aktualizovanie reklamných materiálov; vydávanie reklamných textov; obchodné sprostredkovateľské služby; poskytovanie poradenstva, konzultácií a informácií v oblasti služieb uvedených v triede 35 tohto zoznamu.
39 - Doprava; skladovanie potravín; balenie tovarov; skladovanie tovarov (úschova); prenájom skladovacích a mraziarenských kontajnerov; doručovanie pošty kuriérom; organizovanie ciest; poskytovanie poradenstva, konzultácií a informácií v oblasti služieb uvedených v triede 39 tohto zoznamu.
40 - Mechanické alebo chemické spracovanie potravín; zamrazovanie potravinárskych výrobkov; konzervovanie potravín; poskytovanie poradenstva, konzultácií a informácií v oblasti služieb uvedených v triede 40 tohto zoznamu.
41 - Výchova; vzdelávanie; zábava; športová a kultúrna činnosť; poskytovanie poradenstva, konzultácií a informácií v oblasti služieb uvedených v triede 41 tohto zoznamu.
43 - Stravovacie služby; reštauračné (stravovacie) služby; bary (služby); služby vinární; rýchle občerstvenie (snackbary); dodávanie hotových jedál a nápojov na objednávku (ketering); rezervovanie miest v reštauráciách; prechodné ubytovanie; rezervácie ubytovania v hoteloch; rezervácie prechodného ubytovania v ubytovniach; požičiavanie stolov, stoličiek, obrusov a nápojového skla; poskytovanie poradenstva, konzultácií a informácií v oblasti služieb uvedených v triede 43 tohto zoznamu.
(540) ELETKO
(550) slovná
(731) Ryba Žilina, spol. s r.o., P.O.Hviezdoslava 8194/85, Žilina 1, SK;
(740) MAJLINGOVÁ & PARTNERS, s. r. o., Bratislava-Petržalka, SK;

---

(210) 686-2024
(220) 12.3.2024
(511) 9, 11, 35, 37 NCL (12)
(511) 9 - Fotovoltické články; solárne články; elektrické batérie (články); elektrické akumulátory; nabíjačky batérií; galvanické články; solárne panely na výrobu elektrickej energie; prístroje a zariadenia na uchovávanie elektrickej energie; solárne (fotovoltické) prístroje a zariadenia na výrobu elektriny; prístroje a zariadenia na nahrávanie, prenos a reprodukciu zvuku alebo obrazu; alarmy; svetelné bezpečnostné signalizačné zariadenia; zabezpečovacie zariadenia proti odcudzeniu; počítačový hardvér; počítačový softvér (nahraté počítačové programy); zvukové signálne zariadenia.
11 - Lustre; lampy; vypínače svetiel; elektroluminiscenčné osvetľovacie prístroje (s LED diódami); lampy na vonkajšie použitie; solárne lampy; interiérové svetlá; LED žiarovky.
35 - Maloobchodné a veľkoobchodné služby s tovarmi uvedenými v triedach 9 a 11 tohto zoznamu; online maloobchodné a veľkoobchodné služby s tovarmi uvedenými v triedach 9 a 11 tohto zoznamu.
37 - Inštalácia, opravy, údržba telekomunikačných zariadení; inštalácia, opravy, údržba elektrických zariadení; inštalácia a opravy elektrických strojov a prístrojov; inštalácia a opravy

spotrebnej elektrotechniky; inštalácia a opravy alarmov a výstražných zariadení (bezpečnostné, zabezpečovacie a signalizačné zariadenia).

(540)

(550) obrazová
(731) FULGUR, spol. s r.o., Antala Staška 59/11, Černá Pole, Brno, CZ;
(740) Zathurecka INPARTNERS GROUP s.r.o., Banská Bystrica, SK;

---

(210) 695-2024
(220) 20.5.2024
(511) 16, 35, 38, 41, 45 NCL (12)
(511) 16 - Pečate; pečatidlá; mapy; vyučovacie pomôcky okrem prístrojov a zariadení; hárky papiera; knihy; písacie potreby; emblémy (papierové pečate); pohľadnice; tlačoviny; perá (kancelárske potreby); časopisy (periodiká); blahoprajné pohľadnice; ročenky; kalendáre; samolepky pre domácnosť a na kancelárske použitie; grafické znaky; letáky.
35 - Rozširovanie reklamných oznamov; reklama; vzťahy s verejnosťou (public relations); televízna reklama; prieskum trhu; organizovanie obchodných alebo reklamných výstav; grafická úprava tlačovín na reklamné účely; tvorba reklamných filmov; marketing.
38 - Prenos správ a obrazových informácií prostredníctvom počítača; prenos elektronickej pošty; poskytovanie priestoru na diskusiu na internete.
41 - Elektronická edičná činnosť v malom (DTP služby); služby agentúr ponúkajúcich vstupenky na zábavné podujatia; školské služby (vzdelávanie).
45 - Online služby sociálnych sietí.

(540)

(550) obrazová
(591) zelená (Pantone: 569c, CMYK: 100/15/65/0, RGB: 0/150/125), oranžová (Pantone: 137c, CMYK: 0/40/100/0, RGB: 250/165/25)
(731) Mesto Prievidza, Námestie slobody 14, Prievidza, SK;

---

(210) 703-2024
(220) 14.3.2024
(511) 44 NCL (12)
(511) 44 - Lekárske služby; starostlivosť o hygienu a krásu ľudí; salóny krásy; zdravotné strediská (služby); zdravotnícka starostlivosť; plastická chirurgia; estetická chirurgia; implantovanie vlasov; zdravotné poradenstvo; depilácia voskom; estetické kozmetické služby.
(540) Hebe
(550) slovná
(731) Karta s. r. o., Račianska 88 B, Bratislava-Nové Mesto, SK;
(740) MG LEGAL s.r.o., Košice-Staré Mesto, SK;

---

(210) 708-2024
(220) 14.3.2024
(511) 35, 41, 43 NCL (12)
(511) 35 - Reklamná a inzertná činnosť; podpora predaja pre tretie osoby; prezentácia výrobkov v komunikačných médiách pre maloobchod; organizovanie komerčných alebo reklamných výstav a veľtrhov; rozhlasová reklama; televízna reklama; online reklama na počítačovej komunikačnej sieti; rozširovanie reklamných materiálov; aktualizovanie reklamných materiálov; zásielkové reklamné služby; vydávanie reklamných textov; organizovanie športových, zábavných, kultúrnych, spoločenských a firemných akcií a podujatí na reklamné a obchodné účely; vyhľadávanie sponzorov; obchodné sprostredkovateľské služby v oblasti reklamy a inzercie; prenájom reklamných materiálov; prenájom reklamných plôch; maloobchodné

služby s odevmi, obuvou, pokrývkami hlavy, tlačovinami, reklamnými tlačovinami, periodickými a neperiodickými publikáciami, knihami, plagátmi, fotografiami, kalendármi, výrobkami z kože a koženky, darčekovými predmetmi, výrobkami z keramiky, potravinami, alkoholickými nápojmi a nealkoholickými nápojmi, tabakom, cigaretami a potrebami pre fajčiarov, reklamnými materiálmi a darčekovými predmetmi; obchodné sprostredkovateľské služby so službami uvedenými v triedach 35, 41, 43 tohto zoznamu.

41 - Služby v oblasti športu, zábavy, vzdelávania a kultúry; organizovanie športových súťaží; organizovanie bežeckých pretekov a maratónov; meranie času na športových podujatiach; poskytovanie športových zariadení; poskytovanie športovísk; prenájom športového výstroja s výnimkou dopravných prostriedkov; poskytovanie zariadení na oddych a rekreáciu; vzdelávacie služby klubov; organizovanie vedomostných a zábavných súťaží; organizovanie živých vystúpení; organizovanie kultúrnych a spoločenských podujatí; organizovanie a vedenie seminárov, konferencií a školení; plánovanie a organizovanie večierkov; informácie o možnostiach zábavy; poskytovanie informácií o možnostiach rekreácie; informácie o športových podujatiach; písanie reklamných textov; vydávanie textov (okrem reklamných) (vrátane elektronickej formy); elektronická edičná činnosť v malom (DTP služby); konzultačná činnosť v oblasti služieb uvedených v triede 41 tohto zoznamu.

43 - Reštauračné (stravovacie) služby; služby bufetov, jedální, kaviarní a samoobslužných reštaurácií; dodávanie hotových jedál a nápojov na objednávku (ketering); keteringové služby; prenájom prenosných stavieb; požičiavanie stoličiek, stolov, obrusov a nápojového skla; prenájom prechodného ubytovania; rezervácie prechodného ubytovania; konzultačná činnosť v oblasti služieb.

(540)

(550) obrazová

(591) prioritná fialová (kód farby: 962d6f), vedľajšia tyrkysová (kód farby: 39cdcf)

(731) SBT Spid.com, s. r. o., Ul. mjr. Samojlenku 2028/12, Levice, SK;

(740) JUDr. Marcel Blažo, advokát, Bratislava - mestská časť Nové Mesto, SK;

---

(210) 748-2024

(220) 19.3.2024

(511) 25, 35, 36 NCL (12)

(511) 25 - Odevy; obuv; pokrývky hlavy; oblečenie na športovanie (okrem golfových rukavíc); obuv na športovanie so zvýšenou podošvou; pokrývky hlavy na športovanie (okrem prílb); športové tričká, dresy; športové tričká absorbujúce vlhkosť; športové nohavice absorbujúce vlhkosť; športové podprsenky absorbujúce vlhkosť; čiapky na športovanie; bundy na športovanie; košele na športovanie; ponožky na športovanie; cyklistické topánky; cyklistické odevy; cyklistické nohavice; cyklistické šortky; cyklistické tričká; cyklistické čiapky; turistická obuv; obuv na vysokohorskú turistiku; horolezecká obuv; bundy; zimné bundy; lyžiarske bundy; bundy v safari štýle; mikiny s kapucňou; mikiny; tričká; bežecké tielka a tričká; športové tielka; tielka (spodná bielizeň); konfekcia (odevy); šaty; šatové sukne; kostýmy, obleky; saká; zvrchníky; kabáty; parky (teplé krátke kabáty s kapucňou); peleríny; pončá; sukne; nohavicové sukne; nohavice; šerpy; kravaty; košele; košele s krátkym rukávom; oblečenie; vrchné ošatenie; gamaše (doplnky obuvi); legíny; legínsy; telocvičné úbory; plážové oblečenie; plavky; spodná bielizeň; podprsenky; kombiné (spodná bielizeň); spodničky; body (spodná bielizeň); podväzky; pánska spodná bielizeň (trenírky, boxerky); pyžamá; dámske nohavičky; detské nohavičky (bielizeň); živôtiky, korzety (spodná bielizeň); župany; svetre; pulóvre; pleteniny (oblečenie); oblečenie pre bábätká; topánky; vysoká obuv; šnurovacie topánky; obuv na športovanie; gymnastické cvičky; papuče; sandále; dreváky; plážová obuv; plátenná obuv; kovové časti na obuv; pančuchy; pančuškové nohavice; ponožky; opasky (časti odevov); opasky na doklady a peniaze (časti odevov); kožušiny (oblečenie); čelenky (oblečenie); čiapky; šilty (pokrývky hlavy); priliehavé čiapky; bejzbalové čiapky so šiltom; chrániče uší proti chladu (pokrývky hlavy); klobúky; kožené odevy; odevy z imitácií kože; oblečenie pre motoristov; nepremokavé odevy; kombinézy (oblečenie); šatky na krk; šály uviazané pod krkom; kožušinové štóly; vrecká na odevy; rukavice; rukávniky; lyžiarske rukavice; palčiaky; turistické oblečenie; nepremokavé oblečenie; spodná bielizeň pohlcujúca pot; protišmykové pomôcky na obuv; pánska spodná bielizeň (slipy); sprchovacie čiapky; uniformy; vesty; kapucne (časti odevov); goliere (časti odevov); obuv na kúpanie; kúpacie plášte; potné vložky; šály; šatky.

35 - Maloobchodné a veľkoobchodné služby s tovarmi uvedenými v triede 25 tohto zoznamu; maloobchodné a veľkoobchodné služby s výživovými doplnkami, s batohmi, s kuframi, s kabelkami,

s galantériou, s textíliami, s posteľnou bielizňou, s odevmi, s obuvou, s textilnými doplnkami, so športovými potrebami, s pokrývkami hlavy, s potravinami a s nápojmi; podpora predaja pre tretie osoby; inzertné služby; inzercia komerčných alebo obytných nehnuteľností; prenájom reklamných plôch na internete na účely inzerovania komerčných alebo obytných nehnuteľností; vyjednávanie a uzatváranie obchodných transakcií pre tretie osoby; obchodné sprostredkovateľské služby; subdodávateľské služby (obchodné služby); poskytovanie obchodných informácií prostredníctvom webových stránok; poskytovanie obchodných alebo podnikateľských kontaktných informácií; obchodné alebo podnikateľské informácie; administratívne spracovanie obchodných objednávok; dražby; prenájom predajných stánkov; služby porovnávania cien; cielené posielanie reklamných materiálov poštou; vzťahy s verejnosťou (public relations); reklama; televízna reklama; rozhlasová reklama; rozširovanie reklamných materiálov; online reklama na počítačovej komunikačnej sieti; platené reklamné služby typu „klikni sem“; online poskytovanie obchodného priestoru pre nákupcov a predajcov tovarov a služieb; prenájom reklamného času v komunikačných médiách; grafická úprava tlačovín na reklamné účely; vydávanie reklamných textov; marketing; obchodný alebo podnikateľský prieskum; organizovanie obchodných alebo reklamných výstav; organizovanie obchodných alebo reklamných veľtrhov; prenájom bilbordov; reklamné plagátovanie; prenájom reklamných plôch; prenájom reklamných materiálov; obchodné informácie a rady spotrebiteľom pri výbere tovarov a služieb; odborné obchodné alebo podnikateľské poradenstvo; správa počítačových súborov; vyhľadávanie informácií v počítačových súboroch pre tretie osoby; zostavovanie štatistík; zbieranie údajov do počítačových databáz; zoraďovanie údajov v počítačových databázach; aktualizácia a údržba údajov v počítačových databázach; externé administratívne riadenie podnikov; podávanie daňových priznaní; podnikové riadenie refundovaných programov pre tretie osoby; plánovanie stretnutí (kancelárske práce); pripomínanie stretnutí (kancelárske práce); správa spotrebiteľských vernostných programov; riadková inzercia; rozvíjanie reklamných nápadov.

36 - Realitné služby; poradenské služby súvisiace s vlastníctvom nehnuteľností; poskytovanie informácií v oblasti trhu s nehnuteľnosťami; prenájom nehnuteľností; prenájom bytov; prenájom kancelárskych priestorov; vyberanie nájomného; sprostredkovanie nehnuteľností; oceňovanie nehnuteľností; správa nehnuteľností; správa nájomných domov; správcovstvo majetku (pre tretie osoby); sprostredkovanie (maklérstvo); odhadovanie nákladov na opravy (finančné odhadovanie); sprostredkovanie poistenia; konzultačné služby v oblasti poisťovníctva; informácie o poistení; organizovanie financovania stavebných projektov; realitné kancelárie; úschovné služby, úschova v bezpečnostných schránkach; oceňovanie starožitností; oceňovanie šperkov; oceňovanie umeleckých diel; likvidácia podnikov (finančné služby); organizovanie peňažných zbierok; vydávanie cestovných šekov; životné poistenie; uzatváranie poistiek proti požiaru; zdravotné poistenie; financovanie (služby); finančné informácie; zriaďovanie fondov; klíring (bezhotovostné zúčtovávanie vzájomných pohľadávok a záväzkov); finančné sponzorstvo; úverové agentúry; bankové hypotéky; finančný lízing; pôžičky (finančné úvery); záložné pôžičky; aktuárske služby (poistno-matematické); daňové odhady (služby); platenie splátok; poradenstvo v oblasti splácania dlhov; finančné riadenie; finančné analýzy; finančné odhady a oceňovanie (poisťovníctvo, bankovníctvo, nehnuteľnosti); organizovanie finančných zbierok.

(540)

(550) obrazová
(731) ASSET ONE, spol. s r.o., Landererova 8, Bratislava-Staré Mesto, SK;
(740) Ing. Róbert Porubčan EDING, Ivanka pri Dunaji, SK;

---

(210) 915-2024
(220) 3.4.2024
(511) 6, 9, 35, 37, 41, 42 NCL (12)
(511) 6 - Kovové dištančné podložky.

9 - Senzory vibrácií; diagnostické prístroje (nie na lekárske použitie); detekčné a kontrolné prístroje a nástroje; prístroje a nástroje na meranie; monitorovacie prístroje (nie na lekárske použitie); vyvažovacie zariadenia; monitorovacie počítačové programy; senzory; detektory; indikátory teploty; laserové meracie systémy; geodetické prístroje a nástroje; počítačový softvér (nahratý alebo sťahovateľný); bezpečnostný softvér (nahratý alebo sťahovateľný); bezpečnostné mikroprocesory; bezpečnostné kontrolné prístroje; bezpečnostné, zabezpečovacie, ochranné a signalizačné zariadenia; elektrické regulačné prístroje pre riadenie energie; termostaty; elektronické riadiace obvody; skenery

(snímače obrazov); procesory (centrálne procesorové jednotky); termovízne kamery; digitálne kamery; fotoaparáty; monitory (počítačový hardvér).
35 - Reklama prostredníctvom všetkých verejných komunikačných prostriedkov; online reklama na počítačovej komunikačnej sieti; obchodné informácie a rady spotrebiteľom pri výbere tovarov a služieb v triedach 6, 9, 37, 41 a 42 tohto zoznamu prostredníctvom internetu; maloobchodné služby s tovarmi uvedenými v triede 6 a 9 tohto zoznamu; veľkoobchodné služby s tovarmi uvedenými v triede 6 a 9 tohto zoznamu; obchodná administratíva; analýzy obchodných údajov; obchodné sprostredkovateľské služby.
37 - Inštalácie bezpečnostných systémov; inštalácie, údržba a opravy strojov; inštalácie, opravy a údržba diagnostických a zabezpečovacích strojných systémov (okrem počítačového softvéru); inštalácia (vyvažovanie) strojov.
41 - Organizovanie odborných vzdelávacích podujatí, seminárov a konferencií; školenia a skúšky (pedagogická činnosť) s cieľom získania dokladov o vzdelaní; školenia a inštruktáže v oblasti diagnostických a zabezpečovacích strojných systémov (okrem počítačového softvéru).
42 - Navrhovanie a vývoj diagnostických prístrojov; monitorovanie stavu strojov; služby monitorovania počítačového bezpečnostného systému; kalibrácia; technické meracie služby (meranie vibrácií, optické merania, merania laserom); diagnostikovanie chýb (nie vo vzťahu k počítačovému softvéru).

(540) FALC.TECH
(550) slovná
(731) Ing. Radim Falc, 1. mája 433, Bohumín, CZ;
(740) TOMEŠ – Patentová a známková kancelária, s. r. o., Bratislava-Dúbravka, SK;

---

(210) 927-2024
(220) 3.4.2024
(511) 6, 9, 35, 37, 41, 42 NCL (12)
(511) 6 - Kovové dištančné podložky.
9 - Senzory vibrácií; diagnostické prístroje (nie na lekárske použitie); detekčné a kontrolné prístroje a nástroje; prístroje a nástroje na meranie; monitorovacie prístroje (nie na lekárske použitie); vyvažovacie zariadenia; monitorovacie počítačové programy; senzory; detektory; indikátory teploty; laserové meracie systémy; geodetické prístroje a nástroje; počítačový softvér (nahratý alebo sťahovateľný); bezpečnostný softvér (nahratý alebo sťahovateľný); bezpečnostné mikroprocesory; bezpečnostné kontrolné prístroje; bezpečnostné, zabezpečovacie, ochranné a signalizačné zariadenia; elektrické regulačné prístroje pre riadenie energie; termostaty; elektronické riadiace obvody; skenery (snímače obrazov); procesory (centrálne procesorové jednotky); termovízne kamery; digitálne kamery; fotoaparáty; monitory (počítačový hardvér).
35 - Reklama prostredníctvom všetkých verejných komunikačných prostriedkov; online reklama na počítačovej komunikačnej sieti; obchodné informácie a rady spotrebiteľom pri výbere tovarov a služieb v triedach 6, 9, 37, 41 a 42 tohto zoznamu prostredníctvom internetu; maloobchodné služby s tovarmi uvedenými v triede 6 a 9 tohto zoznamu; veľkoobchodné služby s tovarmi uvedenými v triede 6 a 9 tohto zoznamu; obchodná administratíva; analýzy obchodných údajov; obchodné sprostredkovateľské služby.
37 - Inštalácie bezpečnostných systémov; inštalácie, údržba a opravy strojov; inštalácie, opravy a údržba diagnostických a zabezpečovacích strojných systémov (okrem počítačového softvéru); inštalácia (vyvažovanie) strojov.
41 - Organizovanie odborných vzdelávacích podujatí, seminárov a konferencií; školenia a skúšky (pedagogická činnosť) s cieľom získania dokladov o vzdelaní; školenia a inštruktáže v oblasti diagnostických a zabezpečovacích strojných systémov (okrem počítačového softvéru).
42 - Navrhovanie a vývoj diagnostických prístrojov; monitorovanie stavu strojov; služby monitorovania počítačového bezpečnostného systému; kalibrácia; technické meracie služby (meranie vibrácií, optické merania, merania laserom); diagnostikovanie chýb (nie vo vzťahu k počítačovému softvéru).

(540)

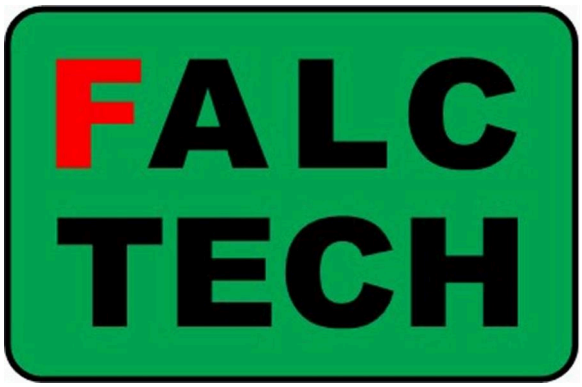

(550) obrazová
(591) zelená, čierna, červená
(731) Ing. Radim Falc, 1. mája 433, Bohumín, CZ;
(740) TOMEŠ – Patentová a známková kancelária, s. r. o., Bratislava-Dúbravka, SK;

---

(210) 1033-2024
(220) 12.4.2024
(511) 31, 39, 44 NCL (12)
(511) 31 - Osivá; poľnohospodárske a záhradnícke výrobky (surové, nespracované); semená na siatie; sadenice; kvetinové cibule; zrno (obilie); obilné zrná v nespracovanom stave; vedľajšie produkty spracovania obilnín (krmivo pre zvieratá); kukurica; jačmeň; pšenica; ovos siaty; otruby; seno; slama (krmivo, podstielka); surové drevo; kmene stromov; surový korok; surová kôra; kríky; sušené kvety (na dekoráciu); živé kvety; prírodné trávniky; kytice a vence zo živých kvetov; palmy; vianočné stromčeky; domáce a hospodárske zvieratá (živé); bielkoviny (proteíny) pre zvieratá; potrava pre zvieratá; stelivo

pre domáce zvieratá; suché krmivá pre zvieratá; múčka pre zvieratá; posilňujúce prípravky pre zvieratá; nápoje pre domáce zvieratá; potrava pre vtáctvo; prísady do krmív, nie na lekárske účely; psie sucháre; soľ pre dobytok; šrot pre zvieratá; sépiové kosti pre vtákov; jedlé predmety na žuvanie pre zvieratá; výživa pre domáce zvieratá; živé rybárske návnady; živé ryby; holotúrie (morské živočíchy) (živé); živé kôrovce; živé mäkkýše; rybie ikry; nespracované riasy (potraviny alebo krmivo); čerstvá kapusta; nespracovaná kapusta; čerstvá cibuľa; čakanka; čerstvý šalát; čerstvé uhorky; čerstvý pór; paprika (rastlina); rebarbora; vinič (rastlina); čerstvá repa; cukrová trstina; čerstvá tekvica; čerstvé zemiaky; čerstvé polievkové bylinky ako korenie; čerstvý kôpor; čerstvé bobuľové ovocie; čerstvé ovocie; čerstvé citróny; pomaranče; citrusové ovocie; čerstvé olivy; čerstvé orechy; surové kakaové bôby; čerstvé arašidy; kolové oriešky (plody koly); nespracované mandle; nespracovaný sezam; kokosové škrupiny; čerstvé gaštany; šošovica (čerstvá); čerstvá fazuľa; čerstvý hrach; čerstvé huby; čerstvé hľuzovky; nečistené plody rohovníka (svätojánsky chlieb); chmeľ; žihľava; nespracovaná ryža; slad na výrobu piva a liehovín; hubová kultúra na výsev (podhubie); čerstvé hrozno; konzumné korene.

39 - Doprava; balenie a skladovanie tovarov, osív a poľnohospodárskych a záhradníckych výrobkov; distribúcia osív, poľnohospodárskych a záhradníckych výrobkov; preprava tovaru; logistické služby v doprave; zasielateľské služby; autobusová doprava; automobilová doprava; letecká doprava; lodná doprava (námorná a riečna); trajektová doprava; železničná doprava; električková doprava; nákladná (kamiónová) doprava; osobná doprava a preprava tovaru a nákladov; prenájom a požičiavanie autokarov, automobilov, lodí, kamiónov, koní; prenájom garáží a parkovacích mies; lodivodstvo; pilotovanie; preprava obrnenými vozidlami; prevozy sanitkou; požičiavanie závodných automobilov; sťahovanie; taxislužba; doprava a skladovanie odpadu; doručovacie služby; kuriérske služby; doručovanie novín a časopisov; preprava cenností so sprievodom aj bez; dodávka tovaru poštou; nakladanie a vykladanie tovaru; služby nosičov; odťahovanie dopravných prostriedkov pri poruchách a haváriách; vyslobodzovanie uviaznutých lodí; vyzdvihovanie potopených lodí; prenájom skladísk; archivácia elektronicky uložených dát alebo dokumentov; rozvod elektriny, energie, tepla, vody; preprava ropovodom; sprostredkovanie prepravy; organizovanie ciest, exkurzií, prehliadok, zájazdov; sprevádzanie turistov; organizovanie okružných výletov, okružných plavieb; jazdy výletnou loďou; informácie o doprave; rezervácia lístkov, miesteniek, leteniek a lodných lístkov.

44 - Rastlinná výroba (poľnohospodárske služby); šľachtenie rastlín; rastlinné škôlky; záhradníctvo; záhradnícke služby; služby v oblasti záhradnej architektúry; údržba trávnikov; aranžovanie kvetín; liečenie stromov; letecké a pozemné rozprašovanie hnojív a iných poľnohospodárskych chemických látok; ničenie buriny; ničenie škodcov v poľnohospodárstve; prenájom poľnohospodárskych strojov a zariadení; lekárske služby; veterinárna starostlivosť; zdravotná starostlivosť; starostlivosť o hygienu a krásu osôb a zvierat; poľnohospodárske, záhradnícke a lesnícke služby; masáže; masérske služby; služby solárií; poskytovanie zariadení na rekondíciu a rehabilitáciu telesného zdravia; kadernícke salóny; salóny krásy; implantovanie vlasov; manikúra; pedikúra; tetovanie; aromaterapeutické služby; kliniky alebo sanatóriá (súkromné); prenájom zdravotníckeho vybavenia; zotavovne pre rekonvalescentov; zdravotnícke strediská; zotavovne; nemocničné služby; ošetrovateľské služby; verejné kúpele na hygienické účely; parné kúpele; poskytovanie asistenčných zvierat zdravotne postihnutým osobám; sociálne útulky (hospice); lekárske poradenstvo zdravotne postihnutým osobám; chov zvierat; veterinárna pomoc; starostlivosť o čistotu domácich zvierat; úprava (česanie) zvierat; služby chiropraktikov; psychologické služby; liečba toxikomanov; stomatologické služby; plastická chirurgia; služby pôrodnej asistentky; umelé oplodňovanie; mimotelové oplodňovanie; farmaceutické poradenstvo; služby optika; fyzioterapia; služby krvnej banky.

(540)

(550) obrazová
(731) MORAVOSEED CZ a.s., Mušlov 1701/4, Mikulov, CZ;
(740) Ing. Viera Mešková - Patentová a známková kancelária, Bratislava-Staré Mesto, SK;

---

(210) 1079-2024
(220) 18.4.2024
(511) 35, 41 NCL (12)
(511) 35 - Účtovníctvo; vedenie účtovných kníh; obchodné alebo podnikové audity (revízia účtov); personálne poradenstvo; poradenstvo pri riadení podnikov; poradenské služby pri riadení obchodnej činnosti; odborné obchodné alebo podnikateľské poradenstvo; príprava miezd a výplatných listín; nábor zamestnancov; sekretárske služby; fakturácie; subdodávateľské služby (obchodné služby); externé administratívne riadenie podnikov; podávanie daňových priznaní; finančné a účtovné audity.
41 - Akadémie (vzdelávanie); vyučovanie; vzdelávanie; školenia; vydávanie kníh; organizovanie a vedenie konferencií; organizovanie a vedenie kongresov; organizovanie a vedenie seminárov; koučovanie (školenie); organizovanie a vedenie vzdelávacích fór s osobnou účasťou; odborné školenia zamerané na odovzdávanie know-how; prenos obchodných znalostí a know-how (školenie).
(540) LIBRA Accounting
(550) slovná

(731) Kubíčková Adriana, Budatínska 3230/16A, Bratislava-Petržalka, SK;
(740) Mgr. Dušan Predný, advokát, Bratislava-Karlova Ves, SK;

---

(210) 1104-2024
(220) 19.4.2024
(511) 3, 35 NCL (12)
(511) 3 - Biokozmetické prípravky; kozmetické prípravky; kozmetické prípravky na starostlivosť o telo; kozmetické prípravky na tvár; neliečivé kozmetické prípravky a toaletné výrobky; prírodná kozmetika; neliečivé toaletné prípravky; oleje na kozmetické použitie; kozmetické hydratačné prípravky na vlasy; kozmetické prípravky na vlasy a pokožku hlavy; kozmetické krémy proti vráskam; kozmetické telové peelingy; telové maslá; pleťové balzamy (nie na lekárske použitie); balzamy na pery; gély na sprchovanie; gély do kúpeľa; oleje ako kondicionéry na vlasy; oplachy pre vlasy (šampóny-kondicionéry); neliečivé prípravky na ošetrovanie vlasov na kozmetické účely; šampóny; vlasové kondicionéry; kozmetické krémy; neliečivé pleťové krémy; krémové mydlá; krémy na ruky; krémy na tvár; telové krémy (kozmetické); výživné kozmetické krémy; krémy na vlasy; kozmetické nočné krémy; krémy na pery; bylinkové výťažky na kozmetické použitie; kolagénové prípravky na kozmetické použitie; toaletné prípravky bez liečivých prísad; arómoterapeutické prípravky; mastičky na kozmetické účely; masážne oleje a lotion; dekoratívne kozmetické prípravky; líčidlá; mydlá a gély; aromatické oleje do kúpeľa; vlasová kozmetika; séra na starostlivosť o vlasy; neliečivé vlasové toniká; vlasové vody; neliečivé očné krémy; čistiace krémy; parfumované krémy; denné krémy; kozmetické prípravky do kúpeľa; kozmetické prípravky na opaľovanie; hydratačné prípravky po opaľovaní; parfumérske a vonné výrobky; aromaterapeutické krémy na báze esenciálnych olejov; parfumované toaletné vody; parfumová voda; prírodné voňavkárske výrobky; telové dezodoranty (voňavkárske výrobky); toaletné vody; voňavé telové mlieka a krémy; telové čistiace prípravky a skrášľovacie prípravky; balzamy (nie na lekárske použitie).
35 - Maloobchodné služby s tovarmi uvedenými v triede 3 tohto zoznamu; veľkoobchodné služby s tovarmi uvedenými v triede 3 tohto zoznamu.

(540)

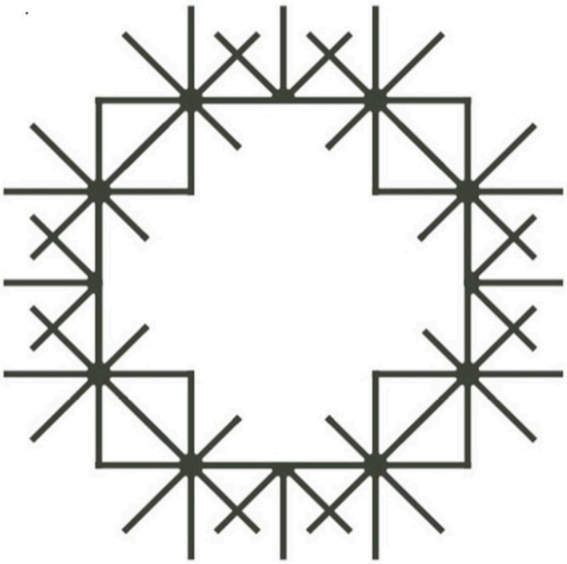

(550) obrazová
(731) Vlčková Margita, Rudinská 387, SK;
(740) MG LEGAL s.r.o., Košice-Staré Mesto, SK;

---

(210) 1105-2024
(220) 19.4.2024
(511) 14, 18 NCL (12)
(511) 14 - Šperky, klenotnícke výrobky, drahokamy a polodrahokamy; jantárové šperky; amulety (klenotnícke výrobky); strieborná niť (klenotnícke výrobky); náramky (klenotnícke výrobky); prívesky (klenotnícke výrobky); brošne (klenotnícke výrobky); retiazky (klenotnícke výrobky); náhrdelníky (klenotnícke výrobky); retiazky z drahých kovov (klenotnícke výrobky); šperky zo slonoviny; klenotnícke výrobky; medailóny (klenotnícke výrobky); zlaté nite (klenotnícke výrobky); korálky (klenotnícke výrobky); polodrahokamy; prstene (klenotnícke výrobky); klenotnícke výrobky na pokrývky hlavy; klenotnícke výrobky na obuv; ihlice (klenotnícke výrobky); klenoty, šperky z emailovanej keramiky; cestovné obaly a puzdrá na šperky; krabičky na šperky; kríže z drahých kovov (nie šperky); krížiky (šperky); ozdobné klobúkové ihlice (šperky); šperky pre spoločenské zvieratá.
18 - Kožené škatule na klobúky; kozinka; kožené šnúrky; kožené remienky; kožené remienky na bradu; kožušiny; kabelky; kožené vrecia, vrecká a puzdrá na balenie; kožené popruhy; kožené cestovné tašky (kožená galantéria); kožené alebo kožou potiahnuté škatule; spoločenské kabelky; kožené alebo kožou potiahnuté puzdrá; kožené náramenné pásy; kožené obloženia nábytku; kožené štítky; koženka; kožené nášivky na odevy; samolepiace kožené štítky na tašky.
(540) Pinkfantasy.sk
(550) slovná

(731) Mgr. Katarína Paduchová - Pinkfantasy.sk, Budyšínska 3062/20, Bratislava-Nové Mesto, SK;
(740) Kaliak Michal, Bratislava-Ružinov, SK;

---

(210) 1134-2024
(220) 5.12.2023
(300) 89844, 19.6.2023, JM
(511) 34 NCL (12)
(511) 34 - Káblové odparovače pre elektronické cigarety a elektronické fajčiarske prístroje; tabak; tabakové výrobky, vrátane cigár, cigariet, krátkych cigariet (cigarillos), tabaku na šúľanie vlastných cigariet, fajkového tabaku, žuvacieho tabaku, šnupacieho tabaku, kretek cigariet; snus (tabak na umiestnenie pod peru); tabakové náhradky s výnimkou náhradiek na lekárske účely; potreby pre fajčiarov vrátane týchto výrobkov: cigaretový papier a cigaretové tuby, cigaretové filtre, plechové škatuľky na tabak, kazety na cigarety a popolníky, fajky, vreckové zariadenie na balenie cigariet, zapaľovače pre fajčiarov; zápalky; tabakové tyčinky, tabakové výrobky za účelom zahriatia, elektronické zariadenia a ich časti na ohrievanie cigariet alebo tabaku s cieľom uvoľniť aerosól s obsahom nikotínu za účelom inhalácie; kvapalné nikotínové náplne do elektronických cigariet; elektronické fajčiarske zariadenia; elektronické cigarety; elektronické cigarety ako náhradky tradičných cigariet; elektronické prístroje na inhaláciu aerosólu s obsahom nikotínu; ústne odparovacie prístroje pre fajčiarov, tabakové výrobky a náhrady tabaku; fajčiarske výrobky pre elektronické cigarety; časti a súčasti pre vyššie uvedené výrobky zaradené v triede 34; zariadenia na zhášanie zahrievaných cigariet, cigár a zahrievaných tabakových tyčiniek; dobíjacie elektronické tabatierky.
(540) KONA
(550) slovná
(641) 018959870, 5.12.2023
(731) Philip Morris Products S.A., Quai Jeanrenaud 3, CH-2000 Neuchâtel, CH;
(740) FAJNOR IP s. r. o., Bratislava-Petržalka, SK;

---

(210) 1175-2024
(220) 25.4.2024
(511) 35, 41, 43 NCL (12)
(511) 35 - Reklama; rozhlasová reklama; televízna reklama.
41 - Karaoke služby; fotografovanie; plánovanie a organizovanie večierkov.
43 - Prenájom prechodného ubytovania; rezervácie prechodného ubytovania; recepčné služby pre dočasné ubytovanie (správa príchodov a odchodov); recepčné služby pri dočasnom ubytovaní (vydávanie kľúčov).
(540) Magnolia * - ubytovanie na súkromí**
(550) slovná
(731) Mgr. Martina Girašková - Ubytovanie Magnolia, Rožkovany 330, SK;
(740) JUDr. Lukáš Kišeľak, advokát, Prešov, SK;

---

(210) 1187-2024
(220) 28.4.2024
(511) 18, 25, 27, 35 NCL (12)
(511) 18 - Koža a koženka; kožušiny, surové kože; kufre a cestovné tašky; dáždniky a slnečníky; vychádzkové palice; biče, postroje a sedlárske výrobky; obojky, vôdzky a oblečenie pre zvieratá.
25 - Odevy, obuv, pokrývky hlavy.
27 - Koberce, rohožky, rohože, linoleum a iné podlahové krytiny; závesné nástenné dekorácie okrem textilných.
35 - Reklama; obchodný manažment, obchodná organizácia a obchodná administratíva; kancelárske práce.
(540) Bossanova World
(550) slovná
(731) Biegelbauer Márk, Kráľovičove Kračany 18, SK;

---

(210) 1229-2024
(220) 3.5.2024
(511) 16, 17, 19 NCL (12)
(511) 16 - Papier; baliaci papier; kartón, lepenka.
17 - Kaučuk, gutaperča, guma, azbest, sľuda (suroviny alebo polotovary); tesniace, výplňové a izolačné materiály.
19 - Nekovové stavebné materiály; asfaltové (bitúmenové) výrobky pre stavebníctvo; bitúmenové pokrývacie vrstvy na strechy; asfaltové dlažby; asfaltová lepenka pre stavebníctvo.
(540) charFIX ELAST vapCOVER
(550) slovná
(731) Zdeněk Charvát s.r.o., Družstevní 289, Doudleby nad Orlicí, CZ;
(740) inventa Patentová a známková kancelária s. r. o., Bratislava-Staré Mesto, SK;

---

(210) 1293-2024
(220) 9.5.2024
(511) 35, 38, 41 NCL (12)
(511) 35 - Pomoc pri riadení obchodnej činnosti; poskytovanie obchodných alebo podnikateľských informácií; reklamné plagátovanie; rozširovanie reklamných materiálov; poradenstvo pri riadení podnikov; aktualizovanie reklamných materiálov; prieskum trhu; obchodný alebo podnikateľský prieskum; vydávanie reklamných textov; reklama; rozhlasová reklama; vzťahy s verejnosťou (public relations); televízna reklama; reklamné agentúry; marketingový prieskum; obchodné alebo podnikateľské informácie; prieskum verejnej mienky; online reklama na počítačovej komunikačnej sieti; tvorba reklamných filmov; marketing; telemarketingové služby; cielený marketing; vonkajšia reklama; prenájom reklamného času v komunikačných médiách.

38 - Rozhlasové vysielanie; televízne vysielanie; videokonferenčné služby; kontinuálny prenos dát (streaming); rádiová komunikácia; prenos digitálnych nahrávok (podcastov).
41 - Akadémie (vzdelávanie); vyučovanie; vzdelávanie; rozhlasová zábava; tvorba rozhlasových a televíznych programov; školenia; televízna zábava; organizovanie a vedenie konferencií; organizovanie a vedenie kongresov; informácie o výchove a vzdelávaní; organizovanie kultúrnych alebo vzdelávacích výstav; organizovanie a vedenie seminárov; on line poskytovanie videozáznamov (bez možnosti kopírovania); organizovanie a vedenie vzdelávacích fór s osobnou účasťou; tvorba videozáznamov na podujatiach; titulkovanie pre nepočujúcich; tvorba digitálnych nahrávok (podcastov).

(540) Money Talk Milan Dubec

(550) slovná
(731) Reinoo, a. s., Poštová 3049/1, Žilina, SK;
(740) Šoltýs & Korniet, s. r. o., Bratislava-Staré Mesto, SK;

---

(210) 1298-2024
(220) 9.5.2024
(511) 35, 36, 41 NCL (12)
(511) 35 - Pomoc pri riadení obchodnej činnosti; poskytovanie obchodných alebo podnikateľských informácií; reklamné plagátovanie; analýzy nákladov; rozširovanie reklamných materiálov; poradenstvo pri organizovaní a riadení obchodnej činnosti; poradenstvo pri riadení podnikov; pomoc pri riadení obchodných alebo priemyselných podnikov; aktualizovanie reklamných materiálov; prieskum trhu; obchodné odhady; obchodný alebo podnikateľský prieskum; prenájom reklamných materiálov; vydávanie reklamných textov; reklama; rozhlasová reklama; vzťahy s verejnosťou (public relations); televízna reklama; reklamné agentúry; marketingový prieskum; odborné obchodné alebo podnikateľské poradenstvo; hospodárske (ekonomické) predpovede; obchodné alebo podnikateľské informácie; prieskum verejnej mienky; prenájom reklamných plôch; organizovanie obchodných veľtrhov; online reklama na počítačovej komunikačnej sieti; prenájom reklamného času v komunikačných médiách; vyhľadávanie sponzorov; tvorba reklamných filmov; marketing; telemarketingové služby; riadenie obchodnej činnosti v stavebníctve; rozvíjanie reklamných nápadov; prenájom bilbordov; zostavovanie zoznamov informácií na obchodné alebo reklamné účely; obchodné sprostredkovateľské služby v oblasti priraďovania potenciálnych súkromných investorov k podnikateľom, ktorí žiadajú o financovanie; cielený marketing; vonkajšia reklama; organizovanie a vedenie obchodných podujatí; vyhľadávanie obchodných partnerov.
36 - Sprostredkovanie nehnuteľností; oceňovanie nehnuteľností; zriaďovanie fondov; kapitálové investície; finančné odhady a oceňovanie (poisťovníctvo, bankovníctvo, nehnuteľnosti); financovanie (služby); finančné riadenie; finančné analýzy; finančné poradenstvo; organizovanie financovania stavebných projektov; poskytovanie finančných informácií prostredníctvom webových stránok; investovanie do fondov; nehnuteľnosti (služby).
41 - Akadémie (vzdelávanie); vzdelávanie; organizovanie a vedenie konferencií; organizovanie a vedenie kongresov; organizovanie a vedenie seminárov; online poskytovanie videozáznamov (bez možnosti kopírovania; organizovanie a vedenie vzdelávacích fór s osobnou účasťou; odborné školenia zamerané na odovzdávanie know-how; tvorba videozáznamov na podujatiach; prenos obchodných znalostí a know-how (školenie); tvorba digitálnych nahrávok (podcastov).

(540) Dubec Capital

(550) slovná
(731) Reinoo, a. s., Poštová 3049/1, Žilina, SK;
(740) Šoltýs & Korniet, s. r. o., Bratislava-Staré Mesto, SK;

---

(210) 1335-2024
(220) 15.5.2024
(511) 31, 32, 33 NCL (12)
(511) 31 - Čerstvé ovocie a zelenina, čerstvé bylinky; poľnohospodárske a záhradnícke výrobky, výrobky lesného a rybného hospodárstva (surové, nespracované); stromy; zvyšky z destilácie (krmivo pre zvieratá); čerstvé ovocie; rastliny; sadenice.
32 - Minerálne a sýtené vody; nealkoholické nápoje; ovocné nápoje a ovocné džúsy; pivo; sirupy a iné prípravky na výrobu nealkoholických nápojov; nealkoholické ovocné nápoje; ovocné džúsy; mušty; limonády; hroznový mušt (nekvasený); nealkoholický jablkový mušt; kvas (nealkoholický nápoj).
33 - Digestíva (likéry a liehoviny); víno; džin; likéry; liehoviny; brandy, vínovica; alkoholické nápoje okrem piva; alkoholické nápoje s ovocím; rum; vodka.

(540) Kašička

(550) slovná
(731) Kašička Radovan, Krásno 118, SK;

---

(210) 1340-2024
(220) 15.5.2024
(511) 29, 30, 32, 43 NCL (12)
(511) 29 - Mliečne nápoje (s vysokým obsahom mlieka); mliečne koktaily; jogurtové nápoje; mrazené ovocné drene.
30 - Bruschetta (taliansky chlieb); ciabatta (taliansky chlieb/plnený sendvič); panini/panino (taliansky sendvič/plnený sendvič); cornetto/croissant (plnené sladké/slané croissanty); pizza; pizza al forno (pizza pečená na dreve); mliečne zmrzliny; smotanové zmrzliny; ovocné zmrzliny; šerbety (zmrzlinové nápoje); zmrzlinové koktaily; zmrzlinové dezerty; zmrzlinové sendviče (jemné oblátky plnené zmrzlinou); zmrzlinové torty; zmrzlinové misy/poháre; nanuky; prášky na výrobu zmrzlín; zmrzlinové kornúty; ľadová káva; kávové nápoje; kakaové nápoje; čokoládové nápoje; čajové nápoje.
32 - Nealkoholické nápoje; sódová voda (sifón); minerálne vody (nápoje); ovocné džúsy; zeleninové

džúsy (nápoje); paradajkový džús (nápoj); sirupy na výrobu nápojov (barmanské a baristické); šerbety (nápoje).
43 - Reštauračné (stravovacie) služby; stravovacie služby; služby osobných kuchárov; rýchle občerstvenie (snackbary); služby barov s vodnými fajkami; ubytovacie služby; ubytovanie pre zvieratá; rezervácie prechodného ubytovania; prenájom prednáškových sál; požičiavanie turistických stanov; prenájom prenosných stavieb; požičiavanie prístrojov na prípravu jedál; požičiavanie stoličiek, stolov, obrusov a nápojového skla.

(540)

(550) obrazová
(591) šedo-modrá (HEX: #2a3540), čierna (HEX: #010101), biela (HEX: #ffffff), zlato-bordová (HEX: #F4C37B)
(731) Horvát Otto, JUDr., Zohorská 676/10, Bratislava-Karlova Ves, SK;

---

(210) 1345-2024
(220) 16.5.2024
(511) 9, 16, 35, 36, 41, 44 NCL (12)
(511) 9 - Elektronické publikácie stiahnuté z telekomunikačnej siete (publikácie, periodiká a občasníky vydávané v elektronickej podobe).
16 - Publikácie (publikácie, periodiká a občasníky vydávané v papierovej podobe).
35 - Reklama (reklamná činnosť, organizovanie aukcií).
36 - Charitatívna činnosť (organizovanie dobročinných zbierok).
41 - Výchova; vzdelávanie; organizovanie kurzov a školení; organizovanie spoločenských akcií (nie na reklamné a propagačné účely); vydavateľská činnosť s výnimkou vydávania reklamných a náborových textov.
44 - Poradenstvo v oblasti duševnej hygieny (psychologické služby).

(540)

(550) obrazová
(591) čierna, biela, červená
(731) Dobrý skutok SK, Pribinova 25, Bratislava-Staré Mesto, SK;
(740) HAVEL & PARTNERS s.r.o., advokátska kancelária, Bratislava-Staré Mesto, SK;

---

(210) 1349-2024
(220) 16.5.2024
(511) 36, 43 NCL (12)
(511) 36 - Ubytovacie kancelárie (prenájom bývania); prenájom nehnuteľností; sprostredkovanie nehnuteľností; správa nehnuteľností; správa nájomných domov; nehnuteľnosti (služby).
43 - Ubytovacie kancelárie (hotely, penzióny); prenájom prechodného ubytovania; penzióny; turistické ubytovne; hotelové ubytovacie služby; rezervácie ubytovania v penziónoch; rezervácie ubytovania v hoteloch; rezervácie prechodného ubytovania; motely (služby); prenájom prednáškových sál; recepčné služby pre dočasné ubytovanie (správa príchodov a odchodov); recepčné služby pri dočasnom ubytovaní (vydávanie kľúčov); prechodné ubytovanie poskytované pri osamostatňovaní sa mladých; prenájom ubytovania počas prázdnin.

(540)

(550) obrazová
(591) červená (hex: #EE2A24, rgb: 238 / 42 / 36, CMYK: 0 / 96 / 98 / 0), biela (hex: #ffffff, rgb: 255 / 255 / 255, CMYK: 0 / 0 / 0 / 0)
(731) COSPO s. r. o., Ivánska cesta 16733/15, Bratislava-Ružinov, SK;

---

(210) 1352-2024
(220) 16.5.2024
(511) 7, 19, 37, 40, 41, 42 NCL (12)
(511) 7 - Zdvíhadlá, elevátory; nakladacie výložníky; dopravníky (stroje).
19 - Nekovové stavebné materiály; nekovové prenosné stavby.

37 - Opravy a montáže regálových systémov, dopravníkov, pracovných staníc a vozíkov.
40 - Obrábanie kovov; pokovovanie; obrusovanie; spájkovanie; zváranie; frézovanie; konečná úprava povrchov (mechanická alebo chemická); tryskové pieskovanie.
41 - Vzdelávanie; zabezpečovanie výcvikov, kurzov a školení; zábava; športová a kultúrna činnosť.
42 - Služby vedecké a technologické, ako aj výskum v oblasti vedy a priemyslu; priemyselné analýzy a priemyselný výskum; návrh a vývoj počítačového hardvéru a softvéru.

(540)

(550) obrazová
(591) čierna, červená, sivá
(731) TRILOGIQ SLOVAKIA s.r.o., Robotnícka 945/1, Martin, SK;

---

(210) 1373-2024
(220) 21.5.2024
(511) 36, 39, 41, 43 NCL (12)
(511) 36 - Poisťovacie služby; sprostredkovanie poistenia.
39 - Služby cestovných kancelárií v oblasti organizovania ciest a dopravy; informácie o možnostiach dopravy; rezervácie dopravy; organizovanie turistickej dopravy; organizovanie prepravy na letisko; sprostredkovanie automobilovej, autobusovej, lodnej, vzdušnej a železničnej dopravy; sprostredkovanie prenájmu lodí, vozidiel a iných dopravných prostriedkov; rezervácie miesteniek na cestovanie; rezervácia leteniek; poskytovanie informácií o cestovných trasách; organizovanie exkurzií, ciest a výletov (doprava); sprevádzanie turistov; rezervácie zájazdov; organizovanie zájazdov; organizovanie ciest, exkurzií a okružných výletov; organizovanie turistických plavieb; poskytovanie informácií o vízových a zdravotných podmienkach pri cestovaní; vybavovanie cestovných dokladov a víz na cesty do zahraničia; sprostredkovanie osobnej dopravy pomocou online aplikácií pre tretie osoby.
41 - Poskytovanie informácií o možnostiach rekreácie; informácie o možnostiach zábavy; organizovanie rekreačných a športových aktivít; organizovanie študijných ciest (vzdelávanie); tábory na športové sústredenia; organizovanie a vedenie konferencií, kongresov a seminárov; organizovanie a vedenie sympózií, tvorivých dielní (výučba), plesov a koncertov; organizovanie a vedenie zábavných a športových podujatí, organizovanie a plánovanie večierkov; služby poskytované prázdninovými tábormi (zábava); sprostredkovanie jazykových kurzov; rezervácie vstupeniek na zábavné, výchovné, vzdelávacie, športové a kultúrne podujatia; služby agentúr ponúkajúcich vstupenky na zábavné a športové podujatia; tlmočnícke a prekladateľské služby; organizovanie kultúrnych alebo vzdelávacích výstav; organizovanie športových súťaží; turistické prehliadky so sprievodcom; organizovanie vysokohorských a horolezeckých túr so sprievodcom.
43 - Služby cestovných kancelárií v oblasti rezervácií reštaurácií a ubytovania pre cestujúcich.

(540)

(550) obrazová
(591) tmavozelená, žltá, sivá
(731) Lauková Marcela, Ing., J.Švermu 1430/6, Zvolen, SK;
(740) Zathurecka INPARTNERS GROUP s.r.o., Banská Bystrica, SK;

---

(210) 1376-2024
(220) 21.5.2024
(511) 3, 5 NCL (12)
(511) 3 - Kozmetické prípravky; súpravy kozmetických prípravkov; kozmetické prípravky pre zvieratá; výživné prípravky na vlasy; prípravky na úpravu vlasov; prípravky na vlasovú onduláciu; neutralizačné prípravky na trvalú onduláciu; prípravky na vyrovnávanie vlasov; laky na vlasy; šampóny; suché šampóny; šampóny pre zvieratá chované v domácnosti (neliečivé toaletné prípravky); farby na vlasy; peny na kozmetické účely; trblietky na použitie ako kozmetika; kozmetika na pery; rúže; lesky na pery; kozmetické ceruzky na pery; kozmetické ceruzky; kozmetické rúže; prípravky na vytvorenie opáleného vzhľadu; kozmetické prípravky na mihalnice; špirály na riasy, maskary; kondicionéry na riasy; očné linky; krycie prípravky (kozmetické prípravky); očné tiene; kozmetické prípravky na starostlivosť o pleť; kozmetické krémy; telové krémy; kozmetické krémy na ruky; kozmetické krémy na tvár; bieliace krémy na pokožku; adstringentné prípravky na kozmetické použitie; prípravky na čistenie zubov; gély na bielenie zubov; pásiky na bielenie zubov; mydlá; mydlá proti poteniu; mydlá v tekutej podobe; parfumy; parfumérie; pižmo (parfuméria); parfumované toaletné vody; oleje na kozmetické použitie; esenciálne (éterické) oleje; minerálne oleje; oleje na ruky; oleje (kondicionéry na vlasy); éterické esencie; toaletné vody; antiperspiranty (kozmetické výrobky); farby na fúzy a brady; kozmetické prípravky na obočie; ceruzky na obočie; krémy na obuv; obrúsky napustené pleťovými vodami;

obrúsky napustené odličovacími prípravkami; čistiace vankúšiky napustené kozmetickými prípravkami; prípravky na čistenie umelých chrupov; odličovacie prípravky; depilačné prípravky; depilačný vosk; obuvnícke vosky; dezodoranty (parfuméria); vonné drevo; mydlá na holenie; prípravky na holenie; kadidlo; bieliace soli; bieliaca sóda; soli do kúpeľa nie na lekárske použitie; šumivé bomby do kúpeľa; kozmetické prípravky do kúpeľa; prípravky do kúpeľa (nie na lekárske použitie); telové maslá, krémy, mlieka, balzamy a gély; maslá, krémy, mlieka, balzamy a gély na ruky; pleťové maslá, krémy, mlieka, balzamy a gély; balzamy (nie na lekárske použitie); kožný peeling; kozmetické telové peelingy; kozmetické tvárové peelingy; čistiace prostriedky na ruky; pleťové vody na starostlivosť o telo; krémy na starostlivosť o ruky; pleťové vody na ošetrenie tváre; vlasové vody; kozmetické telové oleje; pleťové oleje; lepidlá na lepenie umelých vlasov; skrášľovacie masky (kozmetické prípravky); skrášľovacie masky na telo; skrášľovacie masky na ruky; pleťové zábaly; skrášľovacie masky na vlasy; kozmetické prípravky na zoštíhlenie; laky na nechty; nechtové kondicionéry; kozmetické prípravky na rýchle zaschnutie laku na nechty; prípravky na ošetrovanie nechtov; umelé nechty; ozdobné nálepky na nechty; umelé mihalnice; kozmetické pleťové vody; prípravky na líčenie; mejkapové púdre; pleťový púder na papieri; podkladový prípravok na pleť; tekutý podkladový mejkap; čistiace toaletné mlieka; telové séra; séra na ruky; séra na tvár; séra na vlasy; spreje na osvieženie dychu; ústne vody (nie na lekárske použitie); voňavkárske oleje; ozdobné kozmetické obtlačky; vody po holení; mäta na voňavkárske použitie; ochranné prípravky na opaľovanie; kozmetické prípravky na opaľovanie; prípravky na urýchlenie opálenia; ochranné opaľovacie prípravky; prípravky po opaľovaní; telové spreje; pančuchové nohavice v spreji (kozmetika); umývacie prípravky na osobnú hygienu (deodoranty); pemza; kozmetické mastencové púdre; tuky na kozmetické použitie; vatové tampóny na kozmetické účely; vata na kozmetické použitie; vazelína na kozmetické použitie; peroxid vodíka na kozmetické použitie; bieliace prípravky na kozmetické použitie; masážne gély (nie na lekárske použitie); kozmetické výrobky; mandľový olej; mandľové mydlo; mandľové mlieko na kozmetické použitie; prípravky z aloy pravej na kozmetické použitie; ambra (parfuméria); aromatické látky (esenciálne oleje); neliečivé umývacie prípravky na osobnú hygienu; kolagénové prípravky na kozmetické použitie; farbivá na toaletné použitie; korund (brúsivo); kozmetické farby; krémy na kožu; dezodoračné mydlá; diamantové brúsivo; esenciálne oleje z cédrového dreva; cedrátové esenciálne oleje; výťažky z kvetov (parfuméria); očné výplachové roztoky, nie na lekárske použitie; vydymovacie prípravky (parfumy); vlasové kondicionéry; henna (kozmetické farbivo); bylinkové výťažky na kozmetické použitie; jazmínový olej; odlakovače; levanduľový olej; bieliace prípravky na kožu; konzervačné prípravky na kožu (leštidlá); puzdrá na rúže; púdre na tvár; mätové výťažky (esenciálne oleje); vosky na fúzy; odlakovače na nechty; oleje na toaletné použitie; odfarbovače; fytokozmetické prípravky; ružový olej.

5 - Kozmetické prípravky s liečebnými účinkami na starostlivosť a ochranu pokožky tváre, tela a vlasov; balzamy, masti, oleje, pleťové vody, soli, gély, odličovacie prípravky, prípravky na líčenie, podklady a krémy na lekárske účely.

(540)

(550) obrazová
(731) Dax Cosmetics Sp. z o.o., Duchnów, ul. Spacerowa 18, Wiązowna, PL;
(740) Zivko Mijatovic and Partners s. r. o., Bratislava, SK;

---

(210) 1378-2024
(220) 21.5.2024
(511) 16, 21, 25, 35, 36, 45 NCL (12)
(511) 16 - Pečiatky (s adresnými údajmi); spisové obaly (papiernický tovar); ceruzky; útržkové bloky; zošity; poznámkové zošity; hárky papiera; obaly na doklady; obaly (papiernický tovar); kancelárske štipce; obálky (papiernický tovar); puzdrá na perá; perečníky; farbiace pásky; kancelárske potreby okrem nábytku; listový papier; papierové vreckovky; kancelárske sponky; papiernický tovar; plniace perá; perá (kancelárske potreby); papierové servítky; samolepky (papiernický tovar); obálky na dokumenty (papiernický tovar).

21 - Poháre, šálky, hrnčeky na pitie; fľaše; hrnce, hrnčeky; jedálenské súpravy (riad); kuchynský riad na podávanie jedál; čajové súpravy (stolovací riad); tanieriky pod šálky; šálky; hrnčeky; sklené poháre; odkladacie tanieriky na čajové vrecká.

25 - Košele; košele s krátkym rukávom; nohavice; legíny; oblečenie z úpletových textílií; športové tričká, dresy; tričká; vyšívané odevy.

35 - Pomoc pri riadení obchodnej činnosti; poskytovanie obchodných alebo podnikateľských informácií; sprostredkovateľne práce; prenájom kancelárskych strojov a zariadení; účtovníctvo; zostavovanie výpisov z účtov; obchodné alebo podnikové audity (revízia účtov); poradenstvo pri organizovaní a riadení obchodnej činnosti; personálne poradenstvo; poradenstvo pri riadení podnikov; pomoc pri riadení obchodných alebo priemyselných podnikov; aktualizovanie reklamných materiálov; rozširovanie vzoriek tovarov; odborné posudky efektívnosti podnikov; prieskum trhu; obchodné odhady; obchodný alebo podnikateľský prieskum; poradenstvo pri organizovaní obchodnej

činnosti; obchodný alebo podnikateľský výskum; vzťahy s verejnosťou (public relations); prepisovanie správ (kancelárske práce); poradenské služby pri riadení obchodnej činnosti; marketingový prieskum; odborné obchodné alebo podnikateľské poradenstvo; obchodné alebo podnikateľské informácie; príprava miezd a výplatných listín; nábor zamestnancov; administratívne služby poskytované pri premiestňovaní podnikov; podpora predaja pre tretie osoby; sekretárske služby; vypracovávanie daňových priznaní; spracovanie textov; služby porovnávania cien; obchodné informácie a rady spotrebiteľom pri výbere tovarov a služieb; administratívne spracovanie obchodných objednávok; obchodná správa licencií výrobkov a služieb pre tretie osoby; subdodávateľské služby (obchodné služby); fakturácie; zostavovanie štatistík; poskytovanie obchodných alebo podnikateľských kontaktných informácií; vyjednávanie a uzatváranie obchodných transakcií pre tretie osoby; riadenie obchodnej činnosti v stavebníctve; externé administratívne riadenie podnikov; podávanie daňových priznaní; plánovanie stretnutí (kancelárske práce); pripomínanie stretnutí (kancelárske práce); zostavovanie zoznamov informácií na obchodné alebo reklamné účely; sprostredkovateľské služby v oblasti priraďovania potenciálnych súkromných investorov k podnikateľom, ktorí žiadajú o financovanie; dohodovanie obchodných zmlúv pre tretie osoby; administratívna asistencia pri odpovediach na verejné súťaže; obchodné sprostredkovateľské služby nadväzovania kontaktov medzi rôznymi odborníkmi a zákazníkmi; recepčné služby pre návštevníkov (kancelárske práce); spracovanie údajov (kancelárske práce).

36 - Prenájom nehnuteľností; sprostredkovanie nehnuteľností; kapitálové investície; správcovstvo majetku (pre tretie osoby); financovanie (služby); prenájom bytov; obchodovanie na burze s cennými papiermi; finančné poradenstvo; vydávanie cenných papierov; kurzové záznamy na burze; prenájom kancelárskych priestorov; finančné sponzorstvo; nehnuteľnosti (služby); kolektívne financovanie projektov (crowdfunding).

45 - Poradenstvo v oblasti práv duševného vlastníctva; monitorovacie služby v oblasti práv na duševné vlastníctvo s cieľom poskytnúť právne poradenstvo; právny výskum; vypracovávanie právnych dokumentov; právne služby súvisiace s licenciami; dohodovanie zmlúv pre tretie osoby (právne služby); právne poradenstvo pri odpovediach na verejné súťaže; právny dohľad; právne poradenstvo pri prieskume patentov; právne služby pre prisťahovalcov; prevody vlastníckych práv (právne služby); právny výskum v oblasti ochrany životného prostredia.

(540)

(550) obrazová
(591) tmavosivá, zlatá
(731) ius est ars k.s., Župné námestie 7, Bratislava-Staré Mesto, SK;

---

(210) 1379-2024
(220) 22.5.2024
(511) 9, 35, 41, 42, 43 NCL (12)
(511) 9 - Počítačové softvérové aplikácie (sťahovateľné); sťahovateľný aplikačný softvér virtuálneho prostredia; sťahovateľné počítačové softvérové aplikácie na generovanie nezameniteľných tokenov (NFT).

35 - Pomoc pri riadení obchodnej činnosti; poskytovanie obchodných alebo podnikateľských informácií; reklamné plagátovanie; analýzy nákladov; rozširovanie reklamných materiálov; sprostredkovateľne práce; zostavovanie výpisov z účtov; obchodné alebo podnikové audity (revízia účtov); poradenstvo pri organizovaní a riadení obchodnej činnosti; personálne poradenstvo; poradenstvo pri riadení podnikov; pomoc pri riadení obchodných alebo priemyselných podnikov; aktualizovanie reklamných materiálov; rozširovanie vzoriek tovarov; odborné posudky efektívnosti podnikov; prieskum trhu; obchodné odhady; obchodný alebo podnikateľský prieskum; prenájom reklamných materiálov; poradenstvo pri organizovaní obchodnej činnosti; vydávanie reklamných textov; reklama; obchodný alebo podnikateľský výskum; vzťahy s verejnosťou (public relations); televízna reklama; poradenské služby pri riadení obchodnej činnosti; marketingový prieskum; odborné obchodné alebo podnikateľské poradenstvo; hospodárske (ekonomické) predpovede; organizovanie obchodných alebo reklamných výstav; obchodné alebo podnikateľské informácie; administratívne služby poskytované pri premiestňovaní podnikov; podpora predaja pre tretie osoby; spracovanie textov; online reklama na počítačovej komunikačnej sieti; vyhľadávanie informácií v počítačových súboroch pre tretie osoby; obchodné informácie a rady spotrebiteľom pri výbere tovarov a služieb; obchodná správa licencií výrobkov a služieb pre tretie osoby; písanie reklamných textov; zostavovanie štatistík; grafická úprava tlačovín na reklamné účely; tvorba reklamných filmov; marketing; telemarketingové služby; poskytovanie obchodných alebo podnikateľských kontaktných informácií; optimalizácia internetových vyhľadávačov na podporu predaja; optimalizácia návštevnosti webových stránok; obchodné sprostredkovateľské služby; vyjednávanie a uzatváranie obchodných transakcií pre tretie osoby; poskytovanie

obchodných informácií prostredníctvom webových stránok; rozvíjanie reklamných nápadov; externé administratívne riadenie podnikov; indexovanie webových stránok na obchodné alebo reklamné účely; plánovanie stretnutí (kancelárske práce); pripomínanie stretnutí (kancelárske práce); písanie textov scenárov na reklamné účely; zostavovanie zoznamov informácií na obchodné alebo reklamné účely; obchodné sprostredkovateľské služby v oblasti priraďovania potenciálnych súkromných investorov k podnikateľom, ktorí žiadajú o financovanie; poradenstvo v oblasti komunikácie (vzťahy s verejnosťou); poradenstvo v oblasti komunikácie (reklama); dohodovanie obchodných zmlúv pre tretie osoby; finančné a účtovné audity; cielený marketing; dočasné riadenie podnikov; vonkajšia reklama; určovanie modelov nákupného alebo spotrebného správania sa zákazníkov na obchodné alebo marketingové účely; obchodné poradenské služby v oblasti digitalizácie; obchodné sprostredkovateľské služby nadväzovania kontaktov medzi rôznymi odborníkmi a zákazníkmi; vypracovávanie štúdií o ziskovosti podnikov; vytváranie identity značky pre tretie osoby (reklamné služby); reklama na výrobky prostredníctvom influencerov; marketing prostredníctvom influencerov; vývoj marketingových koncepcií; vývoj stratégií obchodných organizácií v oblasti sociálnej zodpovednosti podnikov; marketing prostredníctvom umiestňovania produktov vo virtuálnom prostredí (pre tretie osoby).

41 - Akadémie (vzdelávanie); korešpondenčné vzdelávacie kurzy; vyučovanie; vzdelávanie; školenia; organizovanie a vedenie konferencií; organizovanie a vedenie kongresov; organizovanie a vedenie seminárov; individuálne vyučovanie; organizovanie a vedenie vzdelávacích fór s osobnou účasťou; odborné školenia zamerané na odovzdávanie know-how; prenos obchodných znalostí a know-how (školenie); školenia a skúšky (pedagogická činnosť) s cieľom získania dokladov o vzdelaní; výskum v oblasti vzdelávania.

42 - Výskum a vývoj nových výrobkov (pre zákazníkov); navrhovanie vzhľadu výrobkov (priemyselné dizajnérstvo); poradenstvo v oblasti počítačových programov; poradenstvo pri tvorbe webových stránok; tvorba a navrhovanie zoznamov informácií z webových stránok pre tretie osoby (informačnotechnologické služby); navrhovanie vizitiek; navrhovanie grafickej úpravy reklamných materiálov; navrhovanie log.

43 - Prenájom prednáškových sál.

(540) **SALESTUNING**

(550) slovná

(731) Pokojná Natália, Šaštínska 1133/38, Bratislava-Karlova Ves, SK;

(740) advokátska kancelária agner & partners, s. r. o., Bratislava-Staré Mesto, SK;

---

(210) 1381-2024

(220) 22.5.2024

(511) 32 NCL (12)

(511) 32 - Nealkoholické nápoje; nealkoholické sýtené nápoje; nealkoholické šumivé nápoje; limonády; sirupy na výrobu nápojov; koncentráty a iné prípravky na prípravu nealkoholických nápojov.

(540)

(550) obrazová

(591) oranžová, biela

(731) Kofola ČeskoSlovensko a.s., Nad Porubkou 2278/31a, Ostrava, Poruba, CZ;

(740) Zathurecky InPaRtners, s. r. o., Banská Bystrica, SK;

---

(210) 1382-2024

(220) 22.5.2024

(511) 25, 32, 35, 36, 41, 44 NCL (12)

(511) 25 - Odevy; obuv; pokrývky hlavy.

32 - Nealkoholické nápoje; nealkoholické sýtené nápoje; nealkoholické šumivé nápoje; limonády; sirupy na výrobu nápojov; koncentráty a iné prípravky na prípravu nealkoholických nápojov.

35 - Podpora predaja pre tretie osoby; veľkoobchodné a maloobchodné služby s tovarmi uvedenými v triedach 25 a 32 tohto zoznamu; organizovanie zákazníckych vernostných, motivačných a reklamných programov; pomoc pri riadení obchodnej činnosti.

36 - Finančné sponzorstvo.

41 - Organizovanie podujatí na voľnočasové aktivity pre deti, mládež a dospelých (výchovnovzdelávacia, zábavná, športová a kultúrna činnosť); vzdelávanie; zábava.

44 - Odborné konzultačné a poradenské služby v potravinárstve.

(540)

(550) obrazová
(591) oranžová, hnedá, biela
(731) Kofola ČeskoSlovensko a.s., Nad Porubkou 2278/31a, Poruba, Ostrava, CZ;
(740) Zathurecky InPaRtners, s. r. o., Banská Bystrica, SK;

---

(210) 1383-2024
(220) 22.5.2024
(511) 29, 30, 32 NCL (12)
(511) 29 - Sušené ovocie; lyofilizované ovocie; zeleninové pyré; ovocné pyré; ovocná dreň; zeleninová dreň; ovocné chuťovky; spracované ovocie; zmesi chuťoviek obsahujúce dehydrované ovocie; zmesi pochutín obsahujúce spracované ovocie; mliečne výrobky; chladené mliečne dezerty.
30 - Nanuky; zmrzliny; jedlé zmrazené ovocné drene; cukrovinky; bonbóny; ovocné želé (cukrovinky); cukrovinky na báze mlieka, smotany, tvarohu.
32 - Nealkoholické nápoje; prípravky na výrobu nealkoholických nápojov.

(540)

(550) obrazová
(591) svetlozelená, tmavozelená, oranžová
(731) Kofola ČeskoSlovensko a.s., Nad Porubkou 2278/31a, Poruba, Ostrava, CZ;
(740) Zathurecky InPaRtners, s. r. o., Banská Bystrica, SK;

---

(210) 1384-2024
(220) 22.5.2024
(511) 32 NCL (12)
(511) 32 - Nealkoholické nápoje; prípravky na výrobu nealkoholických nápojov.

(540)

(550) obrazová
(591) svetlo-zelená, tmavo-zelená, oranžová, žltá, tmavo-modrá, fialová, červená, bordová
(731) Kofola ČeskoSlovensko a.s., Nad Porubkou 2278/31a, Poruba, Ostrava, CZ;
(740) Zathurecky InPaRtners, s. r. o., Banská Bystrica, SK;

---

(210) 1385-2024
(220) 22.5.2024
(511) 32 NCL (12)
(511) 32 - Nealkoholické nápoje; nealkoholické sýtené nápoje; nealkoholické šumivé nápoje; limonády; sirupy na výrobu nápojov; koncentráty a iné prípravky na prípravu nealkoholických nápojov.

(540)

(550) obrazová
(591) oranžová, hnedá, biela
(731) Kofola ČeskoSlovensko a.s., Nad Porubkou 2278/31a, Ostrava, Poruba, CZ;
(740) Zathurecky InPaRtners, s. r. o., Banská Bystrica, SK;

---

(210) 1387-2024
(220) 22.5.2024
(511) 32 NCL (12)
(511) 32 - Nealkoholické nápoje; prípravky na výrobu nealkoholických nápojov.

(540)

(550) obrazová
(591) svetlo-zelená, tmavo-zelená, oranžová, žltá, tmavo-modrá, fialová, červená, bordová
(731) Kofola ČeskoSlovensko a.s., Nad Porubkou 2278/31a, Ostrava, Poruba, CZ;
(740) Zathurecky InPaRtners, s. r. o., Banská Bystrica, SK;

---

(210) 1389-2024
(220) 22.5.2024
(511) 32 NCL (12)
(511) 32 - Nealkoholické nápoje; nealkoholické sýtené nápoje; nealkoholické šumivé nápoje; limonády; sirupy na výrobu nápojov; koncentráty a iné prípravky na prípravu nealkoholických nápojov.
(540)

(550) obrazová
(591) oranžová, hnedá, biela
(731) Kofola ČeskoSlovensko a.s., Nad Porubkou 2278/31a, Poruba, Ostrava, CZ;
(740) Zathurecky InPaRtners, s. r. o., Banská Bystrica, SK;

---

(210) 1394-2024
(220) 22.5.2024
(511) 32 NCL (12)
(511) 32 - Nealkoholické nápoje; nealkoholické sýtené nápoje; nealkoholické šumivé nápoje; limonády; sirupy na výrobu nápojov; koncentráty a iné prípravky na prípravu nealkoholických nápojov.
(540)

(550) obrazová
(591) oranžová, hnedá, biela
(731) Kofola ČeskoSlovensko a.s., Nad Porubkou 2278/31a, Poruba, Ostrava, CZ;
(740) Zathurecky InPaRtners, s. r. o., Banská Bystrica, SK;

---

(210) 1397-2024
(220) 22.5.2024
(511) 32 NCL (12)
(511) 32 - Nealkoholické nápoje; prípravky na výrobu nealkoholických nápojov.
(540)

(550) obrazová
(591) svetlo-zelená, tmavo-zelená, oranžová, žltá, tmavo-modrá, fialová, červená, bordová
(731) Kofola ČeskoSlovensko a.s., Nad Porubkou 2278/31a, Poruba, Ostrava, CZ;
(740) Zathurecky InPaRtners, s. r. o., Banská Bystrica, SK;

---

(210) 1399-2024
(220) 22.5.2024
(511) 39, 41, 42 NCL (12)
(511) 39 - Sprevádzanie turistov; turistické prehliadky (doprava); organizovanie turistickej dopravy; rezervácie miesteniek na cestovanie; doprava cestujúcich; informácie o možnostiach dopravy; rezervácie dopravy; rezervácie zájazdov; poskytovanie informácií o cestovných trasách; vybavovanie cestovných dokladov a víz na cesty do zahraničia.
41 - Zábava; organizovanie vedomostných alebo zábavných súťaží; poskytovanie zariadení na oddych a rekreáciu; informácie o možnostiach zábavy; organizovanie živých vystúpení; poskytovanie informácií o možnostiach rekreácie; organizovanie a vedenie tvorivých dielní (výučba); rezervácie vstupeniek na zábavné predstavenia; služby agentúr ponúkajúcich vstupenky na zábavné podujatia; organizovanie a vedenie koncertov; turistické prehliadky so sprievodcom; organizovanie a vedenie zábavných podujatí; školenia; školské služby (vzdelávanie); organizovanie a vedenie konferencií; organizovanie a vedenie kongresov; organizovanie a vedenie seminárov; organizovanie a vedenie vzdelávacích fór s osobnou účasťou.
42 - Grafické dizajnérstvo; priemyselné dizajnérstvo; navrhovanie obalov, obalové dizajnérstvo; dizajn značiek; poradenstvo pri tvorbe webových stránok; tvorba a udržiavanie webových stránok pre tretie osoby; navrhovanie log; navrhovanie vizitiek; navrhovanie grafickej úpravy reklamných materiálov; dizajn tlačovín; obchodný umelecký dizajn; dizajn produktu; vizuálny dizajn.
(540) Govea
(550) slovná
(731) Křivánková Petra, Wuppertálska 1404/29, Košice-Sídlisko KVP, SK;
(740) Trama Legal s. r. o., Bratislava-Staré Mesto, SK;

---

(210) 1401-2024
(220) 23.5.2024
(300) , 11.4.2024, CZ
(511) 35, 36, 42, 45 NCL (12)
(511) 35 - Sekretárske služby; aktualizácia a údržba údajov v počítačových databázach; aktualizácia a údržba informácií v registroch; analýzy nákladov; externé administratívne riadenie podnikov; fakturácie; finančné a účtovné audity; nábor zamestnancov; obchodné informácie; obchodný alebo podnikateľský prieskum; obchodné sprostredkovateľské služby; odborné posudky efektívnosti podnikov; pomoc pri riadení obchodnej činnosti; pomoc pri riadení obchodných alebo priemyselných podnikov; poradenské služby pri riadení obchodnej činnosti; poradenstvo v oblasti komunikácie (vzťahy s verejnosťou); poradenstvo pri organizovaní obchodnej činnosti; poradenstvo pri riadení podnikov; personálne poradenstvo; prieskum trhu; odborné obchodné alebo podnikateľské poradenstvo; prenájom kancelárskeho vybavenia v zdielaných kancelárskych priestoroch; prenájom kancelárskych strojov a zariadení; obchodné alebo podnikové audity (revízia účtov); vypracovávanie daňových priznaní; vyjednávanie a uzatváranie obchodných transakcií pre tretie osoby; dohodovanie obchodných zmlúv pre tretie osoby; podnikové komunikačné služby; spracovanie údajov (kancelárske práce); subdodávateľské služby (obchodné služby); zoraďovanie údajov v počítačových databázach; správa počítačových súborov; vyhľadávanie obchodných partnerov; hospodárske (ekonomické) predpovede; vývoj stratégií obchodných organizácií v oblasti sociálnej zodpovednosti podnikov; podpora predaja pre tretie osoby; reklama.
36 - Financovanie (služby); finančné analýzy; finančné odhady a oceňovanie (poisťovníctvo, bankovníctvo, nehnuteľnosti); finančné poradenstvo; finančné riadenie; finančné sponzorstvo; klíring (bezhotovostné zúčtovávanie vzájomných pohľadávok a záväzkov); odhadovanie nákladov na opravy (finančné odhadovanie); investovanie do fondov; kapitálové investície; ocenovanie nehnuteľností; poskytovanie finančných informácií prostredníctvom webových stránok; prenájom kancelárskych priestorov; finančné odhady pri odpovediach na verejné súťaže; pôžičky (finančné úvery); finančný výskum; správa finančných záležitostí; vyberanie nájomného.
42 - Aktualizovanie počítačového softvéru; analýzy počítačových systémov; zálohovanie údajov mimo pracoviska; inštalácie počítačového softvéru; služby informačných technológií (IT podpora) (odstraňovanie softvérových porúch); poradenstvo v oblasti internetovej bezpečnosti; poradenstvo v oblasti počítačových programov; poradenstvo v oblasti počítačových technológií; poradenstvo v oblasti ochrany údajov; ochrana počítačov proti počítačovým vírusom; prenájom počítačových serverov (serverhosting); údržba počítačového softvéru; uchovávanie elektronických údajov; diaľkové monitorovanie činnosti počítačových systémov.
45 - Právny výskum; prevody vlastníckych práv (právne služby); dohodovanie zmlúv pre tretie osoby (právne služby); vypracovávanie právnych dokumentov; registrácia doménových mien (právne služby); monitorovacie služby v oblasti práv na duševné vlastníctvo s cieľom poskytnúť právne poradenstvo.
(540) KAPRAIN
(550) slovná
(731) KAPRAIN a. s., Opletalova 1603/57, Praha, CZ;

---

(210) 1403-2024
(220) 23.5.2024
(511) 18 NCL (12)
(511) 18 - Kabelky; spoločenské kabelky; kožené cestovné tašky (kožená galantéria); tašky.
(540) LADY FLEUR
(550) slovná
(731) Mortreux Georgina, Ing., Tichá 5250/40A, Bratislava-Staré Mesto, SK;

---

(210) 1415-2024
(220) 24.5.2024
(511) 3, 9, 44 NCL (12)
(511) 3 - Esenciálne oleje.
9 - Fyzikálne prístroje a nástroje.
44 - Alternatívna medicína; zdravotnícka starostlivosť; prenájom zdravotníckeho vybavenia.
(540)

SkenarRS

(550) farebná
(591) zelená, čierna, červená
(731) MEDI-TOR, s.r.o., Gorkého 4849/8B, Rimavská Sobota, SK;

---

(210) 1418-2024
(220) 24.5.2024
(511) 9, 10, 40, 41 NCL (12)
(511) 9 - Chrániče zubov na športovanie.
10 - Umelé zuby; umelé chrupy; chrániče zubov na stomatologické použitie.
40 - Služby zubných laborantov.
41 - Odborné školenia zamerané na odovzdávanie know-how.
(540)

dentalab
DENTAL TECHNOLOGY

(550) obrazová
(591) tmavomodrá, biela
(731) Dentalab – Dental Technology s. r. o., Jesenná 1143/18, Košice-Staré Mesto, SK;
(740) Marják, Ferenci & Partners s.r.o., Košice-Staré Mesto, SK;

---

(210) 1419-2024
(220) 27.5.2024
(511) 44 NCL (12)
(511) 44 - Lekárske služby; zubné lekárstvo; zdravotnícka starostlivosť; zdravotné poradenstvo; zdravotné prehliadky; estetické kozmetické služby.
(540) Dentos
(550) slovná
(731) SVITEK s. r. o., Dedovec 1888/406, Považská Bystrica, SK;

---

(210) 1420-2024
(220) 24.5.2024
(511) 12, 35, 37, 39 NCL (12)
(511) 12 - Vozidlá; elektromobily; bicykle; brzdy vozidiel; motory do pozemných vozidiel; elektrické motory do pozemných vozidiel; prevodovky do pozemných vozidiel; pásy na pásové vozidlá; bezpečnostné pásy na sedadlá automobilov; náradie na opravu duší pneumatík.
35 - Obchodný manažment, obchodná organizácia a obchodná administratíva; vyhľadávanie obchodných partnerov; reklama; pomoc pri riadení obchodnej činnosti; poskytovanie obchodných alebo podnikateľských informácií; reklamné plagátovanie; analýzy nákladov; predvádzanie tovaru; cielené posielanie reklamných materiálov poštou; aktualizovanie reklamných materiálov; prieskum trhu; obchodný alebo podnikateľský prieskum; rozhlasová reklama; televízna reklama; marketingový prieskum; organizovanie obchodných alebo reklamných výstav; prenájom reklamných plôch; online reklama na počítačovej komunikačnej sieti; prenájom reklamného času v komunikačných médiách; obchodné informácie a rady spotrebiteľom pri výbere tovarov a služieb.
37 - Údržba a opravy motorových vozidiel; údržba vozidiel; autoservisy (údržba a tankovanie); antikorózne úpravy; mazanie vozidiel; leštenie vozidiel; ošetrovanie vozidiel protikoróznymi nátermi; lakovanie, glazovanie; čistenie vozidiel; opravy vozidiel pri dopravných nehodách; informácie o opravách.
39 - Doprava; automobilová doprava; skladovanie; sprostredkovanie dopravy; organizovanie ciest; odťahovanie vozidiel pri poruchách a nehodách; prenájom automobilov; prenájom vozidiel; rozvod vody; rozvod elektriny; parkovanie automobilov (parkovacie miesta).
(540)

AutoPalace
Bratislava

(550) obrazová
(591) modrá
(731) Auto Palace Bratislava s. r. o., Vajnorská 136/C, Bratislava, SK;
(740) KRION Partners s. r. o., Bratislava, SK;

---

(210) 1423-2024
(220) 27.5.2024
(511) 37, 41, 45 NCL (12)

(511) 37 - Stavebníctvo; opravy, montáž a inštalatérske služby.
41 - Vzdelávanie; školenia; školenia v oblasti požiarnej ochrany a bezpečnosti a ochrany zdravia pri práci; školenia v oblasti pracovnej zdravotnej služby; výchovno-zábavné klubové služby; informácie o výchove a vzdelávaní; skúšanie, preskúšavanie (pedagogická činnosť); praktický výcvik (ukážky); organizovanie a vedenie seminárov; online poskytovanie elektronických publikácií (bez možnosti kopírovania); koučovanie (školenie); odborné preškoľovanie; organizovanie a vedenie vzdelávacích fór s osobnou účasťou.
45 - Poradenstvo v oblasti fyzickej bezpečnosti; monitorovanie poplašných a bezpečnostných zariadení; bezpečnostné prehliadky tovární; audity dodržiavania predpisov; audity dodržiavania právnych predpisov.

(540)

QEHSIFY

(550) obrazová
(731) Qehsify s. r. o., Farská 1342/50, Nitra, SK;
(740) Rehák Marek, Topoľčany, SK;

---

(210) 1428-2024
(220) 28.5.2024
(511) 36, 39, 41, 43 NCL (12)
(511) 36 - Poisťovacie služby; sprostredkovanie poistenia.
39 - Služby cestovných kancelárií v oblasti organizovania ciest a dopravy; informácie o možnostiach dopravy; rezervácie dopravy; organizovanie turistickej dopravy; organizovanie prepravy na letisko; sprostredkovanie automobilovej, autobusovej, lodnej, vzdušnej a železničnej dopravy; sprostredkovanie prenájmu lodí, vozidiel a iných dopravných prostriedkov; rezervácie miesteniek na cestovanie; rezervácia leteniek; poskytovanie informácií o cestovných trasách; organizovanie exkurzií, ciest a výletov (doprava); sprevádzanie turistov; rezervácie zájazdov; organizovanie zájazdov; organizovanie ciest, exkurzií a okružných výletov; organizovanie turistických plavieb; poskytovanie informácií o vízových a zdravotných podmienkach pri cestovaní; vybavovanie cestovných dokladov a víz na cesty do zahraničia, sprostredkovanie osobnej dopravy pomocou online aplikácií pre tretie osoby.
41 - Poskytovanie informácií o možnostiach rekreácie; informácie o možnostiach zábavy; organizovanie rekreačných a športových aktivít; organizovanie študijných ciest (vzdelávanie); tábory na športové sústredenia; organizovanie a vedenie konferencií, kongresov a seminárov; organizovanie a vedenie sympózií, tvorivých dielní (výučba), plesov a koncertov; organizovanie a vedenie zábavných a športových podujatí, organizovanie a plánovanie večierkov; služby poskytované prázdninovými tábormi (zábava); sprostredkovanie jazykových kurzov; rezervácie vstupeniek na zábavné, výchovné, vzdelávacie, športové a kultúrne podujatia; služby agentúr ponúkajúcich vstupenky na zábavné a športové podujatia; tlmočnícke a prekladateľské služby; organizovanie kultúrnych alebo vzdelávacích výstav; organizovanie športových súťaží; turistické prehliadky so sprievodcom; organizovanie vysokohorských a horolezeckých túr so sprievodcom.
43 - Služby cestovných kancelárií v oblasti rezervácií reštaurácií a ubytovania pre cestujúcich.

(540)

DiscoverSlovakiaTours
member of Agritours Slovakia

(550) obrazová
(591) tmavozelená, svetlozelená, sivá
(731) AGRITOURS Slovakia, Cestovná kancelária, s.r.o., Jiráskova cesta 12, Lučenec, SK;
(740) Zathurecka INPARTNERS GROUP s.r.o., Banská Bystrica, SK;

---

(210) 1429-2024
(220) 27.5.2024
(511) 3, 25, 30, 32 NCL (12)
(511) 3 - Kozmetické prípravky; kozmetické prípravky na starostlivosť o pleť; kozmetické prípravky na starostlivosť o vlasy; kozmetické prípravky na starostlivosť o telo; neliečivé umývacie prípravky na osobnú hygienu; prípravky do kúpeľa (nie na lekárske použitie); neliečivé prípravky na čistenie pleti; mydlá; masážne oleje nie na lekárske použitie; balzamy na pery (nie na lekárske použitie); esenciálne oleje; výťažky z kvetov a rastlín (parfuméria); prírodné oleje na kozmetické použitie; dekoratívne kozmetické prípravky; osviežovače vzduchu; bylinkové výťažky na kozmetické použitie; masážne sviečky na kozmetické použitie; éterické esencie; aromatické látky (esenciálne oleje); ústne vody (nie na lekárske použitie); zubné pasty; voňavkárske výrobky; parfumy.
25 - Odevy, obuv, pokrývky hlavy.
30 - Čaj; káva; kakao; kávové náhradky; nápoje na báze čaju; čokoládové, kávové a kakaové nápoje; čokoláda; zmrzliny; nanuky; jedlé zmrazené ovocné drene (sorbety); mrazené jogurty (mrazené potraviny); cukor; med; koreniny; konzervované záhradné bylinky (chuťové prísady); ľad do nápojov; zmesi korenia a bylín (chuťové prísady).
32 - Nealkoholické nápoje; nealkoholické sýtené nápoje; nealkoholické šumivé nápoje; nealkoholické nápoje z ovocných štiav; limonády; minerálne vody (nápoje); pivo; sirupy na výrobu nápojov; prípravky na výrobu nealkoholických nápojov.

(540) MŇUM
(550) slovná

(731) Kofola ČeskoSlovensko a.s., Nad Porubkou 2278/31a, Ostrava, Poruba, CZ;
(740) Zathurecky InPaRtners, s. r. o., Banská Bystrica, SK;

---

(210) 1434-2024
(220) 28.5.2024
(511) 29, 30, 43 NCL (12)
(511) 29 - Hovädzie burgery; kuracie burgery; vegetariánske burgery; zemiakové hranolky; zemiakové placky; mäso; mäsové výťažky; klobásy, salámy, párky; tlačenka (mäsové výrobky); spracované mäsové výrobky; mäsové chuťovky; hydina (mäso); bravčové mäso; hotové jedlá vyrobené prevažne z hydinového mäsa; dusené hovädzie mäso; hotové mäsové jedlá; mleté mäso; mrazené mäso; sušené mäso; grilované mäso; koncentrované mäsové vývary; konzervované mäso; mäsové fašírky; mäsové rezne; mäsové guľky(spracované mäso); mäsové plnky do pečiva; hummus (cícerová kaša); kimchi (jedlo z kvasenej zeleniny); guakamola (avokádová nátierka); falafel (tradičné arabské jedlo); mlieko a mliečne výrobky; jogurt; kefír (mliečny nápoj); margarín; maslo; smotana (mliečne výrobky); konzervované ovocie; vajcia; džemy; marmelády; potravinárske oleje a tuky; sušený kokos; kondenzované sladené mlieko; mliečne koktaily; mliečne nápoje (s vysokým obsahom mlieka); smetana (ruská kyslá smotana); sójové mlieko (náhradka mlieka); šľahačka; potravinárska želatína; tahini (nátierka zo sezamových jadier); spracované orechy; ochutené orechy; ovocné rôsoly; varené ovocie; mrazené ovocie; sušené ovocie; kandizované ovocie; konzervy s ovocím; ovocné chuťovky; ovocie naložené v alkohole; plátky sušeného ovocia; ovocné pyré; dusené ovocie; kompóty; brusnicový kompót; jablkový kompót; ovocné šaláty; datle; sušené hrozienka; zázvorový džem; spracované škrupinové ovocie; konzervovaná zelenina; mrazená zelenina; sušená zelenina; varená zelenina; párky na prípravu hotdogov; klobásové mäso; údené klobásy; vegetariánske klobásy; vegetariánske párky; surové klobásy; paštéty zo zveriny; rybacie paštéty; hydinové paštéty; bravčová masť; oškvarky; divina; mäsové nátierky na chlieb; pečeňová paštéta; paštéty; pečeň; slanina; údeniny; údené mäso; huspenina; vývary (bujóny); prípravky na vývary (bujóny); zeleninové šťavy na prípravu jedál; paradajkový pretlak; držky; krvavé jaternice; konzumný loj; ryby (neživé); rybie plátky (filé); hotové jedlá vyrobené prevažne z rýb; konzervované ryby; garnáty (neživé); lososy (neživé); tuniaky (neživé); mušle (neživé); mäkkýše (neživé); prípravky na výrobu polievok; špik (potraviny).
30 - Bylinkové čaje (nie na lekárske použitie); aromatické prípravky do potravín; prípravky z obilnín; rezance; plnené koláče; zvitky (cestoviny); pečivo s mäsovou náplňou; paštéty zapekané v ceste; jarné závitky (ázijské predjedlo); tacos (mexické jedlo); kukuričné placky (tortilly); omáčky na cestoviny; vareniki (ukrajinské pirohy); peľmene (ruské mäsové knedličky); baozi (čínske parené buchty); jiaaozi (čínske pirohy); ramen (japonské rezancové polievky); okonomiyaki (japonské obložené placky); gimbap (kórejské ryžové jedlo); onigiri (japonské ryžové jedlo); zelenina v štipľavom náleve; chlieb; pekárske a cukrárske výrobky; zmrzliny; droždie; konzumný ľad; jemné pečivárske výrobky; konzervované záhradné bylinky (chuťové prísady); sušené bylinky (chuťové prísady); koreniny; cereálne tyčinky; cereálne tyčinky s vysokým obsahom proteínov; orieškové nátierky; čokoládové nátierky; kakaové nátierky; nugátové nátierky; orieškovo-nugátové nátierky; čaj; ryža; ságo; múka; obilninové výrobky; prášky do pečiva; propolis; quiches (pečivo); aníz (semená); arašidové cukrovinky; badián; bonbóny (cukrovinky); cukor; cukríky; omáčky (chuťové prísady); omáčky na barbecue (chuťové prísady); cukrovinky; čokoláda; čokoládové peny; čokoládové nápoje; obilninové chuťovky; instantná kukuričná kaša (s vodou alebo s mliekom); soľ; horčica; mrazené jogurty (mrazené potraviny); kakao; kakaové nápoje; karamelky (cukríky); káva; rastlinné prípravky (kávové náhradky); kávové nápoje; kávové príchute; keksy; koláče s plnkou; pšeničná krupica; kukuričné vločky; ľadový čaj; ľanové semená na prípravu jedál (koreniny); lístkové cesto (cestá na koláče); obilninové vločky; mandľové cesto; mandľové cukrovinky; mandľové pusinky (jemné pečivo); marcipán; med; melasa; melasový sirup; cukrárenská mäta; mentolové cukríky; mliečne čokoládové nápoje; mliečne kakaové nápoje; mliečne kávové nápoje; polevy na koláče; hotové jedlá pripravené prevažne z múky; müsli; čajové nápoje; oblátky; ovocné omáčky; ovocné želé (cukrovinky); mliečna ovsená kaša; ovsená krupica; ovsené potraviny; ovsené vločky; palacinky; palmový cukor; pastilky (cukríky); pečivo (rožky); penové zákusky (cukrovinky); perníky, medovníky; pralinky; prášky na výrobu zmrzlín; príchute do koláčov a zákuskov (okrem éterických esencií a esenciálnych olejov); príchute do nápojov okrem éterických olejov; potravinárske príchute okrem esenciálnych olejov; pudingy; kukuričné pukance; sendviče; sladké drievko (cukrovinky); sucháre; sušienky; sušienky s náplňami; plnené oblátky; keksy s náplňami; čokoládové sušienky, keksy a oblátky; nugátové sušienky, keksy a oplátky; nugátovo orieškové sušienky, keksy a oblátky; sušienky, keksy a oblátky s náplňami s ovocnou príchuťou; sušienky, keksy a oblátky s náplňami s kokosovou príchuťou; sušienky, keksy a oblátky s náplňami s vanilkovou príchuťou; sušienky, keksy a oblátky so sušeným ovocím; šerbety (zmrzlinové nápoje); škorica (korenina); škrob (potraviny); tapioka; potravinárska tapioková múka; torty; vanilín (vanilková náhradka); vanilkové príchute; včelia kašička; zákusky, koláče; zázvor (koreniny); sladké žemle; žuvačky; cestá na jedlá; cestá na koláče; cestoviny; práškové droždie; fondán (cukrovinky); chutneys (koreniny); chuťové prísady; jedlá z rezancov; karí (korenie); kečup; klinčeky (korenie); kurkuma (potravina); kuskus; majonézy; maltóza; marináda (chuťové prísady); marinády; nekysnutý chlieb; ocot; ryžové koláče; slad (potraviny); prírodné sladidlá; sóda bikarbóna na prípravu jedál; sójová múka;

sójová omáčka; cukrovinky na zdobenie vianočných stromčekov; čokoládové výrobky.
43 - Reštauračné (stravovacie) služby; rýchle občerstvenie (snackbary); ubytovacie kancelárie (hotely, penzióny); dodávanie hotových jedál a nápojov na objednávku (ketering); kaviarne; turistické ubytovne; penzióny; hotelierske služby; prenájom prechodného ubytovania; bary (služby); prázdninové tábory (ubytovacie služby); rezervácie prechodného ubytovania; motely (služby); požičiavanie stoličiek, stolov, obrusov a nápojového skla; prenájom osvetľovacích zariadení; požičiavanie prístrojov na prípravu jedál; prenájom automatov na pitnú vodu.

(540)

(550) obrazová
(731) JT FERKO s. r. o., Liptovská 1249/42, Bratislava-Ružinov, SK;
(740) Ing. Róbert Porubčan EDING, Ivanka pri Dunaji, SK;

---

(210) 1438-2024
(220) 28.5.2024
(511) 24, 28, 29, 30, 32, 33, 41 NCL (12)
(511) 24 - Bytový textil.
28 - Hry, hračky; ozdoby na vianočné stromčeky.
29 - Sušené ovocie.
30 - Káva, čaj, kakao a ich náhradky; obilninové výrobky; pekárske a cukrárske výrobky; čokoláda; smotanové zmrzliny, šerbety a ostatné zmrzliny; cukor, med, melasový sirup.
32 - Nealkoholické nápoje; minerálne a sýtené vody; ovocné nápoje a džúsy; sirupy a iné prípravky na výrobu nealkoholických nápojov.
33 - Alkoholické nápoje okrem piva.
41 - Výchova; vzdelávanie; zábava; športová a kultúrna činnosť.

(540) Rozprávková kaviareň BY LITTLE AMELIE

(550) slovná
(731) Little Amélie s.r.o., Hodžova ulica 2233/5, Miloslavov, SK;
(740) Mgr. Martina Koková, advokátka, Žiar nad Hronom, SK;

---

(210) 1440-2024
(220) 28.5.2024
(511) 24, 28, 29, 30, 32, 33, 41 NCL (12)
(511) 24 - Bytový textil.
28 - Hry, hračky; ozdoby na vianočné stromčeky.
29 - Sušené ovocie.
30 - Káva, čaj, kakao a ich náhradky; obilninové výrobky; pekárske a cukrárske výrobky; čokoláda; smotanové zmrzliny, šerbety a ostatné zmrzliny; cukor, med, melasový sirup.
32 - Nealkoholické nápoje; minerálne a sýtené vody; ovocné nápoje a džúsy; sirupy a iné prípravky na výrobu nealkoholických nápojov.
33 - Alkoholické nápoje okrem piva.
41 - Výchova; vzdelávanie; zábava; športová a kultúrna činnosť.

(540)

(550) obrazová
(591) červená, biela
(731) Little Amélie s.r.o., Hodžova ulica 2233/5, Miloslavov, SK;
(740) Mgr. Martina Koková, advokátka, Žiar nad Hronom, SK;

---

(210) 1451-2024
(220) 30.5.2024
(511) 16, 18, 21, 24, 25, 27, 28, 34, 41 NCL (12)
(511) 16 - Tlačoviny; knihárske potreby; fotografie; papiernický tovar, písacie a kancelárske potreby (okrem nábytku); lepidlá na kancelárske použitie alebo pre domácnosť; kresliarske potreby a potreby pre výtvarných umelcov; štetce; učebné a vyučovacie pomôcky; plastové fólie a vrecká na balenie; typy (tlačové písmo), štočky.
18 - Koža a koženka; kožušiny, surové kože; kufre a cestovné tašky; dáždniky a slnečníky; vychádzkové palice; biče, postroje a sedlárske výrobky; obojky, vôdzky a oblečenie pre zvieratá.
21 - Domáce a kuchynské potreby a nádoby; kuchynský riad a náradie okrem príborov; hrebene a špongie; kefy, štetky a štetce okrem štetcov pre výtvarníkov; materiály na výrobu kief; čistiace potreby; sklo okrem stavebného (surovina alebo polotovar); výrobky zo skla, porcelánu a keramiky.
24 - Textílie a ich náhradky; bytový textil; textilné alebo plastové záclony a závesy.
25 - Odevy, obuv a pokrývky hlavy.
27 - Koberce, rohožky, rohože, linoleum a iné podlahové krytiny; závesné nástenné dekorácie okrem textilných.
28 - Hry, hračky; videohry; telocvičné a športové potreby; ozdoby na vianočné stromčeky.

34 - Tabak a tabakové náhradky; cigarety a cigary; elektronické cigarety a ústne vaporizéry pre fajčiarov; fajčiarske potreby; zápalky.
41 - Výchova; vzdelávanie; zábava; športová a kultúrna činnosť.

(540)

(550) obrazová
(591) oranžová, béžová, modrá (#d8741b, #ffd0a4, #05224d)
(731) GGT a. s., Stará Vajnorská 1248/9, Bratislava-Nové Mesto, SK;

---

(210) 1453-2024
(220) 30.5.2024
(511) 41 NCL (12)
(511) 41 - Tvorba divadelných alebo iných predstavení; produkcia filmov (nie reklamných).

(540) Pán Trampolini

(550) slovná
(731) Praženec Mário, Jahodová 1393/23, Malinovo, SK;

---

(210) 1455-2024
(220) 30.5.2024
(511) 16, 18, 21, 24, 25, 27, 28, 34, 41 NCL (12)
(511) 16 - Tlačoviny; knihárske potreby; fotografie; papiernický tovar, písacie a kancelárske potreby (okrem nábytku); lepidlá na kancelárske použitie alebo pre domácnosť; kresliarske potreby a potreby pre výtvarných umelcov; štetce; učebné a vyučovacie pomôcky; plastové fólie a vrecká na balenie; typy (tlačové písmo), štočky.
18 - Koža a koženka; kožušiny, surové kože; kufre a cestovné tašky; dáždniky a slnečníky; vychádzkové palice; biče, postroje a sedlárske výrobky; obojky, vôdzky a oblečenie pre zvieratá.
21 - Domáce a kuchynské potreby a nádoby; kuchynský riad a náradie okrem príborov; hrebene a špongie; kefy, štetky a štetce okrem štetcov pre výtvarníkov; materiály na výrobu kief; čistiace potreby; sklo okrem stavebného (surovina alebo polotovar); výrobky zo skla, porcelánu a keramiky.
24 - Textílie a ich náhradky; bytový textil; textilné alebo plastové záclony a závesy.
25 - Odevy, obuv a pokrývky hlavy.
27 - Koberce, rohožky, rohože, linoleum a iné podlahové krytiny; závesné nástenné dekorácie okrem textilných.
28 - Hry, hračky; videohry; telocvičné a športové potreby; ozdoby na vianočné stromčeky.
34 - Tabak a tabakové náhradky; cigarety a cigary; elektronické cigarety a ústne vaporizéry pre fajčiarov; fajčiarske potreby; zápalky.
41 - Výchova; vzdelávanie; zábava; športová a kultúrna činnosť.

(540) GRANVIO RITUAL

(550) slovná
(731) GGT a. s., Stará Vajnorská 1248/9, Bratislava-Nové Mesto, SK;

---

(210) 1457-2024
(220) 30.5.2024
(511) 1, 16, 31, 35, 41, 42, 44 NCL (12)
(511) 1 - Chemikálie pre poľnohospodárstvo, záhradníctvo, lesníctvo; pôdne hnojivá; bioorganické hnojivá; hnojivá; priemyselné hnojivá, rašelina (hnojivá); bezzeminové rastlinné substráty (pre poľnohospodárstvo); kompost; rozsievková zemina; chemické prípravky na skvalitnenie pôdy; chemické produkty pre poľnohospodárske, záhradnícke a lesnícke služby a kvetinárstvo; prípravky na hnojenie; prípravky na výživu rastlín (biostimulátory); kompost na presádzanie; kompost a konzervačné prostriedky pre kvety a rastliny; kultúrna pôda v rôznych formách úpravy; organické a anorganické chemické prípravky pre poľnohospodárstvo, pre lesníctvo, pre sadovníctvo a pre drobných pestovateľov; poľnohospodárske chemikálie okrem fungicídov, herbicídov, insekticídov a prípravkov na ničenie buriny a parazitov; záhradnícke chemikálie okrem fungicídov, herbicídov, insekticídov a prípravkov proti parazitom; chemikálie pre lesníctvo okrem fungicídov, herbicídov, insekticídov a prípravkov na ničenie parazitov; poľnohospodárske hnojivá; prírodné hnojivá a prípravky na hnojenie vrátane tých, ktoré sú v tekutej forme; produkty na hojenie a obohacovanie, ktoré sa pridávajú do kompostu; zemina na pestovanie; hlina; zemina do kvetináčov; humus na povrchové vrstvy.
16 - Tlačoviny; noviny; periodiká; brožúry; katalógy; fotografie (tlačoviny); plagáty; reklamné tabule z papiera, kartónu alebo lepenky.
31 - Poľnohospodárske a záhradnícke výrobky, výrobky lesného hospodárstva (surové, nespracované); nespracované obilniny; semená (surové, nespracované); živé rastliny a kvety; rastliny pre zelené strechy; surová kôra; slama na mulčovanie (materiál na prikrytie pôdy).
35 - Podpora predaja (pre tretie osoby); obchodný manažment; obchodná organizácia; obchodná administratíva; administratívne spracovanie obchodných objednávok; komerčno-obchodné sprostredkovanie pri nákupe a predaji, ako aj dovoze a vývoze chemických produktov na poľnohospodárske, záhradnícke a lesnícke účely, prírodné hnojivá a prípravky na hnojenie, tekuté hnojivá a potrava (živiny) pre baktérie a rastliny; komerčno-obchodné sprostredkovanie pri nákupe a predaji, dovoze a vývoze chemických produktov pre poľnohospodárske, záhradnícke a lesnícke služby a kvetinárstvo; maloobchodné a veľkoobchodné služby s tovarmi uvedenými v triedach 1, 16 a 31 tohto

zoznamu; maloobchodné a veľkoobchodné služby s poľnohospodárskymi hnojivami, hotovými trávnikmi, zavlažovacími systémami, stromami, plodinami, kríkmi, prípravkami na ochranu rastlín proti ich škodcom, drenážnymi lištami, nopovými fóliami, rozchodníkovými kobercami a kazetami, geotextíliami, filtračnými textíliami, tepelnými a zvukovými izoláciami, revíznymi šachtami, hydroizolačnými fóliami, so systémami pre zelené strechy, s konštrukčnými systémami pre zelené strechy; maloobchodné a veľkoobchodné služby s tovarmi uvedenými v triedach 1, 16 a 31 tohto zoznamu prostredníctvom katalógového predaja a/ alebo elektronickými prostriedkami; maloobchodné a veľkoobchodné služby s poľnohospodárskymi hnojivami, hotovými trávnikmi, zavlažovacími systémami, stromami, plodinami, kríkmi, prípravkami na ochranu rastlín proti ich škodcom, drenážnymi lištami, nopovými fóliami, rozchodníkovými kobercami a kazetami, geotextíliami, filtračnými textíliami, tepelnými a zvukovými izoláciami, revíznymi šachtami, hydroizolačnými fóliami, so systémami pre zelené strechy, s konštrukčnými systémami pre zelené strechy prostredníctvom katalógového predaja a/ alebo elektronickými prostriedkami; marketing; obchodné informácie a rady spotrebiteľom pri výbere tovarov a služieb; obchodné a podnikateľské informácie; obchodný alebo podnikateľský prieskum; prieskum trhu; vydávanie a aktualizovanie reklamných alebo náborových materiálov; vyhľadávanie informácií v počítačových súboroch pre zákazníkov; reklama; online reklama na počítačovej komunikačnej sieti; organizovanie obchodných alebo reklamných výstav a veľtrhov; organizovanie a vedenie obchodných a reklamných podujatí; pomoc pri riadení obchodnej činnosti; poskytovanie informácií spotrebiteľom pri výbere tovarov a služieb uvedených v tomto zozname prostredníctvom komunikačných médií, elektronickej pošty, počítačových sietí a internetu; obchodné sprostredkovanie služieb v triedach 35, 41, 42 a 44 tohto zoznamu; predvádzanie tovaru; služby porovnávania cien; sprostredkovanie obchodu s tovarom uvedeným v triedach 1, 16 a 31 tohto zoznamu; sprostredkovanie obchodu s poľnohospodárskymi hnojivami, hotovými trávnikmi, zavlažovacími systémami, stromami, plodinami, kríkmi, prípravkami na ochranu rastlín proti ich škodcom, drenážnymi lištami, nopovými fóliami, rozchodníkovými kobercami a kazetami, geotextíliami, filtračnými textíliami, tepelnými a zvukovými izoláciami, revíznymi šachtami, hydroizolačnými fóliami, so systémami pre zelené strechy, s konštrukčnými systémami pre zelené strechy.

41 - Online vydávanie textov (okrem reklamných); online vydávanie elektronických kníh a časopisov; online poskytovanie elektronických kníh a časopisov (bez možnosti kopírovania); online poskytovanie elektronických publikácií (bez možnosti kopírovania); školenia; vzdelávanie; organizovanie a vedenie seminárov, konferencií a kongresov; zábava; organizovanie kultúrnych alebo vzdelávacích výstav; organizovanie športových podujatí; koučovanie (školenie); prenos obchodných znalostí a know-how (školenie); organizovanie a vedenie zábavných podujatí; organizovanie a vedenie športových podujatí.

42 - Výskum a vývoj v oblasti poľnohospodárstva, lesníctva, záhradníctva a sadovníctva; priemyselné analýzy a priemyselný výskum; priemyselné dizajnérstvo; vývoj chemických produktov pre poľnohospodárske, záhradnícke a lesnícke prípravky, pre prírodné hnojivá a prípravky na hnojenie, tekuté hnojivá a pre potravu (živiny) určenú baktériám a rastlinám; testovanie a skúšanie chemických produktov pre poľnohospodárske, záhradnícke a lesnícke prípravky, pre prírodné hnojivá a prípravky na hnojenie, tekuté hnojivá a pre potravu (živiny) určenú baktériám a rastlinám (služby kontroly kvality); technologické poradenstvo súvisiace so zakladaním zelených striech; architektonické poradenstvo pri realizácii (inštalácií) zelených striech; vykonávanie auditu a poradenstva v oblasti zelených striech po ich realizácii (služby kontroly kvality); poskytovanie informácií týkajúcich sa služieb uvedených v triede 42 tohto zoznamu aj prostredníctvom elektronických sietí; výskum v oblasti hnojív, substrátov a zelených striech; vývoj nových výrobkov pre zelené strechy; navrhovanie a vývoj chemických produktov pre poľnohospodárske, záhradnícke a lesnícke služby a kvetinárstvo; testovanie a skúšanie chemických produktov pre poľnohospodárske, záhradnícke a lesnícke služby a kvetinárstvo (služby kontroly kvality); navrhovanie a vývoj prírodných hnojív, prípravkov na hnojenie, kompostov na presádzanie, konzervačných prostriedkov pre kvety a rastliny, prostriedkov zabezpečujúcich lesk listov rastlín; testovanie a skúšanie prírodných hnojív, prípravkov na hnojenie, kompostov na presádzanie, konzervačných prostriedkov pre kvety a rastliny, prostriedkov zabezpečujúcich lesk listov rastlín (služby kontroly kvality); uvedené služby, poskytované aj prostredníctvom elektronických sietí.

44 - Poľnohospodárske, záhradnícke a lesnícke služby; rastlinné škôlky; údržba trávnikov; kosenie trávnikov a zelených plôch; liečenie stromov; navrhovanie a realizácia strešných záhrad; krajinotvorba; ničenie buriny; ničenie škodcov v poľnohospodárstve, záhradníctve a lesníctve; odborné poradenstvo v oblasti používania hnojív a iných poľnohospodárskych prípravkov; odborné poradenstvo v oblasti poľnohospodárstva, lesníctva, sadovníctva, drobného pestovateľstva a záhradníctva; poradenstvo v oblasti prípravkov na hnojenie a prípravkov na výživu rastlín a ich aplikácii; pestovanie rastlín a stromov; poradenské služby v oblasti záhradníctva; poradenské služby v oblasti zakladania, údržby, regenerácie živých trávnikov a zelených striech; poskytovanie informácií o uvedených službách prostredníctvom komunikačných médií, elektronickej pošty, počítačových sietí a internetu; prenájom poľnohospodárskych nástrojov a zariadení; služby pestovania a ošetrovania rastlín a trávnikov;

aplikácia hnojív a chemických ochranných prostriedkov v poľnohospodárstve, v lesníctve, v sadovníctve, v drobnom pestovateľstve a v záhradníctve; služby okrasného záhradníctva; služby záhradného architekta; výsadba parkov, kvetinových záhonov, zelených striech, okrasných záhrad; záhradkárske služby; navrhovanie a realizácia záhrad, trávnikov, zelených striech a parkov pre tretie osoby; záhradníctvo.

(540)

(550) obrazová
(731) Siky Gardens Services s. r. o., Bystrické sady 8727/36, Bratislava-Záhorská Bystrica, SK;
(740) BRICHTA & PARTNERS s. r. o., Bratislava-Staré Mesto, SK;

---

(210) 1458-2024
(220) 29.5.2024
(511) 9, 16, 28 NCL (12)
(511) 9 - Magnety; nosiče zvukových nahrávok; zariadenia na strihanie kinematografických záznamov; monitorovacie prístroje (nie na lekárske použitie); fotoaparáty; diktafóny; reproduktory, amplióny; fluorescenčné obrazovky; premietacie plochy, plátna; audiovizuálne prijímače; mikrofóny; počítače; nahraté počítačové programy; zariadenia na prenos zvuku; zvukové nahrávacie zariadenia; zvukové prehrávacie zariadenia, prehrávače; videorekordéry; audiovizuálne kompaktné disky; počítačové operačné programy (nahraté); počítačový softvér (nahraté počítačové programy); elektronické zabezpečovacie prívesky na tovary; video displeje; elektronické publikácie (sťahovateľné); prenosné multimediálne prehrávače.
16 - Papier; plagáty; reklamné tabule z papiera, kartónu alebo lepenky; obrazy; albumy; knižné zarážky; grafické vzory (tlačoviny); obálky (papiernický tovar); fotografie (tlačoviny); pohľadnice; šablóny na kreslenie a maľovanie; školské potreby (papiernický tovar); grafické znaky; papierové alebo lepenkové obaly na fľaše; papierové alebo lepenkové pútače; samolepky (papiernický tovar); komiksy; knihárske stroje a prístroje (kancelárske potreby); ozdobné papierové mašle iné ako do vlasov alebo stužkárska galantéria; letáky; papierové alebo lepenkové baliace materiály (výplňové, tlmiace); obaly na knihy.
28 - Lopty na hranie; balóny (na oslavy, na hranie); hojdacie koníky; dojčenské fľaše pre bábiky; hračky; stavebnicové kocky (hračky); lopty na loptové hry; stavebnice; drobné darčeky alebo žartovné predmety rozdávané hosťom na večierkoch; atrapy, napodobeniny tovarov a žartovné predmety; postieľky pre bábiky; domčeky pre bábiky; bábky; bábiky; divadelné masky; karnevalové masky; odevy pre bábiky; izby pre bábiky; trikové zariadenia; ozdoby na vianočné stromčeky (okrem osvetľovacích telies a cukroviniek); prístroje na hry; kolotoče nad detské postieľky; medvedíky (hračky); spoločenské stolové hry; plyšové hračky; bublifuky; vozidlá (hračky); hlavolamy (puzzle); mäkké hračky; hračkárske modely; figúrky (hračky); masky (hračky); ovládače hračiek; hracie deky pre batoľatá; detské dečky spojené s plyšovou hračkou; prenosné hry a hračky s telekomunikačnými funkciami; kartové hry; bábiky s guľôčkovými kĺbmi (BJD).

(540)

(550) obrazová
(591) hnedá (CMYK 0,38,63,73), biela (CMYK 0,0,0,0)
(731) Kokoľusová Diana, Ing., Čordákova 1217/32, Košice-Sídlisko KVP, SK;
(740) PLANAVSKY & PARTNERS s.r.o., Bytča, SK;

---

(210) 1461-2024
(220) 30.5.2024
(511) 16, 18, 21, 24, 25, 27, 28, 34, 41 NCL (12)
(511) 16 - Tlačoviny; knihárske potreby; fotografie; papiernický tovar, písacie a kancelárske potreby (okrem nábytku); lepidlá na kancelárske použitie alebo pre domácnosť; kresliarske potreby a potreby pre výtvarných umelcov; štetce; učebné a vyučovacie pomôcky; plastové fólie a vrecká na balenie; typy (tlačové písmo), štočky.

18 - Koža a koženka; kožušiny, surové kože; kufre a cestovné tašky; dáždniky a slnečníky; vychádzkové palice; biče, postroje a sedlárske výrobky; obojky, vôdzky a oblečenie pre zvieratá.
21 - Domáce a kuchynské potreby a nádoby; kuchynský riad a náradie okrem príborov; hrebene a špongie; kefy, štetky a štetce okrem štetcov pre výtvarníkov; materiály na výrobu kief; čistiace potreby; sklo okrem stavebného (surovina alebo polotovar); výrobky zo skla, porcelánu a keramiky.
24 - Textílie a ich náhradky; bytový textil; textilné alebo plastové záclony a závesy.
25 - Odevy, obuv a pokrývky hlavy.
27 - Koberce, rohožky, rohože, linoleum a iné podlahové krytiny; závesné nástenné dekorácie okrem textilných.
28 - Hry, hračky; videohry; telocvičné a športové potreby; ozdoby na vianočné stromčeky.
34 - Tabak a tabakové náhradky; cigarety a cigary; elektronické cigarety a ústne vaporizéry pre fajčiarov; fajčiarske potreby; zápalky.
41 - Výchova; vzdelávanie; zábava; športová a kultúrna činnosť.

(540) INIVIO RITUAL
(550) slovná
(731) GGT a. s., Stará Vajnorská 1248/9, Bratislava-Nové Mesto, SK;

---

(210) 1463-2024
(220) 30.5.2024
(511) 16, 18, 21, 24, 25, 27, 28, 34, 41 NCL (12)
(511) 16 - Tlačoviny; knihárske potreby; fotografie; papiernický tovar, písacie a kancelárske potreby (okrem nábytku); lepidlá na kancelárske použitie alebo pre domácnosť; kresliarske potreby a potreby pre výtvarných umelcov; štetce; učebné a vyučovacie pomôcky; plastové fólie a vrecká na balenie; typy (tlačové písmo), štočky.
18 - Koža a koženka; kožušiny, surové kože; kufre a cestovné tašky; dáždniky a slnečníky; vychádzkové palice; biče, postroje a sedlárske výrobky; obojky, vôdzky a oblečenie pre zvieratá.
21 - Domáce a kuchynské potreby a nádoby; kuchynský riad a náradie okrem príborov; hrebene a špongie; kefy, štetky a štetce okrem štetcov pre výtvarníkov; materiály na výrobu kief; čistiace potreby; sklo okrem stavebného (surovina alebo polotovar); výrobky zo skla, porcelánu a keramiky.
24 - Textílie a ich náhradky; bytový textil; textilné alebo plastové záclony a závesy.
25 - Odevy, obuv a pokrývky hlavy.
27 - Koberce, rohožky, rohože, linoleum a iné podlahové krytiny; závesné nástenné dekorácie okrem textilných.
28 - Hry, hračky; videohry; telocvičné a športové potreby; ozdoby na vianočné stromčeky.
34 - Tabak a tabakové náhradky; cigarety a cigary; elektronické cigarety a ústne vaporizéry pre fajčiarov; fajčiarske potreby; zápalky.
41 - Výchova; vzdelávanie; zábava; športová a kultúrna činnosť.

(540) RITUALS by GUDVIO
(550) slovná
(731) GGT a. s., Stará Vajnorská 1248/9, Bratislava-Nové Mesto, SK;

---

(210) 1464-2024
(220) 30.5.2024
(511) 16, 18, 21, 24, 25, 27, 28, 34, 41 NCL (12)
(511) 16 - Tlačoviny; knihárske potreby; fotografie; papiernický tovar, písacie a kancelárske potreby (okrem nábytku); lepidlá na kancelárske použitie alebo pre domácnosť; kresliarske potreby a potreby pre výtvarných umelcov; štetce; učebné a vyučovacie pomôcky; plastové fólie a vrecká na balenie; typy (tlačové písmo), štočky.
18 - Koža a koženka; kožušiny, surové kože; kufre a cestovné tašky; dáždniky a slnečníky; vychádzkové palice; biče, postroje a sedlárske výrobky; obojky, vôdzky a oblečenie pre zvieratá.
21 - Domáce a kuchynské potreby a nádoby; kuchynský riad a náradie okrem príborov; hrebene a špongie; kefy, štetky a štetce okrem štetcov pre výtvarníkov; materiály na výrobu kief; čistiace potreby; sklo okrem stavebného (surovina alebo polotovar); výrobky zo skla, porcelánu a keramiky.
24 - Textílie a ich náhradky; bytový textil; textilné alebo plastové záclony a závesy.
25 - Odevy, obuv a pokrývky hlavy.
27 - Koberce, rohožky, rohože, linoleum a iné podlahové krytiny; závesné nástenné dekorácie okrem textilných.
28 - Hry, hračky; videohry; telocvičné a športové potreby; ozdoby na vianočné stromčeky.
34 - Tabak a tabakové náhradky; cigarety a cigary; elektronické cigarety a ústne vaporizéry pre fajčiarov; fajčiarske potreby; zápalky.
41 - Výchova; vzdelávanie; zábava; športová a kultúrna činnosť.

(540)

(550) obrazová
(591) sivá, béžová, modrá (#aeb4be, #ffd0a4, #05224d)
(731) GGT a. s., Stará Vajnorská 1248/9, Bratislava-Nové Mesto, SK;

---

(210) 1465-2024
(220) 30.5.2024
(511) 16, 18, 21, 24, 25, 27, 28, 34, 41 NCL (12)
(511) 16 - Tlačoviny; knihárske potreby; fotografie; papiernický tovar, písacie a kancelárske potreby

(okrem nábytku); lepidlá na kancelárske použitie alebo pre domácnosť; kresliarske potreby a potreby pre výtvarných umelcov; štetce; učebné a vyučovacie pomôcky; plastové fólie a vrecká na balenie; typy (tlačové písmo), štočky.
18 - Koža a koženka; kožušiny, surové kože; kufre a cestovné tašky; dáždniky a slnečníky; vychádzkové palice; biče, postroje a sedlárske výrobky; obojky, vôdzky a oblečenie pre zvieratá.
21 - Domáce a kuchynské potreby a nádoby; kuchynský riad a náradie okrem príborov; hrebene a špongie; kefy, štetky a štetce okrem štetcov pre výtvarníkov; materiály na výrobu kief; čistiace potreby; sklo okrem stavebného (surovina alebo polotovar); výrobky zo skla, porcelánu a keramiky.
24 - Textílie a ich náhradky; bytový textil; textilné alebo plastové záclony a závesy.
25 - Odevy, obuv a pokrývky hlavy.
27 - Koberce, rohožky, rohože, linoleum a iné podlahové krytiny; závesné nástenné dekorácie okrem textilných.
28 - Hry, hračky; videohry; telocvičné a športové potreby; ozdoby na vianočné stromčeky.
34 - Tabak a tabakové náhradky; cigarety a cigary; elektronické cigarety a ústne vaporizéry pre fajčiarov; fajčiarske potreby; zápalky.
41 - Výchova; vzdelávanie; zábava; športová a kultúrna činnosť.

(540)

(550) obrazová
(591) béžová, modrá, biela (#ffd0a4, #05224d, #ffffff)
(731) GGT a. s., Stará Vajnorská 1248/9, Bratislava-Nové Mesto, SK;

---

(210) 1468-2024
(220) 30.5.2024
(511) 1, 16, 31, 35, 41, 42, 44 NCL (12)
(511) 1 - Chemikálie pre poľnohospodárstvo, záhradníctvo, lesníctvo; pôdne hnojivá; bioorganické hnojivá; hnojivá; priemyselné hnojivá, rašelina (hnojivá); bezzeminové rastlinné substráty (pre poľnohospodárstvo); kompost; rozsievková zemina; chemické prípravky na skvalitnenie pôdy; chemické produkty pre poľnohospodárske, záhradnícke a lesnícke služby a kvetinárstvo; prípravky na hnojenie; prípravky na výživu rastlín (biostimulátory); kompost na presádzanie; kompost a konzervačné prostriedky pre kvety a rastliny; kultúrna pôda v rôznych formách úpravy; organické a anorganické chemické prípravky pre poľnohospodárstvo, pre lesníctvo, pre sadovníctvo a pre drobných pestovateľov; poľnohospodárske chemikálie okrem fungicídov, herbicídov, insekticídov a prípravkov na ničenie buriny a parazitov; záhradnícke chemikálie okrem fungicídov, herbicídov, insekticídov a prípravkov proti parazitom; chemikálie pre lesníctvo okrem fungicídov, herbicídov, insekticídov a prípravkov na ničenie parazitov; poľnohospodárske hnojivá; prírodné hnojivá a prípravky na hnojenie vrátane tých, ktoré sú v tekutej forme; produkty na hojenie a obohacovanie, ktoré sa pridávajú do kompostu; zemina na pestovanie; hlina; zemina do kvetináčov; humus na povrchové vrstvy.
16 - Tlačoviny; noviny; periodiká; brožúry; katalógy; fotografie (tlačoviny); plagáty; reklamné tabule z papiera, kartónu alebo lepenky.
31 - Poľnohospodárske a záhradnícke výrobky, výrobky lesného hospodárstva (surové, nespracované); nespracované obilniny; semená (surové, nespracované); živé rastliny a kvety; rastliny pre zelené strechy; surová kôra; slama na mulčovanie (materiál na prikrytie pôdy).
35 - Podpora predaja (pre tretie osoby); obchodný manažment; obchodná organizácia; obchodná administratíva; administratívne spracovanie obchodných objednávok; komerčno-obchodné sprostredkovanie pri nákupe a predaji, ako aj dovoze a vývoze chemických produktov na poľnohospodárske, záhradnícke a lesnícke účely, prírodné hnojivá a prípravky na hnojenie, tekuté hnojivá a potrava (živiny) pre baktérie a rastliny; komerčno-obchodné sprostredkovanie pri nákupe a predaji, dovoze a vývoze chemických produktov pre poľnohospodárske, záhradnícke a lesnícke služby a kvetinárstvo; maloobchodné a veľkoobchodné služby s tovarmi uvedenými v triedach 1, 16 a 31 tohto zoznamu; maloobchodné a veľkoobchodné služby s poľnohospodárskymi hnojivami, hotovými trávnikmi, zavlažovacími systémami, stromami, plodinami, kríkmi, prípravkami na ochranu rastlín proti ich škodcom, drenážnymi lištami, nopovými fóliami, rozchodníkovými kobercami a kazetami, geotextíliami, filtračnými textíliami, tepelnými a zvukovými izoláciami, revíznymi šachtami, hydroizolačnými fóliami, so systémami pre zelené strechy, s konštrukčnými systémami pre zelené strechy; maloobchodné a veľkoobchodné služby s tovarmi uvedenými v triedach 1, 16 a 31 tohto zoznamu prostredníctvom katalógového predaja a/alebo elektronickými prostriedkami; maloobchodné a veľkoobchodné služby s poľnohospodárskymi hnojivami, hotovými trávnikmi, zavlažovacími systémami, stromami, plodinami, kríkmi, prípravkami na ochranu rastlín proti ich škodcom, drenážnymi lištami, nopovými fóliami, rozchodníkovými kobercami a kazetami, geotextíliami, filtračnými textíliami, tepelnými a zvukovými izoláciami, revíznymi šachtami, hydroizolačnými fóliami, so systémami pre zelené strechy, s konštrukčnými systémami pre zelené strechy prostredníctvom katalógového predaja a/alebo elektronickými prostriedkami; marketing; obchodné informácie a rady spotrebiteľom pri

výbere tovarov a služieb; obchodné a podnikateľské informácie; obchodný alebo podnikateľský prieskum; prieskum trhu; vydávanie a aktualizovanie reklamných alebo náborových materiálov; vyhľadávanie informácií v počítačových súboroch pre zákazníkov; reklama; online reklama na počítačovej komunikačnej sieti; organizovanie obchodných alebo reklamných výstav a veľtrhov; organizovanie a vedenie obchodných a reklamných podujatí; pomoc pri riadení obchodnej činnosti; poskytovanie informácií spotrebiteľom pri výbere tovarov a služieb uvedených v tomto zozname prostredníctvom komunikačných médií, elektronickej pošty, počítačových sietí a internetu; obchodné sprostredkovanie služieb v triedach 35, 41, 42 a 44 tohto zoznamu; predvádzanie tovaru; služby porovnávania cien; sprostredkovanie obchodu s tovarom uvedeným v triedach 1, 16 a 31 tohto zoznamu; sprostredkovanie obchodu s poľnohospodárskymi hnojivami, hotovými trávnikmi, zavlažovacími systémami, stromami, plodinami, kríkmi, prípravkami na ochranu rastlín proti ich škodcom, drenážnymi lištami, nopovými fóliami, rozchodníkovými kobercami a kazetami, geotextíliami, filtračnými textíliami, tepelnými a zvukovými izoláciami, revíznymi šachtami, hydroizolačnými fóliami, so systémami pre zelené strechy, s konštrukčnými systémami pre zelené strechy.

41 - Online vydávanie textov (okrem reklamných); online vydávanie elektronických kníh a časopisov; online poskytovanie elektronických kníh a časopisov (bez možnosti kopírovania); online poskytovanie elektronických publikácií (bez možnosti kopírovania); školenia; vzdelávanie; organizovanie a vedenie seminárov, konferencií a kongresov; zábava; organizovanie kultúrnych alebo vzdelávacích výstav; organizovanie športových podujatí; koučovanie (školenie); prenos obchodných znalostí a know-how (školenie); organizovanie a vedenie zábavných podujatí; organizovanie a vedenie športových podujatí.

42 - Výskum a vývoj v oblasti poľnohospodárstva, lesníctva, záhradníctva a sadovníctva; priemyselné analýzy a priemyselný výskum; priemyselné dizajnérstvo; vývoj chemických produktov pre poľnohospodárske, záhradnícke a lesnícke prípravky, pre prírodné hnojivá a prípravky na hnojenie, tekuté hnojivá a pre potravu (živiny) určenú baktériám a rastlinám; testovanie a skúšanie chemických produktov pre poľnohospodárske, záhradnícke a lesnícke prípravky, pre prírodné hnojivá a prípravky na hnojenie, tekuté hnojivá a pre potravu (živiny) určenú baktériám a rastlinám (služby kontroly kvality); technologické poradenstvo súvisiace so zakladaním zelených striech; architektonické poradenstvo pri realizácii (inštalácií) zelených striech; vykonávanie auditu a poradenstva v oblasti zelených striech po ich realizácii (služby kontroly kvality); poskytovanie informácií týkajúcich sa služieb uvedených v triede 42 tohto zoznamu aj prostredníctvom elektronických sietí; výskum v oblasti hnojív, substrátov a zelených striech; vývoj nových výrobkov pre zelené strechy; navrhovanie a vývoj chemických produktov pre poľnohospodárske, záhradnícke a lesnícke služby a kvetinárstvo; testovanie a skúšanie chemických produktov pre poľnohospodárske, záhradnícke a lesnícke služby a kvetinárstvo (služby kontroly kvality); navrhovanie a vývoj prírodných hnojív, prípravkov na hnojenie, kompostov na presádzanie, konzervačných prostriedkov pre kvety a rastliny, prostriedkov zabezpečujúcich lesk listov rastlín; testovanie a skúšanie prírodných hnojív, prípravkov na hnojenie, kompostov na presádzanie, konzervačných prostriedkov pre kvety a rastliny, prostriedkov zabezpečujúcich lesk listov rastlín (služby kontroly kvality); uvedené služby, poskytované aj prostredníctvom elektronických sietí.

44 - Poľnohospodárske, záhradnícke a lesnícke služby; rastlinné škôlky; údržba trávnikov; kosenie trávnikov a zelených plôch; liečenie stromov; navrhovanie a realizácia strešných záhrad; krajinotvorba; ničenie buriny; ničenie škodcov v poľnohospodárstve, záhradníctve a lesníctve; odborné poradenstvo v oblasti používania hnojív a iných poľnohospodárskych prípravkov; odborné poradenstvo v oblasti poľnohospodárstva, lesníctva, sadovníctva, drobného pestovateľstva a záhradníctva; poradenstvo v oblasti prípravkov na hnojenie a prípravkov na výživu rastlín a ich aplikácii; pestovanie rastlín a stromov; poradenské služby v oblasti záhradníctva; poradenské služby v oblasti zakladania, údržby, regenerácie živých trávnikov a zelených striech; poskytovanie informácií o uvedených službách prostredníctvom komunikačných médií, elektronickej pošty, počítačových sietí a internetu; prenájom poľnohospodárskych nástrojov a zariadení; služby pestovania a ošetrovania rastlín a trávnikov; aplikácia hnojív a chemických ochranných prostriedkov v poľnohospodárstve, v lesníctve, v sadovníctve, v drobnom pestovateľstve a v záhradníctve; služby okrasného záhradníctva; služby záhradného architekta; výsadba parkov, kvetinových záhonov, zelených striech, okrasných záhrad; záhradkárske služby; navrhovanie a realizácia záhrad, trávnikov, zelených striech a parkov pre tretie osoby; záhradníctvo.

(540)

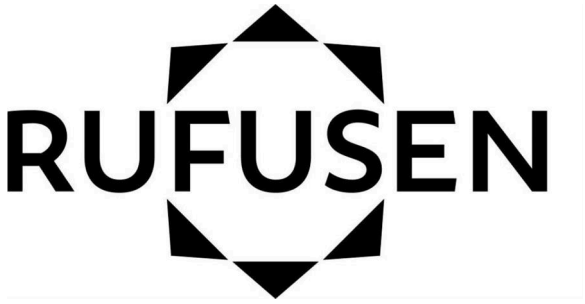

(550) obrazová

(731) Siky Gardens Services s. r. o., Bystrické sady 8727/36, Bratislava-Záhorská Bystrica, SK;
(740) BRICHTA & PARTNERS s. r. o., Bratislava-Staré Mesto, SK;

---

(210) 1470-2024
(220) 30.5.2024
(511) 18, 24, 25 NCL (12)
(511) 18 - Biče, postroje a sedlárske výrobky; dáždniky a slnečníky; koža a koženka; kožušiny, surové kože; kufre a cestovné tašky; obojky, vôdzky a oblečenie pre zvieratá; vychádzkové palice; alpinistické palice; surové kože; zvieracie kože; krúžky na dáždniky; kostry jazdeckých sediel; kožené vôdzky; úpony na upevnenie sediel; rebrá dáždnikov a slnečníkov; zlatokopecké blany; peňaženky; uzdy (konský postroj); kožené súčasti vojenského výstroja; obaly na hudobné nástroje; palice na dáždniky; vychádzkové palice so sedadlom; zubadlá (postroje pre zvieratá); kostry dáždnikov a slnečníkov; poľovnícke tašky (torby); školské tašky (aktovky); puzdrá na navštívenky; kožené lepenky; kožené škatule na klobúky; konské chomúty; prikrývky na kone; kozinka; náhubky; obojky pre zvieratá; kožené šnúrky; vypracované kože; remienky (časť konského postroja); kožené remene (sedlárske výrobky); remienky na korčule; kožené remienky; kožené krupóny; koža (surovina alebo polotovar); kožené ozdoby na nábytok; imitácie kože; dáždniky; tašky na nosenie detí; gumené časti strmeňov; strmeňové remene; tašky na náradie (prázdne); biče; chlebníky; obaly na dáždniky; kožené puzdrá na pružiny; nákolenníky pre kone; prikrývky pre zvieratá; postroje pre zvieratá; klapky na oči (konský postroj); pobočnice (konský postroj); plecniaky; ohlávky; rukoväte vychádzkových palíc; korbáče (biče); kožené remienky na bradu; moleskin (imitácia kože); rámy na tašky (konštrukcie); slnečníky; kožušiny; kožušiny (kože zvierat); rúčky na dáždniky; náprsné tašky; nákupné tašky na kolieskach; opätovne použiteľné nákupné tašky; opraty; diplomatické kufríky; horolezecké plecniaky; turistické plecniaky; plážové tašky; kabelky; cestovné tašky; kožené vrecia, vrecká a puzdrá na balenie; kožené popruhy; jazdecké sedlá; sedlárske výrobky; aktovky (kožená galantéria); kožené cestovné tašky (kožená galantéria); kufre; rúčky na kufre; kožené ventily, chlopne; koža jatočných zvierat; kožené alebo kožou potiahnuté škatule; spoločenské kabelky; kožené alebo kožou potiahnuté puzdrá; lodné kufre; kufríky na toaletné potreby (prázdne); jelenica (nie na čistenie); kožené náramenné pásy; poťahy na konské sedlá; vulkanfíbrové škatule; torby; cestovné obaly na odevy; uzdy (postroje pre zvieratá); puzdrá na kľúče; sieťové nákupné tašky; kufríky; kožené obloženia nábytku; podložky pod jazdecké sedlá; športové tašky; strmene; kovanie na konské postroje; podkovy na konské kopytá; šatky na nosenie dojčiat; vaky na nosenie dojčiat; tašky; obaly na kreditné karty (náprsné tašky); puzdrá na vizitky; randsels (japonské školské tašky); menovky na batožinu; koberčeky pod jazdecké sedlá; kožené štítky; rukoväte na nákupné tašky; tefiliny (židovské modlitebné remienky); cestovné kolieskové kufre; tašky pod sedlá; oblečenie pre zvieratá chované v domácnosti; popruhy na vedenie detí; kolieskové batožiny; textilné skladacie kufríky na usporiadanie predmetov v batožine; konferenčné obaly na spisy; trekingové palice; turistické palice; koženka; detské turistické nosiče; toaletné tašky (prázdne); batožinové organizéry; vegánska koža; kožené nášivky na odevy; samolepiace kožené štítky na tašky; zásobníky vreciek na psie exkrementy pripínateľné na vôdzky; imitácie kože na báze hubového mycélia; rámy na peňaženky na mince.
24 - Bytový textil; textílie a ich náhradky; textilné alebo plastové záclony a závesy; nažehľovacie textílie; textílie neprepúšťajúce plyn na aerostaty (balóny); textílie imitujúce kožušiny; čalúnnické textílie; kúpeľňové textílie (okrem oblečenia); textilné alebo plastové stolové vlajky; biliardové súkno; tkaniny; sieťovina; bukram (stužené knihárske alebo krajčírske plátno); brokáty; textilné materiály; textílie; kanava (riedka tkanina) na tapisérie alebo na vyšívanie; riedko tkané konopné plátno; konopné tkaniny; konopné plátno; textilné klobúkové podšívky; textilné podšívky do topánok; textílie na obuv; stolové behúne, nie papierové; ševioty (vlnené tkaniny); voskované plátno; zamat; plsť; bavlnené textílie; posteľné pokrývky; prešívané posteľné pokrývky; obliečky na matrace; sypkovina (angín); papierové posteľné pokrývky; obrusy (okrem papierových); cestovné deky; krep (textílie); krepón (jemná hodvábna tkanina); damask (tkaniny); textílie na bielizeň; textilné podšívky; posteľné plachty; prikrývky; textilné alebo plastové zástavy; textilné alebo plastové vlajočky; drožet (tkanina s pretkávaným vzorom); páperové prikrývky, periny; elastické textílie; textilné slučky na vešanie záclon a závesov; utierky na riad; textílie na vyšívanie s predkresleným vzorom; flanel (textílie); flauš (textílie); gázovina, riedke plátno na výrobu syra; barchet (textílie); textilné vrecká na umývanie; gáza (textílie); pogumované plátno, nie pre papierníctvo; zrebné rúcho (textília); ochranné poťahy na nábytok; hodvábne tkaniny na tlačové vzory; potlačený kartún; džersej (pleteniny); jutové textílie; vlnené textílie; ľanové textílie; posteľná bielizeň; plátno so šikmou väzbou; stolová bielizeň (nie papierová); marabut (textílie); matracovina; plastové pokrývky na prikrytie nábytku; textilné obrúsky na stolovanie; moleskin (textílie); textilné vreckovky; ochranné siete proti komárom (moskytiéry); obliečky na vankúše; plastové materiály (náhradky textílií); závesy na dvere; ramia (textílie); umelý hodváb (textílie); textilné alebo plastové závesy; textilné uteráky na tvár; hodvábne textílie; tyl; čalúnnické espartové textílie; taft (textílie); pleteniny (textílie); záclonovina; zefír (textílie); bavlnené plátno; textilné podložky pod poháre alebo taniere (prestieranie); textilné podložky na stôl (anglické prestieranie); netkané textílie; vložky do spacích vakov; textilné odličovacie obrúsky; textilné etikety; textilné nástenné dekorácie; textílie zo sklených vlákien pre textilný priemysel; textilné filtračné materiály; textílie do tlačiarní na textil;

ženilkové textílie; ozdobné obliečky na vankúše; textilné prestieranie na stolovanie; posteľné pokrývky a prikrývky; poťahy na vankúše; obloženia nábytku textilnými látkami; poťahy na poklopy záchodov; textilné alebo plastové sprchové závesy; textilné podložky na prebaľovanie; deky pre zvieratá chované v domácnosti; dojčenské spacie vaky; dojčenské zavinovačky; spacie vaky; drapérie na boky postelí; mantinely do detských postieľok (posteľná bielizeň); mušelín (textílie); bivakovacie vrecia (bez konštrukcie); piknikové deky; kuchynské utierky; dvojitý barchet; opakovane použiteľné voskové tkaniny na balenie potravín; textilné podložky pod pivové poháre; textilné nášivky na odevy; samolepiace textilné štítky na tašky; deky na cvičenie jogy; uteráky na cvičenie jogy; kožené posteľné plachty.

25 - Odevy, obuv, pokrývky hlavy; protišmykové pomôcky na obuv; oblečenie pre motoristov; obuv; sandále na kúpanie; našuchovačky k vode; pančuchy; pančuchy absorbujúce pot; spodné časti pančúch; baretky; overaly; boa (ozdoba z peria alebo kožušiny na ovinutie okolo krku); čiapky; pleteniny; vysoká obuv; nízke čižmy; špičky na obuv; potné vložky; ramienka na dámsku bielizeň; goliere (časti odevov); nákrčníky; krátke kabátiky; pánska spodná bielizeň (trenírky, boxerky); priliehavé čiapky; živôtiky, korzety (spodná bielizeň); spodná bielizeň; kapucne (časti odevov); klobúkové kostry; šilty; opasky (časti odevov); pletené šatky; župany; pulóvre; svetre; rúcha, ornáty; ponožky; pánske podväzky; podväzky; podväzky na pančuchy; sáry čižiem; vložky do topánok; košele; náprsenky; košele s krátkym rukávom; odevy; klobúky; kovové časti na obuv; kožušiny (oblečenie); snímateľné goliere; pančuškové nohavice; kombinézy na vodné lyžovanie; kombinézy (oblečenie); spodná bielizeň pohlcujúca pot; korzety; kostýmy, obleky; konfekcia (odevy); detské nohavičky (bielizeň); chrániče uší proti chladu (pokrývky hlavy); kravaty; zvršky topánok; návleky; jazdecké krátke nohavice; nohavice; cyklistické oblečenie; vrchné ošatenie; rukavice (oblečenie); hotové podšívky (časti odevov); šatky, šály; šerpy; pleteniny (oblečenie); košeľové sedlá; plátenná obuv; kožušinové štóly; futbalová obuv (kopačky); cylindre (klobúky); gabardénové plášte; korzety (spodná bielizeň); šnurovačky; galoše; vesty; pružné pásky na gamaše; závoje, čepce (časti rehoľných odevov); gymnastické cvičky; kabáty; nepremokavé odevy; legíny; oblečenie z úpletových textílií; sukne; oblečenie pre bábätká; livreje; športové tričká, dresy; manžety (časti odevov); zástery; rukávniky; manipuly (časti kňazského rúcha); rukavice bez prstov; mitry (pokrývky hlavy); papuče; peleríny; kožušinové kabáty; plážové oblečenie; plážová obuv; vrecká na odevy; pyžamá; šaty; dreváky; sandále; pánska spodná bielizeň (slipy); podprsenky; zvrchníky; podpätky na obuv; tógy; lemy na podrážky obuvi (rámy); uniformy; bundy; saká; papierové odevy; závoje; kúpacie čiapky; plavky (pánske); plavky; plavky; kúpacie plášte; podbradníky, nie papierové; podošvy na obuv; topánky; podpätky; topánky na športovanie; nánožníky, nie elektricky vyhrievané; štuple na kopačky; vysoká športová obuv; čelenky (oblečenie); parky (teplé krátke kabáty s kapucňou); spodničky; lyžiarska obuv; kombiné (spodná bielizeň); body (spodná bielizeň); šatky (na krk); telocvičné úbory; odevy z imitácií kože; kožené odevy; mantily; maškarné kostýmy; sárí; tričká; turbany; šály uviazané pod krkom; sprchovacie čiapky; vesty pre rybárov; opasky na doklady a peniaze (časti odevov); vreckovky do saka; papierové klobúky (oblečenie); nohavicové sukne; pončá; sarongy (veľké šatky na odievanie); lyžiarske rukavice; legínsy; šatové sukne; šilty (pokrývky hlavy); dámske nohavičky; športové tielka; "valenky" (ruské plstené čižmy); alby (liturgické rúcha); členkové topánky; ponožky pohlcujúce pot; kadernícke pláštenky; úbory na karate; úbory na džudo; trikoty (cvičebné úbory); kimoná; podbradníky s rukávmi okrem papierových; odevy obsahujúce látky na chudnutie; vyšívané odevy; chrániče podpätkov; pokrývky hlavy; palčiaky; latexové odevy; tričká na športovanie chrániace pred odreninami a vyrážkami (rashguards); odevy so zabudovanými svetelnými diódami; šatky (na hlavu); priľnavé podprsenky; gamaše (doplnky obuvi); termorukavice na zariadenia s dotykovým displejom; tvárové rúška (odevy), nie na lekárske alebo hygienické použitie; cyklistické rukavice; vodičské rukavice; odevy na športovanie s integrovanými digitálnymi senzormi; tradičný kórejský odev (hanbok); odevy overené nezameniteľnými tokenmi (NFT); nálepky na bradavky (bielizeň); ramienka na podprsenky.

(540)

(550) obrazová
(731) Čibenková Simona, Mgr., Moravská 1881/46, Púchov, SK;
(740) Advokátska kancelária JUDr. Jaroslav Čibenka s.r.o., Púchov, SK;

---

(210) 1471-2024
(220) 31.5.2024
(511) 9, 42 NCL (12)
(511) 9 - Zariadenia na spracovanie údajov; nahraté počítačové programy; počítačové operačné programy (nahraté); počítačový softvér (nahraté počítačové programy); elektronické publikácie (sťahovateľné); sťahovateľné počítačové programy; počítačové softvérové aplikácie (sťahovateľné).
42 - Prevod údajov alebo dokumentov z fyzických médií na elektronické médiá; prevod (konverzia)

počítačových programov alebo údajov (nie fyzický); zálohovanie údajov mimo pracoviska; uchovávanie elektronických údajov; poskytovanie počítačovej platformy prostredníctvom internetu (PaaS); autentifikácia používateľov technológiami pre transakcie elektronického obchodu; online poskytovanie počítačového softvéru bez možnosti stiahnutia.

(540) Disig Desktop Signer

(550) slovná

(731) Disig, a.s., Záhradnícka 151, Bratislava, SK;

(740) LS Legal, s.r.o., Košice-Juh, SK;

---

(210) 1472-2024

(220) 31.5.2024

(511) 9, 42 NCL (12)

(511) 9 - Zariadenia na spracovanie údajov; nahraté počítačové programy; počítačové operačné programy (nahraté); počítačový softvér (nahraté počítačové programy); elektronické publikácie (sťahovateľné); sťahovateľné počítačové programy; počítačové softvérové aplikácie (sťahovateľné).

42 - Prevod údajov alebo dokumentov z fyzických médií na elektronické médiá; prevod (konverzia) počítačových programov alebo údajov (nie fyzický); zálohovanie údajov mimo pracoviska; uchovávanie elektronických údajov; poskytovanie počítačovej platformy prostredníctvom internetu (PaaS); autentifikácia používateľov technológiami pre transakcie elektronického obchodu; online poskytovanie počítačového softvéru bez možnosti stiahnutia.

(540) Disig QES Signer

(550) slovná

(731) Disig, a.s., Záhradnícka 151, Bratislava, SK;

(740) LS Legal, s.r.o., Košice-Juh, SK;

---

(210) 1473-2024

(220) 30.5.2024

(511) 16, 18, 21, 24, 25, 27, 28, 34, 41 NCL (12)

(511) 16 - Tlačoviny; knihárske potreby; fotografie; papiernický tovar, písacie a kancelárske potreby (okrem nábytku); lepidlá na kancelárske použitie alebo pre domácnosť; kresliarske potreby a potreby pre výtvarných umelcov; štetce; učebné a vyučovacie pomôcky; plastové fólie a vrecká na balenie; typy (tlačové písmo), štočky.

18 - Koža a koženka; kožušiny, surové kože; kufre a cestovné tašky; dáždniky a slnečníky; vychádzkové palice; biče, postroje a sedlárske výrobky; obojky, vôdzky a oblečenie pre zvieratá.

21 - Domáce a kuchynské potreby a nádoby; kuchynský riad a náradie okrem príborov; hrebene a špongie; kefy, štetky a štetce okrem štetcov pre výtvarníkov; materiály na výrobu kief; čistiace potreby; sklo okrem stavebného (surovina alebo polotovar); výrobky zo skla, porcelánu a keramiky.

24 - Textílie a ich náhradky; bytový textil; textilné alebo plastové záclony a závesy.

25 - Odevy, obuv a pokrývky hlavy.

27 - Koberce, rohožky, rohože, linoleum a iné podlahové krytiny; závesné nástenné dekorácie okrem textilných.

28 - Hry, hračky; videohry; telocvičné a športové potreby; ozdoby na vianočné stromčeky.

34 - Tabak a tabakové náhradky; cigarety a cigary; elektronické cigarety a ústne vaporizéry pre fajčiarov; fajčiarske potreby; zápalky.

41 - Výchova; vzdelávanie; zábava; športová a kultúrna činnosť.

(540) MAGVIO RITUAL

(550) slovná

(731) GGT a. s., Stará Vajnorská 1248/9, Bratislava-Nové Mesto, SK;

---

(210) 1474-2024

(220) 30.5.2024

(511) 16, 18, 21, 24, 25, 27, 28, 34, 41 NCL (12)

(511) 16 - Tlačoviny; knihárske potreby; fotografie; papiernický tovar, písacie a kancelárske potreby (okrem nábytku); lepidlá na kancelárske použitie alebo pre domácnosť; kresliarske potreby a potreby pre výtvarných umelcov; štetce; učebné a vyučovacie pomôcky; plastové fólie a vrecká na balenie; typy (tlačové písmo), štočky.

18 - Koža a koženka; kožušiny, surové kože; kufre a cestovné tašky; dáždniky a slnečníky; vychádzkové palice; biče, postroje a sedlárske výrobky; obojky, vôdzky a oblečenie pre zvieratá.

21 - Domáce a kuchynské potreby a nádoby; kuchynský riad a náradie okrem príborov; hrebene a špongie; kefy, štetky a štetce okrem štetcov pre výtvarníkov; materiály na výrobu kief; čistiace potreby; sklo okrem stavebného (surovina alebo polotovar); výrobky zo skla, porcelánu a keramiky.

24 - Textílie a ich náhradky; bytový textil; textilné alebo plastové záclony a závesy.

25 - Odevy, obuv a pokrývky hlavy.

27 - Koberce, rohožky, rohože, linoleum a iné podlahové krytiny; závesné nástenné dekorácie okrem textilných.

28 - Hry, hračky; videohry; telocvičné a športové potreby; ozdoby na vianočné stromčeky.

34 - Tabak a tabakové náhradky; cigarety a cigary; elektronické cigarety a ústne vaporizéry pre fajčiarov; fajčiarske potreby; zápalky.

41 - Výchova; vzdelávanie; zábava; športová a kultúrna činnosť.

(540)

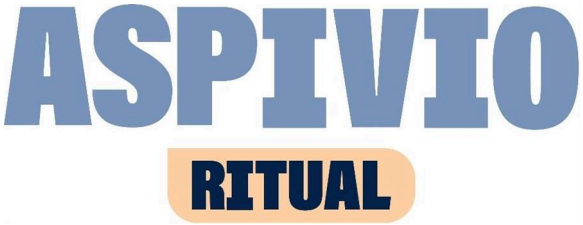

(550) obrazová

(591) #7893bb,#ffd0a4,#05224d
(731) GGT a. s., Stará Vajnorská 1248/9, Bratislava-Nové Mesto, SK;

---

(210) 1475-2024
(220) 30.5.2024
(511) 16, 18, 21, 24, 25, 27, 28, 34, 41 NCL (12)
(511) 16 - Tlačoviny; knihárske potreby; fotografie; papiernický tovar, písacie a kancelárske potreby (okrem nábytku); lepidlá na kancelárske použitie alebo pre domácnosť; kresliarske potreby a potreby pre výtvarných umelcov; štetce; učebné a vyučovacie pomôcky; plastové fólie a vrecká na balenie; typy (tlačové písmo), štočky.
18 - Koža a koženka; kožušiny, surové kože; kufre a cestovné tašky; dáždniky a slnečníky; vychádzkové palice; biče, postroje a sedlárske výrobky; obojky, vôdzky a oblečenie pre zvieratá.
21 - Domáce a kuchynské potreby a nádoby; kuchynský riad a náradie okrem príborov; hrebene a špongie; kefy, štetky a štetce okrem štetcov pre výtvarníkov; materiály na výrobu kief; čistiace potreby; sklo okrem stavebného (surovina alebo polotovar); výrobky zo skla, porcelánu a keramiky.
24 - Textílie a ich náhradky; bytový textil; textilné alebo plastové záclony a závesy.
25 - Odevy, obuv a pokrývky hlavy.
27 - Koberce, rohožky, rohože, linoleum a iné podlahové krytiny; závesné nástenné dekorácie okrem textilných.
28 - Hry, hračky; videohry; telocvičné a športové potreby; ozdoby na vianočné stromčeky.
34 - Tabak a tabakové náhradky; cigarety a cigary; elektronické cigarety a ústne vaporizéry pre fajčiarov; fajčiarske potreby; zápalky.
41 - Výchova; vzdelávanie; zábava; športová a kultúrna činnosť.
(540)

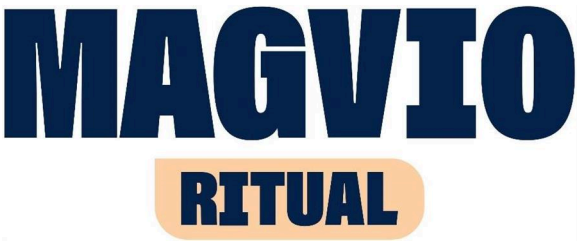

(550) obrazová
(591) #ffd0a4,#05224d
(731) GGT a. s., Stará Vajnorská 1248/9, Bratislava-Nové Mesto, SK;

---

(210) 1477-2024
(220) 30.5.2024
(511) 25, 28, 35 NCL (12)
(511) 25 - Odevy; obuv; pokrývky hlavy; legíny; legínsy; sukne; šatové sukne; tričká; športové tričká, dresy; tričká na športovanie chrániace pred odreninami a vyrážkami (rashguards); trikoty (cvičebné úbory); mikiny; teplákové nohavice; teplákové bundy; telocvičné úbory; športové tielka; šatky, šály; čelenky (oblečenie); body (spodná bielizeň); spodná bielizeň; spodná bielizeň pohlcujúca pot; potné vložky; pánska spodná bielizeň (slipy); pánska spodná bielizeň (trenírky, boxerky); nohavice na šport absorbujúce vlhkosť; legíny (cvičebné úbory); cyklistické oblečenie; nohavice; gamaše (doplnky obuvi); plážové oblečenie; plavky; pyžamá; dámske nohavičky; podprsenky; župany; svetre; pulóvre; pleteniny (oblečenie); topánky; vysoká športová obuv; topánky na športovanie; gymnastické cvičky; papuče; sandále; plážová obuv; plátenná obuv; sandále na kúpanie; pančuchy; pančuchy absorbujúce pot; pančuškové nohavice; ponožky; ponožky pohlcujúce pot; opasky (časti odevov); čiapky; šilty (pokrývky hlavy); priliehavé čiapky; bejzbalové čiapky so šiltom; chrániče uší proti chladu (pokrývky hlavy); nepremokavé odevy; rukavice (oblečenie); cyklistické rukavice; odevy na športovanie s integrovanými digitálnymi senzormi.
28 - Posilňovacie stroje; stacionárne tréningové bicykle; boxovacie vrecia; boxerské rukavice; chrániče lakťov (športové potreby); jednoručné činky; vzpieračské činky; cvičebné zariadenia na posilňovanie hrudníka; opasky pre vzpieračov (športové potreby); golfové palice; gymnastické zariadenia; lopty na hranie; chrániče proti úderom pri bojových športoch.
35 - Maloobchodné služby s tovarmi uvedenými v triedach 25 a 28 tohto zoznamu; veľkoobchodné služby s tovarmi uvedenými v triedach 25 a 28 tohto zoznamu; maloobchodné služby s tovarmi uvedenými v triedach 25 a 28 tohto zoznamu prostredníctvom internetu; veľkoobchodné služby s tovarmi uvedenými v triedach 25 a 28 tohto zoznamu prostredníctvo m internetu; obchodné sprostredkovateľské služby v tovarmi uvedenými v triedach 25 a 28 tohto zoznamu; obchodná administratíva; asistenčné, poradenské a konzultačné služby týkajúce sa obchodného manažmentu; odborné obchodné poradenstvo; prieskum trhu; reklama; vzťahy s verejnosťou (public relations); kancelárske práce.
(540)

(550) obrazová
(591) čierna, zelená

(731) Resttpowered s. r. o., Bottova 816/13, Dubnica nad Váhom, SK;
(740) JUDr. Dušan Štric, LL.M. - Patentová a známková kancelária, Bratislava-Staré Mesto, SK;

---

(210) 1479-2024
(220) 30.5.2024
(511) 35, 36, 41, 44 NCL (12)
(511) 35 - Marketing; poradenstvo v oblasti komunikácie (vzťahy s verejnosťou); poradenstvo v oblasti komunikácie (reklama); cielený marketing; služby v oblasti vzťahov s médiami; podnikové komunikačné služby; obchodné poradenské služby v oblasti digitalizácie; vývoj stratégii obchodných organizácii v oblasti sociálnej zodpovednosti podnikov.
36 - Organizovanie dobročinných zbierok; finančné sponzorstvo; kolektívne financovanie projektov (crowdfunding).
41 - Organizovanie a vedenie konferencií; organizovanie kultúrnych alebo vzdelávacích výstav.
44 - Terapeutické služby; starostlivosť o duševné zdravie.
(540)

(550) obrazová
(591) čierna, zelená, červená
(731) Koľko Lásky o.z., Rezidenčná ulica 775/43, Hrubá Borša, SK;
(740) Mgr. Alexandra Ivanková, advokátka, Bratislava-Staré Mesto, SK;

---

(210) 1480-2024
(220) 30.5.2024
(511) 35, 41 NCL (12)
(511) 35 - Marketing; obchodné sprostredkovateľské služby.
41 - Organizovanie predstavení (manažérske služby).
(540)

(550) obrazová
(591) hnedá
(731) PETRAVIA, s. r. o., Smolenická 3136/1, Bratislava-Petržalka, SK;

---

(210) 1482-2024
(220) 31.5.2024
(511) 3, 5, 35 NCL (12)
(511) 3 - Neliečivé kozmetické a toaletné prípravky; neliečivé prípravky na čistenie zubov; voňavkárske výrobky, esenciálne oleje, éterické oleje; bieliace prípravky a iné prípravky na pranie a čistenie bielizne.
5 - Výživové doplnky na doplnenie normálneho stravovacieho režimu alebo na podporu zdravia; náhradky jedál a diétne potraviny a diétne nápoje na lekárske použitie; vitamínové prípravky; liečivé nápoje; liečivé čaje.
35 - Reklama; obchodný manažment, obchodná organizácia a obchodná administratíva; kancelárske práce; veľkoobchodné a maloobchodné služby s tovarmi uvedenými v triede 3 a 5 tohto zoznamu.
(540) BYRESTT
(550) slovná
(731) Resttpowered s. r. o., Bottova 816/13, Dubnica nad Váhom, SK;
(740) JUDr. Dušan Štric, LL.M. - Patentová a známková kancelária, Bratislava-Staré Mesto, SK;

---

(210) 1484-2024
(220) 31.5.2024
(511) 9, 42 NCL (12)
(511) 9 - Zariadenia na spracovanie údajov; nahraté počítačové programy; počítačové operačné programy (nahraté); počítačový softvér (nahraté počítačové programy); elektronické publikácie (sťahovateľné); sťahovateľné počítačové programy; počítačové softvérové aplikácie (sťahovateľné).
42 - Prevod údajov alebo dokumentov z fyzických médií na elektronické médiá; prevod (konverzia) počítačových programov alebo údajov (nie fyzický); zálohovanie údajov mimo pracoviska; uchovávanie elektronických údajov; poskytovanie

počítačovej platformy prostredníctvom internetu (PaaS); autentifikácia používateľov technológiami pre transakcie elektronického obchodu; online poskytovanie počítačového softvéru bez možnosti stiahnutia.

(540) Disig eArchive

(550) slovná
(731) Disig, a.s., Záhradnícka 151, Bratislava, SK;
(740) LS Legal, s.r.o., Košice-Juh, SK;

---

(210) 1485-2024
(220) 31.5.2024
(511) 9, 42 NCL (12)
(511) 9 - Zariadenia na spracovanie údajov; nahraté počítačové programy; počítačové operačné programy (nahraté); počítačový softvér (nahraté počítačové programy); elektronické publikácie (sťahovateľné); sťahovateľné počítačové programy; počítačové softvérové aplikácie (sťahovateľné).
42 - Prevod údajov alebo dokumentov z fyzických médií na elektronické médiá; prevod (konverzia) počítačových programov alebo údajov (nie fyzický); zálohovanie údajov mimo pracoviska; uchovávanie elektronických údajov; poskytovanie počítačovej platformy prostredníctvom internetu (PaaS); autentifikácia používateľov technológiami pre transakcie elektronického obchodu; online poskytovanie počítačového softvéru bez možnosti stiahnutia.

(540) Disig Web Signer

(550) slovná
(731) Disig, a.s., Záhradnícka 151, Bratislava, SK;
(740) LS Legal, s.r.o., Košice-Juh, SK;

---

(210) 1486-2024
(220) 3.6.2024
(511) 9, 28, 35, 36, 38, 42 NCL (12)
(511) 9 - Nahraté nosiče záznamov, počítačový softvér, nenahraté nosiče digitálnych alebo analógových záznamov a pamäťové médiá; nahraté počítačové programy; počítačové operačné programy (nahraté); počítačový softvér (nahraté počítačové programy); spojovacie prvky (vybavenie zariadení na spracovanie údajov); počítačové rozhrania; mikroprocesory; monitorovacie počítačové programy; optické čítacie zariadenia; optické nosiče údajov; optické disky; procesory (centrálne procesorové jednotky); čítacie zariadenia (zariadenia na spracovanie údajov); skenery na spracovanie údajov; elektronické informačné tabule; elektronické publikácie (sťahovateľné); sťahovateľné počítačové programy; bankomaty; počítačové softvérové aplikácie (sťahovateľné); elektronické interaktívne tabule; platformy počítačového softvéru, nahrané alebo na stiahnutie; nahraté alebo sťahovateľné súbory údajov; sťahovateľné počítačové softvérové aplikácie na generovanie nezameniteľných tokenov (NFT).
28 - Hry, hračky; videohry; hračky; spoločenské hry; hry; bábky; bábiky; plyšové hračky; hracie karty; skladacie modely (hračky); hracie automaty (pačinko); hracie automaty; stieracie žreby na lotériové hry; hracie videoautomaty; vreckové hry s LCD displejom; arkádové hracie videoautomaty; hračkárske modely; figúrky (hračky); masky (hračky); roboti (hračky); zberateľské karty na hranie; herné konzoly; prenosné herné konzoly; antistresové hračky; zberateľské karty (kartové hry); kartové hry; bábiky s guľôčkovými kĺbmi (BJD).
35 - Reklama; reklamné plagátovanie; rozširovanie reklamných materiálov; cielené posielanie reklamných materiálov poštou; aktualizovanie reklamných materiálov; prieskum trhu; prenájom reklamných materiálov; vydávanie reklamných textov; rozhlasová reklama; televízna reklama; reklamné agentúry; marketingový prieskum; organizovanie obchodných alebo reklamných výstav; prieskum verejnej mienky; prenájom reklamných plôch; podpora predaja pre tretie osoby; obchodný manažment výkonných umelcov; organizovanie obchodných veľtrhov; online reklama na počítačovej komunikačnej sieti; prenájom reklamného času v komunikačných médiách; služby porovnávania cien; prezentácia výrobkov v komunikačných médiách pre maloobchod; obchodné informácie a rady spotrebiteľom pri výbere tovarov a služieb; subdodávateľské služby (obchodné služby); písanie reklamných textov; zostavovanie štatistík; vyhľadávanie sponzorov; tvorba reklamných filmov; marketing; telemarketingové služby; poskytovanie obchodných alebo podnikateľských kontaktných informácií; optimalizácia internetových vyhľadávačov na podporu predaja; optimalizácia návštevnosti webových stránok; platené reklamné služby typu "klikni sem"; online poskytovanie obchodného priestoru pre nákupcov a predajcov tovarov a služieb; rozvíjanie reklamných nápadov; prenájom bilbordov; indexovanie webových stránok na obchodné alebo reklamné účely; písanie textov scenárov na reklamné účely; zostavovanie zoznamov informácií na obchodné alebo reklamné účely; výroba telešopingových programov; poradenstvo v oblasti komunikácie (vzťahy s verejnosťou); poradenstvo v oblasti komunikácie (reklama); online maloobchodné služby so sťahovateľnou nahratou hudbou alebo nahratými filmami; cielený marketing; vonkajšia reklama; marketing v rámci vydávania softvéru; služby v oblasti vzťahov s médiami; podnikové komunikačné služby; poskytovanie spotrebiteľských posudkov tovarov na obchodné alebo reklamné účely; poskytovanie spotrebiteľských ohodnotení tovarov na obchodné alebo reklamné účely; poskytovanie spotrebiteľských rebríčkov tovarov na obchodné alebo reklamné účely; určovanie modelov nákupného alebo spotrebného správania sa zákazníkov na obchodné alebo marketingové účely; obchodné poradenské služby v oblasti digitalizácie; organizovanie a vedenie obchodných podujatí; vytváranie identity značky pre tretie osoby (reklamné služby); reklama na výrobky prostredníctvom influencerov; marketing prostredníctvom influencerov; vyhľadávanie potenciálnych zákazníkov pre tretie osoby; vývoj marketingových koncepcií; maloobchodné

služby so sťahovateľnými digitálnymi obrazovými súbormi overenými nezamentiteľnými tokenmi (NFT); poskytovanie online trhu pre kupujúcich a predajcov sťahovateľných digitálnych obrazových súborov overených nezameniteľnými tokenmi (NFT).

36 - Finančné, peňažné a bankové služby; platenie splátok; sprostredkovanie (maklérstvo); sprostredkovanie poistenia; bankovníctvo; zriaďovanie fondov; kapitálové investície; finančné záručné služby; zmenárenské služby; klíring (bezhotovostné zúčtovávanie vzájomných pohľadávok a záväzkov); úschovné služby, úschova v bezpečnostných schránkach; pôžičky (finančné úvery); faktoring; financovanie (služby); bankové hypotéky; služby sporiteľní; finančný lízing; finančný lízing (finančný prenájom s možnosťou kúpy); obchodovanie na burze s cennými papiermi; finančné poradenstvo; spracovanie platieb kreditnými kartami; spracovanie platieb debetnými kartami; finančné informácie; informácie o poistení; kurzové záznamy na burze; vydávanie kreditných kariet; bankové služby priamo k zákazníkom (homebanking); sprostredkovanie na burze cenných papierov; poskytovanie finančných informácií prostredníctvom webových stránok; investovanie do fondov; sprostredkovanie obchodu s akciami a obligáciami; finančné odhady a oceňovanie (poisťovníctvo, bankovníctvo, nehnuteľnosti); elektronický prevod kapitálu; finančné záruky; poskytovanie finančnej podpory (finančný patronát); bankové služby poskytované online vo virtuálnom prostredí; správa nárokov vznikajúcich zo záruky.

38 - Telekomunikačné služby; rozhlasové vysielanie; televízne vysielanie; telefonické služby; telefonická komunikácia; vysielanie káblovej televízie; komunikácia mobilnými telefónmi; komunikácia prostredníctvom počítačových terminálov; prenos správ a obrazových informácií prostredníctvom počítačov; prenos elektronickej pošty; informácie v oblasti telekomunikácií; prenos signálu prostredníctvom satelitu; elektronické zobrazovacie tabule (telekomunikačné služby); poskytovanie telekomunikačného pripojenia do svetovej počítačovej siete; služby vstupu do telekomunikačných sietí (smerovanie a pripájanie); telekonferenčné služby; poskytovanie užívateľského prístupu do svetovej počítačovej siete; prenájom prístupového času do svetových počítačových sietí; poskytovanie telekomunikačných kanálov na telenákupy; poskytovanie priestoru na diskusiu na internete; poskytovanie prístupu do databáz; hlasová odkazová služba; online posielanie pohľadníc; prenos digitálnych súborov; bezdrôtové vysielanie; videokonferenčné služby; poskytovanie diskusných fór online; rádiová komunikácia; prenos videonahrávok na objednávku; prenos digitálnych nahrávok (podcastov); poskytovanie internetových diskusných miestností vo virtuálnom prostredí; poskytovanie online fór vo virtuálnom prostredí na pracovnú spoluprácu.

42 - Navrhovanie a vývoj počítačového hardvéru a softvéru; priemyselné analýzy, priemyselný výskum a priemyselné dizajnérstvo; navrhovanie obalov, obalové dizajnérstvo; počítačové programovanie; aktualizovanie počítačového softvéru; poradenstvo v oblasti návrhu a vývoja počítačového hardvéru; prenájom počítačového softvéru; údržba počítačového softvéru; analýzy počítačových systémov; návrh počítačových systémov; zhotovovanie kópií počítačových programov; prevod údajov alebo dokumentov z fyzických médií na elektronické médiá; tvorba a udržiavanie webových stránok pre tretie osoby; hosťovanie na webových stránkach; inštalácie počítačového softvéru; prevod (konverzia) počítačových programov alebo údajov (nie fyzický); poradenstvo v oblasti počítačových programov; prenájom webových serverov; ochrana počítačov proti počítačovým vírusom; poskytovanie internetových vyhľadávačov; poradenstvo pri tvorbe webových stránok; služby informačných technológií (IT podpora) (odstraňovanie softvérových porúch); prenájom počítačových serverov (serverhosting); uchovávanie elektronických údajov; poskytovanie informácií o počítačových technológiách a programovaní prostredníctvom webových stránok; poskytovanie virtuálnych počítačových systémov prostredníctvom cloud computingu; poradenstvo v oblasti telekomunikačných technológií; poradenstvo v oblasti počítačovej bezpečnosti; monitorovanie počítačových systémov na zisťovanie porúch; tvorba a navrhovanie zoznamov informácií z webových stránok pre tretie osoby (informačnotechnologické služby); poradenstvo v oblasti internetovej bezpečnosti; poradenstvo v oblasti ochrany údajov; kódovanie údajov; monitorovanie počítačových systémov na zistenie neoprávneného vstupu alebo zneužitia dát; elektronické monitorovanie osobných identifikačných údajov na zistenie krádeže identity prostredníctvom internetu; elektronické monitorovanie činnosti kreditných kariet na zistenie podvodov prostredníctvom internetu; vývoj softvéru na softvérové publikácie; poskytovanie počítačovej platformy prostredníctvom internetu (PaaS); vývoj počítačových platforiem; výskum v oblasti telekomunikačných technológií; autentifikácia používateľov technológiami pre transakcie elektronického obchodu; autentifikácia používateľov technológiami jednotného prihlasovania do viacerých online softvérových aplikácií súčasne; písanie počítačových kódov; poradenstvo v oblasti bezpečnosti telekomunikačných sietí; navrhovanie modelov na počítačové simulácie; digitálne forenzné vyšetrovanie v oblasti počítačovej kriminality; technologické poradenské služby v oblasti digitalizácie; poradenstvo v oblasti umelej inteligencie; výskum v oblasti umelej inteligencie; overovanie používateľov technológiou blockchain; počítačové programovanie na spracovanie dát; služby softvérového inžinierstva v oblasti spracovania údajov; navrhovanie log; blockchain ako služba (BaaS); virtuálne hostiteľské prostredia; online poskytovanie počítačového softvéru bez možnosti stiahnutia; online poskytovanie nesťahovateľného počítačového

softvéru na generovanie nezameniteľných tokenov (NFT); počítačové programovanie inteligentných zmlúv na blockchaine; hostiteľské softvérové platformy na pracovnú spoluprácu založenú na virtuálnej realite.

(540) tatrascool

(550) slovná

(731) Tatra banka, a.s., Hodžovo námestie 6785/3, Bratislava-Staré Mesto, SK;

---

(210) 1489-2024

(220) 3.6.2024

(511) 9, 28, 35, 36, 38, 42 NCL (12)

(511) 9 - Nahraté nosiče záznamov, počítačový softvér, nenahraté nosiče digitálnych alebo analógových záznamov a pamäťové médiá; nahraté počítačové programy; počítačové operačné programy (nahraté); počítačový softvér (nahraté počítačové programy); spojovacie prvky (vybavenie zariadení na spracovanie údajov); počítačové rozhrania; mikroprocesory; monitorovacie počítačové programy; optické čítacie zariadenia; optické nosiče údajov; optické disky; procesory (centrálne procesorové jednotky); čítacie zariadenia (zariadenia na spracovanie údajov); skenery na spracovanie údajov; elektronické informačné tabule; elektronické publikácie (sťahovateľné); sťahovateľné počítačové programy; bankomaty; počítačové softvérové aplikácie (sťahovateľné); elektronické interaktívne tabule; platformy počítačového softvéru, nahrané alebo na stiahnutie; nahraté alebo sťahovateľné súbory údajov; sťahovateľné počítačové softvérové aplikácie na generovanie nezameniteľných tokenov (NFT).

28 - Hry, hračky; videohry; hračky; spoločenské hry; hry; bábky; bábiky; plyšové hračky; hracie karty; skladacie modely (hračky); hracie automaty (pačinko); hracie automaty; stieracie žreby na lotériové hry; hracie videoautomaty; vreckové hry s LCD displejom; arkádové hracie videoautomaty; hračkárske modely; figúrky (hračky); masky (hračky); roboti (hračky); zberateľské karty na hranie; herné konzoly; prenosné herné konzoly; antistresové hračky; zberateľské karty (kartové hry); kartové hry; bábiky s guľôčkovými kĺbmi (BJD).

35 - Reklama; reklamné plagátovanie; rozširovanie reklamných materiálov; cielené posielanie reklamných materiálov poštou; aktualizovanie reklamných materiálov; prieskum trhu; prenájom reklamných materiálov; vydávanie reklamných textov; rozhlasová reklama; televízna reklama; reklamné agentúry; marketingový prieskum; organizovanie obchodných alebo reklamných výstav; prieskum verejnej mienky; prenájom reklamných plôch; podpora predaja pre tretie osoby; obchodný manažment výkonných umelcov; organizovanie obchodných veľtrhov; online reklama na počítačovej komunikačnej sieti; prenájom reklamného času v komunikačných médiách; služby porovnávania cien; prezentácia výrobkov v komunikačných médiách pre maloobchod; obchodné informácie a rady spotrebiteľom pri výbere tovarov a služieb; subdodávateľské služby (obchodné služby); písanie reklamných textov; zostavovanie štatistík; vyhľadávanie sponzorov; tvorba reklamných filmov; marketing; telemarketingové služby; poskytovanie obchodných alebo podnikateľských kontaktných informácií; optimalizácia internetových vyhľadávačov na podporu predaja; optimalizácia návštevnosti webových stránok; platené reklamné služby typu "klikni sem"; online poskytovanie obchodného priestoru pre nákupcov a predajcov tovarov a služieb; rozvíjanie reklamných nápadov; prenájom bilbordov; indexovanie webových stránok na obchodné alebo reklamné účely; písanie textov scenárov na reklamné účely; zostavovanie zoznamov informácií na obchodné alebo reklamné účely; výroba telešopingových programov; poradenstvo v oblasti komunikácie (vzťahy s verejnosťou); poradenstvo v oblasti komunikácie (reklama); online maloobchodné služby so sťahovateľnou nahratou hudbou alebo nahratými filmami; cielený marketing; vonkajšia reklama; marketing v rámci vydávania softvéru; služby v oblasti vzťahov s médiami; podnikové komunikačné služby; poskytovanie spotrebiteľských posudkov tovarov na obchodné alebo reklamné účely; poskytovanie spotrebiteľských ohodnotení tovarov na obchodné alebo reklamné účely; poskytovanie spotrebiteľských rebríčkov tovarov na obchodné alebo reklamné účely; určovanie modelov nákupného alebo spotrebného správania sa zákazníkov na obchodné alebo marketingové účely; obchodné poradenské služby v oblasti digitalizácie; organizovanie a vedenie obchodných podujatí; vytváranie identity značky pre tretie osoby (reklamné služby); reklama na výrobky prostredníctvom influencerov; marketing prostredníctvom influencerov; vyhľadávanie potenciálnych zákazníkov pre tretie osoby; vývoj marketingových koncepcií; maloobchodné služby so sťahovateľnými digitálnymi obrazovými súbormi overenými nezamentiteľnými tokenmi (NFT); poskytovanie online trhu pre kupujúcich a predajcov sťahovateľných digitálnych obrazových súborov overených nezameniteľnými tokenmi (NFT).

36 - Finančné, peňažné a bankové služby; platenie splátok; sprostredkovanie (maklérstvo); sprostredkovanie poistenia; bankovníctvo; zriaďovanie fondov; kapitálové investície; finančné záručné služby; zmenárenské služby; klíring (bezhotovostné zúčtovávanie vzájomných pohľadávok a záväzkov); úschovné služby, úschova v bezpečnostných schránkach; pôžičky (finančné úvery); faktoring; financovanie (služby); bankové hypotéky; služby sporiteľní; finančný lízing; finančný lízing (finančný prenájom s možnosťou kúpy); obchodovanie na burze s cennými papiermi; finančné poradenstvo; spracovanie platieb kreditnými kartami; spracovanie platieb debetnými kartami; finančné informácie; informácie o poistení; kurzové záznamy na burze; vydávanie kreditných kariet; bankové služby priamo k zákazníkom (homebanking); sprostredkovanie na burze cenných papierov; poskytovanie finančných informácií prostredníctvom webových stránok; investovanie do fondov; sprostredkovanie obchodu s akciami a obligáciami;

finančné odhady a oceňovanie (poisťovníctvo, bankovníctvo, nehnuteľnosti); elektronický prevod kapitálu; finančné záruky; poskytovanie finančnej podpory (finančný patronát); bankové služby poskytované online vo virtuálnom prostredí; správa nárokov vznikajúcich zo záruky.
38 - Telekomunikačné služby; rozhlasové vysielanie; televízne vysielanie; telefonické služby; telefonická komunikácia; vysielanie káblovej televízie; komunikácia mobilnými telefónmi; komunikácia prostredníctvom počítačových terminálov; prenos správ a obrazových informácií prostredníctvom počítačov; prenos elektronickej pošty; informácie v oblasti telekomunikácií; prenos signálu prostredníctvom satelitu; elektronické zobrazovacie tabule (telekomunikačné služby); poskytovanie telekomunikačného pripojenia do svetovej počítačovej siete; služby vstupu do telekomunikačných sietí (smerovanie a pripájanie); telekonferenčné služby; poskytovanie užívateľského prístupu do svetovej počítačovej siete; prenájom prístupového času do svetových počítačových sietí; poskytovanie telekomunikačných kanálov na telenákupy; poskytovanie priestoru na diskusiu na internete; poskytovanie prístupu do databáz; hlasová odkazová služba; online posielanie pohľadníc; prenos digitálnych súborov; bezdrôtové vysielanie; videokonferenčné služby; poskytovanie diskusných fór online; rádiová komunikácia; prenos videonahrávok na objednávku; prenos digitálnych nahrávok (podcastov); poskytovanie internetových diskusných miestností vo virtuálnom prostredí; poskytovanie online fór vo virtuálnom prostredí na pracovnú spoluprácu.
42 - Navrhovanie a vývoj počítačového hardvéru a softvéru; priemyselné analýzy, priemyselný výskum a priemyselné dizajnérstvo; navrhovanie obalov, obalové dizajnérstvo; počítačové programovanie; aktualizovanie počítačového softvéru; poradenstvo v oblasti návrhu a vývoja počítačového hardvéru; prenájom počítačového softvéru; údržba počítačového softvéru; analýzy počítačových systémov; návrh počítačových systémov; zhotovovanie kópií počítačových programov; prevod údajov alebo dokumentov z fyzických médií na elektronické médiá; tvorba a udržiavanie webových stránok pre tretie osoby; hosťovanie na webových stránkach; inštalácie počítačového softvéru; prevod (konverzia) počítačových programov alebo údajov (nie fyzický); poradenstvo v oblasti počítačových programov; prenájom webových serverov; ochrana počítačov proti počítačovým vírusom; poskytovanie internetových vyhľadávačov; poradenstvo pri tvorbe webových stránok; služby informačných technológií (IT podpora) (odstraňovanie softvérových porúch); prenájom počítačových serverov (serverhosting); uchovávanie elektronických údajov; poskytovanie informácií o počítačových technológiách a programovaní prostredníctvom webových stránok; poskytovanie virtuálnych počítačových systémov prostredníctvom cloud computingu; poradenstvo v oblasti telekomunikačných technológií; poradenstvo v oblasti počítačovej bezpečnosti; monitorovanie počítačových systémov na zisťovanie porúch; tvorba a navrhovanie zoznamov informácií z webových stránok pre tretie osoby (informačnotechnologické služby); poradenstvo v oblasti internetovej bezpečnosti; poradenstvo v oblasti ochrany údajov; kódovanie údajov; monitorovanie počítačových systémov na zistenie neoprávneného vstupu alebo zneužitia dát; elektronické monitorovanie osobných identifikačných údajov na zistenie krádeže identity prostredníctvom internetu; elektronické monitorovanie činnosti kreditných kariet na zistenie podvodov prostredníctvom internetu; vývoj softvéru na softvérové publikácie; poskytovanie počítačovej platformy prostredníctvom internetu (PaaS); vývoj počítačových platforiem; výskum v oblasti telekomunikačných technológií; autentifikácia používateľov technológiami pre transakcie elektronického obchodu; autentifikácia používateľov technológiami jednotného prihlasovania do viacerých online softvérových aplikácií súčasne; písanie počítačových kódov; poradenstvo v oblasti bezpečnosti telekomunikačných sietí; navrhovanie modelov na počítačové simulácie; digitálne forenzné vyšetrovanie v oblasti počítačovej kriminality; technologické poradenské služby v oblasti digitalizácie; poradenstvo v oblasti umelej inteligencie; výskum v oblasti umelej inteligencie; overovanie používateľov technológiou blockchain; počítačové programovanie na spracovanie dát; služby softvérového inžinierstva v oblasti spracovania údajov; navrhovanie log; blockchain ako služba (BaaS); virtuálne hostiteľské prostredia; online poskytovanie počítačového softvéru bez možnosti stiahnutia; online poskytovanie nesťahovateľného počítačového softvéru na generovanie nezameniteľných tokenov (NFT); počítačové programovanie inteligentných zmlúv na blockchaine; hostiteľské softvérové platformy na pracovnú spoluprácu založenú na virtuálnej realite.

(540) bejby blue
(550) slovná
(731) Tatra banka, a.s., Hodžovo námestie 6785/3, Bratislava-Staré Mesto, SK;

---

(210) 1490-2024
(220) 3.6.2024
(511) 9, 28, 35, 36, 38, 42 NCL (12)
(511) 9 - Nahraté nosiče záznamov, počítačový softvér, nenahraté nosiče digitálnych alebo analógových záznamov a pamäťové médiá; nahraté počítačové programy; počítačové operačné programy (nahraté); počítačový softvér (nahraté počítačové programy); spojovacie prvky (vybavenie zariadení na spracovanie údajov); počítačové rozhrania; mikroprocesory; monitorovacie počítačové programy; optické čítacie zariadenia; optické nosiče údajov; optické disky; procesory (centrálne procesorové jednotky); čítacie zariadenia (zariadenia na spracovanie údajov); skenery na spracovanie údajov; elektronické informačné tabule; elektronické publikácie (sťahovateľné); sťahovateľné počítačové

programy; bankomaty; počítačové softvérové aplikácie (sťahovateľné); elektronické interaktívne tabule; platformy počítačového softvéru, nahrané alebo na stiahnutie; nahraté alebo sťahovateľné súbory údajov; sťahovateľné počítačové softvérové aplikácie na generovanie nezameniteľných tokenov (NFT).

28 - Hry, hračky; videohry; hračky; spoločenské hry; hry; bábky; bábiky; plyšové hračky; hracie karty; skladacie modely (hračky); hracie automaty (pačinko); hracie automaty; stieracie žreby na lotériové hry; hracie videoautomaty; vreckové hry s LCD displejom; arkádové hracie videoautomaty; hračkárske modely; figúrky (hračky); masky (hračky); roboti (hračky); zberateľské karty na hranie; herné konzoly; prenosné herné konzoly; antistresové hračky; zberateľské karty (kartové hry); kartové hry; bábiky s guľôčkovými kĺbmi (BJD).

35 - Reklama; reklamné plagátovanie; rozširovanie reklamných materiálov; cielené posielanie reklamných materiálov poštou; aktualizovanie reklamných materiálov; prieskum trhu; prenájom reklamných materiálov; vydávanie reklamných textov; rozhlasová reklama; televízna reklama; reklamné agentúry; marketingový prieskum; organizovanie obchodných alebo reklamných výstav; prieskum verejnej mienky; prenájom reklamných plôch; podpora predaja pre tretie osoby; obchodný manažment výkonných umelcov; organizovanie obchodných veľtrhov; online reklama na počítačovej komunikačnej sieti; prenájom reklamného času v komunikačných médiách; služby porovnávania cien; prezentácia výrobkov v komunikačných médiách pre maloobchod; obchodné informácie a rady spotrebiteľom pri výbere tovarov a služieb; subdodávateľské služby (obchodné služby); písanie reklamných textov; zostavovanie štatistík; vyhľadávanie sponzorov; tvorba reklamných filmov; marketing; telemarketingové služby; poskytovanie obchodných alebo podnikateľských kontaktných informácií; optimalizácia internetových vyhľadávačov na podporu predaja; optimalizácia návštevnosti webových stránok; platené reklamné služby typu "klikni sem"; online poskytovanie obchodného priestoru pre nákupcov a predajcov tovarov a služieb; rozvíjanie reklamných nápadov; prenájom bilbordov; indexovanie webových stránok na obchodné alebo reklamné účely; písanie textov scenárov na reklamné účely; zostavovanie zoznamov informácií na obchodné alebo reklamné účely; výroba telešopingových programov; poradenstvo v oblasti komunikácie (vzťahy s verejnosťou); poradenstvo v oblasti komunikácie (reklama); online maloobchodné služby so sťahovateľnou nahratou hudbou alebo nahratými filmami; cielený marketing; vonkajšia reklama; marketing v rámci vydávania softvéru; služby v oblasti vzťahov s médiami; podnikové komunikačné služby; poskytovanie spotrebiteľských posudkov tovarov na obchodné alebo reklamné účely; poskytovanie spotrebiteľských ohodnotení tovarov na obchodné alebo reklamné účely; poskytovanie spotrebiteľských rebríčkov tovarov na obchodné alebo reklamné účely; určovanie modelov nákupného alebo spotrebného správania sa zákazníkov na obchodné alebo marketingové účely; obchodné poradenské služby v oblasti digitalizácie; organizovanie a vedenie obchodných podujatí; vytváranie identity značky pre tretie osoby (reklamné služby); reklama na výrobky prostredníctvom influencerov; marketing prostredníctvom influencerov; vyhľadávanie potenciálnych zákazníkov pre tretie osoby; vývoj marketingových koncepcií; maloobchodné služby so sťahovateľnými digitálnymi obrazovými súbormi overenými nezamentiteľnými tokenmi (NFT); poskytovanie online trhu pre kupujúcich a predajcov sťahovateľných digitálnych obrazových súborov overených nezameniteľnými tokenmi (NFT).

36 - Finančné, peňažné a bankové služby; platenie splátok; sprostredkovanie (maklérstvo); sprostredkovanie poistenia; bankovníctvo; zriaďovanie fondov; kapitálové investície; finančné záručné služby; zmenárenské služby; klíring (bezhotovostné zúčtovávanie vzájomných pohľadávok a záväzkov); úschovné služby, úschova v bezpečnostných schránkach; pôžičky (finančné úvery); faktoring; financovanie (služby); bankové hypotéky; služby sporiteľní; finančný lízing; finančný lízing (finančný prenájom s možnosťou kúpy); obchodovanie na burze s cennými papiermi; finančné poradenstvo; spracovanie platieb kreditnými kartami; spracovanie platieb debetnými kartami; finančné informácie; informácie o poistení; kurzové záznamy na burze; vydávanie kreditných kariet; bankové služby priamo k zákazníkom (homebanking); sprostredkovanie na burze cenných papierov; poskytovanie finančných informácií prostredníctvom webových stránok; investovanie do fondov; sprostredkovanie obchodu s akciami a obligáciami; finančné odhady a oceňovanie (poisťovníctvo, bankovníctvo, nehnuteľnosti); elektronický prevod kapitálu; finančné záruky; poskytovanie finančnej podpory (finančný patronát); bankové služby poskytované online vo virtuálnom prostredí; správa nárokov vznikajúcich zo záruky.

38 - Telekomunikačné služby; rozhlasové vysielanie; televízne vysielanie; telefonické služby; telefonická komunikácia; vysielanie káblovej televízie; komunikácia mobilnými telefónmi; komunikácia prostredníctvom počítačových terminálov; prenos správ a obrazových informácií prostredníctvom počítačov; prenos elektronickej pošty; informácie v oblasti telekomunikácií; prenos signálu prostredníctvom satelitu; elektronické zobrazovacie tabule (telekomunikačné služby); poskytovanie telekomunikačného pripojenia do svetovej počítačovej siete; služby vstupu do telekomunikačných sietí (smerovanie a pripájanie); telekonferenčné služby; poskytovanie užívateľského prístupu do svetovej počítačovej siete; prenájom prístupového času do svetových počítačových sietí; poskytovanie telekomunikačných kanálov na telenákupy; poskytovanie priestoru na diskusiu na internete; poskytovanie prístupu do databáz; hlasová odkazová služba; online posielanie pohľadníc; prenos digitálnych

súborov; bezdrôtové vysielanie; videokonferenčné služby; poskytovanie diskusných fór online; rádiová komunikácia; prenos videonahrávok na objednávku; prenos digitálnych nahrávok (podcastov); poskytovanie internetových diskusných miestností vo virtuálnom prostredí; poskytovanie online fór vo virtuálnom prostredí na pracovnú spoluprácu.
42 - Navrhovanie a vývoj počítačového hardvéru a softvéru; priemyselné analýzy, priemyselný výskum a priemyselné dizajnérstvo; navrhovanie obalov, obalové dizajnérstvo; počítačové programovanie; aktualizovanie počítačového softvéru; poradenstvo v oblasti návrhu a vývoja počítačového hardvéru; prenájom počítačového softvéru; údržba počítačového softvéru; analýzy počítačových systémov; návrh počítačových systémov; zhotovovanie kópií počítačových programov; prevod údajov alebo dokumentov z fyzických médií na elektronické médiá; tvorba a udržiavanie webových stránok pre tretie osoby; hosťovanie na webových stránkach; inštalácie počítačového softvéru; prevod (konverzia) počítačových programov alebo údajov (nie fyzický); poradenstvo v oblasti počítačových programov; prenájom webových serverov; ochrana počítačov proti počítačovým vírusom; poskytovanie internetových vyhľadávačov; poradenstvo pri tvorbe webových stránok; služby informačných technológií (IT podpora) (odstraňovanie softvérových porúch); prenájom počítačových serverov (serverhosting); uchovávanie elektronických údajov; poskytovanie informácií o počítačových technológiách a programovaní prostredníctvom webových stránok; poskytovanie virtuálnych počítačových systémov prostredníctvom cloud computingu; poradenstvo v oblasti telekomunikačných technológií; poradenstvo v oblasti počítačovej bezpečnosti; monitorovanie počítačových systémov na zisťovanie porúch; tvorba a navrhovanie zoznamov informácií z webových stránok pre tretie osoby (informačnotechnologické služby); poradenstvo v oblasti internetovej bezpečnosti; poradenstvo v oblasti ochrany údajov; kódovanie údajov; monitorovanie počítačových systémov na zistenie neoprávneného vstupu alebo zneužitia dát; elektronické monitorovanie osobných identifikačných údajov na zistenie krádeže identity prostredníctvom internetu; elektronické monitorovanie činnosti kreditných kariet na zistenie podvodov prostredníctvom internetu; vývoj softvéru na softvérové publikácie; poskytovanie počítačovej platformy prostredníctvom internetu (PaaS); vývoj počítačových platforiem; výskum v oblasti telekomunikačných technológií; autentifikácia používateľov technológiami pre transakcie elektronického obchodu; autentifikácia používateľov technológiami jednotného prihlasovania do viacerých online softvérových aplikácií súčasne; písanie počítačových kódov; poradenstvo v oblasti bezpečnosti telekomunikačných sietí; navrhovanie modelov na počítačové simulácie; digitálne forenzné vyšetrovanie v oblasti počítačovej kriminality; technologické poradenské služby v oblasti digitalizácie; poradenstvo v oblasti umelej inteligencie; výskum v oblasti umelej inteligencie; overovanie používateľov technológiou blockchain; počítačové programovanie na spracovanie dát; služby softvérového inžinierstva v oblasti spracovania údajov; navrhovanie log; blockchain ako služba (BaaS); virtuálne hostiteľské prostredia; online poskytovanie počítačového softvéru bez možnosti stiahnutia; online poskytovanie nesťahovateľného počítačového softvéru na generovanie nezameniteľných tokenov (NFT); počítačové programovanie inteligentných zmlúv na blockchaine; hostiteľské softvérové platformy na pracovnú spoluprácu založenú na virtuálnej realite.

(540)

(550) obrazová
(591) biela, sivá, čierna, fialová, tyrkysová, modrá, zelená, ružová
(731) Tatra banka, a.s., Hodžovo námestie 6785/3, Bratislava-Staré Mesto, SK;

---

(210) 1491-2024
(220) 31.5.2024
(511) 9, 35, 39, 42 NCL (12)
(511) 9 - Prístroje a zariadenia na nahrávanie, prenos, reprodukciu alebo spracovanie zvuku, obrazu alebo údajov; audiovizuálne vyučovacie prístroje; telekomunikačné vysielače; bezpečnostné zariadenia pre cestnú dopravu; audiovizuálne prijímače; zariadenia na spracovanie údajov; počítačové pamäte; počítače; nahraté počítačové programy; počítačový softvér (nahraté počítačové programy); počítačové rozhrania; čítacie zariadenia (zariadenia na spracovanie údajov); elektronické informačné tabule; sťahovateľné počítačové programy; bezdrôtové telefóny; zariadenia globálneho polohového systému (GPS); mobilné telefóny; elektronické interaktívne tabule; elektronické číslicové displeje; počítačové softvérové aplikácie (sťahovateľné); platformy počítačového softvéru, nahrané alebo na stiahnutie; elektronické diáre.

35 - Zbieranie údajov do počítačových databáz; zoraďovanie údajov v počítačových databázach; aktualizácia a údržba údajov v počítačových databázach; vyhľadávanie informácií v počítačových súboroch pre tretie osoby; zostavovanie zoznamov informácií na obchodné alebo reklamné účely; obchodný manažment, obchodná organizácia a obchodná administratíva; pomoc pri riadení obchodnej činnosti; poskytovanie obchodných alebo podnikateľských informácií; poradenstvo pri organizovaní a riadení obchodnej činnosti; pomoc pri riadení obchodných alebo priemyselných podnikov; odborné obchodné alebo podnikateľské poradenstvo; externé administratívne riadenie podnikov; spracovanie údajov (kancelárske práce); poradenstvo v oblasti komunikácie (vzťahy s verejnosťou); poradenstvo v oblasti komunikácie (reklama); reklama; rozširovanie reklamných materiálov; predvádzanie tovaru; obchodný alebo podnikateľský prieskum; online reklama na počítačovej komunikačnej sieti; subdodávateľské služby (obchodné služby); marketing; telemarketingové služby; optimalizácia internetových vyhľadávačov na podporu predaja; obchodný manažment pre poskytovateľov služieb na voľnej nohe; online poskytovanie obchodného priestoru pre nákupcov a predajcov tovarov a služieb; podnikové komunikačné služby; analýzy nákladov.
39 - Doprava; sprostredkovanie dopravy; sprostredkovanie nákladnej dopravy; informácie o možnostiach dopravy; poskytovanie informácií o cestovných trasách; služby vodičov; skladovanie tovarov (úschova); skladovanie; informácie o skladovaní; organizovanie turistickej dopravy; rezervácie dopravy; informácie o dopravnej premávke; logistické služby v doprave; zdieľanie automobilov; prenájom dopravných prostriedkov; doručovacie služby.
42 - Obnovovanie počítačových databáz; prenájom zariadení dátových centier; počítačové programovanie na spracovanie dát; navrhovanie a vývoj počítačového hardvéru a softvéru; priemyselné analýzy, priemyselný výskum a priemyselné dizajnérstvo; vedecké a technologické služby a s nimi súvisiaci výskum a projektovanie; tvorba počítačového softvéru; aktualizovanie počítačového softvéru; údržba počítačového softvéru; inštalácie počítačového softvéru; prenájom počítačového softvéru; požičiavanie počítačov; zhotovovanie kópií počítačových programov; počítačové programovanie; grafické dizajnérstvo; návrh počítačových systémov; technologický výskum; vedecký výskum; tvorba a udržiavanie webových stránok pre tretie osoby; hosťovanie na webových stránkach; vývoj softvéru na softvérové publikácie; vývoj počítačových platforiem; poradenstvo v oblasti počítačových programov; poradenstvo v oblasti ochrany údajov; služby informačných technológií (IT podpora) (odstraňovanie softvérových porúch); poradenstvo v oblasti počítačových technológií; poradenstvo v oblasti počítačovej bezpečnosti; navrhovanie počítačovej grafiky na videomapovanie; poradenstvo v oblasti telekomunikačných technológií; poradenstvo pri tvorbe webových stránok; poskytovanie softvéru prostredníctvom internetu (SaaS); poskytovanie počítačovej platformy prostredníctvom internetu (PaaS); online poskytovanie počítačového softvéru bez možnosti stiahnutia; poskytovanie informácií o počítačových technológiách a programovaní prostredníctvom webových stránok; poskytovanie virtuálnych počítačových systémov prostredníctvom cloud computingu; tvorba a navrhovanie zoznamov informácií z webových stránok pre tretie osoby (informačnotechnologické služby).

(540) RAALTRANS

(550) slovná

(731) Žilka Radek, Formánkova 517/25, Hradec Králové, Moravské Předměstí, CZ;

(740) Ing. Zuzana Girmanová - GIRMAN IP MANAGEMENT, Nitra, SK;

---

(210) 1492-2024

(220) 3.6.2024

(511) 9, 28, 35, 36, 38, 42 NCL (12)

(511) 9 - Nahraté nosiče záznamov, počítačový softvér, nenahraté nosiče digitálnych alebo analógových záznamov a pamäťové médiá; nahraté počítačové programy; počítačové operačné programy (nahraté); počítačový softvér (nahraté počítačové programy); spojovacie prvky (vybavenie zariadení na spracovanie údajov); počítačové rozhrania; mikroprocesory; monitorovacie počítačové programy; optické čítacie zariadenia; optické nosiče údajov; optické disky; procesory (centrálne procesorové jednotky); čítacie zariadenia (zariadenia na spracovanie údajov); skenery na spracovanie údajov; elektronické informačné tabule; elektronické publikácie (sťahovateľné); sťahovateľné počítačové programy; bankomaty; počítačové softvérové aplikácie (sťahovateľné); elektronické interaktívne tabule; platformy počítačového softvéru, nahrané alebo na stiahnutie; nahraté alebo sťahovateľné súbory údajov; sťahovateľné počítačové softvérové aplikácie na generovanie nezameniteľných tokenov (NFT).
28 - Hry, hračky; videohry; hračky; spoločenské hry; hry; bábky; bábiky; plyšové hračky; hracie karty; skladacie modely (hračky); hracie automaty (pačinko); hracie automaty; stieracie žreby na lotériové hry; hracie videoautomaty; vreckové hry s LCD displejom; arkádové hracie videoautomaty; hračkárske modely; figúrky (hračky); masky (hračky); roboti (hračky); zberateľské karty na hranie; herné konzoly; prenosné herné konzoly; antistresové hračky; zberateľské karty (kartové hry); kartové hry; bábiky s guľôčkovými kĺbmi (BJD).
35 - Reklama; reklamné plagátovanie; rozširovanie reklamných materiálov; cielené posielanie reklamných materiálov poštou; aktualizovanie reklamných materiálov; prieskum trhu; prenájom reklamných materiálov; vydávanie reklamných textov; rozhlasová reklama; televízna reklama; reklamné agentúry; marketingový prieskum; organizovanie obchodných alebo reklamných výstav; prieskum verejnej mienky;

prenájom reklamných plôch; podpora predaja pre tretie osoby; obchodný manažment výkonných umelcov; organizovanie obchodných veľtrhov; online reklama na počítačovej komunikačnej sieti; prenájom reklamného času v komunikačných médiách; služby porovnávania cien; prezentácia výrobkov v komunikačných médiách pre maloobchod; obchodné informácie a rady spotrebiteľom pri výbere tovarov a služieb; subdodávateľské služby (obchodné služby); písanie reklamných textov; zostavovanie štatistík; vyhľadávanie sponzorov; tvorba reklamných filmov; marketing; telemarketingové služby; poskytovanie obchodných alebo podnikateľských kontaktných informácií; optimalizácia internetových vyhľadávačov na podporu predaja; optimalizácia návštevnosti webových stránok; platené reklamné služby typu "klikni sem"; online poskytovanie obchodného priestoru pre nákupcov a predajcov tovarov a služieb; rozvíjanie reklamných nápadov; prenájom bilbordov; indexovanie webových stránok na obchodné alebo reklamné účely; písanie textov scenárov na reklamné účely; zostavovanie zoznamov informácií na obchodné alebo reklamné účely; výroba telešopingových programov; poradenstvo v oblasti komunikácie (vzťahy s verejnosťou); poradenstvo v oblasti komunikácie (reklama); online maloobchodné služby so sťahovateľnou nahratou hudbou alebo nahratými filmami; cielený marketing; vonkajšia reklama; marketing v rámci vydávania softvéru; služby v oblasti vzťahov s médiami; podnikové komunikačné služby; poskytovanie spotrebiteľských posudkov tovarov na obchodné alebo reklamné účely; poskytovanie spotrebiteľských ohodnotení tovarov na obchodné alebo reklamné účely; poskytovanie spotrebiteľských rebríčkov tovarov na obchodné alebo reklamné účely; určovanie modelov nákupného alebo spotrebného správania sa zákazníkov na obchodné alebo marketingové účely; obchodné poradenské služby v oblasti digitalizácie; organizovanie a vedenie obchodných podujatí; vytváranie identity značky pre tretie osoby (reklamné služby); reklama na výrobky prostredníctvom influencerov; marketing prostredníctvom influencerov; vyhľadávanie potenciálnych zákazníkov pre tretie osoby; vývoj marketingových koncepcií; maloobchodné služby so sťahovateľnými digitálnymi obrazovými súbormi overenými nezamentiteľnými tokenmi (NFT); poskytovanie online trhu pre kupujúcich a predajcov sťahovateľných digitálnych obrazových súborov overených nezameniteľnými tokenmi (NFT).

36 - Finančné, peňažné a bankové služby; platenie splátok; sprostredkovanie (maklérstvo); sprostredkovanie poistenia; bankovníctvo; zriaďovanie fondov; kapitálové investície; finančné záručné služby; zmenárenské služby; klíring (bezhotovostné zúčtovávanie vzájomných pohľadávok a záväzkov); úschovné služby, úschova v bezpečnostných schránkach; pôžičky (finančné úvery); faktoring; financovanie (služby); bankové hypotéky; služby sporiteľní; finančný lízing; finančný lízing (finančný prenájom s možnosťou kúpy); obchodovanie na burze s cennými papiermi; finančné poradenstvo; spracovanie platieb kreditnými kartami; spracovanie platieb debetnými kartami; finančné informácie; informácie o poistení; kurzové záznamy na burze; vydávanie kreditných kariet; bankové služby priamo k zákazníkom (homebanking); sprostredkovanie na burze cenných papierov; poskytovanie finančných informácií prostredníctvom webových stránok; investovanie do fondov; sprostredkovanie obchodu s akciami a obligáciami; finančné odhady a oceňovanie (poisťovníctvo, bankovníctvo, nehnuteľnosti); elektronický prevod kapitálu; finančné záruky; poskytovanie finančnej podpory (finančný patronát); bankové služby poskytované online vo virtuálnom prostredí; správa nárokov vznikajúcich zo záruky.

38 - Telekomunikačné služby; rozhlasové vysielanie; televízne vysielanie; telefonické služby; telefonická komunikácia; vysielanie káblovej televízie; komunikácia mobilnými telefónmi; komunikácia prostredníctvom počítačových terminálov; prenos správ a obrazových informácií prostredníctvom počítačov; prenos elektronickej pošty; informácie v oblasti telekomunikácií; prenos signálu prostredníctvom satelitu; elektronické zobrazovacie tabule (telekomunikačné služby); poskytovanie telekomunikačného pripojenia do svetovej počítačovej siete; služby vstupu do telekomunikačných sietí (smerovanie a pripájanie); telekonferenčné služby; poskytovanie užívateľského prístupu do svetovej počítačovej siete; prenájom prístupového času do svetových počítačových sietí; poskytovanie telekomunikačných kanálov na telenákupy; poskytovanie priestoru na diskusiu na internete; poskytovanie prístupu do databáz; hlasová odkazová služba; online posielanie pohľadníc; prenos digitálnych súborov; bezdrôtové vysielanie; videokonferenčné služby; poskytovanie diskusných fór online; rádiová komunikácia; prenos videonahrávok na objednávku; prenos digitálnych nahrávok (podcastov); poskytovanie internetových diskusných miestností vo virtuálnom prostredí; poskytovanie online fór vo virtuálnom prostredí na pracovnú spoluprácu.

42 - Navrhovanie a vývoj počítačového hardvéru a softvéru; priemyselné analýzy, priemyselný výskum a priemyselné dizajnérstvo; navrhovanie obalov, obalové dizajnérstvo; počítačové programovanie; aktualizovanie počítačového softvéru; poradenstvo v oblasti návrhu a vývoja počítačového hardvéru; prenájom počítačového softvéru; údržba počítačového softvéru; analýzy počítačových systémov; návrh počítačových systémov; zhotovovanie kópií počítačových programov; prevod údajov alebo dokumentov z fyzických médií na elektronické médiá; tvorba a udržiavanie webových stránok pre tretie osoby; hosťovanie na webových stránkach; inštalácie počítačového softvéru; prevod (konverzia) počítačových programov alebo údajov (nie fyzický); poradenstvo v oblasti počítačových programov; prenájom webových serverov; ochrana počítačov proti počítačovým vírusom; poskytovanie internetových

vyhľadávačov; poradenstvo pri tvorbe webových stránok; služby informačných technológií (IT podpora) (odstraňovanie softvérových porúch); prenájom počítačových serverov (serverhosting); uchovávanie elektronických údajov; poskytovanie informácií o počítačových technológiách a programovaní prostredníctvom webových stránok; poskytovanie virtuálnych počítačových systémov prostredníctvom cloud computingu; poradenstvo v oblasti telekomunikačných technológií; poradenstvo v oblasti počítačovej bezpečnosti; monitorovanie počítačových systémov na zisťovanie porúch; tvorba a navrhovanie zoznamov informácií z webových stránok pre tretie osoby (informačnotechnologické služby); poradenstvo v oblasti internetovej bezpečnosti; poradenstvo v oblasti ochrany údajov; kódovanie údajov; monitorovanie počítačových systémov na zistenie neoprávneného vstupu alebo zneužitia dát; elektronické monitorovanie osobných identifikačných údajov na zistenie krádeže identity prostredníctvom internetu; elektronické monitorovanie činnosti kreditných kariet na zistenie podvodov prostredníctvom internetu; vývoj softvéru na softvérové publikácie; poskytovanie počítačovej platformy prostredníctvom internetu (PaaS); vývoj počítačových platforiem; výskum v oblasti telekomunikačných technológií; autentifikácia používateľov technológiami pre transakcie elektronického obchodu; autentifikácia používateľov technológiami jednotného prihlasovania do viacerých online softvérových aplikácií súčasne; písanie počítačových kódov; poradenstvo v oblasti bezpečnosti telekomunikačných sietí; navrhovanie modelov na počítačové simulácie; digitálne forenzné vyšetrovanie v oblasti počítačovej kriminality; technologické poradenské služby v oblasti digitalizácie; poradenstvo v oblasti umelej inteligencie; výskum v oblasti umelej inteligencie; overovanie používateľov technológiou blockchain; počítačové programovanie na spracovanie dát; služby softvérového inžinierstva v oblasti spracovania údajov; navrhovanie log; blockchain ako služba (BaaS); virtuálne hostiteľské prostredia; online poskytovanie počítačového softvéru bez možnosti stiahnutia; online poskytovanie nesťahovateľného počítačového softvéru na generovanie nezameniteľných tokenov (NFT); počítačové programovanie inteligentných zmlúv na blockchaine; hostiteľské softvérové platformy na pracovnú spoluprácu založenú na virtuálnej realite.

(540) TABI

(550) slovná

(731) Tatra banka, a.s., Hodžovo námestie 6785/3, Bratislava-Staré Mesto, SK;

---

(210) 1495-2024

(220) 3.6.2024

(511) 9, 28, 35, 36, 38, 42 NCL (12)

(511) 9 - Nahraté nosiče záznamov, počítačový softvér, nenahraté nosiče digitálnych alebo analógových záznamov a pamäťové médiá; nahraté počítačové programy; počítačové operačné programy (nahraté); počítačový softvér (nahraté počítačové programy); spojovacie prvky (vybavenie zariadení na spracovanie údajov); počítačové rozhrania; mikroprocesory; monitorovacie počítačové programy; optické čítacie zariadenia; optické nosiče údajov; optické disky; procesory (centrálne procesorové jednotky); čítacie zariadenia (zariadenia na spracovanie údajov); skenery na spracovanie údajov; elektronické informačné tabule; elektronické publikácie (sťahovateľné); sťahovateľné počítačové programy; bankomaty; počítačové softvérové aplikácie (sťahovateľné); elektronické interaktívne tabule; platformy počítačového softvéru, nahrané alebo na stiahnutie; nahraté alebo sťahovateľné súbory údajov; sťahovateľné počítačové softvérové aplikácie na generovanie nezameniteľných tokenov (NFT).

28 - Hry, hračky; videohry; hračky; spoločenské hry; hry; bábky; bábiky; plyšové hračky; hracie karty; skladacie modely (hračky); hracie automaty (pačinko); hracie automaty; stieracie žreby na lotériové hry; hracie videoautomaty; vreckové hry s LCD displejom; arkádové hracie videoautomaty; hračkárske modely; figúrky (hračky); masky (hračky); roboti (hračky); zberateľské karty na hranie; herné konzoly; prenosné herné konzoly; antistresové hračky; zberateľské karty (kartové hry); kartové hry; bábiky s guľôčkovými kĺbmi (BJD).

35 - Reklama; reklamné plagátovanie; rozširovanie reklamných materiálov; cielené posielanie reklamných materiálov poštou; aktualizovanie reklamných materiálov; prieskum trhu; prenájom reklamných materiálov; vydávanie reklamných textov; rozhlasová reklama; televízna reklama; reklamné agentúry; marketingový prieskum; organizovanie obchodných alebo reklamných výstav; prieskum verejnej mienky; prenájom reklamných plôch; podpora predaja pre tretie osoby; obchodný manažment výkonných umelcov; organizovanie obchodných veľtrhov; online reklama na počítačovej komunikačnej sieti; prenájom reklamného času v komunikačných médiách; služby porovnávania cien; prezentácia výrobkov v komunikačných médiách pre maloobchod; obchodné informácie a rady spotrebiteľom pri výbere tovarov a služieb; subdodávateľské služby (obchodné služby); písanie reklamných textov; zostavovanie štatistík; vyhľadávanie sponzorov; tvorba reklamných filmov; marketing; telemarketingové služby; poskytovanie obchodných alebo podnikateľských kontaktných informácií; optimalizácia internetových vyhľadávačov na podporu predaja; optimalizácia návštevnosti webových stránok; platené reklamné služby typu "klikni sem"; online poskytovanie obchodného priestoru pre nákupcov a predajcov tovarov a služieb; rozvíjanie reklamných nápadov; prenájom bilbordov; indexovanie webových stránok na obchodné alebo reklamné účely; písanie textov scenárov na reklamné účely; zostavovanie zoznamov informácií na obchodné alebo reklamné účely; výroba telešopingových programov; poradenstvo v oblasti komunikácie (vzťahy s verejnosťou); poradenstvo v oblasti komunikácie (reklama); online maloobchodné služby

so sťahovateľnou nahratou hudbou alebo nahratými filmami; cielený marketing; vonkajšia reklama; marketing v rámci vydávania softvéru; služby v oblasti vzťahov s médiami; podnikové komunikačné služby; poskytovanie spotrebiteľských posudkov tovarov na obchodné alebo reklamné účely; poskytovanie spotrebiteľských ohodnotení tovarov na obchodné alebo reklamné účely; poskytovanie spotrebiteľských rebríčkov tovarov na obchodné alebo reklamné účely; určovanie modelov nákupného alebo spotrebného správania sa zákazníkov na obchodné alebo marketingové účely; obchodné poradenské služby v oblasti digitalizácie; organizovanie a vedenie obchodných podujatí; vytváranie identity značky pre tretie osoby (reklamné služby); reklama na výrobky prostredníctvom influencerov; marketing prostredníctvom influencerov; vyhľadávanie potenciálnych zákazníkov pre tretie osoby; vývoj marketingových koncepcií; maloobchodné služby so sťahovateľnými digitálnymi obrazovými súbormi overenými nezamentiteľnými tokenmi (NFT); poskytovanie online trhu pre kupujúcich a predajcov sťahovateľných digitálnych obrazových súborov overených nezameniteľnými tokenmi (NFT).

36 - Finančné, peňažné a bankové služby; platenie splátok; sprostredkovanie (maklérstvo); sprostredkovanie poistenia; bankovníctvo; zriaďovanie fondov; kapitálové investície; finančné záručné služby; zmenárenské služby; klíring (bezhotovostné zúčtovávanie vzájomných pohľadávok a záväzkov); úschovné služby, úschova v bezpečnostných schránkach; pôžičky (finančné úvery); faktoring; financovanie (služby); bankové hypotéky; služby sporiteľní; finančný lízing; finančný lízing (finančný prenájom s možnosťou kúpy); obchodovanie na burze s cennými papiermi; finančné poradenstvo; spracovanie platieb kreditnými kartami; spracovanie platieb debetnými kartami; finančné informácie; informácie o poistení; kurzové záznamy na burze; vydávanie kreditných kariet; bankové služby priamo k zákazníkom (homebanking); sprostredkovanie na burze cenných papierov; poskytovanie finančných informácií prostredníctvom webových stránok; investovanie do fondov; sprostredkovanie obchodu s akciami a obligáciami; finančné odhady a oceňovanie (poisťovníctvo, bankovníctvo, nehnuteľnosti); elektronický prevod kapitálu; finančné záruky; poskytovanie finančnej podpory (finančný patronát); bankové služby poskytované online vo virtuálnom prostredí; správa nárokov vznikajúcich zo záruky.

38 - Telekomunikačné služby; rozhlasové vysielanie; televízne vysielanie; telefonické služby; telefonická komunikácia; vysielanie káblovej televízie; komunikácia mobilnými telefónmi; komunikácia prostredníctvom počítačových terminálov; prenos správ a obrazových informácií prostredníctvom počítačov; prenos elektronickej pošty; informácie v oblasti telekomunikácií; prenos signálu prostredníctvom satelitu; elektronické zobrazovacie tabule (telekomunikačné služby); poskytovanie telekomunikačného pripojenia do svetovej počítačovej siete; služby vstupu do telekomunikačných sietí (smerovanie a pripájanie); telekonferenčné služby; poskytovanie užívateľského prístupu do svetovej počítačovej siete; prenájom prístupového času do svetových počítačových sietí; poskytovanie telekomunikačných kanálov na telenákupy; poskytovanie priestoru na diskusiu na internete; poskytovanie prístupu do databáz; hlasová odkazová služba; online posielanie pohľadníc; prenos digitálnych súborov; bezdrôtové vysielanie; videokonferenčné služby; poskytovanie diskusných fór online; rádiová komunikácia; prenos videonahrávok na objednávku; prenos digitálnych nahrávok (podcastov); poskytovanie internetových diskusných miestností vo virtuálnom prostredí; poskytovanie online fór vo virtuálnom prostredí na pracovnú spoluprácu.

42 - Navrhovanie a vývoj počítačového hardvéru a softvéru; priemyselné analýzy, priemyselný výskum a priemyselné dizajnérstvo; navrhovanie obalov, obalové dizajnérstvo; počítačové programovanie; aktualizovanie počítačového softvéru; poradenstvo v oblasti návrhu a vývoja počítačového hardvéru; prenájom počítačového softvéru; údržba počítačového softvéru; analýzy počítačových systémov; návrh počítačových systémov; zhotovovanie kópií počítačových programov; prevod údajov alebo dokumentov z fyzických médií na elektronické médiá; tvorba a udržiavanie webových stránok pre tretie osoby; hosťovanie na webových stránkach; inštalácie počítačového softvéru; prevod (konverzia) počítačových programov alebo údajov (nie fyzický); poradenstvo v oblasti počítačových programov; prenájom webových serverov; ochrana počítačov proti počítačovým vírusom; poskytovanie internetových vyhľadávačov; poradenstvo pri tvorbe webových stránok; služby informačných technológií (IT podpora) (odstraňovanie softvérových porúch); prenájom počítačových serverov (serverhosting); uchovávanie elektronických údajov; poskytovanie informácií o počítačových technológiách a programovaní prostredníctvom webových stránok; poskytovanie virtuálnych počítačových systémov prostredníctvom cloud computingu; poradenstvo v oblasti telekomunikačných technológií; poradenstvo v oblasti počítačovej bezpečnosti; monitorovanie počítačových systémov na zisťovanie porúch; tvorba a navrhovanie zoznamov informácií z webových stránok pre tretie osoby (informačnotechnologické služby); poradenstvo v oblasti internetovej bezpečnosti; poradenstvo v oblasti ochrany údajov; kódovanie údajov; monitorovanie počítačových systémov na zistenie neoprávneného vstupu alebo zneužitia dát; elektronické monitorovanie osobných identifikačných údajov na zistenie krádeže identity prostredníctvom internetu; elektronické monitorovanie činnosti kreditných kariet na zistenie podvodov prostredníctvom internetu; vývoj softvéru na softvérové publikácie; poskytovanie počítačovej platformy prostredníctvom internetu (PaaS); vývoj počítačových platforiem;

výskum v oblasti telekomunikačných technológií; autentifikácia používateľov technológiami pre transakcie elektronického obchodu; autentifikácia používateľov technológiami jednotného prihlasovania do viacerých online softvérových aplikácií súčasne; písanie počítačových kódov; poradenstvo v oblasti bezpečnosti telekomunikačných sietí; navrhovanie modelov na počítačové simulácie; digitálne forenzné vyšetrovanie v oblasti počítačovej kriminality; technologické poradenské služby v oblasti digitalizácie; poradenstvo v oblasti umelej inteligencie; výskum v oblasti umelej inteligencie; overovanie používateľov technológiou blockchain; počítačové programovanie na spracovanie dát; služby softvérového inžinierstva v oblasti spracovania údajov; navrhovanie log; blockchain ako služba (BaaS); virtuálne hostiteľské prostredia; online poskytovanie počítačového softvéru bez možnosti stiahnutia; online poskytovanie nesťahovateľného počítačového softvéru na generovanie nezameniteľných tokenov (NFT); počítačové programovanie inteligentných zmlúv na blockchaine; hostiteľské softvérové platformy na pracovnú spoluprácu založenú na virtuálnej realite.

(540)

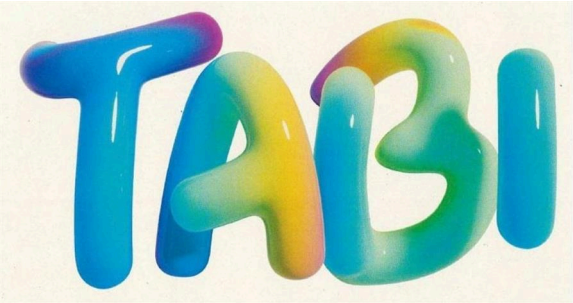

(550) obrazová
(591) fialová, modrá, tyrkysová, žltá, oranžová, červená, zelená
(731) Tatra banka, a.s., Hodžovo námestie 6785/3, Bratislava-Staré Mesto, SK;

---

(210) 1497-2024
(220) 3.6.2024
(511) 9, 28, 35, 36, 38, 42 NCL (12)
(511) 9 - Nahraté nosiče záznamov, počítačový softvér, nenahraté nosiče digitálnych alebo analógových záznamov a pamäťové médiá; nahraté počítačové programy; počítačové operačné programy (nahraté); počítačový softvér (nahraté počítačové programy); spojovacie prvky (vybavenie zariadení na spracovanie údajov); počítačové rozhrania; mikroprocesory; monitorovacie počítačové programy; optické čítacie zariadenia; optické nosiče údajov; optické disky; procesory (centrálne procesorové jednotky); čítacie zariadenia (zariadenia na spracovanie údajov); skenery na spracovanie údajov; elektronické informačné tabule; elektronické publikácie (sťahovateľné); sťahovateľné počítačové programy; bankomaty; počítačové softvérové aplikácie (sťahovateľné); elektronické interaktívne tabule; platformy počítačového softvéru, nahrané alebo na stiahnutie; nahraté alebo sťahovateľné súbory údajov; sťahovateľné počítačové softvérové aplikácie na generovanie nezameniteľných tokenov (NFT).
28 - Hry, hračky; videohry; hračky; spoločenské hry; hry; bábky; bábiky; plyšové hračky; hracie karty; skladacie modely (hračky); hracie automaty (pačinko); hracie automaty; stieracie žreby na lotériové hry; hracie videoautomaty; vreckové hry s LCD displejom; arkádové hracie videoautomaty; hračkárske modely; figúrky (hračky); masky (hračky); roboti (hračky); zberateľské karty na hranie; herné konzoly; prenosné herné konzoly; antistresové hračky; zberateľské karty (kartové hry); kartové hry; bábiky s guľôčkovými kĺbmi (BJD).
35 - Reklama; reklamné plagátovanie; rozširovanie reklamných materiálov; cielené posielanie reklamných materiálov poštou; aktualizovanie reklamných materiálov; prieskum trhu; prenájom reklamných materiálov; vydávanie reklamných textov; rozhlasová reklama; televízna reklama; reklamné agentúry; marketingový prieskum; organizovanie obchodných alebo reklamných výstav; prieskum verejnej mienky; prenájom reklamných plôch; podpora predaja pre tretie osoby; obchodný manažment výkonných umelcov; organizovanie obchodných veľtrhov; online reklama na počítačovej komunikačnej sieti; prenájom reklamného času v komunikačných médiách; služby porovnávania cien; prezentácia výrobkov v komunikačných médiách pre maloobchod; obchodné informácie a rady spotrebiteľom pri výbere tovarov a služieb; subdodávateľské služby (obchodné služby); písanie reklamných textov; zostavovanie štatistík; vyhľadávanie sponzorov; tvorba reklamných filmov; marketing; telemarketingové služby; poskytovanie obchodných alebo podnikateľských kontaktných informácií; optimalizácia internetových vyhľadávačov na podporu predaja; optimalizácia návštevnosti webových stránok; platené reklamné služby typu "klikni sem"; online poskytovanie obchodného priestoru pre nákupcov a predajcov tovarov a služieb; rozvíjanie reklamných nápadov; prenájom bilbordov; indexovanie webových stránok na obchodné alebo reklamné účely; písanie textov scenárov na reklamné účely; zostavovanie zoznamov informácií na obchodné alebo reklamné účely; výroba telešopingových programov; poradenstvo v oblasti komunikácie (vzťahy s verejnosťou); poradenstvo v oblasti komunikácie (reklama); online maloobchodné služby so sťahovateľnou nahratou hudbou alebo nahratými filmami; cielený marketing; vonkajšia reklama; marketing v rámci vydávania softvéru; služby v oblasti vzťahov s médiami; podnikové komunikačné služby; poskytovanie spotrebiteľských posudkov tovarov na obchodné alebo reklamné účely; poskytovanie spotrebiteľských ohodnotení tovarov na obchodné alebo reklamné účely; poskytovanie spotrebiteľských rebríčkov tovarov na obchodné alebo reklamné účely; určovanie modelov nákupného alebo spotrebného správania sa zákazníkov na obchodné alebo marketingové účely; obchodné poradenské služby

v oblasti digitalizácie; organizovanie a vedenie obchodných podujatí; vytváranie identity značky pre tretie osoby (reklamné služby); reklama na výrobky prostredníctvom influencerov; marketing prostredníctvom influencerov; vyhľadávanie potenciálnych zákazníkov pre tretie osoby; vývoj marketingových koncepcií; maloobchodné služby so sťahovateľnými digitálnymi obrazovými súbormi overenými nezamentiteľnými tokenmi (NFT); poskytovanie online trhu pre kupujúcich a predajcov sťahovateľných digitálnych obrazových súborov overených nezameniteľnými tokenmi (NFT).

36 - Finančné, peňažné a bankové služby; platenie splátok; sprostredkovanie (maklérstvo); sprostredkovanie poistenia; bankovníctvo; zriaďovanie fondov; kapitálové investície; finančné záručné služby; zmenárenské služby; klíring (bezhotovostné zúčtovávanie vzájomných pohľadávok a záväzkov); úschovné služby, úschova v bezpečnostných schránkach; pôžičky (finančné úvery); faktoring; financovanie (služby); bankové hypotéky; služby sporiteľní; finančný lízing; finančný lízing (finančný prenájom s možnosťou kúpy); obchodovanie na burze s cennými papiermi; finančné poradenstvo; spracovanie platieb kreditnými kartami; spracovanie platieb debetnými kartami; finančné informácie; informácie o poistení; kurzové záznamy na burze; vydávanie kreditných kariet; bankové služby priamo k zákazníkom (homebanking); sprostredkovanie na burze cenných papierov; poskytovanie finančných informácií prostredníctvom webových stránok; investovanie do fondov; sprostredkovanie obchodu s akciami a obligáciami; finančné odhady a oceňovanie (poisťovníctvo, bankovníctvo, nehnuteľnosti); elektronický prevod kapitálu; finančné záruky; poskytovanie finančnej podpory (finančný patronát); bankové služby poskytované online vo virtuálnom prostredí; správa nárokov vznikajúcich zo záruky.

38 - Telekomunikačné služby; rozhlasové vysielanie; televízne vysielanie; telefonické služby; telefonická komunikácia; vysielanie káblovej televízie; komunikácia mobilnými telefónmi; komunikácia prostredníctvom počítačových terminálov; prenos správ a obrazových informácií prostredníctvom počítačov; prenos elektronickej pošty; informácie v oblasti telekomunikácií; prenos signálu prostredníctvom satelitu; elektronické zobrazovacie tabule (telekomunikačné služby); poskytovanie telekomunikačného pripojenia do svetovej počítačovej siete; služby vstupu do telekomunikačných sietí (smerovanie a pripájanie); telekonferenčné služby; poskytovanie užívateľského prístupu do svetovej počítačovej siete; prenájom prístupového času do svetových počítačových sietí; poskytovanie telekomunikačných kanálov na telenákupy; poskytovanie priestoru na diskusiu na internete; poskytovanie prístupu do databáz; hlasová odkazová služba; online posielanie pohľadníc; prenos digitálnych súborov; bezdrôtové vysielanie; videokonferenčné služby; poskytovanie diskusných fór online; rádiová komunikácia; prenos videonahrávok na objednávku; prenos digitálnych nahrávok (podcastov); poskytovanie internetových diskusných miestností vo virtuálnom prostredí; poskytovanie online fór vo virtuálnom prostredí na pracovnú spoluprácu.

42 - Navrhovanie a vývoj počítačového hardvéru a softvéru; priemyselné analýzy, priemyselný výskum a priemyselné dizajnérstvo; navrhovanie obalov, obalové dizajnérstvo; počítačové programovanie; aktualizovanie počítačového softvéru; poradenstvo v oblasti návrhu a vývoja počítačového hardvéru; prenájom počítačového softvéru; údržba počítačového softvéru; analýzy počítačových systémov; návrh počítačových systémov; zhotovovanie kópií počítačových programov; prevod údajov alebo dokumentov z fyzických médií na elektronické médiá; tvorba a udržiavanie webových stránok pre tretie osoby; hosťovanie na webových stránkach; inštalácie počítačového softvéru; prevod (konverzia) počítačových programov alebo údajov (nie fyzický); poradenstvo v oblasti počítačových programov; prenájom webových serverov; ochrana počítačov proti počítačovým vírusom; poskytovanie internetových vyhľadávačov; poradenstvo pri tvorbe webových stránok; služby informačných technológií (IT podpora) (odstraňovanie softvérových porúch); prenájom počítačových serverov (serverhosting); uchovávanie elektronických údajov; poskytovanie informácií o počítačových technológiách a programovaní prostredníctvom webových stránok; poskytovanie virtuálnych počítačových systémov prostredníctvom cloud computingu; poradenstvo v oblasti telekomunikačných technológií; poradenstvo v oblasti počítačovej bezpečnosti; monitorovanie počítačových systémov na zisťovanie porúch; tvorba a navrhovanie zoznamov informácií z webových stránok pre tretie osoby (informačnotechnologické služby); poradenstvo v oblasti internetovej bezpečnosti; poradenstvo v oblasti ochrany údajov; kódovanie údajov; monitorovanie počítačových systémov na zistenie neoprávneného vstupu alebo zneužitia dát; elektronické monitorovanie osobných identifikačných údajov na zistenie krádeže identity prostredníctvom internetu; elektronické monitorovanie činnosti kreditných kariet na zistenie podvodov prostredníctvom internetu; vývoj softvéru na softvérové publikácie; poskytovanie počítačovej platformy prostredníctvom internetu (PaaS); vývoj počítačových platforiem; výskum v oblasti telekomunikačných technológií; autentifikácia používateľov technológiami pre transakcie elektronického obchodu; autentifikácia používateľov technológiami jednotného prihlasovania do viacerých online softvérových aplikácií súčasne; písanie počítačových kódov; poradenstvo v oblasti bezpečnosti telekomunikačných sietí; navrhovanie modelov na počítačové simulácie; digitálne forenzné vyšetrovanie v oblasti počítačovej kriminality; technologické poradenské služby v oblasti digitalizácie; poradenstvo v oblasti umelej inteligencie; výskum v oblasti umelej inteligencie; overovanie

používateľov technológiou blockchain; počítačové programovanie na spracovanie dát; služby softvérového inžinierstva v oblasti spracovania údajov; navrhovanie log; blockchain ako služba (BaaS); virtuálne hostiteľské prostredia; online poskytovanie počítačového softvéru bez možnosti stiahnutia; online poskytovanie nesťahovateľného počítačového softvéru na generovanie nezameniteľných tokenov (NFT); počítačové programovanie inteligentných zmlúv na blockchaine; hostiteľské softvérové platformy na pracovnú spoluprácu založenú na virtuálnej realite.

(540)

(550) obrazová
(591) modrá, telová, ružová
(731) Tatra banka, a.s., Hodžovo námestie 6785/3, Bratislava-Staré Mesto, SK;

---

(210) 1498-2024
(220) 3.6.2024
(511) 9, 28, 35, 36, 38, 42 NCL (12)
(511) 9 - Nahraté nosiče záznamov, počítačový softvér, nenahraté nosiče digitálnych alebo analógových záznamov a pamäťové médiá; nahraté počítačové programy; počítačové operačné programy (nahraté); počítačový softvér (nahraté počítačové programy); spojovacie prvky (vybavenie zariadení na spracovanie údajov); počítačové rozhrania; mikroprocesory; monitorovacie počítačové programy; optické čítacie zariadenia; optické nosiče údajov; optické disky; procesory (centrálne procesorové jednotky); čítacie zariadenia (zariadenia na spracovanie údajov); skenery na spracovanie údajov; elektronické informačné tabule; elektronické publikácie (sťahovateľné); sťahovateľné počítačové programy; bankomaty; počítačové softvérové aplikácie (sťahovateľné); elektronické interaktívne tabule; platformy počítačového softvéru, nahrané alebo na stiahnutie; nahraté alebo sťahovateľné súbory údajov; sťahovateľné počítačové softvérové aplikácie na generovanie nezameniteľných tokenov (NFT).
28 - Hry, hračky; videohry; hračky; spoločenské hry; hry; bábky; bábiky; plyšové hračky; hracie karty; skladacie modely (hračky); hracie automaty (pačinko); hracie automaty; stieracie žreby na lotériové hry; hracie videoautomaty; vreckové hry s LCD displejom; arkádové hracie videoautomaty; hračkárske modely; figúrky (hračky); masky (hračky); roboti (hračky); zberateľské karty na hranie; herné konzoly; prenosné herné konzoly; antistresové hračky; zberateľské karty (kartové hry); kartové hry; bábiky s guľôčkovými kĺbmi (BJD).
35 - Reklama; reklamné plagátovanie; rozširovanie reklamných materiálov; cielené posielanie reklamných materiálov poštou; aktualizovanie reklamných materiálov; prieskum trhu; prenájom reklamných materiálov; vydávanie reklamných textov; rozhlasová reklama; televízna reklama; reklamné agentúry; marketingový prieskum; organizovanie obchodných alebo reklamných výstav; prieskum verejnej mienky; prenájom reklamných plôch; podpora predaja pre tretie osoby; obchodný manažment výkonných umelcov; organizovanie obchodných veľtrhov; online reklama na počítačovej komunikačnej sieti; prenájom reklamného času v komunikačných médiách; služby porovnávania cien; prezentácia výrobkov v komunikačných médiách pre maloobchod; obchodné informácie a rady spotrebiteľom pri výbere tovarov a služieb; subdodávateľské služby (obchodné služby); písanie reklamných textov; zostavovanie štatistík; vyhľadávanie sponzorov; tvorba reklamných filmov; marketing; telemarketingové služby; poskytovanie obchodných alebo podnikateľských kontaktných informácií; optimalizácia internetových vyhľadávačov na podporu predaja; optimalizácia návštevnosti webových stránok; platené reklamné služby typu "klikni sem"; online poskytovanie obchodného priestoru pre nákupcov a predajcov tovarov a služieb; rozvíjanie reklamných nápadov; prenájom bilbordov; indexovanie webových stránok na obchodné alebo reklamné účely; písanie textov scenárov na reklamné účely; zostavovanie zoznamov informácií na obchodné alebo reklamné účely; výroba telešopingových programov; poradenstvo v oblasti komunikácie (vzťahy s verejnosťou); poradenstvo v oblasti komunikácie (reklama); online maloobchodné služby so sťahovateľnou nahratou hudbou alebo nahratými filmami; cielený marketing; vonkajšia reklama; marketing v rámci vydávania softvéru; služby v oblasti vzťahov s médiami; podnikové komunikačné služby; poskytovanie spotrebiteľských posudkov tovarov na obchodné alebo reklamné účely; poskytovanie spotrebiteľských ohodnotení tovarov na obchodné alebo reklamné účely; poskytovanie spotrebiteľských rebríčkov tovarov na obchodné alebo reklamné účely; určovanie modelov nákupného alebo spotrebného správania sa zákazníkov na obchodné alebo marketingové účely; obchodné poradenské služby v oblasti digitalizácie; organizovanie a vedenie obchodných podujatí; vytváranie identity značky pre tretie osoby (reklamné služby); reklama na výrobky prostredníctvom influencerov; marketing

prostredníctvom influencerov; vyhľadávanie potenciálnych zákazníkov pre tretie osoby; vývoj marketingových koncepcií; maloobchodné služby so sťahovateľnými digitálnymi obrazovými súbormi overenými nezamentiteľnými tokenmi (NFT); poskytovanie online trhu pre kupujúcich a predajcov sťahovateľných digitálnych obrazových súborov overených nezameniteľnými tokenmi (NFT).

36 - Finančné, peňažné a bankové služby; platenie splátok; sprostredkovanie (maklérstvo); sprostredkovanie poistenia; bankovníctvo; zriaďovanie fondov; kapitálové investície; finančné záručné služby; zmenárenské služby; klíring (bezhotovostné zúčtovávanie vzájomných pohľadávok a záväzkov); úschovné služby, úschova v bezpečnostných schránkach; pôžičky (finančné úvery); faktoring; financovanie (služby); bankové hypotéky; služby sporiteľní; finančný lízing; finančný lízing (finančný prenájom s možnosťou kúpy); obchodovanie na burze s cennými papiermi; finančné poradenstvo; spracovanie platieb kreditnými kartami; spracovanie platieb debetnými kartami; finančné informácie; informácie o poistení; kurzové záznamy na burze; vydávanie kreditných kariet; bankové služby priamo k zákazníkom (homebanking); sprostredkovanie na burze cenných papierov; poskytovanie finančných informácií prostredníctvom webových stránok; investovanie do fondov; sprostredkovanie obchodu s akciami a obligáciami; finančné odhady a oceňovanie (poisťovníctvo, bankovníctvo, nehnuteľnosti); elektronický prevod kapitálu; finančné záruky; poskytovanie finančnej podpory (finančný patronát); bankové služby poskytované online vo virtuálnom prostredí; správa nárokov vznikajúcich zo záruky.

38 - Telekomunikačné služby; rozhlasové vysielanie; televízne vysielanie; telefonické služby; telefonická komunikácia; vysielanie káblovej televízie; komunikácia mobilnými telefónmi; komunikácia prostredníctvom počítačových terminálov; prenos správ a obrazových informácií prostredníctvom počítačov; prenos elektronickej pošty; informácie v oblasti telekomunikácií; prenos signálu prostredníctvom satelitu; elektronické zobrazovacie tabule (telekomunikačné služby); poskytovanie telekomunikačného pripojenia do svetovej počítačovej siete; služby vstupu do telekomunikačných sietí (smerovanie a pripájanie); telekonferenčné služby; poskytovanie užívateľského prístupu do svetovej počítačovej siete; prenájom prístupového času do svetových počítačových sietí; poskytovanie telekomunikačných kanálov na telenákupy; poskytovanie priestoru na diskusiu na internete; poskytovanie prístupu do databáz; hlasová odkazová služba; online posielanie pohľadníc; prenos digitálnych súborov; bezdrôtové vysielanie; videokonferenčné služby; poskytovanie diskusných fór online; rádiová komunikácia; prenos videonahrávok na objednávku; prenos digitálnych nahrávok (podcastov); poskytovanie internetových diskusných miestností vo virtuálnom prostredí; poskytovanie online fór vo virtuálnom prostredí na pracovnú spoluprácu.

42 - Navrhovanie a vývoj počítačového hardvéru a softvéru; priemyselné analýzy, priemyselný výskum a priemyselné dizajnérstvo; navrhovanie obalov, obalové dizajnérstvo; počítačové programovanie; aktualizovanie počítačového softvéru; poradenstvo v oblasti návrhu a vývoja počítačového hardvéru; prenájom počítačového softvéru; údržba počítačového softvéru; analýzy počítačových systémov; návrh počítačových systémov; zhotovovanie kópií počítačových programov; prevod údajov alebo dokumentov z fyzických médií na elektronické médiá; tvorba a udržiavanie webových stránok pre tretie osoby; hosťovanie na webových stránkach; inštalácie počítačového softvéru; prevod (konverzia) počítačových programov alebo údajov (nie fyzický); poradenstvo v oblasti počítačových programov; prenájom webových serverov; ochrana počítačov proti počítačovým vírusom; poskytovanie internetových vyhľadávačov; poradenstvo pri tvorbe webových stránok; služby informačných technológií (IT podpora) (odstraňovanie softvérových porúch); prenájom počítačových serverov (serverhosting); uchovávanie elektronických údajov; poskytovanie informácií o počítačových technológiách a programovaní prostredníctvom webových stránok; poskytovanie virtuálnych počítačových systémov prostredníctvom cloud computingu; poradenstvo v oblasti telekomunikačných technológií; poradenstvo v oblasti počítačovej bezpečnosti; monitorovanie počítačových systémov na zisťovanie porúch; tvorba a navrhovanie zoznamov informácií z webových stránok pre tretie osoby (informačnotechnologické služby); poradenstvo v oblasti internetovej bezpečnosti; poradenstvo v oblasti ochrany údajov; kódovanie údajov; monitorovanie počítačových systémov na zistenie neoprávneného vstupu alebo zneužitia dát; elektronické monitorovanie osobných identifikačných údajov na zistenie krádeže identity prostredníctvom internetu; elektronické monitorovanie činnosti kreditných kariet na zistenie podvodov prostredníctvom internetu; vývoj softvéru na softvérové publikácie; poskytovanie počítačovej platformy prostredníctvom internetu (PaaS); vývoj počítačových platforiem; výskum v oblasti telekomunikačných technológií; autentifikácia používateľov technológiami pre transakcie elektronického obchodu; autentifikácia používateľov technológiami jednotného prihlasovania do viacerých online softvérových aplikácií súčasne; písanie počítačových kódov; poradenstvo v oblasti bezpečnosti telekomunikačných sietí; navrhovanie modelov na počítačové simulácie; digitálne forenzné vyšetrovanie v oblasti počítačovej kriminality; technologické poradenské služby v oblasti digitalizácie; poradenstvo v oblasti umelej inteligencie; výskum v oblasti umelej inteligencie; overovanie používateľov technológiou blockchain; počítačové programovanie na spracovanie dát; služby softvérového inžinierstva v oblasti spracovania údajov;

navrhovanie log; blockchain ako služba (BaaS); virtuálne hostiteľské prostredia; online poskytovanie počítačového softvéru bez možnosti stiahnutia; online poskytovanie nesťahovateľného počítačového softvéru na generovanie nezameniteľných tokenov (NFT); počítačové programovanie inteligentných zmlúv na blockchaine; hostiteľské softvérové platformy na pracovnú spoluprácu založenú na virtuálnej realite.

(540)

(550) obrazová
(591) modrá, telová, zelená, biela, čierna
(731) Tatra banka, a.s., Hodžovo námestie 6785/3, Bratislava-Staré Mesto, SK;

---

(210) 1500-2024
(220) 31.5.2024
(511) 9, 38, 42 NCL (12)
(511) 9 - Zariadenia na spracovanie údajov; nahraté počítačové programy; počítačové operačné programy (nahraté); počítačový softvér (nahraté počítačové programy); elektronické publikácie (sťahovateľné); sťahovateľné počítačové programy; počítačové softvérové aplikácie (sťahovateľné).
38 - Komunikácia prostredníctvom počítačových terminálov; prenos správ a obrazových informácií prostredníctvom počítačov; prenos elektronickej pošty.
42 - Prevod údajov alebo dokumentov z fyzických médií na elektronické médiá; prevod (konverzia) počítačových programov alebo údajov (nie fyzický); zálohovanie údajov mimo pracoviska; uchovávanie elektronických údajov; poskytovanie počítačovej platformy prostredníctvom internetu (PaaS); autentifikácia používateľov technológiami pre transakcie elektronického obchodu; online poskytovanie počítačového softvéru bez možnosti stiahnutia.
(540) Disig Enterprise Signer
(550) slovná
(731) Disig, a.s., Záhradnícka 151, Bratislava, SK;
(740) LS Legal, s.r.o., Košice-Juh, SK;

---

(210) 1501-2024
(220) 31.5.2024
(511) 9, 38, 42 NCL (12)
(511) 9 - Zariadenia na spracovanie údajov; nahraté počítačové programy; počítačové operačné programy (nahraté); počítačový softvér (nahraté počítačové programy); elektronické publikácie (sťahovateľné); sťahovateľné počítačové programy; počítačové softvérové aplikácie (sťahovateľné).
38 - Komunikácia prostredníctvom počítačových terminálov; prenos správ a obrazových informácií prostredníctvom počítačov; prenos elektronickej pošty.
42 - Poskytovanie certifikačných služieb - elektronický podpis; prevod údajov alebo dokumentov z fyzických médií na elektronické médiá; prevod (konverzia) počítačových programov alebo údajov (nie fyzický); zálohovanie údajov mimo pracoviska; uchovávanie elektronických údajov; poskytovanie počítačovej platformy prostredníctvom internetu (PaaS); autentifikácia používateľov technológiami pre transakcie elektronického obchodu; online poskytovanie počítačového softvéru bez možnosti stiahnutia.
(540) SWACA
(550) slovná
(731) Disig, a.s., Záhradnícka 151, Bratislava, SK;
(740) LS Legal, s.r.o., Košice-Juh, SK;

---

(210) 1502-2024
(220) 3.6.2024
(511) 9, 28, 35, 36, 38, 42 NCL (12)
(511) 9 - Nahraté nosiče záznamov, počítačový softvér, nenahraté nosiče digitálnych alebo analógových záznamov a pamäťové médiá; nahraté počítačové programy; počítačové operačné programy (nahraté); počítačový softvér (nahraté počítačové programy); spojovacie prvky (vybavenie zariadení na spracovanie údajov); počítačové rozhrania; mikroprocesory; monitorovacie počítačové programy; optické čítacie zariadenia; optické nosiče údajov; optické disky; procesory (centrálne procesorové jednotky); čítacie zariadenia (zariadenia na spracovanie údajov); skenery na spracovanie údajov; elektronické informačné tabule; elektronické publikácie (sťahovateľné); sťahovateľné počítačové programy; bankomaty; počítačové softvérové aplikácie (sťahovateľné); elektronické interaktívne tabule; platformy počítačového softvéru, nahrané alebo na stiahnutie; nahraté alebo sťahovateľné súbory údajov; sťahovateľné počítačové softvérové aplikácie na generovanie nezameniteľných tokenov (NFT).
28 - Hry, hračky; videohry; hračky; spoločenské hry; hry; bábky; bábiky; plyšové hračky; hracie karty; skladacie modely (hračky); hracie automaty (pačinko); hracie automaty; stieracie žreby na lotériové hry; hracie videoautomaty; vreckové hry s LCD displejom;

arkádové hracie videoautomaty; hračkárske modely; figúrky (hračky); masky (hračky); roboti (hračky); zberateľské karty na hranie; herné konzoly; prenosné herné konzoly; antistresové hračky; zberateľské karty (kartové hry); kartové hry; bábiky s guľôčkovými kĺbmi (BJD).

35 - Reklama; reklamné plagátovanie; rozširovanie reklamných materiálov; cielené posielanie reklamných materiálov poštou; aktualizovanie reklamných materiálov; prieskum trhu; prenájom reklamných materiálov; vydávanie reklamných textov; rozhlasová reklama; televízna reklama; reklamné agentúry; marketingový prieskum; organizovanie obchodných alebo reklamných výstav; prieskum verejnej mienky; prenájom reklamných plôch; podpora predaja pre tretie osoby; obchodný manažment výkonných umelcov; organizovanie obchodných veľtrhov; online reklama na počítačovej komunikačnej sieti; prenájom reklamného času v komunikačných médiách; služby porovnávania cien; prezentácia výrobkov v komunikačných médiách pre maloobchod; obchodné informácie a rady spotrebiteľom pri výbere tovarov a služieb; subdodávateľské služby (obchodné služby); písanie reklamných textov; zostavovanie štatistík; vyhľadávanie sponzorov; tvorba reklamných filmov; marketing; telemarketingové služby; poskytovanie obchodných alebo podnikateľských kontaktných informácií; optimalizácia internetových vyhľadávačov na podporu predaja; optimalizácia návštevnosti webových stránok; platené reklamné služby typu "klikni sem"; online poskytovanie obchodného priestoru pre nákupcov a predajcov tovarov a služieb; rozvíjanie reklamných nápadov; prenájom bilbordov; indexovanie webových stránok na obchodné alebo reklamné účely; písanie textov scenárov na reklamné účely; zostavovanie zoznamov informácií na obchodné alebo reklamné účely; výroba telešopingových programov; poradenstvo v oblasti komunikácie (vzťahy s verejnosťou); poradenstvo v oblasti komunikácie (reklama); online maloobchodné služby so sťahovateľnou nahratou hudbou alebo nahratými filmami; cielený marketing; vonkajšia reklama; marketing v rámci vydávania softvéru; služby v oblasti vzťahov s médiami; podnikové komunikačné služby; poskytovanie spotrebiteľských posudkov tovarov na obchodné alebo reklamné účely; poskytovanie spotrebiteľských ohodnotení tovarov na obchodné alebo reklamné účely; poskytovanie spotrebiteľských rebríčkov tovarov na obchodné alebo reklamné účely; určovanie modelov nákupného alebo spotrebného správania sa zákazníkov na obchodné alebo marketingové účely; obchodné poradenské služby v oblasti digitalizácie; organizovanie a vedenie obchodných podujatí; vytváranie identity značky pre tretie osoby (reklamné služby); reklama na výrobky prostredníctvom influencerov; marketing prostredníctvom influencerov; vyhľadávanie potenciálnych zákazníkov pre tretie osoby; vývoj marketingových koncepcií; maloobchodné služby so sťahovateľnými digitálnymi obrazovými súbormi overenými nezameniteľnými tokenmi (NFT); poskytovanie online trhu pre kupujúcich a predajcov sťahovateľných digitálnych obrazových súborov overených nezameniteľnými tokenmi (NFT).

36 - Finančné, peňažné a bankové služby; platenie splátok; sprostredkovanie (maklérstvo); sprostredkovanie poistenia; bankovníctvo; zriaďovanie fondov; kapitálové investície; finančné záručné služby; zmenárenské služby; klíring (bezhotovostné zúčtovávanie vzájomných pohľadávok a záväzkov); úschovné služby, úschova v bezpečnostných schránkach; pôžičky (finančné úvery); faktoring; financovanie (služby); bankové hypotéky; služby sporiteľní; finančný lízing; finančný lízing (finančný prenájom s možnosťou kúpy); obchodovanie na burze s cennými papiermi; finančné poradenstvo; spracovanie platieb kreditnými kartami; spracovanie platieb debetnými kartami; finančné informácie; informácie o poistení; kurzové záznamy na burze; vydávanie kreditných kariet; bankové služby priamo k zákazníkom (homebanking); sprostredkovanie na burze cenných papierov; poskytovanie finančných informácií prostredníctvom webových stránok; investovanie do fondov; sprostredkovanie obchodu s akciami a obligáciami; finančné odhady a oceňovanie (poisťovníctvo, bankovníctvo, nehnuteľnosti); elektronický prevod kapitálu; finančné záruky; poskytovanie finančnej podpory (finančný patronát); bankové služby poskytované online vo virtuálnom prostredí; správa nárokov vznikajúcich zo záruky.

38 - Telekomunikačné služby; rozhlasové vysielanie; televízne vysielanie; telefonické služby; telefonická komunikácia; vysielanie káblovej televízie; komunikácia mobilnými telefónmi; komunikácia prostredníctvom počítačových terminálov; prenos správ a obrazových informácií prostredníctvom počítačov; prenos elektronickej pošty; informácie v oblasti telekomunikácií; prenos signálu prostredníctvom satelitu; elektronické zobrazovacie tabule (telekomunikačné služby); poskytovanie telekomunikačného pripojenia do svetovej počítačovej siete; služby vstupu do telekomunikačných sietí (smerovanie a pripájanie); telekonferenčné služby; poskytovanie užívateľského prístupu do svetovej počítačovej siete; prenájom prístupového času do svetových počítačových sietí; poskytovanie telekomunikačných kanálov na telenákupy; poskytovanie priestoru na diskusiu na internete; poskytovanie prístupu do databáz; hlasová odkazová služba; online posielanie pohľadníc; prenos digitálnych súborov; bezdrôtové vysielanie; videokonferenčné služby; poskytovanie diskusných fór online; rádiová komunikácia; prenos videonahrávok na objednávku; prenos digitálnych nahrávok (podcastov); poskytovanie internetových diskusných miestností vo virtuálnom prostredí; poskytovanie online fór vo virtuálnom prostredí na pracovnú spoluprácu.

42 - Navrhovanie a vývoj počítačového hardvéru a softvéru; priemyselné analýzy, priemyselný výskum a priemyselné dizajnérstvo; navrhovanie obalov, obalové dizajnérstvo; počítačové programovanie;

aktualizovanie počítačového softvéru; poradenstvo v oblasti návrhu a vývoja počítačového hardvéru; prenájom počítačového softvéru; údržba počítačového softvéru; analýzy počítačových systémov; návrh počítačových systémov; zhotovovanie kópií počítačových programov; prevod údajov alebo dokumentov z fyzických médií na elektronické médiá; tvorba a udržiavanie webových stránok pre tretie osoby; hosťovanie na webových stránkach; inštalácie počítačového softvéru; prevod (konverzia) počítačových programov alebo údajov (nie fyzický); poradenstvo v oblasti počítačových programov; prenájom webových serverov; ochrana počítačov proti počítačovým vírusom; poskytovanie internetových vyhľadávačov; poradenstvo pri tvorbe webových stránok; služby informačných technológií (IT podpora) (odstraňovanie softvérových porúch); prenájom počítačových serverov (serverhosting); uchovávanie elektronických údajov; poskytovanie informácií o počítačových technológiách a programovaní prostredníctvom webových stránok; poskytovanie virtuálnych počítačových systémov prostredníctvom cloud computingu; poradenstvo v oblasti telekomunikačných technológií; poradenstvo v oblasti počítačovej bezpečnosti; monitorovanie počítačových systémov na zisťovanie porúch; tvorba a navrhovanie zoznamov informácií z webových stránok pre tretie osoby (informačnotechnologické služby); poradenstvo v oblasti internetovej bezpečnosti; poradenstvo v oblasti ochrany údajov; kódovanie údajov; monitorovanie počítačových systémov na zistenie neoprávneného vstupu alebo zneužitia dát; elektronické monitorovanie osobných identifikačných údajov na zistenie krádeže identity prostredníctvom internetu; elektronické monitorovanie činnosti kreditných kariet na zistenie podvodov prostredníctvom internetu; vývoj softvéru na softvérové publikácie; poskytovanie počítačovej platformy prostredníctvom internetu (PaaS); vývoj počítačových platforiem; výskum v oblasti telekomunikačných technológií; autentifikácia používateľov technológiami pre transakcie elektronického obchodu; autentifikácia používateľov technológiami jednotného prihlasovania do viacerých online softvérových aplikácií súčasne; písanie počítačových kódov; poradenstvo v oblasti bezpečnosti telekomunikačných sietí; navrhovanie modelov na počítačové simulácie; digitálne forenzné vyšetrovanie v oblasti počítačovej kriminality; technologické poradenské služby v oblasti digitalizácie; poradenstvo v oblasti umelej inteligencie; výskum v oblasti umelej inteligencie; overovanie používateľov technológiou blockchain; počítačové programovanie na spracovanie dát; služby softvérového inžinierstva v oblasti spracovania údajov; navrhovanie log; blockchain ako služba (BaaS); virtuálne hostiteľské prostredia; online poskytovanie počítačového softvéru bez možnosti stiahnutia; online poskytovanie nesťahovateľného počítačového softvéru na generovanie nezameniteľných tokenov (NFT); počítačové programovanie inteligentných zmlúv na blockchaine; hostiteľské softvérové platformy na pracovnú spoluprácu založenú na virtuálnej realite.

(540)

(550) obrazová
(591) biela, sivá, čierna, tyrkysová, modrá, fialová
(731) Tatra banka, a.s., Hodžovo námestie 6785/3, Bratislava-Staré Mesto, SK;

---

(210) 1504-2024
(220) 31.5.2024
(511) 35, 41, 43 NCL (12)
(511) 35 - Veľkoobchodné objednávkové služby; maloobchodné objednávkové služby; veľkoobchodné služby s potravinárskymi výrobkami; maloobchodné služby s potravinárskymi výrobkami; veľkoobchodné služby s mlynárskymi, pekárenskými, cukrárskymi, mliekarenskými, mäsovými výrobkami, alkoholickými nápojmi (okrem piva) a s pivom; maloobchodné služby s mlynárskymi, pekárenskými, cukrárskymi, mliekarenskými, mäsovými výrobkami, alkoholickými nápojmi (okrem piva) a s pivom; veľkoobchodné služby formou zásielkového predaja s mlynárskymi, pekárenskými, cukrárskymi, mliekarenskými, mäsovými výrobkami, alkoholickými nápojmi (okrem piva) a s pivom; maloobchodné služby formou zásielkového predaja s mlynárskymi, pekárenskými, cukrárskymi, mliekarenskými, mäsovými výrobkami, alkoholickými nápojmi (okrem piva) a s pivom; organizovanie a usporadúvanie reklamných a predajných akcií s mlynárskymi, pekárenskými, cukrárskymi, mliekarenskými, s mäsovými výrobkami, alkoholickými nápojmi (okrem piva) a s pivom; reklamné služby uvádzania nových výrobkov na trh; podpora predaja pre tretie osoby; predvádzanie výrobkov; organizovanie degustácií a ochutnávok jedla a nápojov na reklamné účely; ochutnávky gurmánskych špecialít na reklamné účely.

41 - Organizovanie degustácií a ochutnávok jedla a nápojov, nie na reklamné účely; ochutnávky gurmánskych špecialít nie na reklamné účely.
43 - Rýchle občerstvenie (snackbary); dodávanie hotových jedál a nápojov na objednávku (ketering).

(540)

(550) obrazová
(731) ISOKMAN trading export import, s.r.o., Jiráskova cesta 12, Lučenec, SK;
(740) Zathurecka INPARTNERS GROUP s.r.o., Banská Bystrica, SK;

---

(210) 1505-2024
(220) 4.6.2024
(511) 29, 31, 44 NCL (12)
(511) 29 - Mäso, ryby, hydina a zverina; mäsové výťažky; vajcia; mlieko, syry, maslo, jogurty a iné mliečne výrobky; potravinárske oleje a tuky; mliečne nápoje (s vysokým obsahom mlieka); náhradky mlieka, napríklad mandľové mlieko, kokosové mlieko, arašidové mlieko, ryžové mlieko, sójové mlieko.
31 - Poľnohospodárske a záhradnícke výrobky, výrobky lesného a rybného hospodárstva (surové, nespracované); zrná a semená (surové, nespracované); osivá, sadenice a hľuzy plodín; živé zvieratá; krmivo a nápoje pre zvieratá; rastlinné zvyšky; nespracované obilniny.
44 - Služby v oblasti poľnohospodárstva.

(540) ZEMEDAR
(550) slovná
(731) ZEMEDAR, s.r.o., Františka Hečku 570/49, Poprad, SK;
(740) Beňo & partners advokátska kancelária, s.r.o., Poprad, SK;

---

(210) 1506-2024
(220) 4.6.2024
(511) 35, 36, 45 NCL (12)
(511) 35 - Kancelárske práce; obchodný manažment, obchodná organizácia a obchodná administratíva; reklama; pomoc pri riadení obchodnej činnosti; poskytovanie obchodných alebo podnikateľských informácií; poradenstvo pri organizovaní a riadení obchodnej činnosti; dražby; prieskum trhu; obchodné odhady; odborné obchodné alebo podnikateľské poradenstvo; zbieranie údajov do počítačových databáz; zoraďovanie údajov v počítačových databázach; online reklama na počítačovej komunikačnej sieti; vyhľadávanie informácií v počítačových súboroch pre tretie osoby; služby porovnávania cien; subdodávateľské služby (obchodné služby); marketing; poskytovanie obchodných alebo podnikateľských kontaktných informácií; obchodné sprostredkovateľské služby; vyjednávanie a uzatváranie obchodných transakcií pre tretie osoby; aktualizácia a údržba údajov v počítačových databázach; poskytovanie obchodných informácií prostredníctvom webových stránok; online poskytovanie obchodného priestoru pre nákupcov a predajcov tovarov a služieb; plánovanie stretnutí (kancelárske práce); písanie textov scenárov na reklamné účely; aktualizácia a údržba informácií v registroch; zostavovanie zoznamov informácií na obchodné alebo reklamné účely; dohodovanie obchodných zmlúv pre tretie osoby; cielený marketing; prenájom kancelárskeho vybavenia v zdieľaných kancelárskych priestoroch; obchodné sprostredkovateľské služby nadväzovania kontaktov medzi rôznymi odborníkmi a zákazníkmi; organizovanie a vedenie obchodných podujatí; spracovanie údajov (kancelárske práce); vyhľadávanie potenciálnych zákazníkov; vyhľadávanie obchodných partnerov; marketing prostredníctvom umiestňovania produktov vo virtuálnom prostredí (pre tretie osoby).
36 - Finančné, peňažné a bankové služby; nehnuteľnosti (služby); poisťovacie služby; prenájom nehnuteľností; sprostredkovanie (maklérstvo); realitné kancelárie; sprostredkovanie nehnuteľností; oceňovanie nehnuteľností; úschovné služby, úschova v bezpečnostných schránkach; správcovstvo majetku (pre tretie osoby); financovanie (služby); správa nehnuteľností; správa nájomných domov; prenájom bytov; prenájom poľnohospodárskych fariem; bankové hypotéky; finančný lízing (finančný prenájom s možnosťou kúpy); ubytovacie kancelárie (prenájom bývania); finančné analýzy; vyberanie nájomného; prenájom kancelárskych priestorov; prenájom zdieľaných kancelárskych priestorov; prenájom pasienkov.
45 - Obývanie bytov a domov počas neprítomnosti majiteľov; agentúry sprostredkúvajúce spoločenské kontakty; individualizované nákupy pre tretie osoby.

(540)

(550) obrazová
(591) Mierne desaturovaná oranžová (HEX: c29b6e)
(731) hypouvery.sk plus s.r.o., Mlynské nivy 78C/18734, Bratislava-Ružinov, SK;
(740) Jarabica, s. r. o., Bratislava-Petržalka, SK;

---

(210) 1509-2024
(220) 31.5.2024
(511) 9, 35, 39, 42 NCL (12)
(511) 9 - Prístroje a zariadenia na nahrávanie, prenos, reprodukciu alebo spracovanie zvuku, obrazu alebo údajov; audiovizuálne vyučovacie prístroje; telekomunikačné vysielače; bezpečnostné zariadenia pre cestnú dopravu; audiovizuálne prijímače; zariadenia na spracovanie údajov; počítačové pamäte; počítače; nahraté počítačové programy; počítačový softvér (nahraté počítačové programy); počítačové rozhrania; čítacie zariadenia (zariadenia na spracovanie údajov); elektronické informačné tabule; sťahovateľné počítačové programy; bezdrôtové telefóny; zariadenia globálneho polohového systému (GPS); mobilné telefóny; elektronické interaktívne tabule; elektronické číslicové displeje; počítačové softvérové aplikácie (sťahovateľné); platformy počítačového softvéru, nahrané alebo na stiahnutie; elektronické diáre.
35 - Zbieranie údajov do počítačových databáz; zoraďovanie údajov v počítačových databázach; aktualizácia a údržba údajov v počítačových databázach; vyhľadávanie informácií v počítačových súboroch pre tretie osoby; zostavovanie zoznamov informácií na obchodné alebo reklamné účely; obchodný manažment, obchodná organizácia a obchodná administratíva; pomoc pri riadení obchodnej činnosti; poskytovanie obchodných alebo podnikateľských informácií; poradenstvo pri organizovaní a riadení obchodnej činnosti; pomoc pri riadení obchodných alebo priemyselných podnikov; odborné obchodné alebo podnikateľské poradenstvo; externé administratívne riadenie podnikov; spracovanie údajov (kancelárske práce); poradenstvo v oblasti komunikácie (vzťahy s verejnosťou); poradenstvo v oblasti komunikácie (reklama); reklama; rozširovanie reklamných materiálov; predvádzanie tovaru; obchodný alebo podnikateľský prieskum; online reklama na počítačovej komunikačnej sieti; subdodávateľské služby (obchodné služby); marketing; telemarketingové služby; optimalizácia internetových vyhľadávačov na podporu predaja; obchodný manažment pre poskytovateľov služieb na voľnej nohe; online poskytovanie obchodného priestoru pre nákupcov a predajcov tovarov a služieb; podnikové komunikačné služby; analýzy nákladov.
39 - Doprava; sprostredkovanie dopravy; sprostredkovanie nákladnej dopravy; informácie o možnostiach dopravy; poskytovanie informácií o cestovných trasách; služby vodičov; skladovanie tovarov (úschova); skladovanie; informácie o skladovaní; organizovanie turistickej dopravy; rezervácie dopravy; informácie o dopravnej premávke; logistické služby v doprave; zdieľanie automobilov; prenájom dopravných prostriedkov; doručovacie služby.
42 - Obnovovanie počítačových databáz; prenájom zariadení dátových centier; počítačové programovanie na spracovanie dát; navrhovanie a vývoj počítačového hardvéru a softvéru; priemyselné analýzy, priemyselný výskum a priemyselné dizajnérstvo; vedecké a technologické služby a s nimi súvisiaci výskum a projektovanie; tvorba počítačového softvéru; aktualizovanie počítačového softvéru; údržba počítačového softvéru; inštalácie počítačového softvéru; prenájom počítačového softvéru; požičiavanie počítačov; zhotovovanie kópií počítačových programov; počítačové programovanie; grafické dizajnérstvo; návrh počítačových systémov; technologický výskum; vedecký výskum; tvorba a udržiavanie webových stránok pre tretie osoby; hosťovanie na webových stránkach; vývoj softvéru na softvérové publikácie; vývoj počítačových platforiem; poradenstvo v oblasti počítačových programov; poradenstvo v oblasti ochrany údajov; služby informačných technológií (IT podpora) (odstraňovanie softvérových porúch); poradenstvo v oblasti počítačových technológií; poradenstvo v oblasti počítačovej bezpečnosti; navrhovanie počítačovej grafiky na videomapovanie; poradenstvo v oblasti telekomunikačných technológií; poradenstvo pri tvorbe webových stránok; poskytovanie softvéru prostredníctvom internetu (SaaS); poskytovanie počítačovej platformy prostredníctvom internetu (PaaS); online poskytovanie počítačového softvéru bez možnosti stiahnutia; poskytovanie informácií o počítačových technológiách a programovaní prostredníctvom webových stránok; poskytovanie virtuálnych počítačových systémov prostredníctvom cloud computingu; tvorba a navrhovanie zoznamov informácií z webových stránok pre tretie osoby (informačnotechnologické služby).

(540) RAAL

(550) slovná
(731) Žilka Radek, Formánkova 517/25, Hradec Králové, Moravské Předměstí, CZ;
(740) Ing. Zuzana Girmanová - GIRMAN IP MANAGEMENT, Nitra, SK;

---

(210) 1512-2024
(220) 4.6.2024
(511) 1, 31, 35, 42, 44 NCL (12)
(511) 1 - Chemikálie pre poľnohospodárstvo, záhradníctvo, lesníctvo; pôdne hnojivá; bioorganické hnojivá; hnojivá; priemyselné hnojivá; rašelina (hnojivá); bezzeminové rastlinné substráty (pre poľnohospodárstvo); kompost; rozsievková zemina; chemické prípravky na skvalitnenie pôdy; chemické produkty pre poľnohospodárske, záhradnícke a lesnícke služby a kvetinárstvo; prípravky na hnojenie; prípravky na výživu rastlín (biostimulátory); kompost na presádzanie; kompost a konzervačné prostriedky pre kvety a rastliny; kultúrna pôda v rôznych formách úpravy; organické a anorganické chemické prípravky pre poľnohospodárstvo, pre lesníctvo, pre sadovníctvo a pre drobných pestovateľov; poľnohospodárske chemikálie okrem fungicídov, herbicídov, insekticídov a prípravkov na ničenie buriny a parazitov; záhradnícke chemikálie okrem fungicídov, herbicídov, insekticídov a prípravkov proti parazitom; chemikálie pre lesníctvo okrem fungicídov, herbicídov, insekticídov a prípravkov na ničenie parazitov; poľnohospodárske hnojivá; prírodné hnojivá a prípravky na hnojenie vrátane tých, ktoré sú v tekutej forme; produkty na hnojenie a obohacovanie, ktoré sa pridávajú do kompostu; zemina na pestovanie; hlina; zemina do kvetináčov; humus na povrchové vrstvy.
31 - Poľnohospodárske a záhradnícke výrobky, výrobky lesného hospodárstva (surové, nespracované); nespracované obilniny; semená (surové, nespracované); živé rastliny a kvety; rastliny pre zelené strechy, sady a mestské parky; surová kôra; slama na mulčovanie (materiál na prikrytie pôdy); stromy; vianočné stromčeky (živé); kmene stromov; kríky; vence zo živých kvetov; prírodné trávniky; klíčky semien na botanické použitie; čerstvé záhradné bylinky; rastliny; sadenice; rašelina (podstielka); kvetinové cibule; kvetinové hľuzy; vinič (rastlina); ružové kríky.
35 - Reklamné služby; podpora predaja pre tretie osoby; obchodný manažment; obchodná organizácia; obchodná správa licencií výrobkov a služieb (pre tretie osoby); obchodná administratíva; administratívne spracovanie obchodných objednávok; sprostredkovanie obchodu s chemickými produktmi na poľnohospodárske, záhradnícke a lesnícke účely, s prírodnými hnojivami a prípravkami na hnojenie, s tekutými hnojivami a potravou (živinami) pre baktérie a rastliny; sprostredkovanie obchodu s chemickými produktmi pre poľnohospodárstvo, záhradníctvo, lesníctvo a kvetinárstvo; maloobchodná a veľkoobchodná činnosť s tovarmi uvedenými v triede 31 tohto zoznamu, s poľnohospodárskymi hnojivami, s hotovými trávnikmi, so zavlažovacími systémami, so stromami, s plodinami, s kríkmi, s prípravkami na ochranu rastlín proti ich škodcom; maloobchodné a veľkoobchodné služby s tovarom uvedeným v triedach 31 tohto zoznamu aj prostredníctvom telekomunikačných prostriedkov a internetu; marketing; marketingové štúdie; obchodné rady a informácie spotrebiteľom; obchodné a podnikateľské informácie; obchodný alebo podnikateľský prieskum; prieskum trhu; vydávanie a aktualizovanie reklamných alebo náborových materiálov; vyhľadávanie informácií v počítačových súboroch pre zákazníkov; reklama; online reklama na počítačovej komunikačnej sieti; organizovanie komerčných alebo reklamných výstav a veľtrhov; organizovanie výstav na obchodné a reklamné účely; organizovanie podujatí na podporu predaja pre tretie osoby; pomoc pri riadení obchodnej činnosti; poskytovanie obchodných informácií o uvedených tovaroch a službách prostredníctvom komunikačných médií, elektronickej pošty, počítačových sietí a internetu; obchodné sprostredkovanie služieb v triedach 35 a 44 tohto zoznamu; predvádzanie tovaru; služby porovnávania cien; sprostredkovanie obchodu s tovarmi uvedenými v triede 31 tohto zoznamu.
42 - Výskum a vývoj v oblasti poľnohospodárstva, lesníctva, záhradníctva a sadovníctva; priemyselné analýzy a priemyselný výskum; priemyselné dizajnérstvo; vývoj chemických produktov pre poľnohospodárske, záhradnícke a lesnícke prípravky, pre prírodné hnojivá a prípravky na hnojenie, tekuté hnojivá a pre potravu (živiny) určenú baktériám a rastlinám; testovanie a skúšanie chemických produktov pre poľnohospodárske, záhradnícke a lesnícke prípravky, pre prírodné hnojivá a prípravky na hnojenie, tekuté hnojivá a pre potravu (živiny) určenú baktériám a rastlinám (služby kontroly kvality); poskytovanie informácií týkajúcich sa služieb uvedených v triede 42 tohto zoznamu aj prostredníctvom elektronických sietí; výskum v oblasti hnojív a substrátov; navrhovanie a vývoj chemických produktov pre poľnohospodárske, záhradnícke a lesnícke služby a kvetinárstvo; testovanie a skúšanie chemických produktov pre poľnohospodárske, záhradnícke a lesnícke služby a kvetinárstvo (služby kontroly kvality); navrhovanie a vývoj prírodných hnojív, prípravkov na hnojenie, kompostov na presádzanie, konzervačných prostriedkov pre kvety a rastliny, prostriedkov zabezpečujúcich lesk listov rastlín; testovanie a skúšanie prírodných hnojív, prípravkov na hnojenie, kompostov na presádzanie, konzervačných prostriedkov pre kvety a rastliny, prostriedkov zabezpečujúcich lesk listov rastlín (služby kontroly kvality); uvedené služby, poskytované aj prostredníctvom elektronických sietí.
44 - Poľnohospodárske, záhradnícke a lesnícke služby; rastlinné škôlky; údržba trávnikov; kosenie trávnikov a zelených plôch; liečenie stromov; navrhovanie a realizácia strešných záhrad; krajinotvorba; ničenie buriny; ničenie škodcov v poľnohospodárstve, záhradníctve a lesníctve;

odborné poradenstvo v oblasti používania hnojív a iných poľnohospodárskych prípravkov; odborné poradenstvo v oblasti poľnohospodárstva, lesníctva, sadovníctva, drobného pestovateľstva a záhradníctva; poradenstvo v oblasti prípravkov na hnojenie a prípravkov na výživu rastlín a ich aplikácii; pestovanie rastlín a stromov; poradenské služby v oblasti záhradníctva; poradenské služby v oblasti zakladania, údržby, regenerácie živých trávnikov a zelených striech; poskytovanie informácií o uvedených službách prostredníctvom komunikačných médií, elektronickej pošty, počítačových sietí a internetu; prenájom poľnohospodárskych nástrojov a zariadení; služby pestovania a ošetrovania rastlín a trávnikov; aplikácia hnojív a chemických ochranných prostriedkov v poľnohospodárstve, v lesníctve, v sadovníctve, v drobnom pestovateľstve a v záhradníctve; služby okrasného záhradníctva; služby záhradného architekta; výsadba parkov, kvetinových záhonov, zelených striech, okrasných záhrad; záhradkárske služby; navrhovanie a realizácia záhrad, trávnikov, zelených striech a parkov pre tretie osoby; záhradníctvo.

(540)

(550) obrazová
(591) tmavo-zelená, zelená, hnedá, sivá
(731) zares, spol. s r.o., Na vrátkach 3678/15, Bratislava-Dúbravka, SK;
(740) BRICHTA & PARTNERS s. r. o., Bratislava-Staré Mesto, SK;

---

(210) 1518-2024
(220) 4.6.2024
(511) 9, 16, 35, 38, 41 NCL (12)
(511) 9 - Elektrické cievky; urýchľovače častíc; reflexné prvky na oblečenie na zabránenie dopravným nehodám; osobné ochranné prostriedky proti nehodám; ochranné odevy proti úrazom, proti rádioaktívnej kontaminácii a protipožiarne ochranné odevy; elektrické batérie do automobilov; akumulátorové nádoby; skrine akumulátorov; hustomery elektrolytu batérií; hydrometre, vodomery; platne akumulátorov; výstražné píšťaľky; zvukové signálne zariadenia; akustické vedenia; gramofónové platne; hovorové rúry (lodné); aktinometre; sčítavacie stroje; aerometre; zväčšovacie prístroje (fotografia); elektrodynamické prístroje na diaľkové ovládanie železničných výhybiek; magnety; elektromagnetické cievky; prístroje na rozbor vzduchu; alarmy; liehomery; alidády; prístroje na rozbor potravín; elektrické zariadenia na diaľkové zapaľovanie; štartovacie batérie; výškomery; ochranné azbestové rukavice; ochranné azbestové odevy (proti ohňu); ampérmetre; zosilňovače zvuku; zosilňovacie elektrónky; anemometre, vetromery; kalibračné krúžky; hasiace prístroje; anódy; anódové batérie; antény; okuliare proti oslepeniu svetlom; slnečné clony na prilby; odrušovače (elektrotechnika); transformátory (elektrotechnika); apertometre (optika); stroje na počítanie a triedenie peňazí; skriňové rozvádzače (elektrotechnika); geodetické nástroje; vymeriavacie reťaze (geodetické nástroje); elektrónky so žeravou katódou; audiovizuálne vyučovacie prístroje; hudobné mincové automaty; mincové mechanizmy; žetónové mechanizmy; meradlá; komparátory; požiarne hlásiče; automatické hlásiče nízkeho tlaku v automobilových pneumatikách; špeciálne ochranné letecké kombinézy; elektrické signalizačné zvončeky; prúty pre prútikárov, virgule; záchranné nafukovacie člny; váhy; meteorologické balóny; demagnetizačné zariadenia na magnetické pásky; magnetofóny; magnetické pásky; barometre; stroje na váženie; mostové váhy; požiarnické palice; nabíjačky elektrických akumulátorov; betatróny (urýchľovače elektrónov); elektronické terminály na výdaj lístkov; reproduktorové skrinky; slnečné clony (optika); koncovky (elektrotechnika); tlakomery na ventily; galvanometre; tlačidlá zvončekov; odbočnice, odbočné krabice (elektrotechnika); gramofónové prenosky; vodováhy; kancelárske stroje na dierne štítky; plášte elektrických káblov; rámčeky na diapozitívy; kruhové logaritmické pravítka; logaritmické pravítka; počítacie stroje; posuvné meradlá; rozmerové mierky, šablóny; planografické prístroje; kinematografické kamery; laboratórne kapilárne rúrky; nosiče zvukových nahrávok; ochranné prilby; dýchacie masky, nie na lekárske použitie; zváračské kukly; retiazky na okuliare; prístroje na reguláciu tepla; tmavé komory (fotografia); prístroje na reguláciu vykurovacích pecí; stojany alebo regály na sušenie fotografií; zariadenia na strihanie kinematografických záznamov; integrované tlačené obvody; blikavé svetlá (svetelné signály); signalizačné (návestné) zvonce; kazety na mikroskopové sklíčka; elektrické kolektory; elektrické zariadenia na diaľkové ovládanie priemyselných operácií; rozvodné skrine, spínacie skrine (elektrotechnika); komutátory; námorné kompasy; okuláre; tkáčske lupy; krokomery; počítadlá; metronómy; elektrické kondenzátory; elektrické vodiče; elektroinštalačné rúrky; spínače; konektory (elektrotechnika); spojovacie skrinky (elektrotechnika); telefónne ústredne; elektrické kontakty; zariadenia na kontrolu frankovania;

elektrické regulačné prístroje; monitorovacie prístroje (nie na lekárske použitie); tachometre dopravných prostriedkov; elektrické meniče; fotokopírovacie stroje (fotografické, elektrostatické alebo termické); šnúrky na okuliare; laboratórne stojany; korekčné šošovky (optika); objektívy (optika); kozmografické nástroje; potápačské kombinézy; komutačné elektrické prístroje; vypínače; obmedzovače (elektrotechnika); elektrické zástrčky; prúdové usmerňovače; redukcie (elektrotechnika); krajčírske metre; laboratórne misky; prístroje na meranie hrúbky kože; cyklotróny; detektory falošných mincí; spúšte uzávierok (fotografia); hustomery; kreslené filmy; laboratórne podnosy; detektory kovov na priemyselné alebo vojenské použitie; sonary (ultrazvukové lokátory); detektory; uzávierky (fotografia); akustické membrány; prístroje na rámovanie diapozitívov; fotoaparáty; diapozitívy (fotografia); premietacie prístroje na diapozitívy; diaľkomery; diktafóny; difrakčné zariadenia (mikroskopia); reproduktory, amplióny; elektrické ističe; gramofóny; mikroskopy; zariadenia na zaznamenávanie vzdialenosti; telemetre, optické diaľkomery; rozvodné panely (elektrina); rozvodné pulty (elektrina);hmatadlá so stupnicou; mierky; meracie prístroje; dynamometre; ukazovatele hladiny vody; záchranné a požiarnické rebríky; fotoblesky; telefónne slúchadlá; fluorescenčné obrazovky; premietacie plochy, plátna; tvárové štíty (ochranné pracovné prostriedky); zobrazovacie dosky (fotografia); odkvapkávacie misky (fotografia); indikátory strát elektrickej energie; elektrické meracie zariadenia; elektrické káble; rozvodové systémy elektrického vedenia; riadiace panely (elektrotechnika); galvanické články; spojky elektrického vedenia; elektrické spojky; elektrické svorky; elektrické relé; vysielače elektronických signálov; telekomunikačné vysielače; prístroje na čistenie gramofónových platní; pásky na záznam zvuku; počítadlá prejdených kilometrov do vozidiel; cievky (fotografia); mechanické značky; epidiaskopy; skúmavky; termostaty; nástroje a stroje na skúšanie materiálov; ovoskopy; ukazovatele hladiny benzínu; zachytávače iskier; špeciálne puzdrá na fotografické prístroje a nástroje; skúšobné prístroje (nie na lekárske použitie); refraktometre; expozimetre; fakturovacie stroje; laboratórne fermentačné prístroje; bezpečnostné zariadenia pre železničnú dopravu; elektrické drôty; magnetické drôty; závažia olovníc; olovnice; ochranné siete proti nehodám; záchranné siete; záchranné plachty; strihačky filmov; filtre na dýchacie masky, nie na lekárske použitie; fotografické filtre; nabíjačky batérií; vysokofrekvenčné prístroje; frekventomery; poistky; rádiá; kryštálové detektory; ochranné rukavice; potápačské rukavice; ochranné rukavice proti rtg. lúčom na priemyselné použitie; prístroje na rozbor plynov; plynomery (meracie prístroje); geodetické prístroje a nástroje; vytýčky, nivelačné laty (geodetické nástroje); prístroje na sušenie fotografií (sušičky); prístroje na leštenie fotografií (leštičky); pravítka (meracie nástroje); sklené odmerky; rastre na výrobu štočkov; mriežky elektrických akumulátorov; protipožiarne ochranné odevy; ohňovzdorné ochranné odevy; audiovizuálne prijímače; heliografické prístroje; hologramy; vlhkomery; identifikačné vlákna na elektrické drôty; identifikačné puzdrá na elektrické drôty; zariadenia a prístroje na záchranu života; dýzy požiarnických hadíc; požiarnické autá; požiarnické čerpadlá; sklonomery; svahomery; taxametre; indikátory množstva; vákumetre; rýchlomery, tachometre; induktory (elektrotechnika); kotvy (indukty) (elektrotechnika); zariadenia na spracovanie údajov; zrkadlá na kontrolovanie práce; prístroje na vnútornú komunikáciu; nosiče tmavých platní (fotografia); invertory (elektrotechnika); ionizačné prístroje (nie na ionizáciu vzduchu alebo vody); dverové priezory; značkovače (pomôcky na šitie); špeciálny laboratórny nábytok; laktodenzimetre, mliekomery; laktomery; lampy do tmavých komôr (fotografia); optické lampy; diaprojektory; laterna magika (prístroje); signalizačné návestné lampáše; lasery (nie na lekárske použitie); šošovky (optika); váhy na váženie listov; logy (prístroje na meranie plavebnej rýchlosti lodí); sondážne laná; zväčšovacie sklá (optika); svetelné tabule; neónové reklamy; okuliare; nivelačné prístroje; okuliarové šošovky; výrobky očnej optiky; tlakomery; periskopy; ochranné rúška (nie na lekárske použitie); matematické pomôcky; mincové mechanizmy na televízne prijímače; megafóny; počítačové pamäte; tesárske pravítka; ortuťové libely; rýchlomery (fotografia); presné meracie prístroje; nástroje na meranie;meteorologické prístroje; metre (meracie nástroje); mikrometrické skrutky do optických prístrojov; mikrofóny; mikrotómy; automatické časové spínače (nie hodinárske);zrkadlá (optika); dýchacie prístroje na plávanie pod vodou; plavebné prístroje a nástroje; námorné signalizačné zariadenia; navigačné nástroje; rámy na okuliare; elektrické batérie (články); elektrické akumulátory; vodováhy, libely; nivelačné nástroje; optické hranoly; pozorovacie nástroje; oktanty; ohmmetre; vlnomery; optické prístroje a nástroje; optické sklo; počítače; nahraté počítačové programy; oscilografy; zariadenia na prelievanie kyslíka; mikrometre; svetelné alebo mechanické signalizačné panely; bleskozvody; prepäťové poistky; parkovacie hodiny; astronomické prístroje a nástroje; prístroje na meranie hrúbky pokožky; acidimetre; prístroje a nástroje na váženie; salinometre (prístroje na meranie obsahu soli vo vode, pôde); fotografické misky; statívy na fotoaparáty; fotografické hľadáčiky; fotometre; fototelegrafické prístroje; fyzikálne prístroje a nástroje; automatické ovládacie zariadenia vozidiel; cvikre; laboratórne pipety; meračské stoly (geodetické pomôcky); planimetre; zátky do uší pre potápačov; zvončeky (poplašné zariadenia); závažia; polarimetre; rádiotelefónne zariadenia; rádiotelegrafické zariadenia; merače tlaku (tlakomery); ukazovatele tlaku; premietacie prístroje; protikorózne katódové prístroje; chrániče zubov; pyrometre; radary; autorádiá; rádiologické zariadenia na priemyselné použitie; uhlomery

(meracie nástroje); prístroje a zriadenia na produkciu röntgenových lúčov (nie na lekárske použitie); röntgenové žiariče (nie na lekárske použitie); ochranné zariadenia proti röntgenovým lúčom (nie na lekárske použitie); telefónne prístroje; refraktory; röntgenové prístroje (nie na lekárske použitie); spektroskopy; elektrické odpory; teplomery (nie na lekárske použitie); respirátory na filtrovanie vzduchu, nie na lekárske použitie; dýchacie prístroje, nie na lekárske použitie; reostaty; minciere (váhy); svetelné alebo mechanické návestidlá; sacharimetre (cukromery); sondy na vedecké použitie; satelity na vedecké použitie; membrány do vedeckých prístrojov; vyučovacie prístroje; indukčné cievky; svorky (elektrotechnika); elektrické zámky; sextanty; signalizačné píšťalky; výstražné trojuholníky do vozidiel; elektrodynamické zariadenia na diaľkové ovládanie návestidiel; simulátory vedenia a riadenia dopravných prostriedkov; sirény; zariadenia na prenos zvuku; zvukové nahrávacie zariadenia; zvukové prehrávacie zariadenia, prehrávače; sondážne zariadenia a stroje; sondážne plomby; sonometre; spektrografy; sférometre; stereoskopy; stereoskopické zariadenia; gramofónové ihly; sulfitometre; ďalekopisy; tachometre; závitníkové kalibre; telegrafy (prístroje); televízne prijímače; telegrafné drôty; diaľkové ovládače; stožiare bezdrôtových antén; čítacie zariadenia (pre účinkujúcich); telefónne mikrofóny; diaľkové prerušovače; binokulárne ďalekohľady; teleskopy; indikátory teploty; prístroje na zaznamenávanie času; teodolity; termostaty do vozidiel; digitálne počítadlá (totalizátory); otáčkomery; regulátory otáčok gramofónov; vysielače (telekomunikácie); presné váhy; stolárske pomôcky na rysovanie; elektrónky (rádiotechnika); urinometre; variometre; verniéry (pomocné posuvné meradlá); videopásky; viskozimetre; elektrické zariadenia proti krádežiam; regulátory napätia do vozidiel; hlasovacie zariadenia; voltmetre; zariadenia na výmenu gramofónových ihiel; destilačné laboratórne prístroje; poistkové drôty; antikatódy; píšťalky na psov; zameriavacie ďalekohľady na strelné zbrane; zabezpečovacie zariadenia proti odcudzeniu; nástroje na určovanie azimutu; svetelné bóje, majáky; držiaky elektrických objímok; exponované filmy; svetelné alebo mechanické dopravné značky; záchranné bóje; signalizačné bóje; bzučiaky; buzoly; hmlové signály (nie výbušné); registračné pokladnice; rádiologické obrazovky na priemyselné použitie; magnetické identifikačné karty; fotovoltické články; denzitometre (nie na lekárske použitie); magnetické disky; pružné disky; pásky na čistenie nahrávacích hláv; videorekordéry; počítačové klávesnice; integrované obvody; polovodiče; čipy (mikroprocesorové doštičky); katódy; záchranné vesty; záchranné pásy; chemické prístroje a nástroje; exponované kinematografické filmy; materiály na elektrické vedenie (drôty, káble); kontaktné šošovky; puzdrá na kontaktné šošovky; inkubátory na kultúry baktérií; solárne články; izolovaný medený drôt; elektrické výbojky (nie osvetľovacie); fotografické clony; destilačné prístroje na vedecké použitie; dozimetre; elektrické dverové zvončeky; puzdrá na okuliare; laboratórne pece, piecky; optické vlákna; telefónne drôty; exponované röntgenové filmy; filtre UV lúčov (fotografovanie); ozvučnice ampliónov; trojnožky na fotoaparáty; čítačky čiarových kódov; nepriestrelné vesty; značkovacie bóje; doštičky na integrované obvody; laboratórne chromatografické prístroje; chronografy (prístroje na zaznamenávanie časových údajov); audiovizuálne kompaktné disky; optické kompaktné disky; počítačové operačné programy (nahraté); periférne zariadenia počítačov; počítačový softvér (nahraté počítačové programy); optické kondenzory; akustické spriahadlá; spojovacie prvky (vybavenie zariadení na spracovanie údajov); dekompresné komory; digitálne súradnicové zapisovače; potápačské masky; elektronické perá (vizuálne zobrazovacie zariadenia); kódované magnetické karty; faxy; požiarnické člny; počítačové rozhrania; počítačové meniče diskov; nákolenníky pre robotníkov; elektrické regulátory svetla; magnetické nosiče údajov; magnetické kodéry; magnetické páskové jednotky (informatika); mikroprocesory; modemy; monitory (počítačový hardvér); monitorovacie počítačové programy; myši (periférne zariadenia počítačov); optické čítacie zariadenia; optické nosiče údajov; optické disky; počítačové tlačiarne; procesory (centrálne procesorové jednotky); čítacie zariadenia (zariadenia na spracovanie údajov); bezpečnostné pásy (nie na sedadlá vozidiel, nie športový výstroj); skenery na spracovanie údajov; detektory dymu; tranzistory (elektronika); röntgenové snímky (nie na lekárske použitie); spojovacie objímky na elektrické káble; guľôčkové počítadlá; elektronické diáre; telefónne záznamníky; videokamery; kazetové prehrávače; prehrávače kompaktných diskov; diagnostické prístroje (nie na lekárske použitie); diskové mechaniky počítačov; elektricky ovládané koľajnice na upevnenie bodových svetiel, svetlometov; elektronické vreckové prekladové slovníky; elektronické zabezpečovacie prívesky na tovary; ohňovzdorné obaly; žiarovky do zábleskových prístrojov; karty s integrovanými obvodmi (pamäťové alebo mikroprocesorové); odmerné lyžice; notebooky (prenosné počítače); elektronické informačné tabule; vreckové kalkulačky; ochranná obuv proti úrazom, proti ožiareniu a proti ohňu; rozstrekovacie požiarnické zariadenia; motorové štartovacie káble; slnečné okuliare; dochádzkové hodiny; videokazety; kazety na videohry; video displeje; videotelefóny; okuliare na športovanie; nosové štipce pre plavcov a potápačov; ochranné prilby na športovanie; elektronické publikácie (sťahovateľné); sťahovateľné počítačové programy; navigačné prístroje vozidiel (palubné počítače); dekoratívne magnety; bezdrôtové telefóny; podložky pod myš; prenosné osobné stereoprehrávače; opierky zápästia na prácu s počítačom; koaxiálne káble; káble s optickými vláknami; kryty na elektrické zásuvky; prístroje na výskum morského dna; elektrifikované ohrady; nahratý softvér na počítačové hry; slúchadlá;

predradníky na osvetľovacie prístroje; rádiové pejdžre; satelitné navigačné prístroje; selenoidné ventily (elektromagnetické prepínače); ochranné zariadenia proti prepätiu; prenosné krátkovlnné vysielačky; indikátory smeru vetra (veterné rukávy); elektronické svetelné ukazovadlá (vyučovacie pomôcky); figuríny na resuscitáciu (učebná pomôcka); regulátory osvetlenia scény; kuchynské časovače (presýpacie hodiny); čipy s kódom DNA; DVD prehrávače; bankomaty; dopravné signalizačné zariadenia (semafory); handsfree (zariadenia umožňujúce telefonovať bez použitia rúk); azbestové protipožiarne zásteny; jazdecké prilby; špeciálne laboratórne odevy; identifikačné magnetické náramky; transpondéry (telekomunikačné družice na prenos rádiových signálov); sťahovateľné zvonenia do mobilných telefónov; sťahovateľné hudobné súbory; sťahovateľné obrazové súbory; figuríny na nárazové skúšky; laboratórne odstredivky; dosky plošných spojov; USB kľúče; zariadenia globálneho polohového systému (GPS); prenosné multimediálne prehrávače; šnúrky na mobilné telefóny; elektroluminiscenčné diódy (LED diódy); transformátory na zvýšenie napätia; prenosné počítače; požiarnické hadice; tašky na notebooky; obaly na notebooky; digitálne fotorámiky; Petriho misky; Pitotove trubice; stroboskopy; dopravné kužele; nalepovacie teplomery (nie na lekárske použitie); počítačové softvérové aplikácie (sťahovateľné); čítačky elektronických kníh; smartfóny; náplne do tlačiarní a kopírovacích strojov (prázdne); audiovizuálne prístroje na monitorovanie bábätiek; videoprístroje na monitorovanie bábätiek; clony proti bočnému svetlu na objektívy fotoaparátov; tablety (prenosné počítače); kódované karty na odomykanie dverí; 3D okuliare; pamäťové karty zariadení na videohry; nepriestrelné odevy; akcelerometre; elektrické adaptéry;záchranné kabínky pre prípad prírodných katastrof; počítačový hardvér; solárne panely na výrobu elektrickej energie; mobilné telefóny; delostrelecké teleskopické zameriavače; digitálne tabule; zariadenia na sledovanie fyzickej aktivity nosené na tele; nabíjačky na elektronické cigarety; inteligentné náramky (meracie prístroje); kryty na smartfóny; puzdrá na smartfóny; tyče na fotografie "selfie"; kalorimetre; prietokomery; reflexné vesty; elektronické obojky na výcvik zvierat; ovládače k počítačom (džojstiky), nie na počítačové hry; inteligentné okuliare; inteligentné hodinky; zariadenia na hasenie požiarov; ochranné fólie na obrazovky počítačov; chrániče zubov na športovanie; chrániče hlavy na športovanie; ručičky geodetických kompasov; bezpečnostné tokeny (šifrovacie zariadenia); detektory infračerveného žiarenia; obaly na vreckové počítače (PDA); detské váhy; elektronické prístupové systémy pre vzájomne sa blokujúce dvere; termovízne kamery; váhy s analyzátormi telesnej hmotnosti; obaly na elektronické tablety; čierne skrinky (záznamníky údajov); digitálne meteorologické stanice; nabíjacie stanice pre elektromobily; interaktívne terminály s dotykovými displejmi; smart prstene; elektrické a elektronické prístroje dodávajúce efekty hudobným nástrojom; zvukové rozhrania; ekvalizéry (zariadenia na úpravu zvuku); reproduktory nízkych frekvencií; osobné váhy; teplomery s vlhkomermi; biočipy; ochranné fólie na smartfóny; súpravy okuliarov a slúchadiel na virtuálnu realitu; elektronické interaktívne tabule; humanoidné roboty s umelou inteligenciou na vedeckovýskumné použitie; mixážne pulty; batérie do elektronických cigariet; elektronické diaľkové ovládače ako prívesky na kľúče; elektronické partitúry (sťahovateľné); príložníky so stupnicou; pravouhlé uholníky a príložníky so stupnicou; rysovacie uholníky a príložníky so stupnicou; elektronické číslicové displeje; laboratórne roboty; vzdelávacie roboty; bezpečnostné monitorovacie roboty; vreckové počítače (PDA); platformy počítačového softvéru, nahrané alebo na stiahnutie; zameriavače satelitného signálu; mierky na meranie veľkosti prsteňov; mierky na meranie obvodu prstov; počítače typu "tenký klient"; kamery do automobilov na cúvanie; elektronické vreckové slovníky; simulátory na nácvik resuscitácie; káblové zväzky pre automobilový priemysel; dýchacie rúrky na potápanie; píšťalky na športové účely; počítačový softvér na šetriče obrazovky (nahratý alebo sťahovateľný); objektívy na fotografie "selfie"; sťahovateľné grafické prvky do mobilných telefónov; telekomunikačné prístroje zabudované v bižutérii; počítače na nosenie na tele alebo na odeve; displeje na nosenie na tele alebo na odeve; prístroje na zobrazovanie pomocou magnetickej rezonancie (MR) (nie na lekárske použitie); núdzové laserové signalizačné svetlice; atramentové náplne do tlačiarní a kopírovacích strojov (prázdne); efektové pedále typu "wah-wah"; nástroje na meranie výšky;kadernícke cvičné hlavy; prístroje na projekciu virtuálnych klávesníc; záchranárske deky; záchranné člny; analyzátory veľkosti nanočastíc; poťahy na slúchadlá; rukavice na virtuálnu realitu; polohovacie zariadenia trackball (periférne zariadenia počítačov); sťahovateľné emotikony do mobilných telefónov; teleprezentačné roboty; digitálne termostaty na ovládanie klimatizácie; piezoelektrické senzory; organické elektroluminiscenčné diódy (OLED); kvantovobodové elektroluminiscenčné diódy (OLED); odmerné kvapkadlá (nie na lekárske použitie, nie pre domácnosť); elektrické zásuvky; sťahovateľný softvér na počítačové hry; núdzové svetlice (nie strelivo alebo zábavná pyrotechnika); opierky na notebooky; ochranné pokrývky hlavy; elektronické visacie zámky; potápačské záťažové opasky; bezdrôtové komunikačné slúchadlá; parkovacie senzory na vozidlá; tlačiarne na lístky; popruhy na prenášanie nákladov; elektrické poháňače stáda; videoprojektory; sťahovateľné šifrovacie kľúče na príjem a výdaj kryptoaktív; sťahovateľné elektronické peňaženky; terminály na platbu kartou; biometrické cestovné pasy; biometrické preukazy totožnosti; softvérové ovládače inteligentných domácností; nahraté alebo sťahovateľné súbory údajov; priehľadné displeje (HUD) do automobilov; inteligentné reproduktory;

biometrické zámky; hasiace gule; reproduktory na nosenie na tele alebo na odeve; prenosné prístroje na meranie množstva ultrajemného prachu; skladacie smartfóny; blesky na smartfóny; 3D skenery; ultra tenké reproduktory; bezdrôtové reproduktorové mikrofóny; skenery (prístroje) na automobilovú diagnostiku; haptické obleky, nie na lekárske použitie; kruhové svetlá na fotenie autoportrétov smartfónmi; nabíjačky mobilných telefónov; chrániče displejov mobilných telefónov; luminiscenčné výstražné značky; svetelné bezpečnostné signalizačné zariadenia; kruhové držiaky mobilných telefónov; kruhové podstavce pre mobilné telefóny; slúchadlá s mikrofónom; slúchadlá s mikrofónom na hranie videohier; sťahovateľný počítačový softvér na správu transakcií s kryptoaktívami technológiou typu blockchain; laboratórne prístroje na elektrolýzu; zariadenia na výrobu plynu na kalibračné účely; prístroje na kontrolu materského mlieka (nie lekárske alebo zverolekárske); prenosné nabíjačky; zosilňovače na servomotory; elektronické ovládače servomotorov; kvantové počítače; ovládače digitálneho rozhrania hudobných nástrojov vo forme zvukových rozhraní; laboratórne bioreaktory; bioreaktory na kultiváciu buniek na vedecký výskum; držiaky na mobilné telefóny a smartfóny; automobilové držiaky telefónov; videozobrazovacie zariadenia upevňované na hlavu; bezdrôtové prenosné tlačiarne k prenosným počítačom a mobilným zariadeniam; okuliare na zlepšenie rozlišovania farieb; puzdrá na kontaktné šošovky s ultrazvukovým čistením; bezpečnostné telové airbagy; prilby s neurálnymi senzormi (nie na lekárske použitie); prenosné reproduktory; detektory alkoholu v dychu; chladiace podložky pod prenosné počítače; interné ventilátory počítačov; gitarové efektové pedále; sťahovateľný softvér, ktorý je zdravotníckym zariadením (SaMD); evakuačné stoličky; protišmykové podložky na prístrojové dosky na odkladanie mobilných telefónov a smartfónov; ovládače servomotorov; protiprachové rúška s funkciou čistenia vzduchu; elektrické aktuátory; elektrické lineárne aktuátory; ochranné izolačné rukavice; dávkovače, nie na lekárske použitie (odmerné zariadenia); suché potápačské obleky; tenké potápačské obleky; mokré potápačské obleky; smerovače počítačových sietí (routre); predlžovače frekvencie; humanoidné roboty s komunikačnými a vzdelávacími funkciami; výstražné protiraketové systémy; systémy na autonómnu navigáciu lodí; samoobslužné pokladnice; prenosné skenery dokumentov; obaly na smartfóny so zabudovanou klávesnicou; prístroje na meranie geometrie kolies; mixážne pulty na videá; humanoidné roboty s umelou inteligenciou na prípravu nápojov; nekonfigurované humanoidné roboty programovateľné používateľom; sťahovateľné digitálne obrazové súbory overené nezameniteľnými tokenmi (NFT); kalibračné ozonizátory; šnúry s karabínkou na nosenie mobilných telefónov; stabilizátory digitálnych fotoaparátov; stabilizátory smartfónov; slnečné okuliare pre spoločenské zvieratá; platobné terminály; holografické projektory; laboratórne byrety; držiaky kamery umožňujúce snímať pohybujúci sa objekt; hardvérové peňaženky na kryptomeny; sťahovateľné virtuálne odevy; ovládače virtuálnej reality; sondážne rakety; odevy pre motocyklistov na ochranu pred úrazom alebo poranením; sťahovateľné digitálne hudobné súbory overené nezameniteľnými tokenmi (NFT); sťahovateľný aplikačný softvér virtuálneho prostredia; sťahovateľné počítačové softvérové aplikácie na generovanie nezameniteľných tokenov (NFT); prístroje na meranie prašnosti; diagnostické prístroje pre výskumné laboratóriá; ultrazvukové zobrazovacie prístroje (nie na lekárske použitie).

16 - Oceľové písmená; oceľové pierka; dávkovače lepiacej pásky (kancelárske potreby); pečiatky (s adresnými údajmi); strojčeky na tlačenie adresy; papier; plagáty; reklamné tabule z papiera, kartónu alebo lepenky; frankovacie stroje na kancelárske použitie; kancelárske kramličky; spony na perá; zošívačky (kancelárske potreby); albumy; obrazy; tlače (rytiny); pásky (prstence) na cigary; orezávacie strojčeky na ceruzky (elektrické aj neelektrické); knižné zarážky; opierky na ruky pre maliarov; akvarely (maľby vodovými farbami); architektonické modely; spisové obaly (papiernický tovar); bridlicové tabuľky; bridlice (na kreslenie); modelovacia hlina; aritmetické tabuľky; rytiny; umelecké litografie; obrazy (maľby) zarámované alebo nezarámované; ceruzky; noviny; periodiká; atlasy; zaraďovače, šanóny (na voľné listy); karisbloky; gumené pásky na kancelárske použitie; papierové podložky pod pivové poháre; lístky; biologické vzorky na mikroskopické pozorovanie (učebné pomôcky); tlačiarenské štočky; skicáre; útržkové bloky; cievky s páskami do písacích strojov; držiaky na písacie potreby; brožúry; výšivkové vzory; pripináčiky; navlhčovacie hubky (kancelárske potreby); maliarske štetce; pijavý papier; pečate; pečatidlá; napustené pečiatkovacie podušky; pečatné vosky; kancelárske pečatné stroje; materiály na pečatenie; zošity; zásuvky na rozdeľovanie a počítanie mincí; vzory na kopírovanie; priesvitný papier (pauzovací); pauzovacie plátno; návleky na prsty na kancelárske použitie; typy, tlačové písmo; kopírovací uhľový papier; papier do záznamových zariadení; poznámkové zošity; rysovacie uholníky, príložníky; mapy; vyučovacie pomôcky okrem prístrojov a zariadení; kartotékové lístky; hárky papiera; kartón, lepenka; lepenkové škatule na klobúky; dierovacie karty do žakárových strojov; tuby z kartónu; katalógy; kovové príchytky na kartotečné lístky; spevníky; sádzacie rámy (polygrafia); obaly na doklady; maliarske stojany; číslice (tlačiarenské typy); tuš; chromolitografy (polygrafia); modelovacie vosky okrem dentálnych; zoraďovače (kancelárske potreby); kancelárske dierkovače; toaletný papier; knihy; rysovacie kružidlá; tlačiarenské typy (písmená a číslice); tlačiarenské ručné sádzadlá; zásuvky na spisy; papierové kornúty; korekčné laky (kancelárske potreby); korekčné tuše (heliografia); tuhy do ceruziek (náplne); histologické rezy (učebné pomôcky); šablóny

na rysovanie kriviek; obaly (papiernický tovar); krieda na písanie; litografická krieda; krajčírska krieda; držiaky na kriedu; násady na ceruzky; mechanické ceruzky; papierové nádobky na mliečne výrobky; kancelárske štipce; valce do písacích strojov; obtlačky; grafické vzory (tlačoviny); mramorovacie hrebene (pomôcky pre výtvarníkov); rysovacie dosky; rysovacie potreby; rysovacie nástroje; diagramy; obálky (papiernický tovar); kopírovacie zariadenia; leptané štočky; baliaci papier; hroty pier; písacie stroje (elektrické aj neelektrické); puzdrá na perá, perečníky; hroty písacích pier zo zlata; pomôcky na vymazávanie; písacie potreby; emblémy (papierové pečate); šablóny na vymazávanie; gumy na gumovanie; papier do elektrokardiografov; dierovačky (kancelárske potreby); atramenty; farbiace pásky; kalamáre; kancelárske obálkovacie stroje; fotografie (tlačoviny); pijaky; pečiatky; knihárske textílie; rysovacie súpravy; účtovné knihy; zoznamy; figuríny z papierovej drviny; sošky z papierovej drviny; filtračný papier; papierové filtračné materiály; tlačivá (formuláre); kancelárske potreby okrem nábytku; uhoľ na umelecké kreslenie; šablóny (kancelárske potreby); tlačiarenské sadzobnice; galvanotypy (polygrafia); geografické mapy (tlačoviny); zemské glóbusy; misky na vodové farby pre umelcov; grafické reprodukcie; grafické zobrazenia; škrabky na kancelárske použitie; rytecké dosky; hektografy; časové rozvrhy (tlačoviny); navlhčovadlá (kancelárske potreby); pohľadnice; tlačoviny; ručné etiketovacie prístroje; podklady na tlačenie, nie textilné; prenosné tlačiarničky (kancelárske potreby); tlačené publikácie; príručky; listový papier; ťažidlo na papiere; kopírovacie ihly na rysovanie alebo kreslenie; rysovacie perá; papierové stolovacie prestieranie; litografie; litografické dosky; brožované knihy; svietivý papier; papierová drvina; paragóny; značkovacia krieda; modelovacie plastové hmoty; modelovacie hmoty; modelovacie pasty; papierové vreckovky; farbiace plátna do rozmnožovacích strojov; papierové obrusy; školské tabule; kancelárske sponky; paginovačky; olejotlače; knihárske záložky do kníh; papierové pečate; palety pre maliarov; pantografy (rysovacie potreby); papiernický tovar; pergamenový papier; pastelky; krajčírske strihy; puzdrá na šablóny; maliarske valčeky pre domácnosť; maliarske plátna; škatule s farbami (školské pomôcky); baliace plastové fólie; zariadenia na paspartovanie fotografií; zinkografické štočky; nákresy; ryhovače papiera (kancelárske potreby); plniace perá; šablóny na kreslenie a maľovanie; rozmnožovacie blany; portréty; papierové ozdobné kvetináče; rozmnožovacie stroje a prístroje; prospekty; papier na rádiogramy; rysovacie pravítka; tlačové reglety; knihárske potreby; knihárske plátno; knihárske nite; farbiace plátna do kopírovacích strojov; perá (kancelárske potreby); časopisy (periodiká); papierové pásky iné ako do vlasov alebo stužkárska galantéria; pásky do písacích strojov; papierové alebo plastové vrecia, vrecká a puzdrá na balenie; podušky na pečiatky; školské potreby (papiernický tovar); záložky do kníh; blahoprajné pohľadnice; mastenec (krajčírska krieda); guľôčky do guľôčkových pier; papierové podložky na stôl (anglické prestieranie); podložky na písanie; klávesy písacích strojov; stojany na pečiatky; puzdrá na pečiatky; poštové známky; držiaky na pečiatky; priesvitky (papiernický tovar); etiketovacie kliešte; glutín (kancelárske lepidlo alebo lepidlo pre domácnosť); lepidlá na kancelárske použitie alebo pre domácnosť; lepiace pásky na kancelárske použitie alebo pre domácnosť; adresné štítky do adresovacích strojov; ročenky; kalendáre; škrobové lepidlá pre domácnosť a na kancelárske použitie; štetce; samolepky pre domácnosť a na kancelárske použitie; gumičky (kancelárske potreby); papierové podbradníky; drevitá lepenka (papiernický tovar); drevitý papier; papierové alebo lepenkové krabice; stojany na perá a ceruzky; papierové alebo lepenkové prepravné obaly na fľaše; papierové podložky pod poháre; oznámenia (papiernický tovar); plastové pevné tvarované fólie na balenie (blistre); papierové zástavy; skartovačky (kancelárske potreby); fólie z regenerovanej celulózy na balenie; skrinky na spisy (kancelárske potreby); lepiace pasty na kancelárske použitie alebo pre domácnosť; nože na papier (otvárače listov); papierové alebo plastové vrecká na odpadky; strúhadlá na ceruzky (elektrické aj neelektrické); odličovacie papierové obrúsky; papierové servítky; papierové obrúsky (prestieranie); uholníky na rysovanie; príložníky na rysovanie; násadky na perá; písacie súpravy (papiernický tovar); stojany s kalamárom a písacími potrebami; obaly na súpravy písacích potrieb; grafické znaky; papierové alebo lepenkové obaly na fľaše; papierové alebo lepenkové pútače; papierové utierky; papierové utierky na tvár; papierové alebo lepenkové etikety; rydlá (rycie ihly); viskózové fólie na balenie; lepiace gumy na kancelárske použitie alebo pre domácnosť; pogumované plátno pre papierníctvo; vyzina (želatína) na kancelárske použitie alebo pre domácnosť; vrecká do mikrovlnných rúr; papierové filtre na kávu; paletizačné plastové fólie (priľnavé, naťahovacie); papierové alebo kartónové vývesné tabule; samolepky (papiernický tovar); knihárske stroje a prístroje (kancelárske potreby); komiksy; kopírovací papier (papiernický tovar); puzdrá na šekové knižky; atramentové tyčinky; kamenné kalamáre (nádobky na atrament); hudobné blahoželania (pohľadnice); obežníky; škrobové obalové materiály; parafínový papier; puzdrá na pasy; kaligrafické štetce; písacie nástroje; papier do skríň (parfumovaný alebo neparfumovaný); prístroje na tlačenie na kreditné karty, nie elektrické; laminovačky na dokumenty (kancelárske potreby); papiere na maľovanie a kaligrafiu; zotierače tabúľ; tabule na zapichovanie oznamov; ukazovadlá, nie elektrické; ozdobné papierové mašle iné ako do vlasov alebo stužkárska galantéria; formy na modelovacie hliny (pomôcky pre výtvarníkov); sponky na bankovky; zberateľské karty (nie na hranie); papierové alebo plastové absorpčné hárky alebo fólie na balenie potravín; papierové alebo plastové hárky alebo fólie

regulujúce vlhkosť na balenie potravín; korekčné pásky (kancelárske pomôcky); maliarske palety; značkovacie perá (papiernícky tovar); letáky; obálky na dokumenty (papiernický tovar); držiaky stránok otvorenej knihy; polymérová modelovacia hmota; pečiatky na znehodnocovanie známok; papierové alebo lepenkové baliace materiály (výplňové, tlmiace); papierové alebo lepenkové vypchávkové materiály; bankovky; značkovací kriedový sprej; tlačené poukážky; ryžový papier; plastové vrecká na exkrementy zvierat chovaných v domácnosti; japonský ozdobný papier (washi); papierové obrusy (behúne); tlačené partitúry; papierové stolové vlajky; papierové trojcípe vlajočky; fólie na celuloidovú animáciu; papierové vrecká na sterilizáciu lekárskych nástrojov; identifikačné visačky (kancelárske potreby); navíjačky na identifikačné visačky (kancelárske potreby); štipce na identifikačné visačky (kancelárske potreby); papierové podložky na lekárske vyšetrovacie stoly; papierové podložky na podnosy so zubárskymi nástrojmi; papierové podbradníky s rukávmi; formátové rezačky na papier (kancelárske potreby); šablóny na zdobenie jedál alebo nápojov; menovky (kancelárske potreby); pásky na čiarové kódy; trblietky na papiernické výrobky; papierové kontrolné štítky na batožinu; čistiace papierové obrúsky; obaly na knihy; omaľovánky; obrazy na maľovanie podľa čísel; papier na origami; papierové alebo plastové nákupné tašky; pergameny do mezúz; mezuzy (schránky na zvitky); papier na pečenie; magnetické tabule (kancelárske potreby); flipchartové tabule; bankovky (suveníry); papier so semienkami rastlín (papiernícky tovar); podlahové samolepky; obalové fólie z morských rias; plastové bublinkové fólie na balenie; perá s hrotmi píšucimi na dotykové displeje; hodvábny papier.

35 - Pomoc pri riadení obchodnej činnosti; poskytovanie obchodných alebo podnikateľských informácií; reklamné plagátovanie; kancelárie zaoberajúce sa dovozom a vývozom; komerčné informačné kancelárie; analýzy nákladov; rozširovanie reklamných materiálov; fotokopírovacie služby; sprostredkovateľne práce; prenájom kancelárskych strojov a zariadení; účtovníctvo; vedenie účtovných kníh; zostavovanie výpisov z účtov; obchodné alebo podnikové audity (revízia účtov); poradenstvo pri organizovaní a riadení obchodnej činnosti; personálne poradenstvo; poradenstvo pri riadení podnikov; písanie na stroji; predvádzanie tovaru; cielené posielanie reklamných materiálov poštou; pomoc pri riadení obchodných alebo priemyselných podnikov; aktualizovanie reklamných materiálov; rozširovanie vzoriek tovarov; odborné posudky efektívnosti podnikov; dražby; prieskum trhu; obchodné odhady; obchodný alebo podnikateľský prieskum; prenájom reklamných materiálov; poradenstvo pri organizovaní obchodnej činnosti; vydávanie reklamných textov; reklama; rozhlasová reklama; obchodný alebo podnikateľský výskum; vzťahy s verejnosťou (public relations); stenografické služby; televízna reklama; prepisovanie správ (kancelárske práce); aranžovanie výkladov; reklamné agentúry; poradenské služby pri riadení obchodnej činnosti; predvádzanie (služby modeliek) na reklamné účely a podporu predaja; marketingový prieskum; správa počítačových súborov; odborné obchodné alebo podnikateľské poradenstvo; hospodárske (ekonomické) predpovede; organizovanie obchodných alebo reklamných výstav; obchodné alebo podnikateľské informácie; prieskum verejnej mienky; príprava miezd a výplatných listín; nábor zamestnancov; administratívne služby poskytované pri premiestňovaní podnikov; prenájom reklamných plôch; podpora predaja pre tretie osoby; sekretárske služby; vypracovávanie daňových priznaní; odkazovacie telefónne služby (pre neprítomných predplatiteľov); spracovanie textov; služby predplácania novín a časopisov pre tretie osoby; zásielkové reklamné služby; administratívna správa hotelov; obchodný manažment výkonných umelcov; zbieranie údajov do počítačových databáz; zoraďovanie údajov v počítačových databázach; organizovanie obchodných veľtrhov; prenájom fotokopírovacích strojov; online reklama na počítačovej komunikačnej sieti; zásobovacie služby pre tretie osoby (nákup tovarov a služieb pre iné podniky); vyhľadávanie informácií v počítačových súboroch pre tretie osoby; prenájom reklamného času v komunikačných médiách; prehľad tlače (výstrižkové služby); prenájom predajných automatov; výber zamestnancov pomocou psychologických testov; služby porovnávania cien; prezentácia výrobkov v komunikačných médiách pre maloobchod; obchodné informácie a rady spotrebiteľom pri výbere tovarov a služieb; predplatné telekomunikačných služieb pre tretie osoby; administratívne spracovanie obchodných objednávok; obchodná správa licencií výrobkov a služieb pre tretie osoby; subdodávateľské služby (obchodné služby); fakturácie; písanie reklamných textov; zostavovanie štatistík; grafická úprava tlačovín na reklamné účely; vyhľadávanie sponzorov; organizovanie módnych prehliadok na podporu predaja; tvorba reklamných filmov; obchodný manažment pre športovcov; marketing; telemarketingové služby; maloobchodné služby s farmaceutickými, zverolekárskymi a hygienickými prípravkami a so zdravotníckymi potrebami; prenájom predajných stánkov; poskytovanie obchodných alebo podnikateľských kontaktných informácií; optimalizácia internetových vyhľadávačov na podporu predaja; optimalizácia návštevnosti webových stránok; platené reklamné služby typu „klikni sem“; obchodné sprostredkovateľské služby; obchodný manažment pre poskytovateľov služieb na voľnej nohe; vyjednávanie a uzatváranie obchodných transakcií pre tretie osoby; aktualizácia a údržba údajov v počítačových databázach; riadenie obchodnej činnosti v stavebníctve; poskytovanie obchodných informácií prostredníctvom webových stránok; online poskytovanie obchodného priestoru pre nákupcov a predajcov tovarov a služieb; rozvíjanie reklamných nápadov; externé administratívne riadenie podnikov; podávanie daňových priznaní; podnikové riadenie refundovaných programov pre

tretie osoby; prenájom bilbordov; písanie životopisov pre tretie osoby; indexovanie webových stránok na obchodné alebo reklamné účely; správa programov pre pravidelných cestujúcich v leteckej doprave; plánovanie stretnutí (kancelárske práce); pripomínanie stretnutí (kancelárske práce); správa spotrebiteľských vernostných programov; písanie textov scenárov na reklamné účely; záznamy písomnej komunikácie a údajov; aktualizácia a údržba informácií v registroch; zostavovanie zoznamov informácií na obchodné alebo reklamné účely; obchodné sprostredkovateľské služby v oblasti priraďovania potenciálnych súkromných investorov k podnikateľom, ktorí žiadajú o financovanie; výroba telešopingových programov; poradenstvo v oblasti komunikácie (vzťahy s verejnosťou); poradenstvo v oblasti komunikácie (reklama); dohodovanie obchodných zmlúv pre tretie osoby; podpora predaja tovarov a služieb sponzorovaním športových podujatí; konkurenčné spravodajské služby; obchodné spravodajské služby; finančné a účtovné audity; online maloobchodné služby s digitálnou sťahovateľnou hudbou; online maloobchodné služby so sťahovateľnými vyzváňacími tónmi; online maloobchodné služby so sťahovateľnou nahratou hudbou alebo nahratými filmami; veľkoobchodné služby s farmaceutickými, zverolekárskymi a hygienickými prípravkami a so zdravotníckymi potrebami; služby darčekových zoznamov; cielený marketing; dočasné riadenie podnikov; vonkajšia reklama; maloobchodné služby s umeleckými dielami poskytované galériami; administratívna asistencia pri odpovediach na verejné súťaže; marketing v rámci vydávania softvéru; služby v oblasti vzťahov s médiami; podnikové komunikačné služby; prenájom kancelárskeho vybavenia v zdieľaných kancelárskych priestoroch; komerčné lobistické služby; poskytovanie spotrebiteľských posudkov tovarov na obchodné alebo reklamné účely; poskytovanie spotrebiteľských rebríčkov tovarov na obchodné alebo reklamné účely; poskytovanie spotrebiteľských ohodnotení tovarov na obchodné alebo reklamné účely; služby telefónnych ústrední; maloobchodné služby s pekárskymi výrobkami; určovanie modelov nákupného alebo spotrebného správania sa zákazníkov na obchodné alebo marketingové účely; administratívne služby pri odporúčaní špecializovaných lekárov; obchodné poradenské služby v oblasti digitalizácie; obchodné sprostredkovateľské služby nadväzovania kontaktov medzi rôznymi odborníkmi a zákazníkmi; recepčné služby pre návštevníkov (kancelárske práce); vypracovávanie štúdií o ziskovosti podnikov; poskytovanie informácií z telefónnych zoznamov; predplácanie služieb elektronického mýtneho systému (ETC) pre tretie osoby; organizovanie a vedenie obchodných podujatí; spracovanie údajov (kancelárske práce); prenájom registračných pokladníc; vyhľadávanie potenciálnych zákazníkov; počítačom riadená správa lekárskych záznamov a dokumentov; online objednávkové reštauračné služby rozvozu jedla alebo jedlo so sebou; vytváranie identity značky pre tretie osoby (reklamné služby); reklama na výrobky prostredníctvom influencerov; marketing prostredníctvom influencerov; vyhľadávanie potenciálnych zákazníkov pre tretie osoby; vývoj marketingových koncepcií; online maloobchodné služby s virtuálnym oblečením (sťahovateľné); vývoj stratégií obchodných organizácií v oblasti sociálnej zodpovednosti podnikov; maloobchodné služby so sťahovateľnými digitálnymi obrazovými súbormi overenými nezameniteľnými tokenmi (NFT); vyhľadávanie obchodných partnerov; marketing prostredníctvom umiestňovania produktov vo virtuálnom prostredí (pre tretie osoby); poskytovanie online trhu pre kupujúcich a predajcov sťahovateľných digitálnych obrazových súborov overených nezameniteľnými tokenmi (NFT).

38 - Rozhlasové vysielanie; posielanie správ; televízne vysielanie; posielanie telegramov; telegrafné služby; telegrafická komunikácia; telefonické služby; telefonická komunikácia; telexové služby; spravodajské kancelárie; vysielanie káblovej televízie; komunikácia mobilnými telefónmi; komunikácia prostredníctvom počítačových terminálov; prenos správ a obrazových informácií prostredníctvom počítačov; prenos elektronickej pošty; faxové prenosy; informácie v oblasti telekomunikácií; výzvy (rádiom, telefónom alebo inými elektronickými komunikačnými prostriedkami); prenájom prístrojov na prenos správ; komunikácia prostredníctvom optických sietí; prenájom faxových prístrojov; prenájom modemov; prenájom telekomunikačných prístrojov; prenájom telefónov; prenos signálu prostredníctvom satelitu; elektronické zobrazovacie tabule (telekomunikačné služby); poskytovanie telekomunikačného pripojenia do svetovej počítačovej siete; služby vstupu do telekomunikačných sietí (smerovanie a pripájanie); telekonferenčné služby; poskytovanie užívateľského prístupu do svetovej počítačovej siete; prenájom prístupového času do svetových počítačových sietí; poskytovanie telekomunikačných kanálov na telenákupy; poskytovanie priestoru na diskusiu na internete; poskytovanie prístupu do databáz; hlasová odkazová služba; online posielanie pohľadníc; prenos digitálnych súborov; bezdrôtové vysielanie; videokonferenčné služby; poskytovanie diskusných fór online; kontinuálny prenos dát (streaming); rádiová komunikácia; prenos videonahrávok na objednávku; prenos digitálnych nahrávok (podcastov); prenájom smartfónov; geolokačné služby (telekomunikačné služby); poskytovanie prístupu k blockchainovým sieťam; poskytovanie internetových diskusných miestností vo virtuálnom prostredí; poskytovanie internetových diskusných miestností vo virtuálnom prostredí na pracovnú spoluprácu.

41 - Akadémie (vzdelávanie); zábavné parky; zábava; drezúra zvierat; prenájom kinematografických prístrojov; služby estrádnych umelcov; filmové štúdia; cirkusové predstavenia; organizovanie vedomostných alebo zábavných súťaží; korešpondenčné vzdelávacie kurzy; telesná výchova; prenájom dekorácií na

predstavenia; poskytovanie zariadení na oddych a rekreáciu; rozhlasová zábava; vydávanie textov (okrem reklamných); vyučovanie; vzdelávanie; školenia; požičiavanie zvukových nahrávok; požičiavanie kinematografických filmov; produkcia filmov (nie reklamných); gymnastický výcvik; požičovne kníh (knižnice); vydávanie kníh; požičiavanie rozhlasových a televíznych prijímačov; tvorba rozhlasových a televíznych programov; varietné predstavenia; služby orchestrov; divadelné predstavenia; tvorba divadelných a iných predstavení; televízna zábava; prenájom divadelných kulís; zoologické záhrady (služby); poskytovanie športovísk; pózovanie modelov výtvarným umelcom; služby pojazdných knižníc; služby kasín (hazardné hry); organizovanie a vedenie kolokvií; organizovanie a vedenie konferencií; organizovanie a vedenie kongresov; diskotéky (služby); informácie o výchove a vzdelávaní; skúšanie, preskúšavanie (pedagogická činnosť); informácie o možnostiach zábavy; organizovanie kultúrnych alebo vzdelávacích výstav; hazardné hry (herne); poskytovanie golfových ihrísk; fitnes kluby (zdravotné a kondičné cvičenia); služby poskytované prázdninovými tábormi (zábava); organizovanie živých vystúpení; premietanie kinematografických filmov; detské škôlky (vzdelávanie); organizovanie športových súťaží; plánovanie a organizovanie večierkov; praktický výcvik (ukážky); poskytovanie múzejných priestorov; nahrávacie štúdiá (služby); poskytovanie informácií o možnostiach rekreácie; požičiavanie potápačského výstroja; požičiavanie športového výstroja (okrem dopravných prostriedkov); prenájom štadiónov; prenájom videorekordérov; požičiavanie videopások; organizovanie a vedenie seminárov; tábory na športové sústredenia; organizovanie a vedenie sympózií; meranie času na športových podujatiach; internátne školy; organizovanie a vedenie tvorivých dielní (výučba); organizovanie súťaží krásy; rezervácie vstupeniek na zábavné predstavenia; postsynchronizácia, dabing; náboženská výchova; organizovanie lotérií; organizovanie plesov; organizovanie predstavení (manažérske služby); herne s hracími automatmi (služby); požičiavanie audioprístrojov; prenájom osvetľovacích prístrojov do divadelných sál a televíznych štúdií; prenájom tenisových kurtov; požičiavanie videokamier; písanie textov scenárov nie na reklamné účely; strihanie videopások; online vydávanie elektronických kníh a časopisov; elektronická edičná činnosť v malom (DTP služby); titulkovanie; online poskytovanie počítačových hier (z počítačových sietí); karaoke služby; hudobné skladateľské služby; nočné kluby (zábava); online poskytovanie elektronických publikácii (bez možností kopírovania); fotografické reportáže; fotografovanie; poradenstvo pri voľbe povolania (v oblasti výchovy a vzdelávania); reportérske služby; prekladateľské služby; tlmočenie do posunkovej reči; nahrávanie videopások; fotografovanie na mikrofilm; služby agentúr ponúkajúcich vstupenky na zábavné podujatia; písanie textov; organizovanie a vedenie koncertov; kaligrafické služby; zalamovanie textov (nie na reklamné účely); organizovanie módnych prehliadok na zábavné účely; koučovanie (školenie); prenájom športových plôch; služby diskdžokejov; tlmočenie; služby osobných trénerov (fitnes cvičenia); kurzy telesného cvičenia; odborné preškoľovanie; hudobná tvorba; požičiavanie hračiek; prenájom vybavenia herní; školské služby (vzdelávanie); online poskytovanie digitálnej hudby (bez možnosti kopírovania); online poskytovanie videozáznamov (bez možnosti kopírovania); individuálne vyučovanie; organizovanie a vedenie vzdelávacích fór s osobnou účasťou; skladanie piesní; písanie televíznych a filmových scenárov (tvorba); turistické prehliadky so sprievodcom; vyučovanie pomocou simulátorov; poskytovanie nesťahovateľných filmov prostredníctvom služieb na prenos videí (na požiadanie); poskytovanie nesťahovateľných televíznych programov prostredníctvom služieb na prenos videí (na požiadanie); vyučovanie japonského čajového obradu sado; vyučovanie bojového umenia aikido; prenájom umeleckých diel; prenájom interiérových akvárií; organizovanie horolezeckých túr so sprievodcom; organizovanie zábavných podujatí, na ktorých sú účastníci oblečení v divadelných kostýmoch (cosplay); kultúrne, vzdelávacie alebo zábavné služby poskytované galériami umenia; distribúcia filmov; odborné školenia zamerané na odovzdávanie know-how; asistenčné vzdelávacie služby pre osoby s individuálnymi potrebami; odborný výcvik džuda; vzdelávanie a kvalifikačné skúšky na pilotáž dronov; služby zvukových technikov na podujatiach; tvorba videozáznamov na podujatiach; služby osvetľovacích technikov na podujatiach; režírovanie filmov (okrem reklamných); poskytovanie spotrebiteľských posudkov tovarov na kultúrne alebo zábavné účely; poskytovanie spotrebiteľských rebríčkov tovarov na kultúrne alebo zábavné účely; poskytovanie spotrebiteľských ohodnotení tovarov na kultúrne alebo zábavné účely; prenájom trenažérov; posudzovanie fyzickej zdatnosti na tréningové účely; maľovanie na tvár; organizácia súťaží v elektronických športoch; réžia predstavení; služby v oblasti elektronických športov; služby knižníc v oblasti hier; multimediálne knižnice; fotografovanie pomocou dronu; tvorba videonahrávok pomocou dronov; prenos obchodných znalostí a know-how (školenie); školenia a skúšky (pedagogická činnosť) s cieľom získania dokladov o vzdelaní; výskum v oblasti vzdelávania; prenájom čítačiek elektronických kníh; organizovanie a vedenie zábavných podujatí; organizovanie a vedenie športových podujatí; hudobná výchova a vzdelávanie; titulkovanie pre nepočujúcich; organizovanie únikových hier; prezentácia múzejných expozícií; tvorba digitálnych nahrávok (podcastov); prenájom filmových rekvizít; časové plánovanie rozhlasových a televíznych programov; online poskytovanie obrázkov (nesťahovateľných); online poskytovanie virtuálnych prehliadok so sprievodcom; poskytovanie zariadení na hranie rolových hier

(LARP); cestovné služby simulované vo virtuálnom prostredí na zábavné účely; zábavné služby poskytované vo virtuálnom prostredí; organizovanie pretekov zvierat; organizovanie súťaží krásy zvierat; prenájom humanoidných robotov s komunikačnými a vzdelávacími funkciami na zábavu ľudí.

(540)

(550) obrazová
(591) #035064 - tmavo modrá s nádychom zelenej, #3ec1c4 - svetlá azúrová s jemným odtieňom zelenej, #bdbec1 - svetlo sivá so zvláštnym odtieňom modrej
(731) I SEE IT, s.r.o., Plynárenská 17563/3D, Bratislava-Ružinov, SK;
(740) Lion Law Partners s.r.o., Banská Bystrica, SK;

---

(210) 1519-2024
(220) 4.6.2024
(511) 6, 9, 11, 25 NCL (12)
(511) 6 - Kovové fľaše (nádoby) na stlačený plyn alebo skvapalnený vzduch.
9 - Osobné ochranné prostriedky proti nehodám; ochranné odevy proti úrazom, proti rádioaktívnej kontaminácii a protipožiarne ochranné odevy; ochranné azbestové rukavice; ochranné azbestové odevy (proti ohňu); ochranné prilby; dýchacie masky, nie na lekárske použitie; detektory; meradlá; tvárové štíty (ochranné pracovné prostriedky); ochranné rukavice; protipožiarne ochranné odevy; ochranné rúška (nie na lekárske použitie); filtre na dýchacie masky, nie na lekárske použitie; okuliare; prístroje na rozbor plynov; plynomery (meracie prístroje); ukazovatele tlaku; ochranná obuv proti úrazom, proti ožiareniu a proti ohňu; ochranné pokrývky hlavy; protiprachové rúška s funkciou čistenia vzduchu; bezdrôtové komunikačné slúchadlá; slúchadlá s mikrofónom; respirátory na filtrovanie vzduchu, nie na lekárske použitie; dýchacie prístroje, nie na lekárske použitie.
11 - Baterky (svietidlá).
25 - Overaly; topánky.

(540)

(550) obrazová
(591) červená, oranžová, čierna, biela
(731) TECHNO GROUP spol. s r.o., Limbašská cesta 3522/4, Pezinok, SK;

---

(210) 1533-2024
(220) 4.6.2024
(511) 9, 16, 35, 38, 41 NCL (12)
(511) 9 - Zvukové, obrazové a zvukovo-obrazové nahrávky zaznamenané na nosičoch údajov, ako aj v elektronickej podobe; informácie, dáta, databázy, katalógy a programy zaznamenané v elektronickej podobe; elektronické publikácie (sťahovateľné).
16 - Noviny; časopisy (periodiká); knihy; tlačoviny; tlačené reklamné materiály z papiera; tlačené reklamné materiály; letáky; prospekty; pohľadnice; fotografie; obálky (papiernický tovar); obaly (papiernický tovar); samolepky (papiernický tovar); vyučovacie pomôcky vo forme hier (okrem prístrojov a zariadení); kalendáre; príručky; plagáty.
35 - Reklama; prenájom reklamného času v komunikačných médiách vrátane počítačovej komunikačnej siete; prenájom reklamných materiálov; prenájom reklamných plôch; televízna a rozhlasová reklama; rozširovanie reklamných oznamov; organizovanie obchodných alebo reklamných výstav; vydávanie reklamných textov; rozširovanie reklamných materiálov; obchodný manažment; odborné obchodné poradenstvo; prezentácia výrobkov a služieb v komunikačných médiách pre maloobchod; organizovanie ochutnávok vín na podporu predaja; organizovanie reklamných hier na podporu predaja; služby modeliek na reklamné účely a podporu predaja výrobkov a služieb; poradenské a informačné služby v oblasti služieb uvedených v triede 35 tohto zoznamu; produkcia reklamných filmov.
38 - Televízne a rozhlasové vysielanie programov; internetové vysielanie programov; interaktívne televízne a rozhlasové vysielanie; interaktívne vysielacie a komunikačné služby; prenos správ, informácií, publikácií, filmov, audiovizuálnych diel, televíznych a rozhlasových programov prostredníctvom komunikačných sietí vrátane internetu; poskytovanie on-line prístupu k multimediálnemu obsahu; vysielanie audiovizuálnych programov prostredníctvom programovej služby timeshift; vysielanie zvukového alebo obrazového obsahu prostredníctvom internetu alebo mobilných bezdrôtových sietí; poradenské

a informačné služby v oblasti služieb uvedených v triede 38 tohto zoznamu.
41 - Produkcia televíznych a rozhlasových programov; produkcia on-line vysielaných programov a relácií; produkcia publicistických, spravodajských, zábavných, vzdelávacích, kultúrnych a športových programov; produkcia hudobných programov; produkcia interaktívnych televíznych programov a hier; zábava; interaktívna zábava; hudobné skladateľské služby; organizovanie zábavných, kultúrnych, športových a vzdelávacích podujatí; vzdelávanie; organizovanie vedomostných, zábavných, hudobných a športových súťaží; organizovanie kvízov, hier a súťaží (okrem reklamných); organizovanie súťaží prostredníctvom telefónu (okrem reklamných); organizovanie zábav, karnevalov, plesov; plánovanie a organizovanie večierkov; moderovanie relácií, programov a podujatí; zábavné parky; zábavné služby poskytované prázdninovými tábormi; služby klubov zdravia (zdravotné a kondičné cvičenia); výchovno-zábavné klubové služby; organizovanie a vedenie seminárov; organizovanie a vedenie kongresov; organizovanie a vedenie školení; organizovanie a vedenie konferencií; organizovanie živých vystúpení; živé predstavenia; produkcia filmov (okrem reklamných); hudobná tvorba; služby filmových, divadelných a nahrávacích štúdií; dabingové služby; požičiavanie filmov; prenájom kinematografických prístrojov; divadelné predstavenia; tvorba divadelných alebo iných predstavení; služby divadelných, koncertných a varietných umelcov; rezervácia vstupeniek na zábavné, kultúrne a športové podujatia; produkcia a prenájom zvukových a zvukovo-obrazových nahrávok (okrem reklamných); vydavateľské služby (okrem vydávania reklamných materiálov); vydávanie kníh, časopisov a iných tlačovín (okrem reklamných textov); on-line poskytovanie elektronických publikácií (bez možnosti kopírovania); vydávanie elektronických publikácií (okrem reklamných); elektronická edičná činnosť v malom (DTP služby); organizovanie kultúrnych alebo vzdelávacích výstav; on-line poskytovanie počítačových hier z počítačových sietí; informácie o výchove, vzdelávaní; informácie o možnostiach rozptýlenia; informácie o možnostiach zábavy a rekreácie; informácie, správy, novinky z oblasti šou biznisu; prekladateľské služby; prenájom dekorácií na predstavenia; poskytovanie služieb na oddych a rekreáciu; prenájom audio prístrojov, video prístrojov, videorekordérov, premietačiek, televíznych prijímačov, kultúrnych a vzdelávacích potrieb a prístrojov; reportérske služby; pomoc pri výbere povolania (poradenstvo v oblasti výchovy a vzdelávania); organizovanie lotérií a stávkových hier; organizovanie módnych prehliadok na zábavné účely; on-line poskytovanie videozáznamov (bez možnosti kopírovania); on-line poskytovanie elektronického archívu s prístupom k elektronickým textom, audio-vizuálnym programom a údajom (bez možnosti kopírovania), hrám a zábave; poradenské a informačné služby v oblasti služieb uvedených v triede 41 tohto zoznamu; poskytovanie služieb uvedených v triede 41 tohto zoznamu aj prostredníctvom internetu, on-line a interaktívnymi počítačovými službami.

(540)

(550) obrazová
(731) MARKÍZA - SLOVAKIA, spol. s r.o., Bratislavská 7819/1A, Bratislava-Záhorská Bystrica, SK;
(740) FAJNOR IP s. r. o., Bratislava-Petržalka, SK;

---

(210) 1534-2024
(220) 4.6.2024
(511) 9, 16, 35, 38, 41 NCL (12)
(511) 9 - Zvukové, obrazové a zvukovo-obrazové nahrávky zaznamenané na nosičoch údajov, ako aj v elektronickej podobe; informácie, dáta, databázy, katalógy a programy zaznamenané v elektronickej podobe; elektronické publikácie (sťahovateľné).
16 - Noviny; časopisy (periodiká); knihy; tlačoviny; tlačené reklamné materiály z papiera; tlačené reklamné materiály; letáky; prospekty; pohľadnice; fotografie; obálky (papiernický tovar); obaly (papiernický tovar); samolepky (papiernický tovar); vyučovacie pomôcky vo forme hier (okrem prístrojov a zariadení); kalendáre; príručky; plagáty.
35 - Reklama; prenájom reklamného času v komunikačných médiách vrátane počítačovej komunikačnej siete; prenájom reklamných materiálov; prenájom reklamných plôch; televízna a rozhlasová reklama; rozširovanie reklamných oznamov; organizovanie obchodných alebo reklamných výstav; vydávanie reklamných textov; rozširovanie reklamných materiálov; obchodný manažment; odborné obchodné poradenstvo; prezentácia výrobkov a služieb v komunikačných médiách pre maloobchod; organizovanie ochutnávok vín na podporu predaja; organizovanie reklamných hier na podporu predaja; služby modeliek na reklamné účely a podporu predaja výrobkov a služieb; poradenské a informačné služby v oblasti služieb uvedených v triede 35 tohto zoznamu; produkcia reklamných filmov.
38 - Televízne a rozhlasové vysielanie programov; internetové vysielanie programov; interaktívne televízne a rozhlasové vysielanie; interaktívne vysielacie a komunikačné služby; prenos správ, informácií, publikácií, filmov, audiovizuálnych diel, televíznych a rozhlasových programov prostredníctvom komunikačných sietí vrátane internetu; poskytovanie on-line prístupu k multimediálnemu obsahu; vysielanie audiovizuálnych programov prostredníctvom programovej služby timeshift; vysielanie zvukového alebo obrazového obsahu prostredníctvom internetu alebo mobilných bezdrôtových sietí; poradenské

a informačné služby v oblasti služieb uvedených v triede 38 tohto zoznamu.
41 - Produkcia televíznych a rozhlasových programov; produkcia on-line vysielaných programov a relácií; produkcia publicistických, spravodajských, zábavných, vzdelávacích, kultúrnych a športových programov; produkcia hudobných programov; produkcia interaktívnych televíznych programov a hier; zábava; interaktívna zábava; hudobné skladateľské služby; organizovanie zábavných, kultúrnych, športových a vzdelávacích podujatí; vzdelávanie; organizovanie vedomostných, zábavných, hudobných a športových súťaží; organizovanie kvízov, hier a súťaží (okrem reklamných); organizovanie súťaží prostredníctvom telefónu (okrem reklamných); organizovanie zábav, karnevalov, plesov; plánovanie a organizovanie večierkov; moderovanie relácií, programov a podujatí; zábavné parky; zábavné služby poskytované prázdninovými tábormi; služby klubov zdravia (zdravotné a kondičné cvičenia); výchovno-zábavné klubové služby; organizovanie a vedenie seminárov; organizovanie a vedenie kongresov; organizovanie a vedenie školení; organizovanie a vedenie konferencií; organizovanie živých vystúpení; živé predstavenia; produkcia filmov (okrem reklamných); hudobná tvorba; služby filmových, divadelných a nahrávacích štúdií; dabingové služby; požičiavanie filmov; prenájom kinematografických prístrojov; divadelné predstavenia; tvorba divadelných alebo iných predstavení; služby divadelných, koncertných a varietných umelcov; rezervácia vstupeniek na zábavné, kultúrne a športové podujatia; produkcia a prenájom zvukových a zvukovo-obrazových nahrávok (okrem reklamných); vydavateľské služby (okrem vydávania reklamných materiálov); vydávanie kníh, časopisov a iných tlačovín (okrem reklamných textov); on-line poskytovanie elektronických publikácií (bez možnosti kopírovania); vydávanie elektronických publikácií (okrem reklamných); elektronická edičná činnosť v malom (DTP služby); organizovanie kultúrnych alebo vzdelávacích výstav; on-line poskytovanie počítačových hier z počítačových sietí; informácie o výchove, vzdelávaní; informácie o možnostiach rozptýlenia; informácie o možnostiach zábavy a rekreácie; informácie, správy, novinky z oblasti šou biznisu; prekladateľské služby; prenájom dekorácií na predstavenia; poskytovanie služieb na oddych a rekreáciu; prenájom audio prístrojov, video prístrojov, videorekordérov, premietačiek, televíznych prijímačov, kultúrnych a vzdelávacích potrieb a prístrojov; reportérske služby; pomoc pri výbere povolania (poradenstvo v oblasti výchovy a vzdelávania); organizovanie lotérií a stávkových hier; organizovanie módnych prehliadok na zábavné účely; on-line poskytovanie videozáznamov (bez možnosti kopírovania); on-line poskytovanie elektronického archívu s prístupom k elektronickým textom, audio-vizuálnym programom a údajom (bez možnosti kopírovania), hrám a zábave; poradenské a informačné služby v oblasti služieb uvedených v triede 41 tohto zoznamu; poskytovanie služieb uvedených v triede 41 tohto zoznamu aj prostredníctvom internetu, on-line a interaktívnymi počítačovými službami.

(540)

(550) obrazová
(731) MARKÍZA - SLOVAKIA, spol. s r.o., Bratislavská 7819/1A, Bratislava-Záhorská Bystrica, SK;
(740) FAJNOR IP s. r. o., Bratislava-Petržalka, SK;

---

(210) 1535-2024
(220) 5.6.2024
(511) 35, 41, 42 NCL (12)
(511) 35 - Organizovanie obchodných alebo reklamných výstav; marketing; rozvíjanie reklamných nápadov; reklamné plagátovanie; obchodné sprostredkovateľské služby.
41 - Organizovanie kultúrnych alebo vzdelávacích výstav; organizovanie živých vystúpení; plánovanie a organizovanie večierkov; organizovanie zábavných podujatí, na ktorých sú účastníci oblečení v divadelných kostýmoch (cosplay); organizovanie a vedenie zábavných podujatí.
42 - Navrhovanie pódiových dekorácií.
(540) agentrue
(550) slovná
(731) Kuklovská Patrícia, Malé Leváre 444, SK;
(740) BREZOVAN s. r. o., Bratislava-Staré Mesto, SK;

---

(210) 1539-2024
(220) 6.6.2024
(511) 11, 20 NCL (12)
(511) 11 - Vane na sedacie kúpele; vane; ohrievače vody; elektrické kuchynské potreby na prípravu jedál; varné prístroje a zariadenia; zariadenia na filtrovanie vody; osvetľovacie prístroje a zariadenia; grily (prístroje na pečenie); hydromasážne vane; saunovacie zariadenia; prístroje na hydromasážne kúpele.
20 - Nábytok, zrkadlá, rámy na obrazy; nábytok; podušky; ratan; vankúše; rozkladacie ležadlá; bytové zariadenie (dekoračné predmety); drevené alebo plastové krabice.

(540)

(550) obrazová
(591) zelená, biela
(731) SMIS EU s.r.o., Krompašská 930/9, Košice-Pereš, SK;
(740) Trama Legal s. r. o., Bratislava-Staré Mesto, SK;

---

(210) 1541-2024
(220) 6.6.2024
(511) 9, 11, 35 NCL (12)

(511) 9 - Elektrické vodiče; elektroinštalačné rúrky; spínače; elektrické regulačné prístroje; obmedzovače (elektrotechnika); elektrické ističe; rozvodné panely (elektrina); rozvodné pulty (elektrina); elektrické meracie zariadenia; elektrické káble; elektrické spojky; elektrické relé; elektrické drôty; optické lampy; lasery (nie na lekárske použitie); svetelné tabule; neónové reklamy; elektrické batérie (články); elektrické akumulátory; svetelné alebo mechanické signalizačné panely; zvončeky (poplašné zariadenia); elektrické zámky; držiaky elektrických objímok; bzučiaky; polovodiče; materiály na elektrické vedenie (drôty, káble); izolovaný medený drôt; elektrické dverové zvončeky; elektrické regulátory svetla; detektory dymu; žiarovky do zábleskových prístrojov; koaxiálne káble; káble s optickými vláknami; elektroluminiscenčné diódy (LED diódy); elektrické zásuvky; svetelné bezpečnostné signalizačné zariadenia.
11 - Prístroje a zariadenia na osvetľovanie, vykurovanie, chladenie, výrobu pary, prípravu jedál, sušenie, vetranie, rozvod vody a sanitárne zariadenia; žiarovky; elektrické žiarovky; oblúkové lampy; elektrické lampy; objímky na svietidlá; elektrické vreckové baterky; elektrické vykurovacie telesá; lampové cylindre; svetlá na motocykle; elektrické osvetľovacie výbojky; rozptyľovače svetla; lampy; objímky na elektrické svetlá; osvetľovacie prístroje a zariadenia; stropné svetlá; vlákna do elektrických lámp; lampové banky; UV-lampy nie na lekárske použitie; bezpečnostné lampy; svetelné reflektory; lampióny; žiarivky; horečnaté vlákna na svietenie; elektrické svetlá na vianočné stromčeky; svietiace domové čísla; baterky (svietidlá); osvetľovacie zariadenia na dopravné prostriedky; tienidlá na lampy; objímky na tienidlá; elektrické vyhrievacie vlákna; elektrické stolné ventilátory; elektroluminiscenčné osvetľovacie prístroje (s LED diódami); čelové lampy; vytvrdzovacie lampy (nie na lekárske použitie); stojanové lampy; svetelné projektory; LED žiarovky.
35 - Reklama; rozširovanie reklamných materiálov; obchodné sprostredkovateľské služby.

(540) TRENDLUX

(550) slovná
(731) Trendlux, s.r.o., Na letisko 4834, Poprad, SK;
(740) Ing. Ladislav Žuffa - Patentová a známková kancelária, Poprad, SK;

---

(210) 1547-2024
(220) 6.6.2024
(511) 9, 16, 35, 41 NCL (12)
(511) 9 - Zosilňovače zvuku; reproduktorové skrinky; koncovky (elektrotechnika); gramofónové prenosky; nosiče zvukových nahrávok; reproduktory; gramofóny; prístroje na čistenie gramofónových platní; audiovizuálne prijímače; zariadenia na prenos zvuku; zvukové nahrávacie zariadenia; zvukové prehrávacie zariadenia, prehrávače; gramofónové ihly; prehrávače kompaktných diskov; prenosné multimediálne prehrávače; elektrické a elektronické prístroje dodávajúce efekty hudobným nástrojom; zvukové rozhrania; ekvalizéry (zariadenia na úpravu zvuku); bezdrôtové komunikačné slúchadlá; inteligentné reproduktory; ultra tenké reproduktory; prenosné reproduktory; konektory (elektrotechnika); elektrické káble; mikrofóny; diaľkové ovládače; zariadenia na výmenu gramofónových ihiel; koaxiálne káble; káble s optickými vláknami; bezdrôtové reproduktorové mikrofóny; ovládače digitálneho rozhrania hudobných nástrojov vo forme zvukových rozhraní; stojany na reproduktory.
16 - Tlačoviny; noviny; katalógy; príručky; časopisy (periodiká); letáky.
35 - Maloobchodné služby s tovarmi uvedenými v triedach 9 a 16 tohto zoznamu; veľkoobchodné služby s tovarmi uvedenými v triedach 9 a 16 tohto zoznamu.
41 - Online vydávanie elektronických kníh a časopisov; online poskytovanie elektronických publikácií (bez možnosti kopírovania).

(540)

(550) obrazová
(591) biela, čierna, červená
(731) Marek Kohút - KOHÚT A SYN, Uralská 4, Košice-Nad Jazerom, SK;
(740) MG LEGAL s.r.o., Košice-Staré Mesto, SK;

---

(210) 1550-2024
(220) 6.6.2024
(511) 36, 41 NCL (12)
(511) 36 - Finančné poradenstvo; sprostredkovanie poistenia; finančné záručné služby; finančné analýzy; finančné informácie; poisťovníctvo; bankovníctvo; konzultačné služby v oblasti poisťovníctva; životné poistenie; úrazové poistenie; aktuárske služby (poistno-matematické); úverové agentúry; správcovstvo majetku (pre tretie osoby); uzatváranie poistiek proti požiaru; bankové hypotéky; elektronický prevod kapitálu; informácie o poistení; kurzové záznamy na burze; záložné pôžičky; poradenstvo v oblasti splácania dlhov; konzervatívne fondy (služby); pôžičky (finančné úvery); finančné riadenie; finančný lízing; finančné sponzorstvo; poskytovanie finančných informácií prostredníctvom webových stránok; finančné riadenie refundovaných platieb (pre tretie osoby); sprostredkovanie obchodu s akciami a obligáciami; finančné záruky; finančné odhady pri odpovediach na verejné súťaže; sprostredkovanie na burze cenných papierov; úschova

cenností; obchodovanie na burze s cennými papiermi; financovanie (služby); faktoring; kapitálové investície; zriaďovanie fondov; klíring (bezhotovostné zúčtovávanie vzájomných pohľadávok a záväzkov).
41 - Vzdelávanie; školenia.

(540)

(550) obrazová
(591) červená (D82034)
(731) Swiss Life Select Slovensko, a. s., Mlynské Nivy 49/II. 16920, Bratislava, SK;

---

(210) 1551-2024
(220) 6.6.2024
(511) 25, 35 NCL (12)
(511) 25 - Odevy, obuv a pokrývky hlavy.
35 - Reklama, obchodný manažment, obchodná administratíva, kancelárske práce.

(540)

(550) obrazová
(591) modrá,červená a sivá
(731) SFZ Marketing, s. r. o., Tomášikova 30C, Bratislava - mestská časť Ružinov, SK;

---

(210) 1552-2024
(220) 6.6.2024
(511) 9, 16, 35, 41 NCL (12)
(511) 9 - Zosilňovače zvuku; reproduktorové skrinky; koncovky (elektrotechnika); gramofónové prenosky; nosiče zvukových nahrávok; reproduktory; gramofóny; prístroje na čistenie gramofónových platní; audiovizuálne prijímače; zariadenia na prenos zvuku; zvukové nahrávacie zariadenia; zvukové prehrávacie zariadenia, prehrávače; gramofónové ihly; prehrávače kompaktných diskov; prenosné multimediálne prehrávače; elektrické a elektronické prístroje dodávajúce efekty hudobným nástrojom; zvukové rozhrania; ekvalizéry (zariadenia na úpravu zvuku); bezdrôtové komunikačné slúchadlá; inteligentné reproduktory; ultra tenké reproduktory; prenosné reproduktory; konektory (elektrotechnika); elektrické káble; mikrofóny; diaľkové ovládače; zariadenia na výmenu gramofónových ihiel; koaxiálne káble; káble s optickými vláknami; bezdrôtové reproduktorové mikrofóny; ovládače digitálneho rozhrania hudobných nástrojov vo forme zvukových rozhraní; stojany na reproduktory.
16 - Tlačoviny; noviny; katalógy; príručky; časopisy (periodiká); letáky.
35 - Maloobchodné služby s tovarmi uvedenými v triedach 9 a 16 tohto zoznamu; veľkoobchodné služby s tovarmi uvedenými v triedach 9 a 16 tohto zoznamu.
41 - Online vydávanie elektronických kníh a časopisov; online poskytovanie elektronických publikácií (bez možnosti kopírovania).

(540) Watt Audio
(550) slovná
(731) Marek Kohút - KOHÚT A SYN, Uralská 4, Košice-Nad Jazerom, SK;
(740) MG LEGAL s.r.o., Košice-Staré Mesto, SK;

---

(210) 1553-2024
(220) 7.6.2024
(511) 36, 41 NCL (12)
(511) 36 - Finančné poradenstvo; sprostredkovanie poistenia; finančné záručné služby; finančné analýzy; finančné informácie; poisťovníctvo; bankovníctvo; konzultačné služby v oblasti poisťovníctva; životné poistenie; úrazové poistenie; aktuárske služby (poistno-matematické); úverové agentúry; správcovstvo majetku (pre tretie osoby); uzatváranie poistiek proti požiaru; bankové hypotéky; elektronický prevod kapitálu; informácie o poistení; kurzové záznamy na burze; záložné pôžičky; poradenstvo v oblasti splácania dlhov; konzervatívne fondy (služby); pôžičky (finančné úvery); finančné riadenie; finančný lízing; finančné sponzorstvo; poskytovanie finančných informácií prostredníctvom webových stránok; finančné riadenie refundovaných platieb

(pre tretie osoby); sprostredkovanie obchodu s akciami a obligáciami; finančné záruky; finančné odhady pri odpovediach na verejné súťaže; sprostredkovanie na burze cenných papierov; úschova cenností; obchodovanie na burze s cennými papiermi; financovanie (služby); faktoring; kapitálové investície; zriaďovanie fondov; klíring (bezhotovostné zúčtovávanie vzájomných pohľadávok a záväzkov).
41 - Vzdelávanie; školenia.

(540)

(550) obrazová
(591) červená D82034,čierna
(731) Swiss Life Select Slovensko, a. s., Mlynské Nivy 49/II. 16920, Bratislava, SK;

---

(210) 1554-2024
(220) 6.6.2024
(511) 9, 16, 35, 41 NCL (12)
(511) 9 - Zosilňovače zvuku; reproduktorové skrinky; koncovky (elektrotechnika); gramofónové prenosky; nosiče zvukových nahrávok; reproduktory; gramofóny; prístroje na čistenie gramofónových platní; audiovizuálne prijímače; zariadenia na prenos zvuku; zvukové nahrávacie zariadenia; zvukové prehrávacie zariadenia, prehrávače; gramofónové ihly; prehrávače kompaktných diskov; prenosné multimediálne prehrávače; elektrické a elektronické prístroje dodávajúce efekty hudobným nástrojom; zvukové rozhrania; ekvalizéry (zariadenia na úpravu zvuku); bezdrôtové komunikačné slúchadlá; inteligentné reproduktory; ultra tenké reproduktory; prenosné reproduktory; konektory (elektrotechnika); elektrické káble; mikrofóny; diaľkové ovládače; zariadenia na výmenu gramofónových ihiel; koaxiálne káble; káble s optickými vláknami; bezdrôtové reproduktorové mikrofóny; ovládače digitálneho rozhrania hudobných nástrojov vo forme zvukových rozhraní; stojany na reproduktory.
16 - Tlačoviny; noviny; katalógy; príručky; časopisy (periodiká); letáky.
35 - Maloobchodné služby s tovarmi uvedenými v triedach 9 a 16 tohto zoznamu; veľkoobchodné služby s tovarmi uvedenými v triedach 9 a 16 tohto zoznamu.
41 - Online vydávanie elektronických kníh a časopisov; online poskytovanie elektronických publikácií (bez možnosti kopírovania).

(540)

(550) obrazová
(591) biela, červená
(731) Marek Kohút - KOHÚT A SYN, Uralská 4, Košice-Nad Jazerom, SK;
(740) MG LEGAL s.r.o., Košice-Staré Mesto, SK;

---

(210) 1555-2024
(220) 6.6.2024
(511) 35, 41 NCL (12)
(511) 35 - Vydávanie reklamných textov; reklama; rozhlasová reklama; televízna reklama; písanie reklamných textov; marketing; vonkajšia reklama; písanie textov scenárov na reklamné účely; marketing prostredníctvom influencerov.
41 - Zábava; rozhlasová zábava; vydávanie textov (okrem reklamných); produkcia filmov (nie reklamných); tvorba rozhlasových a televíznych programov; divadelné predstavenia; tvorba divadelných alebo iných predstavení; televízna zábava; organizovanie živých vystúpení; písanie textov scenárov nie na reklamné účely; písanie televíznych a filmových scenárov (tvorba); písanie textov; réžia predstavení; organizovanie a vedenie zábavných podujatí; online poskytovanie obrázkov (nesťahovateľných).

(540) Ballor
(550) slovná
(731) Čarohry, Komenského 880/53, Smolenice, SK;

---

(210) 1556-2024
(220) 6.6.2024
(511) 9, 16, 35, 41 NCL (12)
(511) 9 - Zosilňovače zvuku; reproduktorové skrinky; koncovky (elektrotechnika); gramofónové prenosky; nosiče zvukových nahrávok; reproduktory; gramofóny; prístroje na čistenie gramofónových platní; audiovizuálne prijímače; zariadenia na prenos zvuku; zvukové nahrávacie zariadenia; zvukové prehrávacie zariadenia, prehrávače; gramofónové ihly; prehrávače kompaktných diskov; prenosné multimediálne prehrávače; elektrické a elektronické prístroje dodávajúce efekty hudobným nástrojom; zvukové rozhrania; ekvalizéry (zariadenia na úpravu zvuku); bezdrôtové komunikačné slúchadlá; inteligentné reproduktory; ultra tenké reproduktory; prenosné reproduktory; konektory (elektrotechnika); elektrické káble; mikrofóny; diaľkové ovládače; zariadenia na výmenu gramofónových ihiel; koaxiálne káble; káble s optickými vláknami; bezdrôtové reproduktorové mikrofóny; ovládače digitálneho rozhrania hudobných nástrojov vo forme zvukových rozhraní; stojany na reproduktory.

16 - Tlačoviny; noviny; katalógy; príručky; časopisy (periodiká); letáky.
35 - Maloobchodné služby s tovarmi uvedenými v triedach 9 a 16 tohto zoznamu; veľkoobchodné služby s tovarmi uvedenými v triedach 9 a 16 tohto zoznamu.
41 - Online vydávanie elektronických kníh a časopisov; online poskytovanie elektronických publikácií (bez možnosti kopírovania).

(540) KohutAudio

(550) slovná
(731) Marek Kohút - KOHÚT A SYN, Uralská 4, Košice-Nad Jazerom, SK;
(740) MG LEGAL s.r.o., Košice-Staré Mesto, SK;

---

(210) 1560-2024
(220) 9.6.2024
(511) 35 NCL (12)
(511) 35 - Reklama; písanie textov scenárov na reklamné účely; poradenstvo v oblasti komunikácie (vzťahy s verejnosťou); poradenstvo v oblasti komunikácie (reklama); cielený marketing.
(540)

(550) obrazová
(731) Priehoda Matúš, Mgr., Na Hliníku 9199/2, Bratislava-Záhorská Bystrica, SK;

---

(210) 1564-2024
(220) 10.6.2024
(511) 9, 35, 36, 38, 42 NCL (12)
(511) 9 - Nahraté nosiče záznamov, počítačový softvér, nenahraté nosiče digitálnych alebo analógových záznamov a pamäťové médiá; nahraté počítačové programy; počítačové operačné programy (nahraté); počítačový softvér (nahraté počítačové programy); spojovacie prvky (vybavenie zariadení na spracovanie údajov); počítačové rozhrania; mikroprocesory; monitorovacie počítačové programy; optické čítacie zariadenia; optické nosiče údajov; optické disky; procesory (centrálne procesorové jednotky); čítacie zariadenia (zariadenia na spracovanie údajov); skenery na spracovanie údajov; elektronické informačné tabule; elektronické publikácie (sťahovateľné); sťahovateľné počítačové programy; bankomaty; počítačové softvérové aplikácie (sťahovateľné); elektronické interaktívne tabule; platformy počítačového softvéru, nahrané alebo na stiahnutie; nahraté alebo sťahovateľné súbory údajov; sťahovateľné počítačové softvérové aplikácie na generovanie nezameniteľných tokenov (NFT).
35 - Zostavovanie výpisov z účtov; obchodné alebo podnikateľské informácie; zbieranie údajov do počítačových databáz; zoraďovanie údajov v počítačových databázach; aktualizácia a údržba údajov v počítačových databázach; poskytovanie obchodných informácií prostredníctvom webových stránok; poradenstvo pri organizovaní a riadení obchodnej činnosti; poradenstvo pri riadení podnikov; prieskum trhu; obchodný alebo podnikateľský prieskum; poradenstvo pri organizovaní obchodnej činnosti; poradenské služby pri riadení obchodnej činnosti; odborné obchodné alebo podnikateľské poradenstvo.
36 - Finančné, peňažné a bankové služby; platenie splátok; sprostredkovanie (maklérstvo); sprostredkovanie poistenia; bankovníctvo; zriaďovanie fondov; kapitálové investície; finančné záručné služby; zmenárenské služby; klíring (bezhotovostné zúčtovávanie vzájomných pohľadávok a záväzkov); úschovné služby, úschova v bezpečnostných schránkach; pôžičky (finančné úvery); faktoring; financovanie (služby); bankové hypotéky; služby sporiteľní; finančný lízing; finančný lízing (finančný prenájom s možnosťou kúpy); obchodovanie na burze s cennými papiermi; finančné poradenstvo; spracovanie platieb kreditnými kartami; spracovanie platieb debetnými kartami; finančné informácie; informácie o poistení; kurzové záznamy na burze; vydávanie kreditných kariet; bankové služby priamo k zákazníkom (homebanking); sprostredkovanie na burze cenných papierov; poskytovanie finančných informácií prostredníctvom webových stránok; investovanie do fondov; sprostredkovanie obchodu s akciami a obligáciami; finančné odhady a oceňovanie (poisťovníctvo, bankovníctvo, nehnuteľnosti); elektronický prevod kapitálu; finančné záruky; poskytovanie finančnej podpory (finančný patronát); bankové služby poskytované online vo virtuálnom prostredí; správa nárokov vznikajúcich zo záruky.
38 - Telekomunikačné služby; komunikácia mobilnými telefónmi; komunikácia prostredníctvom počítačových terminálov; prenos správ a obrazových informácií prostredníctvom počítačov; prenos elektronickej pošty; informácie v oblasti telekomunikácií; elektronické zobrazovacie tabule (telekomunikačné služby); poskytovanie telekomunikačného pripojenia do svetovej počítačovej siete; služby vstupu do telekomunikačných sietí (smerovanie a pripájanie); telekonferenčné služby; poskytovanie užívateľského prístupu do svetovej počítačovej siete; prenájom prístupového času do svetových počítačových sietí; poskytovanie telekomunikačných kanálov na telenákupy; poskytovanie prístupu do databáz; prenos digitálnych súborov; prenos videonahrávok na objednávku; prenos digitálnych nahrávok (podcastov); poskytovanie internetových diskusných miestností vo virtuálnom prostredí; poskytovanie online fór vo virtuálnom prostredí na pracovnú spoluprácu.
42 - Navrhovanie a vývoj počítačového hardvéru a softvéru; priemyselné analýzy, priemyselný výskum a priemyselné dizajnérstvo; navrhovanie obalov, obalové dizajnérstvo; počítačové programovanie; aktualizovanie počítačového softvéru; poradenstvo v oblasti návrhu a vývoja počítačového

hardvéru; prenájom počítačového softvéru; údržba počítačového softvéru; analýzy počítačových systémov; návrh počítačových systémov; zhotovovanie kópií počítačových programov; prevod údajov alebo dokumentov z fyzických médií na elektronické médiá; tvorba a udržiavanie webových stránok pre tretie osoby; hosťovanie na webových stránkach; inštalácie počítačového softvéru; prevod (konverzia) počítačových programov alebo údajov (nie fyzický); poradenstvo v oblasti počítačových programov; prenájom webových serverov; ochrana počítačov proti počítačovým vírusom; poskytovanie internetových vyhľadávačov; poradenstvo pri tvorbe webových stránok; služby informačných technológií (IT podpora) (odstraňovanie softvérových porúch); prenájom počítačových serverov (serverhosting); uchovávanie elektronických údajov; poskytovanie informácií o počítačových technológiách a programovaní prostredníctvom webových stránok; poskytovanie virtuálnych počítačových systémov prostredníctvom cloud computingu; poradenstvo v oblasti telekomunikačných technológií; poradenstvo v oblasti počítačovej bezpečnosti; monitorovanie počítačových systémov na zisťovanie porúch; tvorba a navrhovanie zoznamov informácií z webových stránok pre tretie osoby (informačnotechnologické služby); poradenstvo v oblasti internetovej bezpečnosti; poradenstvo v oblasti ochrany údajov; kódovanie údajov; monitorovanie počítačových systémov na zistenie neoprávneného vstupu alebo zneužitia dát; elektronické monitorovanie osobných identifikačných údajov na zistenie krádeže identity prostredníctvom internetu; elektronické monitorovanie činnosti kreditných kariet na zistenie podvodov prostredníctvom internetu; vývoj softvéru na softvérové publikácie; poskytovanie počítačovej platformy prostredníctvom internetu (PaaS); vývoj počítačových platforiem; výskum v oblasti telekomunikačných technológií; autentifikácia používateľov technológiami pre transakcie elektronického obchodu; autentifikácia používateľov technológiami jednotného prihlasovania do viacerých online softvérových aplikácií súčasne; písanie počítačových kódov; poradenstvo v oblasti bezpečnosti telekomunikačných sietí; navrhovanie modelov na počítačové simulácie; digitálne forenzné vyšetrovanie v oblasti počítačovej kriminality; technologické poradenské služby v oblasti digitalizácie; poradenstvo v oblasti umelej inteligencie; výskum v oblasti umelej inteligencie; overovanie používateľov technológiou blockchain; počítačové programovanie na spracovanie dát; služby softvérového inžinierstva v oblasti spracovania údajov; navrhovanie log; blockchain ako služba (BaaS); virtuálne hostiteľské prostredia; online poskytovanie počítačového softvéru bez možnosti stiahnutia; online poskytovanie nesťahovateľného počítačového softvéru na generovanie nezameniteľných tokenov (NFT); počítačové programovanie inteligentných zmlúv na blockchaine; hostiteľské softvérové platformy na pracovnú spoluprácu založenú na virtuálnej realite.

(540)

(550) obrazová
(731) Tatra banka, a.s., Hodžovo námestie 6785/3, Bratislava-Staré Mesto, SK;

---

(210) 1566-2024
(220) 10.6.2024
(511) 9, 35, 36, 38, 42 NCL (12)
(511) 9 - Nahraté nosiče záznamov, počítačový softvér, nenahraté nosiče digitálnych alebo analógových záznamov a pamäťové médiá; nahraté počítačové programy; počítačové operačné programy (nahraté); počítačový softvér (nahraté počítačové programy); spojovacie prvky (vybavenie zariadení na spracovanie údajov); počítačové rozhrania; mikroprocesory; monitorovacie počítačové programy; optické čítacie zariadenia; optické nosiče údajov; optické disky; procesory (centrálne procesorové jednotky); čítacie zariadenia (zariadenia na spracovanie údajov); skenery na spracovanie údajov; elektronické informačné tabule; elektronické publikácie (sťahovateľné); sťahovateľné počítačové programy; bankomaty; počítačové softvérové aplikácie (sťahovateľné); elektronické interaktívne tabule; platformy počítačového softvéru, nahrané alebo na stiahnutie; nahraté alebo sťahovateľné súbory údajov; sťahovateľné počítačové softvérové aplikácie na generovanie nezameniteľných tokenov (NFT).
35 - Zostavovanie výpisov z účtov; obchodné alebo podnikateľské informácie; zbieranie údajov do počítačových databáz; zoraďovanie údajov v počítačových databázach; aktualizácia a údržba údajov v počítačových databázach; poskytovanie obchodných informácií prostredníctvom webových stránok; poradenstvo pri organizovaní a riadení obchodnej činnosti; poradenstvo pri riadení podnikov; prieskum trhu; obchodný alebo podnikateľský prieskum; poradenstvo pri organizovaní obchodnej činnosti; poradenské služby pri riadení obchodnej činnosti; odborné obchodné alebo podnikateľské poradenstvo.

36 - Finančné, peňažné a bankové služby; platenie splátok; sprostredkovanie (maklérstvo); sprostredkovanie poistenia; bankovníctvo; zriaďovanie fondov; kapitálové investície; finančné záručné služby; zmenárenské služby; klíring (bezhotovostné zúčtovávanie vzájomných pohľadávok a záväzkov); úschovné služby, úschova v bezpečnostných schránkach; pôžičky (finančné úvery); faktoring; financovanie (služby); bankové hypotéky; služby sporiteľní; finančný lízing; finančný lízing (finančný prenájom s možnosťou kúpy); obchodovanie na burze s cennými papiermi; finančné poradenstvo; spracovanie platieb kreditnými kartami; spracovanie platieb debetnými kartami; finančné informácie; informácie o poistení; kurzové záznamy na burze; vydávanie kreditných kariet; bankové služby priamo k zákazníkom (homebanking); sprostredkovanie na burze cenných papierov; poskytovanie finančných informácií prostredníctvom webových stránok; investovanie do fondov; sprostredkovanie obchodu s akciami a obligáciami; finančné odhady a oceňovanie (poisťovníctvo, bankovníctvo, nehnuteľnosti); elektronický prevod kapitálu; finančné záruky; poskytovanie finančnej podpory (finančný patronát); bankové služby poskytované online vo virtuálnom prostredí; správa nárokov vznikajúcich zo záruky.
38 - Telekomunikačné služby; komunikácia mobilnými telefónmi; komunikácia prostredníctvom počítačových terminálov; prenos správ a obrazových informácií prostredníctvom počítačov; prenos elektronickej pošty; informácie v oblasti telekomunikácií; elektronické zobrazovacie tabule (telekomunikačné služby); poskytovanie telekomunikačného pripojenia do svetovej počítačovej siete; služby vstupu do telekomunikačných sietí (smerovanie a pripájanie); telekonferenčné služby; poskytovanie užívateľského prístupu do svetovej počítačovej siete; prenájom prístupového času do svetových počítačových sietí; poskytovanie telekomunikačných kanálov na telenákupy; poskytovanie prístupu do databáz; prenos digitálnych súborov; prenos videonahrávok na objednávku; prenos digitálnych nahrávok (podcastov); poskytovanie internetových diskusných miestností vo virtuálnom prostredí; poskytovanie online fór vo virtuálnom prostredí na pracovnú spoluprácu.
42 - Navrhovanie a vývoj počítačového hardvéru a softvéru; priemyselné analýzy, priemyselný výskum a priemyselné dizajnérstvo; navrhovanie obalov, obalové dizajnérstvo; počítačové programovanie; aktualizovanie počítačového softvéru; poradenstvo v oblasti návrhu a vývoja počítačového hardvéru; prenájom počítačového softvéru; údržba počítačového softvéru; analýzy počítačových systémov; návrh počítačových systémov; zhotovovanie kópií počítačových programov; prevod údajov alebo dokumentov z fyzických médií na elektronické médiá; tvorba a udržiavanie webových stránok pre tretie osoby; hosťovanie na webových stránkach; inštalácie počítačového softvéru; prevod (konverzia) počítačových programov alebo údajov (nie fyzický); poradenstvo v oblasti počítačových programov; prenájom webových serverov; ochrana počítačov proti počítačovým vírusom; poskytovanie internetových vyhľadávačov; poradenstvo pri tvorbe webových stránok; služby informačných technológií (IT podpora) (odstraňovanie softvérových porúch); prenájom počítačových serverov (serverhosting); uchovávanie elektronických údajov; poskytovanie informácií o počítačových technológiách a programovaní prostredníctvom webových stránok; poskytovanie virtuálnych počítačových systémov prostredníctvom cloud computingu; poradenstvo v oblasti telekomunikačných technológií; poradenstvo v oblasti počítačovej bezpečnosti; monitorovanie počítačových systémov na zisťovanie porúch; tvorba a navrhovanie zoznamov informácií z webových stránok pre tretie osoby (informačnotechnologické služby); poradenstvo v oblasti internetovej bezpečnosti; poradenstvo v oblasti ochrany údajov; kódovanie údajov; monitorovanie počítačových systémov na zistenie neoprávneného vstupu alebo zneužitia dát; elektronické monitorovanie osobných identifikačných údajov na zistenie krádeže identity prostredníctvom internetu; elektronické monitorovanie činnosti kreditných kariet na zistenie podvodov prostredníctvom internetu; vývoj softvéru na softvérové publikácie; poskytovanie počítačovej platformy prostredníctvom internetu (PaaS); vývoj počítačových platforiem; výskum v oblasti telekomunikačných technológií; autentifikácia používateľov technológiami pre transakcie elektronického obchodu; autentifikácia používateľov technológiami jednotného prihlasovania do viacerých online softvérových aplikácií súčasne; písanie počítačových kódov; poradenstvo v oblasti bezpečnosti telekomunikačných sietí; navrhovanie modelov na počítačové simulácie; digitálne forenzné vyšetrovanie v oblasti počítačovej kriminality; technologické poradenské služby v oblasti digitalizácie; poradenstvo v oblasti umelej inteligencie; výskum v oblasti umelej inteligencie; overovanie používateľov technológiou blockchain; počítačové programovanie na spracovanie dát; služby softvérového inžinierstva v oblasti spracovania údajov; navrhovanie log; blockchain ako služba (BaaS); virtuálne hostiteľské prostredia; online poskytovanie počítačového softvéru bez možnosti stiahnutia; online poskytovanie nesťahovateľného počítačového softvéru na generovanie nezameniteľných tokenov (NFT); počítačové programovanie inteligentných zmlúv na blockchaine; hostiteľské softvérové platformy na pracovnú spoluprácu založenú na virtuálnej realite.

(540) InvestQ
(550) slovná
(731) Tatra banka, a.s., Hodžovo námestie 6785/3, Bratislava-Staré Mesto, SK;

---

(210) 1567-2024
(220) 10.6.2024
(511) 9, 35, 36, 38, 42 NCL (12)

(511) 9 - Nahraté nosiče záznamov, počítačový softvér, nenahraté nosiče digitálnych alebo analógových záznamov a pamäťové médiá; nahraté počítačové programy; počítačové operačné programy (nahraté); počítačový softvér (nahraté počítačové programy); spojovacie prvky (vybavenie zariadení na spracovanie údajov); počítačové rozhrania; mikroprocesory; monitorovacie počítačové programy; optické čítacie zariadenia; optické nosiče údajov; optické disky; procesory (centrálne procesorové jednotky); čítacie zariadenia (zariadenia na spracovanie údajov); skenery na spracovanie údajov; elektronické informačné tabule; elektronické publikácie (sťahovateľné); sťahovateľné počítačové programy; bankomaty; počítačové softvérové aplikácie (sťahovateľné); elektronické interaktívne tabule; platformy počítačového softvéru, nahrané alebo na stiahnutie; nahraté alebo sťahovateľné súbory údajov; sťahovateľné počítačové softvérové aplikácie na generovanie nezameniteľných tokenov (NFT).
35 - Zostavovanie výpisov z účtov; obchodné alebo podnikateľské informácie; zbieranie údajov do počítačových databáz; zoraďovanie údajov v počítačových databázach; aktualizácia a údržba údajov v počítačových databázach; poskytovanie obchodných informácií prostredníctvom webových stránok; poradenstvo pri organizovaní a riadení obchodnej činnosti; poradenstvo pri riadení podnikov; prieskum trhu; obchodný alebo podnikateľský prieskum; poradenstvo pri organizovaní obchodnej činnosti; poradenské služby pri riadení obchodnej činnosti; odborné obchodné alebo podnikateľské poradenstvo.
36 - Finančné, peňažné a bankové služby; platenie splátok; sprostredkovanie (maklérstvo); sprostredkovanie poistenia; bankovníctvo; zriaďovanie fondov; kapitálové investície; finančné záručné služby; zmenárenské služby; klíring (bezhotovostné zúčtovávanie vzájomných pohľadávok a záväzkov); úschovné služby, úschova v bezpečnostných schránkach; pôžičky (finančné úvery); faktoring; financovanie (služby); bankové hypotéky; služby sporiteľní; finančný lízing; finančný lízing (finančný prenájom s možnosťou kúpy); obchodovanie na burze s cennými papiermi; finančné poradenstvo; spracovanie platieb kreditnými kartami; spracovanie platieb debetnými kartami; finančné informácie; informácie o poistení; kurzové záznamy na burze; vydávanie kreditných kariet; bankové služby priamo k zákazníkom (homebanking); sprostredkovanie na burze cenných papierov; poskytovanie finančných informácií prostredníctvom webových stránok; investovanie do fondov; sprostredkovanie obchodu s akciami a obligáciami; finančné odhady a oceňovanie (poisťovníctvo, bankovníctvo, nehnuteľnosti); elektronický prevod kapitálu; finančné záruky; poskytovanie finančnej podpory (finančný patronát); bankové služby poskytované online vo virtuálnom prostredí; správa nárokov vznikajúcich zo záruky.
38 - Telekomunikačné služby; komunikácia mobilnými telefónmi; komunikácia prostredníctvom počítačových terminálov; prenos správ a obrazových informácií prostredníctvom počítačov; prenos elektronickej pošty; informácie v oblasti telekomunikácií; elektronické zobrazovacie tabule (telekomunikačné služby); poskytovanie telekomunikačného pripojenia do svetovej počítačovej siete; služby vstupu do telekomunikačných sietí (smerovanie a pripájanie); telekonferenčné služby; poskytovanie užívateľského prístupu do svetovej počítačovej siete; prenájom prístupového času do svetových počítačových sietí; poskytovanie telekomunikačných kanálov na telenákupy; poskytovanie prístupu do databáz; prenos digitálnych súborov; prenos videonahrávok na objednávku; prenos digitálnych nahrávok (podcastov); poskytovanie internetových diskusných miestností vo virtuálnom prostredí; poskytovanie online fór vo virtuálnom prostredí na pracovnú spoluprácu.
42 - Navrhovanie a vývoj počítačového hardvéru a softvéru; priemyselné analýzy, priemyselný výskum a priemyselné dizajnérstvo; navrhovanie obalov, obalové dizajnérstvo; počítačové programovanie; aktualizovanie počítačového softvéru; poradenstvo v oblasti návrhu a vývoja počítačového hardvéru; prenájom počítačového softvéru; údržba počítačového softvéru; analýzy počítačových systémov; návrh počítačových systémov; zhotovovanie kópií počítačových programov; prevod údajov alebo dokumentov z fyzických médií na elektronické médiá; tvorba a udržiavanie webových stránok pre tretie osoby; hosťovanie na webových stránkach; inštalácie počítačového softvéru; prevod (konverzia) počítačových programov alebo údajov (nie fyzický); poradenstvo v oblasti počítačových programov; prenájom webových serverov; ochrana počítačov proti počítačovým vírusom; poskytovanie internetových vyhľadávačov; poradenstvo pri tvorbe webových stránok; služby informačných technológií (IT podpora) (odstraňovanie softvérových porúch); prenájom počítačových serverov (serverhosting); uchovávanie elektronických údajov; poskytovanie informácií o počítačových technológiách a programovaní prostredníctvom webových stránok; poskytovanie virtuálnych počítačových systémov prostredníctvom cloud computingu; poradenstvo v oblasti telekomunikačných technológií; poradenstvo v oblasti počítačovej bezpečnosti; monitorovanie počítačových systémov na zisťovanie porúch; tvorba a navrhovanie zoznamov informácií z webových stránok pre tretie osoby (informačnotechnologické služby); poradenstvo v oblasti internetovej bezpečnosti; poradenstvo v oblasti ochrany údajov; kódovanie údajov; monitorovanie počítačových systémov na zistenie neoprávneného vstupu alebo zneužitia dát; elektronické monitorovanie osobných identifikačných údajov na zistenie krádeže identity prostredníctvom internetu; elektronické monitorovanie činnosti kreditných kariet na zistenie podvodov prostredníctvom internetu; vývoj softvéru na softvérové publikácie;

poskytovanie počítačovej platformy prostredníctvom internetu (PaaS); vývoj počítačových platforiem; výskum v oblasti telekomunikačných technológií; autentifikácia používateľov technológiami pre transakcie elektronického obchodu; autentifikácia používateľov technológiami jednotného prihlasovania do viacerých online softvérových aplikácií súčasne; písanie počítačových kódov; poradenstvo v oblasti bezpečnosti telekomunikačných sietí; navrhovanie modelov na počítačové simulácie; digitálne forenzné vyšetrovanie v oblasti počítačovej kriminality; technologické poradenské služby v oblasti digitalizácie; poradenstvo v oblasti umelej inteligencie; výskum v oblasti umelej inteligencie; overovanie používateľov technológiou blockchain; počítačové programovanie na spracovanie dát; služby softvérového inžinierstva v oblasti spracovania údajov; navrhovanie log; blockchain ako služba (BaaS); virtuálne hostiteľské prostredia; online poskytovanie počítačového softvéru bez možnosti stiahnutia; online poskytovanie nesťahovateľného počítačového softvéru na generovanie nezameniteľných tokenov (NFT); počítačové programovanie inteligentných zmlúv na blockchaine; hostiteľské softvérové platformy na pracovnú spoluprácu založenú na virtuálnej realite.

(540)

(550) obrazová
(731) Tatra banka, a.s., Hodžovo námestie 6785/3, Bratislava-Staré Mesto, SK;

---

(210) 1580-2024
(220) 10.6.2024
(511) 43 NCL (12)
(511) 43 - Stravovacie služby; dodávanie hotových jedál a nápojov na objednávku (ketering); kaviarne; samoobslužné jedálne; závodné jedálne; reštauračné (stravovacie) služby; samoobslužné reštaurácie; rýchle občerstvenie (snackbary); bary (služby); požičiavanie stoličiek, stolov, obrusov a nápojového skla; požičiavanie prístrojov na prípravu jedál; prenájom automatov na pitnú vodu; ozdobné vyrezávanie ovocia a zeleniny; zdobenie jedál; zdobenie zákuskov; informácie a poradenstvo pri príprave jedál; služby osobných kuchárov; hodnotenie jedál (poskytovanie informácií o jedlách a nápojoch); služby reštaurácií "jedlo so sebou"; virtuálne reštauračné služby.

(540) Kebab Brothers
(550) slovná
(731) Filip Galus, Hradište 270, SK;
(740) Šišmič, advokátska kancelária, s. r. o., Bratislava-Staré Mesto, SK;

---

(210) 1581-2024
(220) 11.6.2024
(511) 29, 30 NCL (12)
(511) 29 - Mäso, ryby, hydina a zverina; mäsové výťažky; konzervované, mrazené, sušené a varené ovocie a zelenina; ovocné rôsoly, džemy, kompóty; vajcia; mlieko, syry, maslo, jogurty a iné mliečne výrobky; potravinárske oleje a tuky.
30 - Káva, čaj, kakao a ich náhradky; ryža, cestoviny a rezance; tapioka a ságo; múka a obilninové výrobky; chlieb, pekárske a cukrárske výrobky; čokoláda; smotanové zmrzliny, šerbety a ostatné zmrzliny; cukor, med, melasový sirup; droždie, prášky do pečiva; soľ, koreniny, korenie, konzervované bylinky; ocot, omáčky a iné chuťové prísady; konzumný ľad.

(540) Ďumbier
(550) slovná
(731) FMT s. r. o., Trnavská 1371/21, Bratislava-Nové Mesto, SK;

---

(210) 1585-2024
(220) 11.6.2024
(511) 35, 43 NCL (12)
(511) 35 - Maloobchodné služby týkajúce sa predaja farmárskych potravín a vína; reklamné a obchodné služby týkajúce sa predaja farmárskych potravín a vína; online maloobchodné služby týkajúce sa predaja farmárskych potravín a vína.
43 - Poskytovanie ochutnávok vína a farmárskych produktov.

(540)

(550) obrazová
(591) svetlozelená, hnedočervená
(731) DoviDopo s. r. o., Karpatské námestie 7770/10A, Bratislava-Rača, SK;

---

(210) 1594-2024
(220) 12.6.2024
(511) 41 NCL (12)

(511) 41 - Školské služby (vzdelávanie); výchova; vzdelávanie; akadémie (vzdelávanie); vydávanie textov (okrem reklamných); školenia; vyučovanie; vydávanie kníh; informácie o výchove a vzdelávaní; skúšanie, preskúšavanie (pedagogická činnosť).

(540) od úžasu k múdrosti

(550) slovná

(731) Kolégium Antona Neuwirtha, Námestie padlých hrdinov 42/7, Ivanka pri Dunaji, SK;

(740) JUDr. Silvia Šimková, Ivanka pri Dunaji, SK;

---

(210) 1596-2024

(220) 11.6.2024

(511) 35, 36, 38, 39, 40, 41, 42, 43 NCL (12)

(511) 35 - Kancelárske práce; reklama; personálne poradenstvo; obchodný alebo podnikateľský prieskum; prenájom reklamných materiálov; poradenstvo pri organizovaní obchodnej činnosti; vydávanie reklamných textov; marketingový prieskum; prenájom reklamných plôch; vyhľadávanie informácií v počítačových súboroch pre tretie osoby; správa programov pre pravidelných cestujúcich v leteckej doprave; služby v oblasti vzťahov s médiami; obchodné sprostredkovateľské služby nadväzovania kontaktov medzi rôznymi odborníkmi a zákazníkmi; vyhľadávanie obchodných partnerov.

36 - Nehnuteľnosti (služby); poisťovacie služby; úrazové poistenie; platenie splátok; sprostredkovanie poistenia; poisťovníctvo; správa nehnuteľností.

38 - Prenos správ a obrazových informácií prostredníctvom počítačov; prenos elektronickej pošty; výzvy (rádiom, telefónom alebo inými elektronickými komunikačnými prostriedkami); prenájom prístrojov na prenos správ; prenájom telekomunikačných prístrojov; bezdrôtové vysielanie.

39 - Doprava; letecká doprava; prenájom automobilov; automobilová doprava; výletné lode (služby); železničná doprava; sprostredkovanie námornej dopravy; organizovanie turistických plavieb; turistické prehliadky (doprava); parkovanie automobilov (parkovacie miesta); prenájom dopravných prostriedkov; prenájom garáží; prenájom miest na parkovanie; doprava, preprava; rezervácie miesteniek na cestovanie; doprava cestujúcich; sprostredkovanie dopravy; rezervácie dopravy; rezervácie zájazdov; prenájom leteckých dopravných prostriedkov; poskytovanie informácií o cestovných trasách; zdieľanie automobilov.

40 - Tlač, tlačenie.

41 - Tábory na športové sústredenia; organizovanie a vedenie sympózií; organizovanie a vedenie tvorivých dielní (výučba); organizovanie súťaží krásy; rezervácie vstupeniek na zábavné predstavenia; organizovanie lotérií; organizovanie plesov; online poskytovanie elektronických publikácií (bez možnosti kopírovania); služby agentúr ponúkajúcich vstupenky na zábavné podujatia; písanie textov; organizovanie horolezeckých túr so sprievodcom; organizovanie zábavných podujatí, na ktorých sú účastníci oblečení v divadelných kostýmoch (cosplay); kultúrne, vzdelávacie alebo zábavné služby poskytované galériami umenia; tvorba videozáznamov na podujatiach; poskytovanie spotrebiteľských ohodnotení tovarov na kultúrne alebo zábavné účely; poskytovanie spotrebiteľských rebríčkov tovarov na kultúrne alebo zábavné účely; organizovanie a vedenie zábavných podujatí; organizovanie a vedenie športových podujatí.

42 - Ochrana počítačov proti počítačovým vírusom; digitalizácia dokumentov (skenovanie); navrhovanie grafickej úpravy reklamných materiálov.

43 - Prenájom ubytovania počas prázdnin.

(540) tripex

(550) slovná

(731) tripex s. r. o., Opatovská cesta 14, Košice-Vyšné Opátske, SK;

(740) Blaško & partners s.r.o., Košice-Staré Mesto, SK;

---

(210) 1597-2024

(220) 11.6.2024

(511) 6, 7, 19, 37 NCL (12)

(511) 6 - Kovové kostry stavieb; oceľové stavebné konštrukcie; kovové nosné konštrukcie stavieb.

7 - Zariadenia na umývanie automobilov.

19 - Stavebné konštrukcie (nekovové).

37 - Stavebníctvo (stavebná činnosť); umývanie dopravných prostriedkov.

(540)

(550) obrazová

(591) biela, oranžová, modrá

(731) CW STAV s.r.o., Frankovská 13162/1C, Bratislava-Nové Mesto, SK;

(740) Advokátska kancelária Marônek & Partners s. r. o., Bratislava-Ružinov, SK;

---

(210) 1619-2024

(220) 13.6.2024

(511) 6, 9, 11, 19, 37 NCL (12)

(511) 6 - Kovové rúry ústredného kúrenia; kovové potrubia ventilačných a klimatizačných zariadení; kovové vetracie okná.

9 - Fotovoltické články; digitálne termostaty na ovládanie klimatizácie.

11 - Vetracie zariadenia; prístroje na chladenie vzduchu; prístroje na stropné chladenie; prístroje na stenové chladenie; rekuperačné prístroje a zariadenia; filtre do klimatizácií; klimatizačné zariadenia; ventilátory (klimatizácia); klimatizačné prístroje; zariadenia na filtrovanie vzduchu; ohrievač vody (bojlery); bojlery (nie časti strojov); radiátorové uzávery; ohrievače vody; vykurovacie telesá; regenerátory tepla; vykurovacie zariadenia, vyhrievacie zariadenia; výhrevné kotly; vykurovacie telesá na kúrenie tuhými, tekutými alebo plynnými palivami; elektrické vykurovacie telesá; radiátory ústredného kúrenia; vyhrievacie telesá; radiátory

(na kúrenie); ochladzovacie zariadenia a stroje; ochladzovacie prístroje a zariadenia; tepelné čerpadlá; solárne kolektory na ohrev vody a vykurovanie; prívodné zariadenia ku kúrenárskym a teplárenským kotlom; termostatické ventily (časti ústredného kúrenia); prístroje a zariadenia podlahového kúrenia.
19 - Nekovové ventilačné a klimatizačné potrubia; strechy s fotovoltickými článkami (nekovové); nekovové vetracie okná.
37 - Inštalácie a opravy klimatizačných zariadení; inštalácie a opravy vykurovacích zariadení; inštalácie a opravy chladiacich zariadení.

(540)

(550) obrazová
(591) čierna, červená, oranžová
(731) TK Company s. r. o., Senec 5713, Senec, SK;
(740) JURIDIKA advokátska kancelária s.r.o., Nitra, SK;

---

(210) 1622-2024
(220) 13.6.2024
(511) 25, 35, 36, 41, 43, 44 NCL (12)
(511) 25 - Športové tričká, dresy; trenírky (krátke ľahké športové nohavice); športové tielka; tričká; športová obuv; oblečenie na šporovanie; čiapky so šiltom; čelenky (oblečenie); telocvičné úbory; chrániče uší proti chladu (pokrývky hlavy); kombinézy (oblečenie); legínsy; nepremokavé odevy; vesty; vrchné ošatenie; bundy; cyklistické oblečenie; protišmykové pomôcky na obuv; opasky na doklady a peniaze (časti odevov); pančuchy absorbujúce pot; odevy; obuv; ponožky; pokrývky hlavy; potné vložky; rukavice (oblečenie); rukavice bez prstov; lyžiarske rukavice; cyklistické rukavice; vodičské rukavice; rukávniky; spodná bielizeň pohlcujúca pot; šatky, šály.
35 - Maloobchodné a veľkoobchodné služby s tovarmi uvedenými v triede 25 tohto zoznamu; reklamné plagátovanie; rozširovanie reklamných materiálov; aktualizovanie reklamných materiálov; prenájom reklamných materiálov; vydávanie reklamných textov; reklama; prenájom reklamných plôch; online reklama na počítačovej komunikačnej sieti; obchodný manažment pre športovcov; marketing; prenájom predajných stánkov; prenájom bilbordov; podpora predaja tovarov a služieb sponzorovaním športových podujatí; vonkajšia reklama.
36 - Prenájom nehnuteľností.
41 - Poskytovanie športovísk; organizovanie živých vystúpení; organizovanie športových súťaží; požičiavanie športového výstroja (okrem dopravných prostriedkov); prenájom štadiónov; tábory na športové sústredenia; organizovanie a vedenie koncertov; prenájom športových plôch; organizovanie a vedenie zábavných podujatí; organizovanie a vedenie športových podujatí.
43 - Dodávanie hotových jedál a nápojov na objednávku (ketering); reštauračné (stravovacie) služby; bary (služby); prenájom prednáškových sál.
44 - Údržba trávnikov.

(540)

(550) obrazová
(591) tmavomodrosivá
(731) Košická Futbalová Aréna a. s., Pri prachárni 13, Košice-Juh, SK;
(740) Marják, Ferenci & Partners s.r.o., Košice-Staré Mesto, SK;

---

(210) 1625-2024
(220) 14.6.2024
(511) 35, 36, 37, 42 NCL (12)
(511) 35 - Kancelárske práce; pomoc pri riadení obchodnej činnosti; poskytovanie obchodných alebo podnikateľských informácií; poradenstvo pri organizovaní a riadení obchodnej činnosti; poradenstvo pri organizovaní obchodnej činnosti; poradenstvo pri riadení podnikov; predvádzanie tovaru; odborné posudky efektívnosti podnikov; prieskum trhu; obchodné odhady; obchodný alebo podnikateľský prieskum; obchodný alebo podnikateľský výskum; odborné obchodné alebo podnikateľské poradenstvo; obchodné alebo podnikateľské informácie; obchodné informácie a rady spotrebiteľom pri výbere tovarov a služieb; riadenie obchodnej činnosti v stavebníctve; fakturácie; reklamné plagátovanie; cielené posielanie reklamných materiálov poštou; prenájom reklamných materiálov; reklama; televízna reklama; online reklama na počítačovej komunikačnej sieti; rozvíjanie reklamných nápadov; prepisovanie správ (kancelárske práce); marketing; marketingový prieskum; prenájom reklamných plôch; podpora predaja pre tretie osoby; zásobovacie služby pre tretie osoby (nákup tovarov a služieb pre iné podniky); prenájom predajných stánkov; prenájom bilbordov; plánovanie stretnutí (kancelárske práce); pripomínanie stretnutí (kancelárske práce); záznamy písomnej komunikácie a údajov; poradenstvo v oblasti komunikácie (reklama); vonkajšia reklama; recepčné služby pre návštevníkov (kancelárske práce); spracovanie údajov (kancelárske práce).
36 - Nehnuteľnosti (služby); sprostredkovanie (maklérstvo); realitné kancelárie; správa nehnuteľností; prenájom nehnuteľností; sprostredkovanie nehnuteľností; oceňovanie nehnuteľností; správa nájomných domov; prenájom

bytov; ubytovacie kancelárie (prenájom bývania); vyberanie nájomného; prenájom kancelárskych priestorov; finančné odhady a oceňovanie (poisťovníctvo, bankovníctvo, nehnuteľnosti); financovanie (služby); finančné analýzy; finančné informácie; finančné sponzorstvo; finančné poradenstvo; finančné, peňažné a bankové služby.
37 - Stavebníctvo; prenájom stavebných strojov a zariadení; stavebníctvo (stavebná činnosť); stavebný dozor; stavebné poradenstvo; inštalácie kuchynských zariadení; izolovanie stavieb; stavba montovaných domov; murárske práce; montovanie lešení; murovanie, murárske práce; stavba a opravy skladov; izolovanie proti vlhkosti (stavebníctvo); výstavba tovární; inštalácie, údržba a opravy strojov; stavba a údržba potrubí; stavebné informácie; informácie o opravách; kladenie povrchov komunikácií; čistenie exteriérov budov; pokrývačské práce; kladenie káblov; inštalácie okien a dverí; výstavba obchodov a obchodných stánkov; prenájom stavebných žeriavov; krajinné úpravy pomocou stavebných materiálov.
42 - Architektonické služby; architektonické poradenstvo; vypracovanie stavebných výkresov; výzdoba interiérov; priemyselné dizajnérstvo; skúšky materiálov; štúdie technických projektov; inžinierska činnosť; výskum v oblasti pozemných stavieb.

(540) Bobule
(550) slovná
(731) Rinzle Rača s. r. o., Gajova 12/4, Bratislava-Staré Mesto, SK;
(740) Advokátska kancelária VIRTU L s. r. o., Bratislava-Staré Mesto, SK;

---

(210) 1628-2024
(220) 14.6.2024
(511) 16, 21, 25, 35, 41, 44 NCL (12)
(511) 16 - Plagáty; reklamné tabule z papiera, kartónu alebo lepenky; ceruzky; karisbloky; útržkové bloky; brožúry; katalógy; knihy; písacie potreby; fotografie (tlačoviny); tlačivá (formuláre); pohľadnice; tlačoviny; tlačené publikácie; príručky; brožované knihy; pastelky; plniace perá; perá (kancelárske potreby); záložky do kníh; kalendáre; oznámenia (papiernický tovar); papierové alebo lepenkové pútače; obežníky; písacie nástroje; značkovacie perá (papiernický tovar); letáky.
21 - Poháre, šálky, hrnčeky na pitie; keramické výrobky pre domácnosť; hrnce, hrnčeky; šálky; hrnčeky.
25 - Tričká; ponožky.
35 - Reklamné plagátovanie; rozširovanie reklamných oznamov; cielené posielanie reklamných materiálov poštou; aktualizovanie reklamných materiálov; vydávanie reklamných textov; reklama; rozhlasová reklama; vzťahy s verejnosťou (public relations); televízna reklama; online reklama na počítačovej komunikačnej sieti; prenájom reklamného času v komunikačných mediach; tvorba reklamných filmov; marketing prostredníctvom umiestňovania produktov vo virtuálnom prostredí (pre tretie osoby); marketing prostredníctvom influencerov; vonkajšia reklama; marketing; písanie reklamných textov.
41 - Vzdelávanie; školenia; produkcia filmov (nie reklamných); organizovanie a vedenie konferencií; informácie o výchove a vzdelávaní; organizovanie kultúrnych alebo vzdelávacích výstav; organizovanie a vedenie seminárov; organizovanie a vedenie sympózií; online vydávanie elektronických kníh a časopisov; online poskytovanie elektronických publikácií (bez možnosti kopírovania); online poskytovanie videozáznamov (bez možnosti kopírovania); organizovanie a vedenie vzdelávacích fór s osobnou účasťou; kultúrne, vzdelávacie alebo zábavné služby poskytované galériami umenia; školské služby (vzdelávanie); odborné preškoľovanie; koučovanie (školenie); písanie textov.
44 - Nemocnice (služby); zdravotnícka starostlivosť; lekárske služby; psychologické služby; detoxikácia toxikomanov; terapeutické služby; zdravotné strediská; zdravotné poradenstvo; lekárske depistážne služby; starostlivosť o duševné zdravie.
(540)

(550) obrazová
(591) Odtiene oranžovej (RGB: #f9b122, RGB: #f39313, RGB: #e37815, RGB: #ce6103), odtiene modrej (RGB: #55c2e4, RGB: #008ec6, RGB: #005d8c, RGB: #004972)
(731) Liga za duševné zdravie SR, Ševčenkova 1175/21, Bratislava-Petržalka, SK;
(740) POLÁČEK & PARTNERS s. r. o., Bratislava-Staré Mesto, SK;

---

(210) 1631-2024
(220) 14.6.2024
(511) 35, 43 NCL (12)
(511) 35 - Recepčné služby pre návštevníkov (kancelárske práce); vyhľadávanie potenciálnych zákazníkov pre tretie osoby; vyhľadávanie potenciálnych zákazníkov; spracovanie údajov; online poskytovanie obchodného priestoru pre nákupcov a predajcov tovarov a služieb; podpora predaja pre tretie osoby.
43 - Prenájom prechodného ubytovania; rezervácie ubytovania v hoteloch; rezervácie prechodného ubytovania.

(540)

(550) obrazová
(731) Apartments Care s.r.o., Nový Smokovec 19217;, Vysoké Tatry, SK;
(740) LeMo Legal, s. r. o., Bratislava-Nové Mesto, SK;

---

(210) 1633-2024
(220) 14.6.2024
(511) 35, 36, 37, 42 NCL (12)
(511) 35 - Kancelárske práce; pomoc pri riadení obchodnej činnosti; poskytovanie obchodných alebo podnikateľských informácií; poradenstvo pri organizovaní a riadení obchodnej činnosti; poradenstvo pri organizovaní obchodnej činnosti; poradenstvo pri riadení podnikov; predvádzanie tovaru; odborné posudky efektívnosti podnikov; prieskum trhu; obchodné odhady; obchodný alebo podnikateľský prieskum; obchodný alebo podnikateľský výskum; odborné obchodné alebo podnikateľské poradenstvo; obchodné alebo podnikateľské informácie; obchodné informácie a rady spotrebiteľom pri výbere tovarov a služieb; riadenie obchodnej činnosti v stavebníctve; fakturácie; reklamné plagátovanie; cielené posielanie reklamných materiálov poštou; prenájom reklamných materiálov; reklama; televízna reklama; online reklama na počítačovej komunikačnej sieti; rozvíjanie reklamných nápadov; prepisovanie správ (kancelárske práce); marketing; marketingový prieskum; prenájom reklamných plôch; podpora predaja pre tretie osoby; zásobovacie služby pre tretie osoby (nákup tovarov a služieb pre iné podniky); prenájom predajných stánkov; prenájom bilbordov; plánovanie stretnutí (kancelárske práce); pripomínanie stretnutí (kancelárske práce); záznamy písomnej komunikácie a údajov; poradenstvo v oblasti komunikácie (reklama); vonkajšia reklama; recepčné služby pre návštevníkov (kancelárske práce); spracovanie údajov (kancelárske práce).
36 - Nehnuteľnosti (služby); sprostredkovanie (maklérstvo); realitné kancelárie; správa nehnuteľností; prenájom nehnuteľností; sprostredkovanie nehnuteľností; oceňovanie nehnuteľností; správa nájomných domov; prenájom bytov; ubytovacie kancelárie (prenájom bývania); vyberanie nájomného; prenájom kancelárskych priestorov; finančné odhady a oceňovanie (poisťovníctvo, bankovníctvo, nehnuteľnosti); financovanie (služby); finančné analýzy; finančné informácie; finančné sponzorstvo; finančné poradenstvo; finančné, peňažné a bankové služby.
37 - Stavebníctvo; prenájom stavebných strojov a zariadení; stavebníctvo (stavebná činnosť); stavebný dozor; stavebné poradenstvo; inštalácie kuchynských zariadení; izolovanie stavieb; stavba montovaných domov; murárske práce; montovanie lešení; murovanie, murárske práce; stavba a opravy skladov; izolovanie proti vlhkosti (stavebníctvo); výstavba tovární; inštalácie, údržba a opravy strojov; stavba a údržba potrubí; stavebné informácie; informácie o opravách; kladenie povrchov komunikácií; čistenie exteriérov budov; pokrývačské práce; kladenie káblov; inštalácie okien a dverí; výstavba obchodov a obchodných stánkov; prenájom stavebných žeriavov; krajinné úpravy pomocou stavebných materiálov.
42 - Architektonické služby; architektonické poradenstvo; vypracovanie stavebných výkresov; výzdoba interiérov; priemyselné dizajnérstvo; skúšky materiálov; štúdie technických projektov; inžinierska činnosť; výskum v oblasti pozemných stavieb.

(540) Bobule Rača
(550) slovná
(731) RR development s. r. o., Gajova 4, Bratislava-Staré Mesto, SK;
(740) Advokátska kancelária VIRTU L s. r. o., Bratislava-Staré Mesto, SK;

---

(210) 1636-2024
(220) 17.6.2024
(511) 9, 16, 35, 38, 41 NCL (12)
(511) 9 - Vedecké, výskumné, navigačné, geodetické, fotografické, kinematografické, audiovizuálne, optické, signalizačné, detekčné, skúšobné, kontrolné, záchranné a vyučovacie prístroje a nástroje a prístroje a nástroje na meranie a váženie; zvukové signálne zariadenia;zosilňovače zvuku; kalibračné krúžky; antény; reproduktorové skrinky; kinematografické kamery; nosiče zvukových nahrávok; zariadenia na strihanie kinematografických záznamov; prístroje na rámovanie diapozitívov; fotoaparáty; diapozitívy (fotografia); premietacie prístroje na diapozitívy; reproduktory, amplióny; vysielače elektronických signálov; telekomunikačné vysielače; pásky na záznam zvuku; strihačky filmov; rádiá; diaprojektory; svetelné tabule; neónové reklamy; nahraté počítačové programy; rádiotelefónne zariadenia; premietacie prístroje; zariadenia na prenos zvuku;zvukové nahrávacie zariadenia; zvukové prehrávacie zariadenia, prehrávače; vysielače (telekomunikácie); videopásky; exponované filmy; magnetické disky; pružné disky; exponované kinematografické filmy; optické kompaktné disky; počítačové operačné programy (nahraté); počítačový softvér (nahraté počítačové programy); magnetické nosiče údajov; optické nosiče údajov; optické disky; tranzistory (elektronika); videokamery;videokazety; elektronické publikácie (sťahovateľné); sťahovateľné počítačové programy;DVD prehrávače; transpondéry (telekomunikačné družice na prenos rádiových signálov); prenosné multimediálne prehrávače;

elektroluminiscenčné diódy (LED diódy);prenosné počítače; ekvalizéry (zariadenia na úpravu zvuku); videoprojektory; inteligentné reproduktory; holografické projektory.
16 - Fotografie; plagáty; reklamné tabule z papiera, kartónu alebo lepenky; albumy; noviny; katalógy; knihy; fotografie (tlačoviny); tlačivá (formuláre); grafické reprodukcie; grafické zobrazenia; pohľadnice; tlačoviny; tlačené publikácie; časopisy (periodiká); blahoprajné pohľadnice; ročenky; kalendáre; komiksy; obežníky.
35 - Kancelárske práce; obchodný manažment, obchodná organizácia a obchodná administratíva; reklama; pomoc pri riadení obchodnej činnosti; reklamné plagátovanie; rozširovanie reklamných materiálov; aktualizovanie reklamných materiálov; prenájom reklamných materiálov; vydávanie reklamných textov; rozhlasová reklama; vzťahy s verejnosťou (public relations); marketingový prieskum; prieskum verejnej mienky; prenájom reklamných plôch; online reklama na počítačovej komunikačnej sieti; prenájom reklamného času v komunikačných médiách; prezentácia výrobkov v komunikačných médiách pre maloobchod; obchodné informácie a rady spotrebiteľom pri výbere tovarov a služieb; písanie reklamných textov; vyhľadávanie sponzorov; tvorba reklamných filmov; rozvíjanie reklamných nápadov; zostavovanie zoznamov informácií na obchodné alebo reklamné účely; cielený marketing; vonkajšia reklama; služby v oblasti vzťahov s médiami; podnikové komunikačné služby; poskytovanie informácií z telefónnych zoznamov; reklama na výrobky prostredníctvom influencerov; marketing prostredníctvom influencerov; marketing prostredníctvom umiestňovania produktov vo virtuálnom prostredí (pre tretie osoby).
38 - Telekomunikačné služby; rozhlasové vysielanie; posielanie správ; telefonické služby; telefonická komunikácia; komunikácia mobilnými telefónmi; informácie v oblasti telekomunikácií; výzvy (rádiom, telefónom alebo inými elektronickými komunikačnými prostriedkami); prenos signálu prostredníctvom satelitu; služby vstupu do telekomunikačných sietí (smerovanie a pripájanie); poskytovanie telekomunikačných kanálov na telenákupy; poskytovanie priestoru na diskusiu na internete; bezdrôtové vysielanie; poskytovanie diskusných fór online; kontinuálny prenos dát (streaming); rádiová komunikácia; prenos digitálnych nahrávok (podcastov); geolokačné služby (telekomunikačné služby).
41 - Športová a kultúrna činnosť; výchova; vzdelávanie; zábava; akadémie (vzdelávanie); prenájom kinematografických prístrojov; služby estrádnych umelcov; filmové štúdiá; organizovanie vedomostných alebo zábavných súťaží; rozhlasová zábava; vydávanie textov (okrem reklamných); školenia; vyučovanie; vzdelávanie; požičiavanie zvukových nahrávok; požičiavanie kinematografických filmov; produkcia filmov (nie reklamných); požičiavanie rozhlasových a televíznych prijímačov; tvorba rozhlasových a televíznych programov; premietanie kinematografických filmov; organizovanie športových súťaží; plánovanie a organizovanie večierkov; nahrávacie štúdiá (služby); prenájom videorekordérov; požičiavanie videopások; organizovanie a vedenie tvorivých dielní (výučba); organizovanie súťaží krásy; rezervácie vstupeniek na zábavné predstavenia; organizovanie plesov; organizovanie predstavení (manažérske služby); požičiavanie audioprístrojov; hudobné skladateľské služby; online poskytovanie elektronických publikácií (bez možnosti kopírovania); reportérske služby; nahrávanie videopások; služby agentúr ponúkajúcich vstupenky na zábavné podujatia; organizovanie a vedenie koncertov; organizovanie módnych prehliadok na zábavné účely; online poskytovanie digitálnej hudby (bez možnosti kopírovania); organizovanie a vedenie zábavných podujatí; organizovanie a vedenie športových podujatí; tvorba digitálnych nahrávok (podcastov); časové plánovanie rozhlasových a televíznych programov; online poskytovanie obrázkov (nesťahovateľných); zábavné služby poskytované vo virtuálnom prostredí.

(540)

(550) obrazová
(591) čierna, žltá, červená, modrá
(731) SPV 2024 s. r. o., Požiarnická 3958/18, Prešov, SK;
(740) Skirkaničová Simona, JUDr., Zvončín, SK;

---

(210) 1642-2024
(220) 14.6.2024
(511) 16, 21, 25, 35, 41, 44 NCL (12)
(511) 16 - Plagáty; reklamné tabule z papiera, kartónu alebo lepenky; ceruzky; karisbloky; útržkové bloky; brožúry; katalógy; knihy; písacie potreby; fotografie (tlačoviny); tlačivá (formuláre); pohľadnice; tlačoviny; tlačené publikácie; príručky; brožované knihy; pastelky; plniace perá; perá (kancelárske potreby); záložky do kníh; kalendáre; oznámenia (papiernický tovar); papierové alebo lepenkové pútače; obežníky; písacie nástroje; značkovacie perá (papiernický tovar); letáky.
21 - Poháre, šálky, hrnčeky na pitie; keramické výrobky pre domácnosť; hrnce, hrnčeky; šálky; hrnčeky.
25 - Tričká; ponožky.
35 - Reklamné plagátovanie; rozširovanie reklamných oznamov; cielené posielanie reklamných materiálov poštou; aktualizovanie reklamných materiálov; vydávanie reklamných textov; reklama; rozhlasová reklama; vzťahy s verejnosťou (public relations); televízna reklama; online reklama na počítačovej komunikačnej sieti; prenájom reklamného času

v komunikačných médiách; tvorba reklamných filmov; marketing prostredníctvom umiestňovania produktov vo virtuálnom prostredí (pre tretie osoby);marketing prostredníctvom influencerov; vonkajšia reklama; marketing; písanie reklamných textov.

41 - Vzdelávanie; školenia; produkcia filmov (nie reklamných); organizovanie a vedenie konferencií; informácie o výchove a vzdelávaní; organizovanie kultúrnych alebo vzdelávacích výstav; organizovanie a vedenie seminárov; organizovanie a vedenie sympózií; online vydávanie elektronických kníh a časopisov; online poskytovanie elektronických publikácií (bez možnosti kopírovania); online poskytovanie videozáznamov (bez možnosti kopírovania); organizovanie a vedenie vzdelávacích fór s osobnou účasťou; kultúrne, vzdelávacie alebo zábavné služby poskytované galériami umenia; školské služby (vzdelávanie);odborné preškoľovanie; koučovanie (školenie); písanie textov.

44 - Nemocnice (služby); zdravotnícka starostlivosť; lekárske služby; psychologické služby; detoxikácia toxikomanov; terapeutické služby; zdravotné strediská; zdravotné poradenstvo; lekárske depistážne služby; starostlivosť o duševné zdravie.

(540)

(550) obrazová

(591) Oranžová: CMYK: C0, M35, Y90, K0, RGB: #f9b122, Modrá: CMYK: C80, M30, Y7, K0, RGB: #008ec6, Oranžová: CMYK: C0, M50, Y95, K0, RGB: #f39313, Modrá: CMYK: C95, M57, Y24, K7, RGB: #005d8c

(731) Liga za duševné zdravie SR, Ševčenkova 1175/21, Bratislava-Petržalka, SK;

(740) POLÁČEK & PARTNERS s. r. o., Bratislava-Staré Mesto, SK;

---

(210) 1661-2024

(220) 18.6.2024

(511) 30 NCL (12)

(511) 30 - Pekárske a cukrárske výrobky.

(540) GRANA natura

(550) slovná

(731) FROST a.s. Prešov, Hlavná 57, Prešov, SK;

---

(210) 1663-2024

(220) 18.6.2024

(511) 35, 41 NCL (12)

(511) 35 - Pomoc pri riadení obchodnej činnosti; reklamné plagátovanie; poradenstvo pri organizovaní a riadení obchodnej činnosti; rozširovanie reklamných materiálov zákazníkom (letáky, prospekty, tlačoviny, vzorky); aktualizovanie reklamných materiálov; obchodný alebo podnikateľský prieskum; prenájom reklamných materiálov; poradenstvo pri organizovaní obchodnej činnosti; vydávanie reklamných textov; reklama; rozhlasová reklama; obchodný alebo podnikateľský výskum; vzťahy s verejnosťou (public relations); televízna reklama; reklamné agentúry; poradenské služby pri riadení obchodnej činnosti; predvádzanie (služby modeliek) na reklamné účely a podporu predaja; marketingový prieskum; odborné obchodné alebo podnikateľské poradenstvo; organizovanie obchodných alebo reklamných výstav; obchodné alebo podnikateľské informácie; prieskum verejnej mienky; spracovanie textov; online reklama na počítačovej komunikačnej sieti; prenájom reklamného času v komunikačných médiách; prezentácia výrobkov v komunikačných médiách pre maloobchod; obchodné informácie a rady spotrebiteľom pri výbere tovarov a služieb; písanie reklamných textov; grafická úprava tlačovín na reklamné účely; vyhľadávanie sponzorov; organizovanie módnych prehliadok na podporu predaja; tvorba reklamných filmov; marketing; telemarketingové služby; maloobchodné služby s farmaceutickými, zverolekárskymi a hygienickými prípravkami a so zdravotníckymi potrebami; optimalizácia internetových vyhľadávačov na podporu predaja; platené reklamné služby typu „klikni sem“; obchodné sprostredkovateľské služby; poskytovanie obchodných informácií prostredníctvom webových stránok; online poskytovanie obchodného priestoru pre nákupcov a predajcov tovarov a služieb; rozvíjanie reklamných nápadov; písanie textov scenárov na reklamné účely; záznamy písomnej komunikácie a údajov; zostavovanie zoznamov informácií na obchodné alebo reklamné účely; poradenstvo v oblasti komunikácie (vzťahy s verejnosťou); poradenstvo v oblasti komunikácie (reklama); podpora predaja tovarov a služieb sponzorovaním športových podujatí; online maloobchodné služby s digitálnou sťahovateľnou hudbou; online maloobchodné služby so sťahovateľnými vyzváňacími tónmi; online maloobchodné služby so sťahovateľnou nahratou hudbou alebo nahratými filmami; veľkoobchodné služby s farmaceutickými, zverolekárskymi a hygienickými prípravkami a so zdravotníckymi potrebami; služby darčekových zoznamov; cielený marketing; vonkajšia reklama; marketing v rámci vydávania softvéru; služby v oblasti vzťahov s médiami; podnikové komunikačné služby; poskytovanie spotrebiteľských rebríčkov tovarov na obchodné alebo reklamné účely; poskytovanie spotrebiteľských ohodnotení tovarov na obchodné alebo reklamné účely; administratívne služby pri odporúčaní špecializovaných lekárov.

41 - Akadémie (vzdelávanie); zábavné parky; zábava; filmové štúdiá; organizovanie vedomostných alebo zábavných súťaží; telesná výchova; prenájom dekorácií na predstavenia; poskytovanie zariadení na oddych a rekreáciu; rozhlasová zábava; vydávanie textov (okrem reklamných); vyučovanie;

vzdelávanie; školenia; požičiavanie zvukových nahrávok; požičiavanie kinematografických filmov; produkcia filmov (nie reklamných); vydávanie kníh; požičiavanie rozhlasových a televíznych prijímačov; tvorba rozhlasových a televíznych programov; varietné predstavenia; služby orchestrov; divadelné predstavenia; tvorba divadelných alebo iných predstavení; televízna zábava; prenájom divadelných kulís; pózovanie modelov výtvarným umelcom; výchovno-zábavné klubové služby; organizovanie a vedenie konferencií; organizovanie a vedenie kongresov; informácie o výchove a vzdelávaní; skúšanie, preskúšavanie; informácie o možnostiach zábavy; organizovanie kultúrnych alebo vzdelávacích výstav; fitnes kluby (zdravotné a kondičné cvičenia); služby poskytované prázdninovými tábormi (zábava); organizovanie živých vystúpení; premietanie kinematografických filmov; detské škôlky (vzdelávanie); organizovanie športových súťaží; plánovanie a organizovanie večierkov; praktický výcvik (ukážky); nahrávacie štúdiá (služby); organizovanie a vedenie seminárov; tábory na športové sústredenia; internátne školy; organizovanie a vedenie tvorivých dielní (výučba); organizovanie súťaží krásy; rezervácie vstupeniek na zábavné predstavenia; organizovanie lotérií; organizovanie plesov; organizovanie predstavení (manažérske služby); prenájom osvetľovacích prístrojov do divadelných sál a televíznych štúdií; písanie textov scenárov nie na reklamné účely; online vydávanie elektronických kníh a časopisov; elektronická edičná činnosť v malom (dtp služby); titulkovanie; karaoke služby; hudobné skladateľské služby; nočné kluby (zábava); online poskytovanie elektronických publikácií (bez možnosti kopírovania); fotografické reportáže; fotografovanie; poradenstvo pri voľbe povolania (v oblasti výchovy a vzdelávania); reportérske služby; prekladateľské služby; tlmočenie posunkovej reči; služby agentúr ponúkajúcich vstupenky na zábavné podujatia; písanie textov; organizovanie a vedenie koncertov; organizovanie módnych prehliadok na zábavné účely; koučovanie (školenie); služby diskdžokejov; služby osobných trénerov (fitnes cvičenia); kurzy telesného cvičenia; odborné preškoľovanie; hudobná tvorba; školské služby (vzdelávanie);online poskytovanie digitálnej hudby (bez možnosti kopírovania); online poskytovanie videozáznamov (bez možnosti kopírovania); individuálne vyučovanie; organizovanie a vedenie vzdelávacích fór s osobnou účasťou; písanie televíznych a filmových scenárov (tvorba); vyučovanie pomocou simulátorov; poskytovanie nesťahovateľných filmov prostredníctvom služieb na prenos videí (na požiadanie); poskytovanie nesťahovateľných televíznych programov prostredníctvom služieb na prenos videí (na požiadanie); organizovanie zábavných podujatí, na ktorých sú účastníci oblečení v divadelných kostýmoch (cosplay); kultúrne, vzdelávacie alebo zábavné služby poskytované galériami umenia; distribúcia filmov; odborné školenia zamerané na odovzdávanie know-how; vzdelávacie služby poskytované špeciálnymi výchovnými asistentami; služby zvukových technikov na podujatiach; tvorba videozáznamov na podujatiach; služby osvetľovacích technikov na podujatiach; režírovanie filmov (okrem reklamných); poskytovanie spotrebiteľských posudkov tovarov na kultúrne alebo zábavné účely; poskytovanie spotrebiteľských rebríčkov tovarov na kultúrne alebo zábavné účely; poskytovanie spotrebiteľských ohodnotení tovarov na kultúrne alebo zábavné účely; maľovanie na tvár.

(540) Festival Rodina s úsmevom

(550) slovná

(731) SOPHISTIC Pro finance, a. s., Matičné Námestie 1141, Čadca 1, SK;

FG3M Zapísané ochranné známky bez zmeny po zverejnení prihlášky

(210)	(111)	(210)	(111)	(210)	(111)	(210)	(111)
1572-2020	262171	68-2024	262204	300-2024	262182	362-2024	262165
1224-2023	262191	70-2024	262173	311-2024	262166	364-2024	262210
2171-2023	262192	100-2024	262172	313-2024	262162	366-2024	262211
2172-2023	262193	119-2024	262174	314-2024	262163	368-2024	262212
2173-2023	262194	172-2024	262175	315-2024	262159	374-2024	262213
2239-2023	262195	173-2024	262176	316-2024	262160	381-2024	262214
2240-2023	262196	179-2024	262178	320-2024	262152	382-2024	262215
2315-2023	262197	198-2024	262177	322-2024	262170	383-2024	262216
2319-2023	262198	218-2024	262179	323-2024	262167	386-2024	262217
2393-2023	262199	231-2024	262180	332-2024	262153	387-2024	262218
2433-2023	262200	250-2024	262181	335-2024	262164	391-2024	262219
2507-2023	262201	259-2024	262183	336-2024	262154	396-2024	262220
2529-2023	262202	262-2024	262184	337-2024	262161	399-2024	262221
2568-2023	262203	279-2024	262185	338-2024	262168	402-2024	262222
2588-2023	262205	284-2024	262186	345-2024	262169	405-2024	262223
2592-2023	262206	288-2024	262187	354-2024	262155	413-2024	262224
2681-2023	262151	289-2024	262188	355-2024	262156	421-2024	262225
2748-2023	262207	294-2024	262189	356-2024	262157	428-2024	262226
13-2024	262208	299-2024	262190	357-2024	262158	439-2024	262227
63-2024	262209						

(111) 262151
(151) 10.6.2024
(180) 21.12.2033
(210) 2681-2023
(220) 21.12.2023
(442) 10.1.2024
(732) MILKYLAND s.r.o., Ulica Andreja Kvasa 1678/3, Košice-Barca, SK;

---

(111) 262152
(151) 18.6.2024
(180) 8.2.2034
(210) 320-2024
(220) 8.2.2024
(442) 13.3.2024
(732) NMOTION s. r. o., Mušinka 362/18, Krivany, SK;

---

(111) 262153
(151) 18.6.2024
(180) 8.2.2034
(210) 332-2024
(220) 8.2.2024
(442) 13.3.2024
(732) Outdoor Slovakia s. r. o., Veľká Čausa 158, SK;

---

(111) 262154
(151) 18.6.2024
(180) 8.2.2034
(210) 336-2024
(220) 8.2.2024
(442) 13.3.2024
(732) Slovak Telekom, a.s., Bajkalská 28, Bratislava, SK;

---

(111) 262155
(151) 18.6.2024
(180) 10.2.2034
(210) 354-2024
(220) 10.2.2024
(442) 13.3.2024
(732) KILIAN LEGAL s. r. o., Ulica Hrudky 1401/46A, Chorvátsky Grob, SK;

---

(111) 262156
(151) 18.6.2024
(180) 9.2.2034
(210) 355-2024
(220) 9.2.2024
(442) 13.3.2024
(732) J & T REAL ESTATE, a.s., Dvořákovo nábrežie 10, Bratislava-Staré Mesto, SK;

---

(111) 262157
(151) 18.6.2024
(180) 9.2.2034
(210) 356-2024
(220) 9.2.2024
(442) 13.3.2024
(732) J & T REAL ESTATE, a.s., Dvořákovo nábrežie 10, Bratislava-Staré Mesto, SK;

---

(111) 262158
(151) 18.6.2024
(180) 9.2.2034
(210) 357-2024
(220) 9.2.2024
(442) 13.3.2024
(732) J & T REAL ESTATE, a.s., Dvořákovo nábrežie 10, Bratislava-Staré Mesto, SK;

---

(111) 262159
(151) 18.6.2024
(180) 8.2.2034
(210) 315-2024
(220) 8.2.2024
(442) 13.3.2024
(732) Micháleková Júlia, Mýtna 7952/50, Bratislava-Staré Mesto, SK;
(740) MG LEGAL s.r.o., Košice-Staré Mesto, SK;

---

(111) 262160
(151) 18.6.2024
(180) 8.2.2034
(210) 316-2024
(220) 8.2.2024
(442) 13.3.2024
(732) M.N.J. s. r. o., Beckovská 2319/21, Trenčín, SK;
(740) MG LEGAL s.r.o., Košice-Staré Mesto, SK;

---

(111) 262161
(151) 18.6.2024
(180) 8.2.2034
(210) 337-2024
(220) 8.2.2024
(442) 13.3.2024
(732) Vladimíra Kuššová - Ollo handričky, Mrázova 367/11, Nitra-Dražovce, SK;
(740) MG LEGAL s.r.o., Košice-Staré Mesto, SK;

---

(111) 262162
(151) 18.6.2024
(180) 7.2.2034
(210) 313-2024
(220) 7.2.2024
(442) 13.3.2024
(732) Marčeková Katarína, Mgr., Krajná 16470/34, Bratislava-Ružinov, SK;
(740) Advokátska kancelária Encinger s. r. o., Bratislava-Rusovce, SK;

---

(111) 262163
(151) 18.6.2024
(180) 7.2.2034
(210) 314-2024
(220) 7.2.2024
(442) 13.3.2024
(732) Bryndziareň a syráreň, s.r.o., SNP 376/7, Zvolenská Slatina, SK;
(740) Zathurecka INPARTNERS GROUP s.r.o., Banská Bystrica, SK;

---

(111) 262164
(151) 18.6.2024
(180) 8.2.2034
(210) 335-2024
(220) 8.2.2024
(442) 13.3.2024
(732) Longiq s. r. o., Plynárenská 4659/1, Bratislava-Ružinov, SK;
(740) Kreatívna Dvojica s.r.o., Bratislava-Ružinov, SK;

---

(111) 262165
(151) 18.6.2024
(180) 12.2.2034
(210) 362-2024
(220) 12.2.2024
(442) 13.3.2024
(732) KRBY NITRA s.r.o., Štúrova 474/136A, Nitra, SK;
(740) Rehák Marek, Topoľčany, SK;

---

(111) 262166
(151) 18.6.2024
(180) 6.2.2034
(210) 311-2024
(220) 6.2.2024
(442) 13.3.2024
(732) Láskavé šestonedelie s.r.o., Na križovatkách 1839/27A, Bratislava-Ružinov, SK;
(740) JUDr. Tomáš Sninčák, PhD., LLM, advokát, Bratislava-Staré Mesto, SK;

---

(111) 262167
(151) 18.6.2024
(180) 9.2.2034
(210) 323-2024
(220) 9.2.2024
(442) 13.3.2024
(732) Nadácia poisťovne KOOPERATIVA, Štefanovičova 2970/4, Bratislava-Staré Mesto, SK;
(740) Ing. Mária Holoubková - HOLOUBKOVÁ Patentová a známková kancelária, Bratislava-Staré Mesto, SK;

---

(111) 262168
(151) 18.6.2024
(180) 9.2.2034
(210) 338-2024
(220) 9.2.2024
(442) 13.3.2024
(732) Nadácia poisťovne KOOPERATIVA, Štefanovičova 2970/4, Bratislava-Staré Mesto, SK;
(740) Ing. Mária Holoubková - HOLOUBKOVÁ Patentová a známková kancelária, Bratislava-Staré Mesto, SK;

---

(111) 262169
(151) 18.6.2024
(180) 9.2.2034
(210) 345-2024
(220) 9.2.2024
(442) 13.3.2024
(732) Müllerová Ema Lujza, Zámocká 7013/36, Bratislava-Staré Mesto, SK;
(740) BRICHTA & PARTNERS s. r. o., Bratislava-Staré Mesto, SK;

---

(111) 262170
(151) 18.6.2024
(180) 8.2.2034
(210) 322-2024
(220) 8.2.2024
(442) 13.3.2024
(732) Sobota Jakub, Svornosti 242/4, Kostoľany nad Hornádom, SK;
Várady Matúš, Mgr., Vihorlatská 968/34, Košice-Sever, SK;
(740) B&B, advokátska kancelária s.r.o., Košice-Juh, SK;

---

(111) 262171
(151) 19.6.2024
(180) 15.7.2030
(210) 1572-2020
(220) 15.7.2020
(442) 13.1.2021
(732) OVOZELA, družstvo, Diaľničná cesta 5, Senec, SK;
(740) Okenica & Co. s. r. o., Bratislava-Staré Mesto, SK;

---

(111) 262172
(151) 19.6.2024
(180) 17.1.2034
(210) 100-2024
(220) 17.1.2024
(442) 13.3.2024
(732) NAMEX,s.r.o., Gaštanová č. 6, Hurbanovo, SK;
(740) Ing. Róbert Porubčan EDING, Ivanka pri Dunaji, SK;

---

(111) 262173
(151) 19.6.2024
(180) 12.1.2034
(210) 70-2024
(220) 12.1.2024
(442) 13.3.2024
(732) Ringier Slovakia Media s.r.o., Prievozská 1318/14, Bratislava-Ružinov, SK;
(740) Ing. Róbert Porubčan EDING, Ivanka pri Dunaji, SK;

---

(111) 262174
(151) 19.6.2024
(180) 19.1.2034
(210) 119-2024
(220) 19.1.2024
(442) 13.3.2024
(732) BILLA s.r.o., Bajkalská 19/A, Bratislava, SK;
(740) FAJNOR IP s. r. o., Bratislava-Petržalka, SK;

---

(111) 262175
(151) 19.6.2024
(180) 25.1.2034
(210) 172-2024
(220) 25.1.2024
(442) 13.3.2024
(732) TIPOS, národná lotériová spoločnosť, a. s., Brečtanová 1, Bratislava-Nové Mesto, SK;
(740) LITVÁKOVÁ A SPOL., s. r. o., Bratislava-Nové Mesto, SK;

---

(111) 262176
(151) 19.6.2024
(180) 25.1.2034
(210) 173-2024
(220) 25.1.2024
(442) 13.3.2024
(732) Fides Richard, Mgr., MBA, Bottova ulica 3159/30, Chorvátsky Grob, SK;
Švajdová Puškárová Zlatica, Mgr., Wolkrova 1132/15, Bratislava-Petržalka, SK;
(740) Zathurecka INPARTNERS GROUP s.r.o., Banská Bystrica, SK;

---

(111) 262177
(151) 19.6.2024
(180) 25.1.2034
(210) 198-2024
(220) 25.1.2024
(442) 13.3.2024
(732) Fides Richard, Mgr., MBA, Bottova ulica 3159/30, Chorvátsky Grob, SK;
Švajdová Puškárová Zlatica, Mgr., Wolkrova 1132/15, Bratislava-Petržalka, SK;
(740) Zathurecka INPARTNERS GROUP s.r.o., Banská Bystrica, SK;

---

(111) 262178
(151) 19.6.2024
(180) 24.1.2034
(210) 179-2024
(220) 24.1.2024
(442) 13.3.2024
(732) ELLIPSIS, spol. s r.o., Dojč 26, SK;

---

(111) 262179
(151) 19.6.2024
(180) 26.1.2034
(210) 218-2024
(220) 26.1.2024
(442) 13.3.2024
(732) Považská cementáreň, a.s., J. Kráľa, Ladce, SK;
(740) Peter Kubínyi SLOVAKIAPATENT, Trenčín, SK;

---

(111) 262180
(151) 19.6.2024
(180) 29.1.2034

(210) 231-2024
(220) 29.1.2024
(442) 13.3.2024
(732) Energie2, a.s., Lazaretská 2313/3A, Bratislava-Staré Mesto, SK;
(740) Rehák Marek, Topoľčany, SK;

---

(111) 262181
(151) 19.6.2024
(180) 31.1.2034
(210) 250-2024
(220) 31.1.2024
(442) 13.3.2024
(732) ratiopharm GmbH, Graf-Arco-Str. 3, D-89079 Ulm, DE;
(740) Zivko Mijatovic and Partners s. r. o., Bratislava, SK;

---

(111) 262182
(151) 19.6.2024
(180) 6.2.2034
(210) 300-2024
(220) 6.2.2024
(442) 13.3.2024
(732) Weiss Marek, Ing., Hurbanova 15748/21, Banská Bystrica, SK;
(740) Lion Law Partners s.r.o., Banská Bystrica, SK;

---

(111) 262183
(151) 19.6.2024
(180) 31.1.2034
(210) 259-2024
(220) 31.1.2024
(442) 13.3.2024
(732) Leo Express Slovensko s.r.o., Pražská 3222/11, Bratislava-Staré Mesto, SK;
(740) Hronček & Partners, s. r. o., Žilina, SK;

---

(111) 262184
(151) 19.6.2024
(180) 1.2.2034
(210) 262-2024
(220) 1.2.2024
(442) 13.3.2024
(732) Platforma dobrovoľníckych centier a organizácií, Ružová 4038/13, Banská Bystrica, SK;
(740) Ing. Ivan Belička - Markoffice - známková, patentová a súdnoznalecká kancelária, Banská Bystrica, SK;

---

(111) 262185
(151) 19.6.2024
(180) 2.2.2034
(210) 279-2024
(220) 2.2.2024
(442) 13.3.2024
(732) Popov Sergey, Žatevná 3276/10, Bratislava-Dúbravka, SK;

---

(111) 262186
(151) 19.6.2024
(180) 4.2.2034
(210) 284-2024
(220) 4.2.2024
(442) 13.3.2024
(732) Polák Šimon, Novozámocká 29/123, Nitra, SK;

---

(111) 262187
(151) 19.6.2024
(180) 2.2.2034
(210) 288-2024
(220) 2.2.2024
(442) 13.3.2024
(732) Madonan s.r.o., Železničná 4/A, Hlohovec, SK;
(740) Sidor a partneri, s. r. o., Hlohovec, SK;

---

(111) 262188
(151) 19.6.2024
(180) 5.2.2034
(210) 289-2024
(220) 5.2.2024
(442) 13.3.2024
(732) Milčík Jozef, J.Kalinčiaka 3281/9, Vrútky, SK;

---

(111) 262189
(151) 19.6.2024
(180) 5.2.2034
(210) 294-2024
(220) 5.2.2024
(442) 13.3.2024
(732) EURO CENTER TRADE s.r.o., Budovateľská 50, Prešov, SK;
(740) PETRÁN A PARTNERI ADVOKÁTSKA KANCELÁRIA s. r. o., Prešov, SK;

---

(111) 262190
(151) 19.6.2024
(180) 6.2.2034
(210) 299-2024
(220) 6.2.2024
(442) 13.3.2024
(732) Zhu Luojie, Okružná 2060/9, Dolný Kubín, SK;

---

(111) 262191
(151) 19.6.2024
(180) 2.6.2033
(210) 1224-2023
(220) 2.6.2023
(442) 13.3.2024
(732) Strojmont, spol. s r.o., Košice, Krompašská 928/6, Košice-Pereš, SK;
(740) BELEŠČÁK & PARTNERS, s.r.o., Piešťany, SK;

---

(111) 262192
(151) 19.6.2024
(180) 18.10.2033
(210) 2171-2023
(220) 18.10.2023
(442) 13.3.2024

(732) JUMP soft a.s., Landererova 7866/12, Bratislava-Staré Mesto, SK;
(740) CEE Attorneys Lišiak Martinák s. r. o., Bratislava-Staré Mesto, SK;

---

(111) 262193
(151) 19.6.2024
(180) 18.10.2033
(210) 2172-2023
(220) 18.10.2023
(442) 13.3.2024
(732) JUMP soft a.s., Landererova 7866/12, Bratislava-Staré Mesto, SK;
(740) CEE Attorneys Lišiak Martinák s. r. o., Bratislava-Staré Mesto, SK;

---

(111) 262194
(151) 19.6.2024
(180) 18.10.2033
(210) 2173-2023
(220) 18.10.2023
(442) 13.3.2024
(732) JUMP soft a.s., Landererova 7866/12, Bratislava-Staré Mesto, SK;
(740) CEE Attorneys Lišiak Martinák s. r. o., Bratislava-Staré Mesto, SK;

---

(111) 262195
(151) 19.6.2024
(180) 27.10.2033
(210) 2239-2023
(220) 27.10.2023
(442) 13.3.2024
(732) Červenková Alexandra, Ing., Eugena Suchoňa 6058/27, Pezinok, SK;

---

(111) 262196
(151) 19.6.2024
(180) 27.10.2033
(210) 2240-2023
(220) 27.10.2023
(442) 13.3.2024
(732) Červenková Alexandra, Ing., Eugena Suchoňa 6058/27, Pezinok, SK;

---

(111) 262197
(151) 19.6.2024
(180) 9.11.2033
(210) 2315-2023
(220) 9.11.2023
(442) 13.3.2024
(732) J & T REAL ESTATE, a.s., Dvořákovo nábrežie 10, Bratislava-Staré Mesto, SK;

---

(111) 262198
(151) 19.6.2024
(180) 9.11.2033
(210) 2319-2023
(220) 9.11.2023
(442) 13.3.2024
(732) J & T REAL ESTATE, a.s., Dvořákovo nábrežie 10, Bratislava-Staré Mesto, SK;

---

(111) 262199
(151) 19.6.2024
(180) 20.11.2033
(210) 2393-2023
(220) 20.11.2023
(442) 13.3.2024
(732) BUKNA, advokátska kancelária, s.r.o., Jánoškova 1545, Dolný Kubín, SK;

---

(111) 262200
(151) 19.6.2024
(180) 22.11.2033
(210) 2433-2023
(220) 22.11.2023
(442) 13.3.2024
(732) Vašečka Michal, Súmračná 3258/5, Bratislava-Ružinov, SK;
Kulašik Sylvia, Vajanského nábrežie 63/9, Bratislava-Staré Mesto, SK;

---

(111) 262201
(151) 19.6.2024
(180) 30.11.2033
(210) 2507-2023
(220) 30.11.2023
(442) 13.3.2024
(732) Treasury, s. r. o., Špitálska 2203/53, Bratislava-Staré Mesto, SK;

---

(111) 262202
(151) 19.6.2024
(180) 4.12.2033
(210) 2529-2023
(220) 4.12.2023
(442) 13.3.2024
(732) VITAR, s.r.o., třída Tomáše Bati 385, Louky, Zlín, CZ;
(740) JUDr. Lucie Miklová, usadený advokát, Vrútky, SK;

---

(111) 262203
(151) 19.6.2024
(180) 7.12.2033
(210) 2568-2023
(220) 7.12.2023
(442) 13.3.2024
(732) Csutorás Alex, Záhradnícka 966/25, Hurbanovo, SK;
(740) Ing. Róbert Porubčan EDING, Ivanka pri Dunaji, SK;

---

(111) 262204
(151) 19.6.2024
(180) 12.1.2034
(210) 68-2024
(220) 12.1.2024
(442) 13.3.2024

(732) Ringier Slovakia Media s.r.o., Prievozská 1318/14, Bratislava-Ružinov, SK;
(740) Ing. Róbert Porubčan EDING, Ivanka pri Dunaji, SK;

---

(111) 262205
(151) 19.6.2024
(180) 8.12.2033
(210) 2588-2023
(220) 8.12.2023
(442) 13.3.2024
(732) Dr. Müller Pharma s.r.o., U Mostku 182, Pouchov, Hradec Králové, CZ;
(740) Ing. Peter Hojčuš - Patentová a známková kancelária, Bratislava-Petržalka, SK;

---

(111) 262206
(151) 19.6.2024
(180) 11.12.2033
(210) 2592-2023
(220) 11.12.2023
(442) 13.3.2024
(732) Ministerstvo financií Slovenskej republiky, Štefanovičova 5, Bratislava-Staré Mesto, SK;

---

(111) 262207
(151) 19.6.2024
(180) 31.12.2033
(210) 2748-2023
(220) 31.12.2023
(442) 13.3.2024
(732) Farský Jozef, Ing., Ulica Na Pasienku 1651/100, Chorvátsky Grob, SK;

---

(111) 262208
(151) 19.6.2024
(180) 26.1.2034
(210) 13-2024
(220) 26.1.2024
(442) 13.3.2024
(732) Kučírek Stanislav, Hosťová 2, SK;

---

(111) 262209
(151) 19.6.2024
(180) 11.1.2034
(210) 63-2024
(220) 11.1.2024
(442) 13.3.2024
(732) RIDAR SPED s.r.o., Banícka 680/11, Veľký Krtíš, SK;
(740) JUDr. Miroslav Chromý, advokát, Veľký Krtíš, SK;

---

(111) 262210
(151) 20.6.2024
(180) 12.2.2034
(210) 364-2024
(220) 12.2.2024
(442) 13.3.2024
(732) KMOTRA, s. r. o., Školská 617/8, Banská Bystrica, SK;

---

(111) 262211
(151) 20.6.2024
(180) 12.2.2034
(210) 366-2024
(220) 12.2.2024
(442) 13.3.2024
(732) PARAPETROL a.s., Štefánikova 15, Nitra, SK;

---

(111) 262212
(151) 20.6.2024
(180) 13.2.2034
(210) 368-2024
(220) 13.2.2024
(442) 13.3.2024
(732) HYRIAK, s.r.o., Štúrova 889/12, Brezno, SK;
(740) MG LEGAL s.r.o., Košice-Staré Mesto, SK;

---

(111) 262213
(151) 20.6.2024
(180) 13.2.2034
(210) 374-2024
(220) 13.2.2024
(442) 13.3.2024
(732) MAKSA, s.r.o., Zvolenská cesta 37, Banská Bystrica, SK;

---

(111) 262214
(151) 20.6.2024
(180) 13.2.2034
(210) 381-2024
(220) 13.2.2024
(442) 13.3.2024
(732) VZDELÁVANIE Košice s.r.o., Buková 1615/9, Košice-Košická Nová Ves, SK;
(740) MG LEGAL s.r.o., Košice-Staré Mesto, SK;

---

(111) 262215
(151) 20.6.2024
(180) 13.2.2034
(210) 382-2024
(220) 13.2.2024
(442) 13.3.2024
(732) Stredoslovenská energetika, a. s., Pri Rajčianke 8591/4B, Žilina, SK;

---

(111) 262216
(151) 20.6.2024
(180) 13.2.2034
(210) 383-2024
(220) 13.2.2024
(442) 13.3.2024
(732) CELPO a.s., Areál PPS 1711, Očová, SK;
(740) Ing. Ivan Belička - Markoffice - známková, patentová a súdnoznalecká kancelária, Banská Bystrica, SK;

---

(111) 262217
(151) 20.6.2024
(180) 13.2.2034
(210) 386-2024
(220) 13.2.2024

(442) 13.3.2024
(732) Trenčianske minerálne vody, a.s., Trenčianske Mitice 323, SK;
(740) Legalmile Rozbora, s.r.o., Bratislava-Ružinov, SK;

---

(111) 262218
(151) 20.6.2024
(180) 13.2.2034
(210) 387-2024
(220) 13.2.2024
(442) 13.3.2024
(732) DOXXbet, s. r. o., Kálov 356, Žilina, SK;
(740) JUDr. Sabína Hodoňová, PhD., advokátka, Žilina, SK;

---

(111) 262219
(151) 20.6.2024
(180) 13.2.2034
(210) 391-2024
(220) 13.2.2024
(442) 13.3.2024
(732) Guráňová Olívia Rosalie, Smetanova 1655/7, Trenčín, SK;
(740) Mgr. Jan Ambrož, advokát, Bratislava-Petržalka, SK;

---

(111) 262220
(151) 20.6.2024
(180) 14.2.2034
(210) 396-2024
(220) 14.2.2024
(442) 13.3.2024
(732) HESTIA real s.r.o., Hviezdoslavova 309/1, Senica, SK;
(740) Boldiz Law Firm s.r.o., Nové Zámky, SK;

---

(111) 262221
(151) 20.6.2024
(180) 14.2.2034
(210) 399-2024
(220) 14.2.2024
(442) 13.3.2024
(732) tenus s.r.o., Robotnícka 109, Senica, SK;

---

(111) 262222
(151) 20.6.2024
(180) 14.2.2034
(210) 402-2024
(220) 14.2.2024
(442) 13.3.2024
(732) Piteková Jana, Ing. doc. PhD., Vysoké Tatry 16223, SK;
(740) MG LEGAL s.r.o., Košice-Staré Mesto, SK;

---

(111) 262223
(151) 20.6.2024
(180) 15.2.2034
(210) 405-2024
(220) 15.2.2024
(442) 13.3.2024
(732) Master Barber Group s.r.o., Račianska 14350/64C, Bratislava-Nové Mesto, SK;
(740) IN FORO – AYRUMYAN advokátska kancelária s. r. o., Bratislava-Nové Mesto, SK;

---

(111) 262224
(151) 20.6.2024
(180) 16.2.2034
(210) 413-2024
(220) 16.2.2024
(442) 13.3.2024
(732) Kunák Juraj, JUDr., Gercenova 3640/2A, Bratislava-Petržalka, SK;
(740) JUDr. Michal Mudrák, advokát, Bratislava-Staré Mesto, SK;

---

(111) 262225
(151) 20.6.2024
(180) 19.2.2034
(210) 421-2024
(220) 19.2.2024
(442) 13.3.2024
(732) Čelustka Marek, JUDr., Čiližská 20351/5, Bratislava-Vrakuňa, SK;
(740) ROHUTNÝ&Spol., s.r.o., Viničné, SK;

---

(111) 262226
(151) 20.6.2024
(180) 19.2.2034
(210) 428-2024
(220) 19.2.2024
(442) 13.3.2024
(732) British American Tobacco (Brands) Limited, Globe House, 4 Temple Place, London WC2R 2PG, GB;
(740) Mgr. Dušan Hlavatý, advokát, Bratislava-Staré Mesto, SK;

---

(111) 262227
(151) 20.6.2024
(180) 21.2.2034
(210) 439-2024
(220) 21.2.2024
(442) 13.3.2024
(732) Hlaváč Erik, Grösslingová 2475/71, Bratislava-Staré Mesto, SK;
(740) Trama Legal s. r. o., Bratislava-Staré Mesto, SK;

ND3M **Obnovené ochranné známky**

(210)	(111)	(210)	(111)	(210)	(111)	(210)	(111)
1323	93209	1348-2004	211199	1335-2014	238946	5400-2014	238870
1621	90037	1593-2004	210589	1902-2014	239735	5416-2014	240073
1685	99032	1686-2004	211005	1914-2014	240894	5417-2014	241352
1692	97739	1744-2004	216265	1915-2014	240584	5418-2014	241243
2032A	111115A	1780-2004	210248	2037-2014	240127	5421-2014	239465
2032B	111115B	1781-2004	210249	2077-2014	240324	5422-2014	239466
2032C	111115C	1849-2004	210648	2078-2014	240591	5423-2014	239467
2032D	111115D	1897-2004	211016	2079-2014	240222	5424-2014	249560
2323	113336	2105-2004	210883	2080-2014	240223	5425-2014	239468
31292	155995	2226-2004	211270	2081-2014	240224	5426-2014	239469
47965	162217	2317-2004	212037	2082-2014	240225	5431-2014	239470
53694	165882	2394-2004	211107	2083-2014	243634	5432-2014	239471
1236-94	180460	3002-2004	212303	2084-2014	240226	5433-2014	239472
1281-94	180468	3003-2004	212304	2085-2014	240227	5434-2014	239473
1290-94	181195	3004-2004	213533	2086-2014	240426	5439-2014	239474
1295-94	180234	5003-2004	211578	2219-2014	240052	5441-2014	238775
1488-94	181375	913-2005	214312	2234-2014	240054	5460-2014	239362
1524-94	179749	955-2005	214318	2258-2014	240334	5513-2014	239485
1699-94	179494	1007-2005	213833	5162-2014	237999	5522-2014	239568
1700-94	179495	5637-2013	238560	5255-2014	238383	5592-2014	239488
1701-94	180603	673-2014	238234	5337-2014	238764	5593-2014	239489
1735-94	181987	867-2014	240711	5338-2014	238765	5594-2014	239490
1738-94	182341	868-2014	238491	5341-2014	238973	5632-2014	240352
1818-94	178771	972-2014	238729	5342-2014	238974	5640-2014	239927
1848-94	177908	988-2014	238732	5378-2014	240162	5646-2014	239571
2005-94	189255	1001-2014	238851	5380-2014	238769	5802-2014	239777
2141-94	179248	1038-2014	239180	5383-2014	240070	5803-2014	239778
2293-94	183618	1047-2014	238511	5384-2014	240071	5804-2014	239779
2432-94	179429	1057-2014	239092	5386-2014	238770	5805-2014	239780
2779-94	176967	1060-2014	239507	5387-2014	239863	17-2015	240252
2781-94	176968	1233-2014	239196	5391-2014	239238		

(111) 90037
(151) 16.6.1894
(156) 16.6.2024
(180) 16.6.2034
(210) 1621
(220) 16.6.1894
(510) 7, 9, 12 NCL (7)
(510) Železničné brzdiace prístroje, návestné železničné prístroje, pumpové stroje a všetky ostatné stroje a súčiastky strojov, okrem hospodárskych strojov. (s prioritou od 16.06.1894) Usmerňovače striedavého prúdu, fotoelektrické články, elektrické prístroje na reguláciu prúdu a napätia, mechanické a svetelné zariadenia, železničné návestia, svetelné signálne dosky, elektrické kontrolné prístroje, hydraulické brzdy do iných vozidiel ako železničné, ich súčasti a príslušenstvo. (s prioritou od 21.05.1954)

(540)

(550) obrazová

(732) Siemens Mobility Limited, Faraday House Sir William Siemens Square, Frimley, Camberley, Surrey GU16 8QD, GB;
(740) JUDr. Eva Bušová, advokátka, Bratislava-Staré Mesto, SK;

---

(111) 93209
(151) 15.7.1924
(156) 15.7.2024
(180) 15.7.2034
(210) 1323
(220) 15.7.1924
(511) 21 NCL (7)
(511) 21 - Sklo.
(540) Pyrex
(550) slovná
(732) Corning Incorporated, spoločnosť zriadená podľa zákonov štátu New York, Corning, New York, US;
(740) Hörmannová, Tomeš, Patentová, technická a známková kancelária, Tomeš Pavol, Ing., Bratislava, SK;

---

(111) 97739
(151) 6.5.1924
(156) 6.5.2024
(180) 6.5.2034
(210) 1692
(220) 6.5.1924
(511) 33 NCL (7)
(511) 33 - Whisky.
(540) Johnnie Walker
(550) slovná
(732) Diageo Brands B. V., Molenwerf 10-12, Amsterdam, NL;
(740) MAJLINGOVÁ & PARTNERS, s. r. o., Bratislava-Petržalka, SK;

---

(111) 99032
(151) 6.9.1934
(156) 6.9.2024
(180) 6.9.2034
(210) 1685
(220) 6.9.1934
(511) 9 NCL (7)
(511) 9 - Filmy.
(540)

(550) obrazová
(732) Universal City Studios LLC, a Delaware limited liability company, 100 Universal City Plaza, Universal City, California 91608, US;
(740) HÖRMANN & PARTNERS s.r.o., Bratislava-Nové Mesto, SK;

---

(111) 111115A
(151) 19.6.1944
(156) 19.6.2024
(180) 19.6.2034
(210) 2032A
(220) 19.6.1944
(511) 6, 7, 9 NCL (10)
(511) 6 - Vysokotlakové nádoby.
7 - Turbogenerátory, elektromotory s výnimkou do dopravných prostriedkov, elektromotory do automobilov, dynamá, valcovacie stolice, tlačky blokov, preťahovačky, navíjačky, zakružovačky, lisy všetkých druhov, parné turbíny, sústruhy, horizontky, frézovacie hlavy, závitorezné hlavy, vyvŕtavacie hlavy, strojné súčasti najmä zalomené hriadele, ozubené kolesá, prevodové skrine.
9 - Transformátory všetkých druhov, vypínače, odpojovače, rozvádzače.
(540)

(550) obrazová
(732) Škoda Auto a.s., tř. Václava Klementa 869, Mladá Boleslav II, Mladá Boleslav, CZ;

---

(111) 111115B
(151) 19.6.1944
(156) 19.6.2024
(180) 19.6.2034
(210) 2032B
(220) 19.6.1944
(511) 12 NCL (9)
(511) 12 - Lokomotívy všetkých druhov.
(540)

(550) obrazová
(732) Škoda Auto a.s., tř. Václava Klementa 869, Mladá Boleslav II, Mladá Boleslav, CZ;

---

(111) 111115C
(151) 19.6.1944
(156) 19.6.2024
(180) 19.6.2034
(210) 2032C
(220) 19.6.1944
(511) 7, 12 NCL (10)
(511) 7 - Elektromotory všetkých druhov do dopravných prostriedkov (s výnimkou elektromotorov do automobilov).
12 - Trolejbusy.
(540)

(550) obrazová
(732) Škoda Auto a.s., tř. Václava Klementa 869, Mladá Boleslav II, Mladá Boleslav, CZ;

---

(111) 111115D
(151) 19.6.1944
(156) 19.6.2024
(180) 19.6.2034
(210) 2032D
(220) 19.6.1944
(510) 6, 7, 8, 9, 12 NCL (11)
(510) Relé, spúšťače, stykače, kontrolery, odpory, brzdové magnety, nožničky všetkých druhov, konventory, autoklávy, hydraulické valce, práčky, ťažné stroje, ťažné klietky, práčky na uhlie, triediarne uhlia, úpravne rudy, drviče, turbodúchadlá, turbokompresory, honovacie stroje, nástroje všetkých druhov, najmä výstružníky, záhlbníky, závitníky, závitnice, závitové nože, frézy, nože, frézovacie tŕne, prístroje všetkých druhov, najmä deliace prístroje, zveráky, okrem upínacích zariadení, meradlá všetkých druhov, najmä meradlá, kalibre, obkročiaky, uholníky, hmatadlá, tušírovacie dosky, strojové časti, najmä pružiny, kotvy, bežné strojové časti.
(540)

(550) obrazová
(732) Škoda Auto a.s., tř. Václava Klementa 869, Mladá Boleslav II, Mladá Boleslav, CZ;

---

(111) 113336
(151) 22.5.1934
(156) 22.5.2024
(180) 22.5.2034
(210) 2323
(220) 22.5.1934
(511) 16 NCL (7)
(511) 16 - Grafitové, snímacie a farebné tužky, grafitové, snímacie a farebné vložky do mechanických držadiel (tiež do vreckových ceruziek), súpravy alebo škatuľky s takýmito tužkami alebo držadlami, držadlá na perá (tiež vreckové držadlá), puzdrá na perá, kriedy na písanie, kreslenie a značkovanie, držadlá na kriedy, stieracia guma, umelý a prírodný uhlík, tuš, farby a pastely, pečiatkové farby, pravítka, meradlá, zápisníky, zápisné bloky a zápisné tabuľky, náčrtníky, palety, štetce, rysovadlá, príložníky, trojuholníky, spinky.
(540) Koh-i-noor
(550) slovná
(732) KOH-I-NOOR HARDTMUTH, a. s., F. A. Gerstnera 3, České Budějovice, CZ;
(740) HAVEL & PARTNERS s.r.o., advokátska kancelária, Bratislava-Staré Mesto, SK;

---

(111) 155995
(151) 23.10.1964
(156) 16.5.2024
(180) 16.5.2034
(210) 31292
(220) 16.5.1964
(511) 33 NCL (7)
(511) 33 - Exportný gin.

(540)

(550) obrazová
(591) žltá, červená, zelená, čierna, modrá
(732) Diageo Brands B. V., Molenwerf 10-12, Amsterdam, NL;
(740) MAJLINGOVÁ & PARTNERS, s. r. o., Bratislava-Petržalka, SK;

---

(111) 162217
(151) 13.2.1975
(156) 17.6.2024
(180) 17.6.2034
(210) 47965
(220) 17.6.1974
(511) 5 NCL (7)
(511) 5 - Menštruačné tampóny.
(540) o.b.
(550) slovná
(732) Johnson & Johnson GmbH, Düsseldorf, DE;
(740) Bušová Eva, JUDr., Advokátska kancelária, Bratislava-Staré Mesto, SK;

---

(111) 165882
(151) 6.3.1985
(156) 12.6.2024
(180) 12.6.2034
(210) 53694
(220) 12.6.1984
(511) 7, 11 NCL (8)
(511) 7 - Automatické práčky, umývačky riadu.
11 - Elektrické sušiče bielizne.
(540) TATRAMAT
(550) slovná
(732) Tatramat a. s., Poprad, Poprad, SK;
(740) PATENTSERVIS Bratislava, akciová spoločnosť, Bratislava-Rača, SK;

---

(111) 176967
(151) 27.6.1996
(156) 17.11.2024
(180) 17.11.2034
(210) 2779-94
(220) 17.11.1994
(450) 2.10.1996
(511) 30 NCL (7)
(511) 30 - Obilné prípravky, sušienky, koláče, jemné pečivo a cukrovinky, zmrzlina, prášky do pečiva, obilniny upravené pre výživu ľudí, práškové pudingy.
(540) BB puding
(550) slovná
(732) Dr. Oetker, spol. s.r.o., Ľadová 3080/14, Bratislava-Staré Mesto, SK;
(740) FAJNOR IP s. r. o., Bratislava-Petržalka, SK;

---

(111) 176968
(151) 27.6.1996
(156) 17.11.2024
(180) 17.11.2034
(210) 2781-94
(220) 17.11.1994
(450) 2.10.1996
(511) 30 NCL (7)
(511) 30 - Obilné prípravky, sušienky, koláče, jemné pečivo, cukrovinky, zmrzlina, prášky do pečiva, obilniny upravené pre výživu ľudí, práškové pudingy.
(540) SOLAMYL
(550) slovná
(732) Dr. August Oetker Nahrungsmittel KG, Lutterstrasse 14, D-33617 Bielefeld, DE;
(740) FAJNOR IP s. r. o., Bratislava-Petržalka, SK;

---

(111) 177908
(151) 12.2.1997
(156) 16.8.2024
(180) 16.8.2034
(210) 1848-94
(220) 16.8.1994
(450) 4.6.1997
(511) 7 NCL (7)
(511) 7 - Stroje, obrábacie stroje, ich súčasti a príslušenstvá, najmä presné nástroje, nástroje na frézovanie, drážkovanie, sústruženie a oddeľovanie, ich súčasti a príslušenstvá.
(540) HELIFACE
(550) slovná
(732) Iscar Ltd., P. O. Box 11, Tefen 24959, IL;
(740) Mgr. Magdaléna Bachratá - BACHRATÁ & BACHRATÝ OFFICE, Patentová a známková kancelária, Zálesie, SK;

---

(111) 178771
(151) 17.12.1997
(156) 11.8.2024
(180) 11.8.2034
(210) 1818-94
(220) 11.8.1994
(442) 10.9.1997

(450) 4.3.1998
(511) 12 NCL (7)
(511) 12 - Pozemné vozidlá a ich súčasti.
(540) SPACE GEAR
(550) slovná
(732) Mitsubishi Jidosha Kogyo Kabushiki Kaisha, 1-21, Shibaura 3-chome, Minato-ku, Tokyo 108-8410, JP;
(740) JUDr. Eva Bušová, advokátka, Bratislava-Staré Mesto, SK;

---

(111) 179248
(151) 9.1.1998
(156) 16.9.2024
(180) 16.9.2034
(210) 2141-94
(220) 16.9.1994
(442) 10.9.1997
(450) 4.3.1998
(511) 3 NCL (7)
(511) 3 - Prípravky bieliace a iné pracie prostriedky; prípravky na čistenie leštenie, odmasťovanie a brúsenie; mydlá; výrobky voňavkárske, éterické oleje, vodičky na vlasy, zubné pasty, kozmetické prípravky.
(540) SPEED STICK
(550) slovná
(732) COLGATE PALMOLIVE COMPANY, 300 Park Avenue, New York, New York 10022-7499, US;
(740) inventa, patentová a známková kancelária, Čechvalová Dagmar, Bratislava, SK;

---

(111) 179429
(151) 21.1.1998
(156) 17.10.2024
(180) 17.10.2034
(210) 2432-94
(220) 17.10.1994
(442) 8.10.1997
(450) 8.4.1998
(511) 25 NCL (7)
(511) 25 - Topánky a komponenty na topánky, čižmy, polokošele, dámske vestičky, košele, pánske vesty, svetre, bavlnené tričká, tepláky, nohavice, šortky, sukne, otepľovačky, kombinézy, teplákové súpravy, priliehavé trikoty, saká, ponožky, klobúky, čiapky, šiltovky, rukavice, nočné košele pánske a chlapčenské, nočné košele dámske a detské, pyžamy, tielka, pánske spodky, boxerské trenírky.
(540)

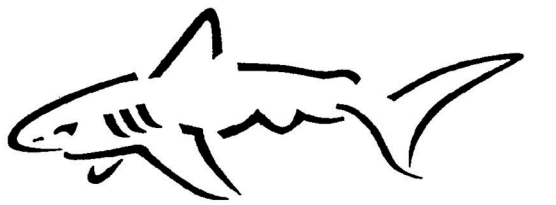

(550) obrazová
(732) GREAT WHITE SHARK ENTERPRISES, INC., 2041 Vista Parkway, Level 2, West Palm Beach, Florida 33411, US;
(740) HÖRMANN & PARTNERS s.r.o., Bratislava-Nové Mesto, SK;

---

(111) 179494
(151) 22.1.1998
(156) 28.7.2024
(180) 28.7.2034
(210) 1699-94
(220) 28.7.1994
(442) 8.10.1997
(450) 8.4.1998
(511) 7 NCL (7)
(511) 7 - Stroje a obrábacie stroje, ich súčasti a príslušenstvá, najmä presné nástroje, nástroje na obrábanie, rezanie, frézovanie, drážkovanie, vŕtanie, sústruženie a oddeľovanie, ich súčasti a príslušenstvá.
(540) HELISTAR
(550) slovná
(732) Iscar Ltd., P. O. Box 11, Tefen 24959, IL;
(740) Mgr. Magdaléna Bachratá - BACHRATÁ & BACHRATÝ OFFICE, Patentová a známková kancelária, Zálesie, SK;

---

(111) 179495
(151) 22.1.1998
(156) 28.7.2024
(180) 28.7.2034
(210) 1700-94
(220) 28.7.1994
(442) 8.10.1997
(450) 8.4.1998
(511) 7 NCL (7)
(511) 7 - Stroje a obrábacie stroje, ich súčasti a príslušenstvá, najmä presné nástroje, nástroje na obrábanie, rezanie, frézovanie, drážkovanie, vŕtanie, sústruženie a oddeľovanie, ich súčasti a príslušenstvá.
(540) HELIMILL
(550) slovná
(732) Iscar Ltd., P. O. Box 11, Tefen 24959, IL;
(740) BACHRATÁ & BACHRATÝ OFFICE, Bachratá Magdaléna, Mgr., Bratislava, SK;

---

(111) 179749
(151) 12.2.1998
(156) 1.7.2024
(180) 1.7.2034
(210) 1524-94
(220) 1.7.1994
(442) 5.11.1997
(450) 6.5.1998
(511) 25 NCL (7)
(511) 25 - Odevy pre mužov, ženy a deti, obuv a pokrývky hlavy.

(540)

(550) obrazová
(732) FRUIT OF THE LOOM, INC., One Fruit of the Loom Drive, Bowling Green, Kentucky 42102-9015, US;
(740) ROTT & RÚŽIČKA, Patentová, známková a právna kancelária, s. r. o., Bratislava-Staré Mesto, SK;

---

(111) 180234
(151) 20.4.1998
(156) 1.6.2024
(180) 1.6.2034
(210) 1295-94
(220) 1.6.1994
(442) 14.1.1998
(450) 8.7.1998
(511) 1, 2 NCL (7)
(511) 1 - Chemické výrobky na priemyselné účely, umelé a syntetické živice, plastické hmoty vo forme prášku, v pastách alebo v tekutom stave, vo forme roztoku, disperzie alebo granulátu na použitie vo výrobe, adhezívne látky na použitie v priemysle.
2 - Maliarske farby, fermeže, laky, prostriedky proti usadeninám a hrdzi, prostriedky na ochranu dreva, nátery na lode a zariadenia na ťaženie, práškové laky vrátane práškových náterov na ochranu plynovodov a potrubí, na ochranu železných výstuží a fasád, epoxidové práškové nátery, polyesterové práškové nátery, epoxypolyesterové práškové nátery.
(540)

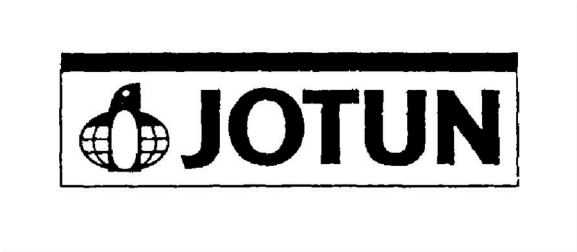

(550) obrazová
(732) JOTUN A/S, Hystaddveien 167, 3200 Sandefjord, NO;
(740) ŽOVICOVÁ & ŽOVIC IP, s.r.o., Patentová, známková a právna kancelária, Bratislava, SK;

---

(111) 180460
(151) 23.4.1998
(156) 31.5.2024
(180) 31.5.2034
(210) 1236-94
(220) 31.5.1994
(442) 14.1.1998
(450) 8.7.1998
(511) 7, 21, 42 NCL (7)
(511) 7 - Účelové stroje pre sklársky priemysel.
21 - Úžitkové a ozdobné sklo (s výnimkou stavebného skla).
42 - Výskum a vývoj v oblasti prírodných a technických vied.
(540)

(550) obrazová
(732) Katerinčin Marián, Dulov 208, Dulov, SK;
(740) Slovakiapatent, patentová a známková kancelária, Kubínyi Peter, Bc., Trenčín, SK;

---

(111) 180468
(151) 23.4.1998
(156) 31.5.2024
(180) 31.5.2034
(210) 1281-94
(220) 31.5.1994
(442) 14.1.1998
(450) 8.7.1998
(511) 25 NCL (7)
(511) 25 - Odevy, bielizeň, obuv, najmä topánky, čižmy, sandále, papuče.
(540) WONDERBRA
(550) slovná
(732) Canadelle Limited Partnership, 4405 Metropolitan Blvd. E, Montreal, Quebec H1R 1Z4, CA;
(740) PATENTSERVIS Bratislava, akciová spoločnosť, Bratislava-Rača, SK;

---

(111) 180603
(151) 14.5.1998
(156) 28.7.2024
(180) 28.7.2034
(210) 1701-94
(220) 28.7.1994
(442) 4.2.1998
(450) 5.8.1998
(511) 7 NCL (7)
(511) 7 - Stroje a obrábacie stroje, ich súčasti a príslušenstvá, najmä presné nástroje, nástroje na obrábanie, rezanie, frézovanie, drážkovanie, vŕtanie, sústruženie a oddeľovanie, ich súčasti a príslušenstvá.
(540) HELIQUAD
(550) slovná

(732) Iscar Ltd., P. O. Box 11, Tefen 24959, IL;
(740) BACHRATÁ & BACHRATÝ OFFICE, Bachratá Magdaléna, Mgr., Bratislava, SK;

---

(111) 181195
(151) 15.7.1998
(156) 1.6.2024
(180) 1.6.2034
(210) 1290-94
(220) 1.6.1994
(442) 8.4.1998
(450) 7.10.1998
(511) 1, 29, 30, 31, 35, 42 NCL (7)
(511) 1 - Poľnohospodárske hnojivá, kompost, rašelina, bezzeminové rastlinné substráty.
29 - Mäso, ryby, hydina, vajcia, mlieko, mliečne výrobky, jedlé oleje.
30 - Cukor, ryža, káva, múka, chlieb, pečivo, med, korenie, horčica, ocot, čaj, káva, vločky.
31 - Ovocie, zelenina, semená, živé rastliny a kvetiny, krmivo pre dobytok, živé zvieratá.
35 - Sprostredkovanie predaja a nákupu uvedených tovarov.
42 - Poradenské služby v oblasti ochrany životného prostredia, spracovanie odpadov z poľnohospodárskej výroby.
(540) ROZKVET
(550) slovná
(732) Haramia Stanislav, Ing., Ľ. Zúbka 1178/3, Malacky, SK;
(740) inventa Patentová a známková kancelária s. r. o., Bratislava-Staré Mesto, SK;

---

(111) 181375
(151) 20.7.1998
(156) 28.6.2024
(180) 28.6.2034
(210) 1488-94
(220) 28.6.1994
(442) 8.4.1998
(450) 7.10.1998
(511) 12 NCL (7)
(511) 12 - Nákladné vozidlá (trucks).
(540) HUMMER
(550) slovná
(732) GENERAL MOTORS LLC, 300 Renaissance Center, Detroit, Michigan 48265-3000, US;
(740) Mgr. Dušan Hlavatý, advokát, Bratislava-Staré Mesto, SK;

---

(111) 181987
(151) 17.9.1998
(156) 2.8.2024
(180) 2.8.2034
(210) 1735-94
(220) 2.8.1994
(442) 3.6.1998
(450) 2.12.1998
(511) 30 NCL (7)
(511) 30 - Káva, kávové extrakty, kávové náhradky, kávové nápoje a prípravky na také produkty.
(540)

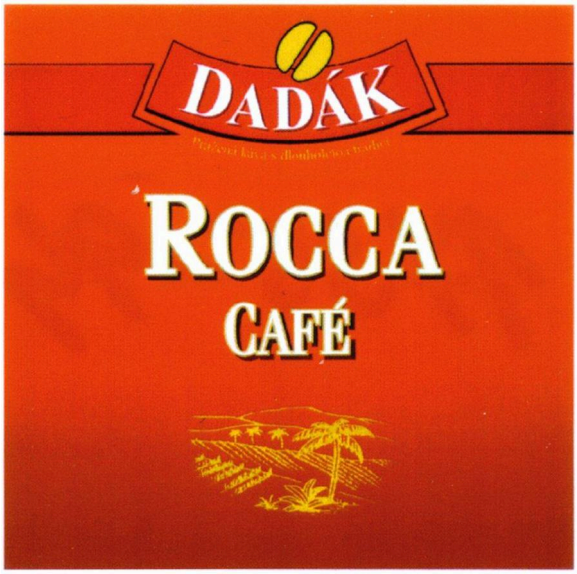

(550) obrazová
(591) oranžová, žltá
(732) Koninklijke Douwe Egberts B.V., Oosterdoksstraat 80, 1011 DK Amsterdam, NL;
(740) ŽOVICOVÁ & ŽOVIC IP, s. r. o., Bratislava-Ružinov, SK;

---

(111) 182341
(151) 17.9.1998
(156) 2.8.2024
(180) 2.8.2034
(210) 1738-94
(220) 2.8.1994
(442) 6.5.1998
(450) 2.12.1998
(511) 30 NCL (7)
(511) 30 - Káva, kávové extrakty, kávové náhradky, čaj a kávové nápoje a prípravky na také produkty.
(540)

(550) obrazová
(732) Koninklijke Douwe Egberts B.V., Oosterdoksstraat 80, 1011 DK Amsterdam, NL;
(740) ŽOVICOVÁ & ŽOVIC IP, s. r. o., Bratislava-Ružinov, SK;

---

(111) 183618
(151) 21.1.1999
(156) 4.10.2024
(180) 4.10.2034

(210) 2293-94
(220) 4.10.1994
(442) 7.10.1998
(450) 13.4.1999
(511) 18, 35 NCL (7)
(511) 18 - Koža a imitácia kože, výrobky z nich patriace do triedy 18, surové kože; kufre a cestovné tašky; dáždniky, slnečníky a vychádzkové palice; biče, postroje na kone a sedlárske výrobky, náhubky.
35 - Predvádzanie tovaru; reklama.

(540) ARTISTRY
(550) slovná
(732) ALTICOR INC., spoločnosť zriadená podľa zákonov štátu Michigan, 7575 Fulton Street, East, Ada, Michigan 49355, US;
(740) Zivko Mijatovic and Partners s. r. o., Bratislava, SK;

---

(111) 189255
(151) 15.2.2000
(156) 7.9.2024
(180) 7.9.2034
(210) 2005-94
(220) 7.9.1994
(442) 8.11.1999
(450) 16.5.2000
(511) 19, 37, 40 NCL (7)
(511) 19 - Stavebný materiál - keramické výrobky na zvislé konštrukcie, vodorovné konštrukcie, dlaždice, sklené výrobky, ploché sklo, izolačné dvojsklo, výplne otvorov - okná a dvere, stavebné kovanie, kameň prírodný a umelý, cement, vápno, malta, sadra, štrk; kameninové alebo cementové kúry; výrobky na stavbu ciest; asfalt, smola a živec; prenosné domy; kamenné pomníky; nekovové komíny; komínové časti nekovové.
37 - Stavby a opravy - stavby inžinierske, priemyselné, bytové a občianske.
40 - Spracovanie a úprava stavebných povrchov z kameňa, dreva, keramiky.
(540)

(550) obrazová
(732) Homa Ľubomír, Ing., Šemšianska 139/4, Košice, SK;
(740) HOLOUBKOVÁ Patentová a známková kancelária, Holoubková Mária, Ing., Bratislava, SK;

---

(111) 210248
(151) 8.7.2005
(156) 31.5.2024
(180) 31.5.2034
(210) 1780-2004
(220) 31.5.2004
(442) 1.4.2005
(450) 6.10.2005
(511) 7, 11, 37, 42 NCL (8)
(511) 7 - Výmenníky tepla ako časti strojov.
11 - Výmenníky tepla.
37 - Montáž a opravy výmenníkov tepla.
42 - Vývoj a výskum nových výrobkov v oblasti výmenníkov tepla.

(540) JAD
(550) slovná
(732) HEXONIC CZ s.r.o., Průmyslová 2479, Hostivice, CZ;
(740) JUDr. Andrea Kůs Považanová, advokátka, Bratislava-Staré Mesto, SK;

---

(111) 210249
(151) 8.7.2005
(156) 31.5.2024
(180) 31.5.2034
(210) 1781-2004
(220) 31.5.2004
(442) 1.4.2005
(450) 6.10.2005
(511) 7, 11, 37, 42 NCL (8)
(511) 7 - Výmenníky tepla ako časti strojov.
11 - Výmenníky tepla.
37 - Montáž a opravy výmenníkov tepla.
42 - Vývoj a výskum nových výrobkov v oblasti výmenníkov tepla.

(540) JAD X
(550) slovná
(732) HEXONIC CZ s.r.o., Průmyslová 2479, Hostivice, CZ;
(740) JUDr. Andrea Kůs Považanová, advokátka, Bratislava-Staré Mesto, SK;

---

(111) 210589
(151) 9.8.2005
(156) 12.5.2024
(180) 12.5.2034
(210) 1593-2004
(220) 12.5.2004
(442) 5.5.2005
(450) 3.11.2005
(511) 12 NCL (8)
(511) 12 - Náhradné diely na motocykle.
(540)

(550) obrazová
(732) Ing. Miloslav Krška - Historické vozidlá, J. Horvátha 900/30, Kremnica, SK;

---

(111) 210648
(151) 9.8.2005
(156) 3.6.2024
(180) 3.6.2034
(210) 1849-2004
(220) 3.6.2004
(442) 5.5.2005
(450) 3.11.2005
(511) 35, 36, 38 NCL (8)
(511) 35 - Poskytovanie poradenských služieb vo veciach podnikania, vyhľadávanie informácií v počítačových bankových súboroch pre zákazníkov.
36 - Bankovníctvo vrátane elektronického bankovníctva, home banking, bankové služby vrátane služieb prostredníctvom elektronických komunikačných sietí a telekomunikačných sietí, vedenie účtov, clearing, finančné odhady a oceňovanie v oblasti bankovníctva, poskytovanie úverov, poskytovanie pôžičiek, investovanie do cenných papierov na vlastný účet, kapitálové investície, platobný styk a zúčtovanie, elektronický prevod kapitálu, platobné prevody vykonávané elektronicky, vydávanie a správa platobných prostriedkov, napr. platobných kariet, cestovných šekov, overovanie šekov, poskytovanie záruk, garancie, kaucie, ručenie, otváranie akreditívov, obstarávanie inkasa, uloženie a správa cenných papierov alebo iných hodnôt, poskytovanie bankových informácií, finančné analýzy a informácie, prenájom bezpečnostných schránok, prijímanie vkladov, finančný prenájom (finančný lízing), účasť na vydávaní cenných papierov a poskytovanie súvisiacich služieb, finančné poradenstvo, výkon funkcie depozitára, zmenárenská činnosť, obchodovanie na vlastný účet alebo na účet klienta s devízovými hodnotami, v oblasti termínovaných obchodov (futures) a opcií (options) vrátane kurzových a úrokových obchodov, s prevoditeľnými cennými papiermi, so zlatými a striebornými mincami, pamätnými mincami, hárkami bankoviek a so súbormi obehových mincí, vykonávanie hypotekárnych obchodov, obhospodarovanie cenných papierov klienta na jeho účet vrátane poradenstva (portfólio manažment), sprostredkovateľská činnosť v oblasti bankovníctva a poisťovníctva súvisiaca s bankovou činnosťou alebo stavebným sporením.
38 - Elektronická pošta, služby poskytované elektronickými tabuľkami - telekomunikačné služby, komunikácia a posielanie správ prostredníctvom telefónu a e-mailu, telekomunikačné spojenie cez svetovú počítačovú sieť.
(540) flexihypotéka
(550) slovná
(732) Všeobecná úverová banka, a. s., Mlynské nivy 1, Bratislava, SK;
(740) Ing. Peter Hojčuš - Patentová a známková kancelária, Bratislava-Petržalka, SK;

---

(111) 210883
(151) 10.8.2005
(156) 30.6.2024
(180) 30.6.2034
(210) 2105-2004
(220) 30.6.2004
(442) 5.5.2005
(450) 3.11.2005
(511) 18, 25 NCL (8)
(511) 18 - Tovary patriace do triedy 18 vyrobené z kože alebo koženky; cestovné tašky; batohy (pre horolezcov), dáždniky, vaky, tašky na obuv, cestovné kufre, náprsné tašky; tašky, kabelky; opasky; peňaženky; puzdrá na kreditné karty; časti a súčasti pre všetky uvedené tovary.
25 - Odevy, obuv a pokrývky hlavy.
(540)

(550) obrazová
(732) Diageo Brands B. V., Molenwerf 10-12, Amsterdam, NL;
(740) MAJLINGOVÁ & PARTNERS, s. r. o., Bratislava-Petržalka, SK;

---

(111) 211005
(151) 8.9.2005
(156) 24.5.2024
(180) 24.5.2034
(210) 1686-2004
(220) 24.5.2004
(442) 2.6.2005
(450) 1.12.2005
(511) 4, 16, 35, 41 NCL (8)
(511) 4 - Palivá vrátane pohonných hmôt do vznetových a zážihových motorov, motorové oleje, mazadlá.

16 - Tlačoviny, časopisy, brožúry, bonus karty, lósy, poukážky, kalendáre, pohľadnice.
35 - Reklama vo všetkých druhoch médií, podpora predaja (pre tretie osoby), vydávanie reklamných a informačných textov, návrhy a realizácia reklamných kampaní, združovanie občanov s cieľom získania komerčných výhod.
41 - Organizovanie spotrebiteľských súťaží, organizovanie vedomostných súťaží, vzdelávanie, vydávanie textov okrem reklamných a náborových.

(540) KLUB BONUS
(550) slovná
(732) SLOVNAFT, a.s., Vlčie hrdlo 16200/1, Bratislava-Ružinov, SK;
(740) Ing. Peter Hojčuš - Patentová a známková kancelária, Bratislava-Petržalka, SK;

---

(111) 211016
(151) 8.9.2005
(156) 7.6.2024
(180) 7.6.2034
(210) 1897-2004
(220) 7.6.2004
(442) 2.6.2005
(450) 1.12.2005
(511) 1, 2, 17, 19 NCL (8)
(511) 1 - Tmely a lepidlá pre priemysel a stavebníctvo.
2 - Farby, fermeže a laky, najmä interiérové náterové farby a vodou riediteľné maliarske nátery, prostriedky proti hrdzi a hnilobe dreva, tmely olejové do farieb a náterov, tmely sklárske.
17 - Hmoty a tmely tesniace, žiaruvzdorné a izolačné, upchávkové materiály.
19 - Nekovové stavebné materiály, najmä prípravky na vypĺňanie trhlín a priehlbín na povrchoch kovov alebo dreva, prípravky na výplň otvorov v odliatkoch, stavebné hmoty zaradené v tejto triede, najmä špeciálne potery, cementy, malty a sadry, asfaltohliníkové náterové hmoty.
(540)

(550) obrazová
(732) Doksanský Daniel, Třebenická 1286/8, Praha 8, CZ;
(740) inventa Patentová a známková kancelária s. r. o., Bratislava-Staré Mesto, SK;

---

(111) 211107
(151) 9.9.2005
(156) 28.7.2024
(180) 28.7.2034
(210) 2394-2004
(220) 28.7.2004
(442) 2.6.2005
(450) 1.12.2005
(511) 35, 41, 42 NCL (8)
(511) 35 - Reklamné agentúry, kopírovanie alebo rozmnožovanie dokumentov, dokladov atď., lepenie plagátov, reklama; organizovanie komerčných alebo reklamných výstav a veľtrhov, organizovanie výstav na komerčné alebo reklamné účely, reklama (on-line) na počítačovej komunikačnej sieti, rozširovanie reklamných materiálov zákazníkom (letáky, prospekty, tlačivá, vzorky), vydávanie a aktualizovanie reklamných materiálov, rozširovanie reklamných alebo inzertných oznamov, prenájom reklamných priestorov, zásielkové reklamné služby, uverejňovanie reklamných textov, rozhlasová reklama, televízne reklamy, televízna reklama, obchodný manažment v oblasti umenia.
41 - Akadémie (vzdelávanie), digitálna tvorba obrazov na výstupných zariadeniach, organizovanie a vedenie konferencií, nahrávanie videopások, organizovanie a vedenie seminárov, organizovanie kultúrnych alebo vzdelávacích výstav, organizovanie predstavení (manažérske služby), organizovanie živých vystúpení, organizovanie súťaží (vedomostných alebo zábavných), organizovanie a vedenie sympózií, zverejňovanie textov okrem reklamných, organizovanie a plánovanie večierkov, výroba divadelných alebo iných predstavení, živé predstavenie.
42 - Architektúra (architektonické služby), spravovanie autorských práv, grafický dizajn, hosťovanie na počítačových stránkach (webových stránkach), interiérová výzdoba, priemyselný dizajn.

(540) IGRIC
(550) slovná
(732) Slovenský filmový zväz, Grösslingova 32, Bratislava, SK;

---

(111) 211199
(151) 9.9.2005
(156) 26.4.2024
(180) 26.4.2034
(210) 1348-2004
(220) 26.4.2004
(442) 2.6.2005
(450) 1.12.2005
(511) 18, 24, 25, 28, 35 NCL (8)
(511) 18 - Batohy, vaky pre turistov, vaky pre horolezcov, vychádzkové palice, cestovné kufre, cestovné tašky,držiaky na kufre, horolezecké palice, chlebníky, kožené chlopne, lodné kufre, cestovné obaly na odevy, palice na podporu pri chôdzi, vrecká a tašky

na pripnutie k opasku, plážové tašky, pokrývky pre zvieratá, postroje pre zvieratá, poľovnícke torby, puzdrá a obaly z vulkanfíbru, puzdrá na navštívenky, remienky na korčule, plecniaky, tašky na nosenie detí, vychádzkové sedadlá, kožušiny, koža, imitácia kože, kožené alebo kožou potiahnuté škatule, kožené šnúrky, kožené povrázky, aktovky, kufre, kufríky, dáždniky, slnečníky, peňaženky, kabelky, kľúčenky z kože, kožušinové pokrývky, kožené náramanné pásy, kožené remene, remienky, vrecká z kože na balenie, horolezecký výstroj patriaci do triedy 18 ako batohy a palice pre horolezcov.
24 - Spacie vaky nahrádzajúce prikrývky, sieťky proti moskytom, bavlnené textílie, textílie, tkaniny na textilné využitie, látkové značky, posteľná a stolová bielizeň a textílie, lôžkoviny, kúpeľňové textílie nie ako oblečenie, netkané textílie, textilné obrúsky a vreckovky, obrusy nie papierové, pleteniny, textilné podšívky, zástavy a vlajky nie papierové.
25 - Odevy, bielizeň pohlcujúca pot, bielizeň zabraňujúca poteniu, cyklistické oblečenie, športová obuv, futbalová obuv, gymnastické dresy, kombinézy na vodné lyžovanie, kovové časti na obuv, lyžiarske topánky, obuv a oblečenie pre športovcov, obuv a oblečenie pre turistiku a horské športy, protišmykové pomôcky na obuv, pánske spodky, sprchovacie čiapky, čiapkové šilty, športové tričká a dresy, celé topánky, uniformy, konfekcia, obleky, vesty, vrchné ošatenie, pokrývky hlavy, bielizeň, bundy, čelenky, čiapky, chrániče uší ako pokrývka hlavy, kabáty, klobúky, kapucne, goliere, tielka, tričká, kombinézy, košele, kožušiny ako oblečenie, obuv a plášte na kúpanie, nohavice, opasky, pančuchy, plavky, pleteniny ako oblečenie, svetre, pulóvre, ponožky, potníky, rukavice, šály, šatky, šerpy, vrecká na odevy.
28 - Postroje pre horolezcov, horolezecký výstroj patriaci do triedy 28 ako postroje a upínacie pásy pre horolezcov, ochranné vypchávky ako časti športových úborov, bejzbalové rukavice, boxerské rukavice, stacionárne bicykle na cvičenie, chrániče na píšťaly, chrániče na lakte ako športové potreby, opasky pre vzpieračov, hry, hračky, cvičebné náradie, bazény ako športový tovar, činky, stroje na fyzické cvičenie, golfové rukavice a vaky, gymnastické zariadenia, lopty, žetóny, kolieskové korčule, kolobežky, korčule, lyže, lyžiarske viazanie, sánky (športový tovar), skejtbordy.
35 - Maloobchodné služby v oblasti športových potrieb, potrieb pre turistiku, odevov, textilu, textilných doplnkov, obuvi, kancelárie zaoberajúce sa dovozom a vývozom, poradenstvo v obchodnej činnosti, obchodné alebo podnikateľské informácie, organizovanie komerčných alebo reklamných výstav a veľtrhov, predvádzanie tovaru, reklama, sprostredkovanie uvedených služieb, sprostredkovanie obchodu s tovarom.

(540)

(550) obrazová
(732) TREK SPORT TRADE, s. r. o., Pri Celulózke 84, Žilina, SK;

---

(111) 211270
(151) 9.9.2005
(156) 12.7.2024
(180) 12.7.2034
(210) 2226-2004
(220) 12.7.2004
(442) 2.6.2005
(450) 1.12.2005
(511) 9, 37, 42 NCL (8)
(511) 9 - Antény (satelitné a iné), tlačiarne k počítačom, karty pamäťové a mikroprocesorové (v počítačoch), meniče diskov (do počítačov), počítače, pamäte počítačov, monitory (počítačový hardvér), procesory (základné jednotky samočinného počítača), počítačový softvér, periférne zariadenia počítačov, počítačové klávesnice.
37 - Montáž, údržba a opravy počítačov, montáž, údržba a opravy kancelárskych strojov a zariadení, montáž, údržba a opravy strojov.
42 - Inštalácia počítačových programov, servis počítačových programov, zhotovovanie kópií počítačových programov, počítačové programovanie, prenájom počítačového softvéru, poradenstvo v oblasti počítačového hardvéru, návrh počítačových systémov, tvorba softvéru, prenájom počítačov.

(540)

(550) obrazová
(591) farebná modrá, červená
(732) AB-COM, s.r.o., M. Rázusa 4795, Topoľčany, SK;
(740) Zathurecka INPARTNERS GROUP s.r.o., Banská Bystrica, SK;

---

(111) 211578
(151) 10.10.2005
(156) 3.9.2024
(180) 3.9.2034
(210) 5003-2004
(220) 3.9.2004
(442) 1.7.2005
(450) 5.1.2006
(511) 16, 35 NCL (8)
(511) 16 - Tlačoviny, časopisy, periodiká, publikácie, katalógy, kalendáre.
35 - Reklama, reklamné materiály, reklamné agentúry, reklamné služby.
(540)

(550) obrazová
(732) News and Media Holding a.s., Einsteinova 25, Bratislava-Petržalka, SK;

---

(111) 212037
(151) 10.11.2005
(156) 21.7.2024
(180) 21.7.2034
(210) 2317-2004
(220) 21.7.2004
(442) 4.8.2005
(450) 2.2.2006
(511) 9, 16, 36, 37, 38, 41, 42 NCL (8)
(511) 9 - Elektrické, elektronické, optické, meracie, signálne, kontrolné a učebné prístroje a nástroje; prístroje na záznam, prenos, spracovanie a reprodukciu zvuku, obrazu alebo dát; magnetické alebo optické nosiče dát; predajné automaty, mechanizmy a prístroje ovládané mincou alebo známkou; vybavenie na spracovanie dát a počítače.
16 - Tlačoviny; učebné a výučbové materiály (s výnimkou prístrojov); kancelárske potreby (s výnimkou nábytku).
36 - Finančné služby; služby v oblasti nehnuteľností.
37 - Montážne služby; inštalácia, údržba a oprava zariadení na telekomunikácie.
38 - Telekomunikačné služby; prenájom zariadení v oblasti telekomunikácií.
41 - Výučbové a zábavné služby; organizácia športových a kultúrnych akcií; vydávanie tlačovín s výnimkou reklamných a publikačná činnosť.
42 - Obnovovanie a aktualizovanie počítačových databáz, prenájom času na prístup do počítačových databáz; prenájom zariadení na spracovanie dát a prenájom počítačov; projektovanie a plánovanie telekomunikačných zariadení.
(540) Deutsche Telekom
(550) slovná
(732) Deutsche Telekom AG, Friedrich-Ebert-Allee 140, 53113 Bonn, DE;
(740) Bušová Eva, JUDr., Bratislava, SK;

---

(111) 212303
(151) 13.12.2005
(156) 8.10.2024
(180) 8.10.2034
(210) 3002-2004
(220) 8.10.2004
(442) 8.9.2005
(450) 2.3.2006
(511) 18, 25, 35 NCL (8)
(511) 18 - Koža a imitácie z kože, a tovary vyrobené z týchto materiálov zahrnuté v tejto triede; koža zvierat, usne, kožušiny; kufre, lodné kufre a cestovné tašky; dáždniky, slnečníky a vychádzkové palice; biče, postroje a sedlárske výrobky.
25 - Odevy, obuv, pokrývky hlavy.
35 - Maloobchodné služby vzťahujúce sa na uvedený tovar v triedach 18 a 25.
(540) Cloppenburg
(550) slovná
(732) JC New Retail AG, Innere Güterstrasse 2, 6300 Zug, CH;

---

(111) 212304
(151) 13.12.2005
(156) 8.10.2024
(180) 8.10.2034
(210) 3003-2004
(220) 8.10.2004
(442) 8.9.2005
(450) 2.3.2006
(511) 18, 25, 35 NCL (8)
(511) 18 - Koža a imitácie z kože, a tovary vyrobené z týchto materiálov zahrnuté v tejto triede; koža zvierat, usne, kožušiny; kufre, lodné kufre a cestovné tašky; dáždniky, slnečníky a vychádzkové palice; biče, postroje a sedlárske výrobky.
25 - Odevy, obuv, pokrývky hlavy.
35 - Maloobchodné služby vzťahujúce sa na uvedený tovar v triedach 18 a 25.

(540)

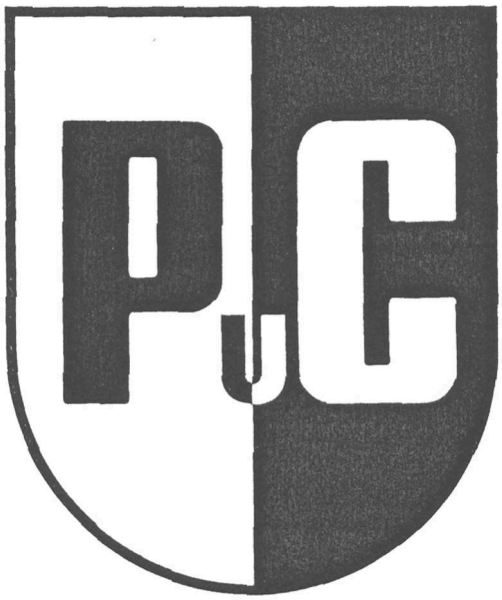

(550) obrazová
(732) JC New Retail AG, Innere Güterstrasse 2, 6300 Zug, CH;

---

(111) 213533
(151) 10.4.2006
(156) 8.10.2024
(180) 8.10.2034
(210) 3004-2004
(220) 8.10.2004
(442) 5.1.2006
(450) 7.7.2006
(511) 18, 25, 35 NCL (8)
(511) 18 - Koža a imitácie z kože a tovary vyrobené z týchto materiálov zahrnuté v tejto triede; koža zvierat, usne, kožušiny; kufre, lodné kufre a cestovné tašky; dáždniky, slnečníky a vychádzkové palice; biče, postroje a sedlárske výrobky.
25 - Odevy, obuv, pokrývky hlavy.
35 - Maloobchodné služby vzťahujúce na uvedené tovary v triedach 18 a 25.
(540)

(550) obrazová
(732) JC New Retail AG, Innere Güterstrasse 2, 6300 Zug, CH;

---

(111) 213833
(151) 9.5.2006
(156) 27.5.2025
(180) 27.5.2035
(210) 1007-2005
(220) 27.5.2005
(442) 2.2.2006
(450) 3.8.2006
(511) 9, 16, 35, 38, 39, 40, 41, 42 NCL (8)
(511) 9 - Nahraté nosiče dát, zvuku a obrazu; elektronické publikácie, najmä s obsahom reportáží, správ, informácií; elektronické zoznamy a adresáre; elektronicky šírené informačné materiály, časopisy, knihy, obchodné a odborné publikácie.
16 - Tlačoviny a polygrafické výrobky; periodická a neperiodická tlač, najmä časopisy, noviny, prílohy novín, knihy, prospekty, letáky, brožúry, katalógy, zoznamy, adresáre, programy, plagáty, fotografie, pohľadnice, kalendáre; knihárske výrobky; propagačné materiály a predmety z papiera, najmä brožúry, letáky, odtlačky; obalový materiál z papiera a plastických hmôt; tlačiarenské typy a štočky; ozdobné predmety z papiera.
35 - Reklamná a inzertná činnosť; vyhľadávanie informácií v počítačových súboroch - pre zákazníkov; multimediálna reklama na počítačovej komunikačnej sieti; prenájom reklamného času na všetkých komunikačných prostriedkoch; prenájom reklamných plôch; organizovanie výstav na obchodné a reklamné účely; rozširovanie reklamných materiálov zákazníkom; sprostredkovanie obchodu s tovarmi; pomoc pri riadení obchodu; vydávanie reklamných materiálov; konzultačná a poradenská činnosť v oblasti obchodu; prieskum trhu; sprostredkovanie v uvedených činnostiach.
38 - Šírenie správ, informácií prostredníctvom informačných sietí; poskytovanie interaktívneho elektronického, zvukového a obrazového spojenia; služby informačných kancelárií zverejňované cez, prostredníctvom alebo pomocou sieťového distribučného systému; sprostredkovanie v uvedených činnostiach.
39 - Distribučná činnosť v odbore zábavných a vzdelávacích tlačovín, publikácií, správ a informácií vrátane ich expedície; sprostredkovanie v uvedených činnostiach.
40 - Polygrafické služby, najmä tlačiarenské všetkých druhov.
41 - Vydavateľská činnosť s výnimkou vydávania reklamných a náborových textov; fotografovanie, fotografická reportáž; organizovanie odborných akcií, školení, kurzov, prednášok, konferencií, súťaží a spoločenských akcií; usporadúvanie kultúrnych výstav; nakladateľská, vydavateľská činnosť v odbore zábavných, odborných, spravodajských a vzdelávacích tlačovín, publikácií, správ a informácií, zvukových a audiovizuálnych nosičov; produkčná a agentúrna činnosť v oblasti zábavy, výchovy a kultúry;

usporadúvanie zábavných súťaží, záujmových klubov a spoločenských akcií; tvorba počítačovej grafiky; poskytovanie elektronických publikácií (on-line) bez možnosti kopírovania; sprostredkovanie v uvedených činnostiach.
42 - Grafický dizajn; poradenstvo v oblasti autorských práv; spravovanie autorských práv; sprostredkovanie v uvedených činnostiach.

(540)

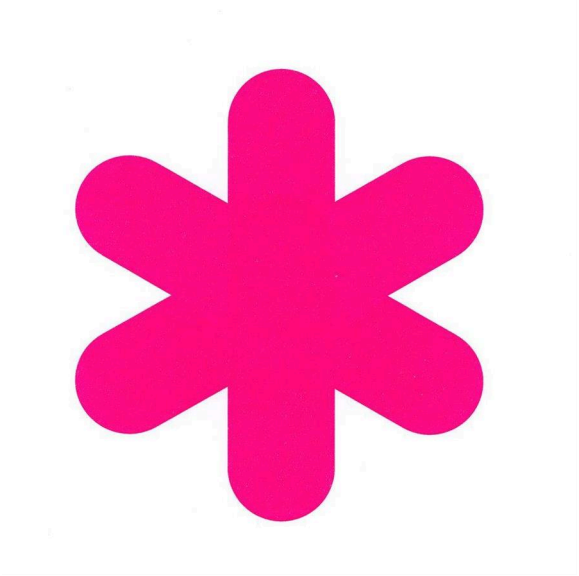

(550) obrazová
(591) cyklámenová
(732) News and Media Holding a.s., Einsteinova 25, Bratislava-Petržalka, SK;

---

(111) 214312
(151) 7.6.2006
(156) 13.5.2025
(180) 13.5.2035
(210) 913-2005
(220) 13.5.2005
(442) 2.3.2006
(450) 7.9.2006
(511) 9, 16, 35, 38, 39, 40, 41, 42 NCL (8)
(511) 9 - Nahraté nosiče dát, zvuku a obrazu, elektronické publikácie, najmä s obsahom reportáží, správ, informácií, elektronické zoznamy a adresáre, elektronicky šírené informačné materiály, časopisy, knihy, obchodné a odborné publikácie.
16 - Tlačoviny a polygrafické výrobky, periodická a neperiodická tlač, najmä časopisy, noviny, prílohy novín, knihy, prospekty, letáky, brožúry, katalógy, zoznamy, adresáre, programy, plagáty, fotografie, pohľadnice, kalendáre, knihárske výrobky, propagačné materiály a predmety z papiera, najmä brožúry, letáky, odtlačky, obalový materiál z papiera, obalový materiál z plastických hmôt, ktorý nie je zahrnutý v iných triedach, tlačiarenské typy a štočky, ozdobné predmety z papiera.
35 - Reklamná a inzertná činnosť, vyhľadávanie informácií v počítačových súboroch - pre zákazníkov, multimediálna reklama na počítačovej komunikačnej sieti, prenájom reklamného času na všetkých komunikačných prostriedkoch, prenájom reklamných plôch, organizovanie výstav na obchodné a reklamné účely, rozširovanie reklamných materiálov zákazníkom, sprostredkovanie obchodu s tovarmi, pomoc pri riadení obchodu, vydávanie reklamných materiálov, konzultačná a poradenská činnosť v oblasti obchodu, prieskum trhu, sprostredkovanie v uvedených činnostiach.
38 - Šírenie správ, informácií prostredníctvom informačných sietí, poskytovanie interaktívneho elektronického, zvukového a obrazového spojenia, služby informačných kancelárií zverejňované cez, prostredníctvom alebo pomocou sieťového distribučného systému, sprostredkovanie v uvedených činnostiach.
39 - Distribučná činnosť v odbore zábavných a vzdelávacích tlačovín, publikácií, správ a informácií vrátane ich expedície, sprostredkovanie v uvedených činnostiach.
40 - Polygrafické služby, najmä tlačiarenské všetkých druhov.
41 - Vydavateľská činnosť s výnimkou vydávania reklamných a náborových textov, fotografovanie, fotografická reportáž, organizovanie odborných akcií, školení, kurzov, prednášok, konferencií, súťaží a spoločenských akcií, usporadúvanie kultúrnych výstav, nakladateľská, vydavateľská činnosť v odbore zábavných, odborných, spravodajských a vzdelávacích tlačovín, publikácií, správ a informácií, zvukových a audiovizuálnych nosičov, produkčná a agentúrna činnosť v oblasti zábavy, výchovy a kultúry, usporadúvanie zábavných súťaží, záujmových klubov a spoločenských akcií, poskytovanie elektronických publikácií (on-line) bez možnosti kopírovania, sprostredkovanie v uvedených činnostiach.
42 - Grafický dizajn, poradenstvo v oblasti autorských práv, spravovanie autorských práv, sprostredkovanie v uvedených činnostiach, tvorba počítačovej grafiky.

(540)

(550) obrazová

(591) žltá, cyklámenová, čierna
(732) News and Media Holding a.s., Einsteinova 25, Bratislava-Petržalka, SK;

---

(111) 214318
(151) 7.6.2006
(156) 19.5.2025
(180) 19.5.2035
(210) 955-2005
(220) 19.5.2005
(442) 2.3.2006
(450) 7.9.2006
(511) 9, 16, 35, 38, 39, 40, 41, 42 NCL (8)
(511) 9 - Nahraté nosiče dát, zvuku a obrazu; elektronické publikácie, najmä s obsahom reportáží, správ, informácií; elektronické zoznamy a adresáre; elektronicky šírené informačné materiály, časopisy, knihy, obchodné a odborné publikácie.
16 - Tlačoviny a polygrafické výrobky; periodická a neperiodická tlač, najmä časopisy, noviny, prílohy novín, knihy, prospekty, letáky, brožúry, katalógy, zoznamy, adresáre, programy, plagáty, fotografie, pohľadnice, kalendáre; knihárske výrobky; propagačné materiály a predmety z papiera, najmä brožúry, letáky, odtlačky; obalový materiál z papiera a plastických hmôt; tlačiarenské typy a štočky; ozdobné predmety z papiera.
35 - Reklamná a inzertná činnosť; vyhľadávanie informácií v počítačových súboroch - pre zákazníkov; multimediálna reklama na počítačovej komunikačnej sieti; prenájom reklamného času na všetkých komunikačných prostriedkoch; prenájom reklamných plôch; organizovanie výstav na obchodné a reklamné účely; rozširovanie reklamných materiálov zákazníkom; sprostredkovanie obchodu s tovarmi; pomoc pri riadení obchodu; vydávanie reklamných materiálov; konzultačná a poradenská činnosť v oblasti obchodu; prieskum trhu; sprostredkovanie v uvedených činnostiach.
38 - Šírenie správ, informácií prostredníctvom informačných sietí; poskytovanie interaktívneho elektronického, zvukového a obrazového spojenia; služby informačných kancelárií zverejňované cez, prostredníctvom alebo pomocou sieťového distribučného systému; sprostredkovanie v uvedených činnostiach.
39 - Distribučná činnosť v odbore zábavných a vzdelávacích tlačovín, publikácií, správ a informácií vrátane ich expedície; sprostredkovanie v uvedených činnostiach.
40 - Polygrafické služby, najmä tlačiarenské všetkých druhov.
41 - Vydavateľská činnosť s výnimkou vydávania reklamných a náborových textov; fotografovanie, fotografická reportáž; organizovanie odborných akcií, školení, kurzov, prednášok, konferencií, súťaží a spoločenských akcií; usporadúvanie kultúrnych výstav; nakladateľská, vydavateľská činnosť v odbore zábavných, odborných, spravodajských a vzdelávacích tlačovín, publikácií, správ a informácií, zvukových a audiovizuálnych nosičov; produkčná a agentúrna činnosť v oblasti zábavy, výchovy a kultúry; usporadúvanie zábavných súťaží, záujmových klubov a spoločenských akcií; tvorba počítačovej grafiky; poskytovanie elektronických publikácií (on-line) bez možnosti kopírovania; sprostredkovanie v uvedených činnostiach.
42 - Grafický dizajn; poradenstvo v oblasti autorských práv; spravovanie autorských práv; sprostredkovanie v uvedených činnostiach.
(540)

(550) obrazová
(591) cyklámenová
(732) News and Media Holding a.s., Einsteinova 25, Bratislava-Petržalka, SK;

---

(111) 216265
(151) 11.1.2007
(156) 27.5.2024
(180) 27.5.2034
(210) 1744-2004
(220) 27.5.2004
(442) 5.10.2006
(450) 1.3.2007
(511) 7, 11, 12, 37 NCL (8)
(511) 7 - Jednoúčelové stroje na výrobu súčastí vozidiel, poľnohospodárske stroje, motory s výnimkou motorov do pozemných vozidiel; prevody; pohonné mechanizmy s výnimkou pohonov pre motorové vozidlá; spojky patriace do tejto triedy, štartovacie kľuky ako časti strojov, ventilátory motorov a hnacích strojov, ventilátory pre stacionárne motory; zariadenia na tlmenie hluku, a to tlmiče na motory a hnacie stroje - akustické tlmiče (rôzne tlmiace obklady a tlmiace zariadenia) a tlmiče pre motory a hnacie stroje ako súčasť výfukového systému, zariadenia na tlmenie hluku motorov vozidiel, a to tlmiče na motory a hnacie stroje a tlmiče pre motory a hnacie stroje.
11 - Vykurovacie telesá a zariadenia do automobilov.
12 - Vozidlá všetkých druhov pre pozemnú dopravu vrátane ich podzostáv, súčasti a príslušenstvá, najmä podvozky, šasi, karosérie, prevody, spojky patriace do tejto triedy, chladiče pre vozidlá, motory pre vozidlá.
37 - Servis, opravy a údržba uvedeného tovaru.

(540)

(550) obrazová
(732) TATRA TRUCKS a.s., Areál Tatry 1450/1, Kopřivnice, CZ;
(740) Zathurecka INPARTNERS GROUP s.r.o., Banská Bystrica, SK;

---

(111) 237999
(151) 10.9.2014
(156) 24.2.2024
(180) 24.2.2034
(210) 5162-2014
(220) 24.2.2014
(442) 3.6.2014
(450) 4.11.2014
(511) 35, 37, 42 NCL (10)
(511) 35 - Maloobchod a veľkoobchod so senzorickými a terapeutickými pomôckami a ich komponentmi, najmä s nasledujúcimi tovarmi, a to aj prostredníctvom internetu: optické, elektrické a elektronické prístroje a zariadenia, počítačové programy využívajúce monitory, osvetlenie, zvukové a videoprístroje a nástroje, osvetľovacie prístroje a zariadenia, nábytok, bytový textil, vankúše, zrkadlá, výrobky z plastov, matrace, karimatky, meniace sa rohože, hudobné nástroje, hračky a hry, športové a gymnastické potreby, časti a príslušenstvo pre všetky tieto tovary; sprostredkovanie obchodu s uvedenými tovarmi; obchodné informácie a rady spotrebiteľom v oblasti senzorických a terapeutických pomôcok a ich komponentov; poradenské, konzultačné a informačné služby týkajúce sa uvedených služieb; obchodné sprostredkovanie služieb uvedených v triedach 35, 37 a 42 tohto zoznamu.
37 - Stavebníctvo (stavebná činnosť), stavebné úpravy a stavebné poradenstvo v oblasti multisenzorických miestností; interiérové a exteriérové maľovanie a natieranie, tapetovanie, sadrovanie a štukovanie multisenzorických miestností; inštalácia okien a dverí v multisenzorických miestnostiach; inštalačné a opravárske služby v oblasti multisenzorických miestností a senzorických a terapeutických pomôcok a ich komponentov; poradenské, konzultačné a informačné služby týkajúce sa uvedených služieb.
42 - Dizajn multisenzorických miestností; architektonické poradenstvo v oblasti multisenzorických miestností; grafické dizajnérstvo multisenzorických miestností; interiérový dizajn multisenzorických miestností; výskumné služby vzťahujúce sa na zmyslové činnosti; poradenské, konzultačné a informačné služby týkajúce sa uvedených služieb.
(540) SENSA-SHOP
(550) slovná
(732) 3lobit, s. r. o., Jégého 848/5, Bratislava-Ružinov, SK;
(740) LITVÁKOVÁ A SPOL., s. r. o., Bratislava-Nové Mesto, SK;

---

(111) 238234
(151) 13.10.2014
(156) 14.4.2024
(180) 14.4.2034
(210) 673-2014
(220) 14.4.2014
(442) 2.7.2014
(450) 4.12.2014
(511) 39 NCL (10)
(511) 39 - Taxislužba; doprava, preprava; osobná doprava.
(540)

(550) obrazová
(591) červená, čierna, biela
(732) Bikár Ján, Nobelova 22, Bratislava, SK;

---

(111) 238383
(151) 14.10.2014
(156) 11.4.2024
(180) 11.4.2034
(210) 5255-2014
(220) 11.4.2014
(442) 2.7.2014
(450) 4.12.2014
(511) 10, 35, 44 NCL (10)
(511) 10 - Chirurgické, lekárske, zubárske a zverolekárske prístroje a nástroje, umelé končatiny, umelé oči a zubné protézy, ortopedické pomôcky, materiály na zašívanie rán.

35 - Reklamné služby, obchodný manažment, obchodná administratíva, kancelárske práce.
44 - Lekárske služby, zverolekárske služby, starostlivosť o hygienu a krásu ľudí alebo zvierat, poľnohospodárske, záhradnícke a lesnícke služby.

(540)

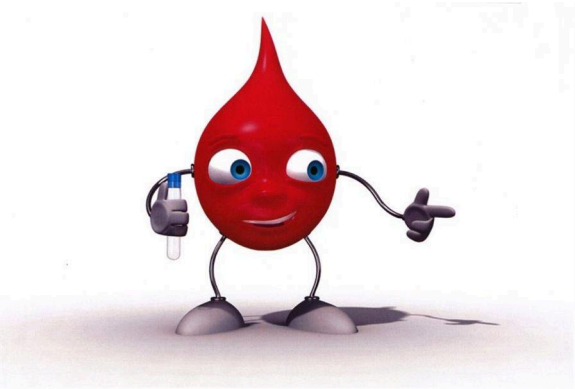

(550) obrazová
(591) červená, biela, modrá, sivá a ich odtiene
(732) synlab slovakia s. r. o., Limbova 5, Bratislava, SK;

---

(111) 238491
(151) 12.11.2014
(156) 14.5.2024
(180) 14.5.2034
(210) 868-2014
(220) 14.5.2014
(442) 5.8.2014
(450) 7.1.2015
(511) 4, 11, 39 NCL (10)
(511) 4 - Denaturovaný lieh; alkohol (palivo); alkoholové palivá; podpaľovače; etanol (palivo).
11 - Vykurovacie telesá na kúrenie tuhými, tekutými alebo plynnými palivami; vyhrievacie telesá; grily; ionizátory na úpravu vzduchu a vody; liehové horáky, kahany.
39 - Balenie tovarov; skladovanie tovarov; expedičné služby.

(540)

Metaflame

(550) obrazová
(591) C-0, M-70, Y-100, K-0; C-0, M-0, Y-0, K-60
(732) METAKOV s.r.o., Drevárska 2, Spišská Nová Ves, SK;
(740) Beňo & partners advokátska kancelária, s.r.o., Poprad, SK;

---

(111) 238511
(151) 12.11.2014
(156) 9.6.2024
(180) 9.6.2034
(210) 1047-2014
(220) 9.6.2014
(442) 5.8.2014
(450) 7.1.2015
(511) 35, 39, 41 NCL (10)
(511) 35 - Rozširovanie reklamných materiálov zákazníkom (letáky, prospekty, tlačoviny); reklama; vzťahy s verejnosťou; zbieranie údajov do počítačových databáz; marketing; aktualizácia a údržba údajov v počítačových databázach; poskytovanie obchodných informácií prostredníctvom webových stránok.
39 - Sprevádzanie turistov; turistické prehliadky; poskytovanie informácií o cestovnej trase.
41 - Informácie o možnostiach rekreácie; rezervácia vstupeniek na zábavné podujatia; prekladateľské služby; tlmočnícke služby.

(540)

AiCES

(550) obrazová
(591) zelená, biela
(732) Asociácia informačných centier Slovenska, Námestie mieru 1, Liptovský Mikuláš, SK;

---

(111) 238560
(151) 13.11.2014
(156) 27.11.2023
(180) 27.11.2033
(210) 5637-2013
(220) 27.11.2013
(442) 5.8.2014
(450) 7.1.2015
(511) 9, 14, 16, 25, 28, 29, 30, 32, 33, 41, 43 NCL (10)
(511) 9 - Dekoratívne magnety na chladničku; nahraté magnetické a optické nosiče údajov; nahrané kompaktné disky, disky DVD a ostatné nosiče digitálnych záznamov; diapozitívy (fotografia); filmy (exponované); nosiče záznamov s nahranými audio a/alebo audiovizuálnymi programami; audiovizuálne diela v digitálnej podobe; informácie, dáta, databázy a iné informačné produkty na nosičoch a v elektronických, dátových, informačných, počítačových a komunikačných sieťach všetkých druhov; multimediálne aplikácie (počítačový softvér).

14 - Ozdobné odznaky z drahých kovov; sochy a figúrky z drahých kovov; bižutéria; šperky; náušnice; náramky (klenotnícke výrobky); prívesky (klenotnícke výrobky); retiazky (klenotnícke výrobky); prstene (klenotnícke výrobky); odznaky z drahých kovov.
16 - Tlačoviny; prospekty; katalógy; knihy; časopisy (periodiká); fotografie; plagáty; kalendáre; samolepky (papiernický tovar); obtlačky; papierové obaly všetkých druhov; papierové tašky (na balenie); umelecké, ozdobné a propagačné predmety z papiera alebo lepenky patriace do triedy 16; papierové ozdobné a umelecké prostriedky a materiály; lepenkové alebo plastové vrecká na balenie a lepenkové a plastové (fóliové) výrobky na balenie; papiernický tovar.
25 - Oblečenie; obuv; pokrývky hlavy; šály.
28 - Hračky; hry; stavebnice (hračky) a drobný hračkársky tovar.
29 - Mäso; ryby; hydina a zverina; spracované mäsové výrobky; paštéty; konzervované, sušené a tepelne spracované ovocie a zelenina; rôsoly; džemy; marmelády; ovocné zaváraniny; ovocné pretlaky; mlieko a mliečne výrobky; potravinárske oleje a tuky.
30 - Káva; čaj; spracované bylinky (nie na liečebné účely); obilninové výrobky; chlieb; pekárske a cukrárske výrobky; med; omáčky ako chuťové prísady; korenie.
32 - Pivo; minerálne a sýtené vody; nealkoholické nápoje; ovocné nápoje a ovocné šťavy; sirupy a iné prípravky na výrobu nápojov.
33 - Alkoholické nápoje s výnimkou piva.
41 - Organizovanie spoločenských, športových a kultúrnych akcií; zábava; športová a kultúrna činnosť; zabezpečovanie výcvikov, kurzov a školení.
43 - Hotelierske služby; turistické ubytovne a penzióny; dovolenkové a turistické ubytovanie; služby hotelového ubytovania; prechodné ubytovanie; poskytovanie priestorov na spoločenské podujatia a na stretnutia a sedenia; reštaurácie (jedálne); bufety (rýchle občerstvenie); kaviarne; vinárne.

(540) HOLUBYHO CHATA
(550) slovná
(732) Martinček Miroslav, Sibírska 46, Bratislava, SK;
(740) Ing. Peter Hojčuš - Patentová a známková kancelária, Bratislava-Petržalka, SK;

---

(111) 238729
(151) 11.12.2014
(156) 28.5.2024
(180) 28.5.2034
(210) 972-2014
(220) 28.5.2014
(442) 4.9.2014
(450) 3.2.2015
(511) 41 NCL (10)
(511) 41 - Požičiavanie audioprístrojov; prenájom osvetľovacích prístrojov do divadelných sál a televíznych štúdií; organizovanie a vedenie koncertov.

(540) ARTTEC
(550) slovná
(732) Erik Némethy ARTTEC, Drieňová 521/7, Tovarníky, SK;

---

(111) 238732
(151) 11.12.2014
(156) 2.6.2024
(180) 2.6.2034
(210) 988-2014
(220) 2.6.2014
(442) 4.9.2014
(450) 3.2.2015
(511) 36, 37, 39, 41, 43, 44 NCL (10)
(511) 36 - Prenájom nehnuteľností.
37 - Inštalácia, opravy a údržba športových potrieb a športového náradia; umývanie dopravných prostriedkov; budovanie prístavov; stavba lodí.
39 - Výletné lode (služby); prenajímanie plavidiel (člnov, lodí); organizovanie turistických plavieb; riečna doprava; lodná preprava tovaru; prenájom miest na parkovanie; lodná doprava; organizovanie zájazdov; úschova lodí a člnov; poskytovanie informácií o cestovnej trase.
41 - Organizovanie koncertov a umeleckých podujatí; organizovanie zábavy (zážitkové pobyty); organizovanie spoločenských podujatí pre dospelých a mládež; organizovanie športových podujatí a športových súťaží; poskytovanie zariadení na oddych a rekreáciu; informácie o možnostiach zábavy a oddychu; školenie a vyučovanie detí, mládeže a dospelých; organizovanie vzdelávacích, kultúrnych a zážitkových výstav; diskotéky (služby); informácie o možnostiach rekreácie; informácie o možnostiach rozptýlenia; služby v kempingoch so športovým programom; výchovno-zábavné klubové služby; fitnes kluby (zdravotné a kondičné cvičenia); organizovanie súťaží (vedomostných alebo zábavných); zábavné parky; služby poskytované prázdninovými tábormi (zábava); poskytovanie zariadení na športovanie; tábory na športové sústredenia; zábavné parky; poskytovanie zariadení na športovanie; organizovanie a vedenie kongresov; fitnes kluby (zdravotné a kondičné cvičenia); požičiavanie športového výstroja (okrem dopravných prostriedkov); tábory na športové sústredenia; prenájom tenisových kurtov; služby osobných trénerov (fitnes cvičenie).
43 - Ubytovacie kancelárie (hotely, penzióny); poskytovanie pozemkov pre kempingy; prenájom prechodného ubytovania; penzióny; turistické ubytovne; hotelierske služby; reštaurácie (jedálne); rezervácia ubytovania v penziónoch; rezervácia ubytovania v hoteloch; samoobslužné reštaurácie; bufety (rýchle občerstvenie); bary (služby); prázdninové tábory (ubytovacie služby); motely (služby).
44 - Sauna (služby); solária (služby); termálne kúpele (služby).

(540) MARINA LIPTOV
(550) slovná
(732) MARINA LIPTOV, a. s., Bobrovník 140, SK;

---

(111) 238764
(151) 11.12.2014
(156) 19.5.2024
(180) 19.5.2034
(210) 5337-2014
(220) 19.5.2014
(442) 4.9.2014
(450) 3.2.2015
(511) 35, 36, 45 NCL (10)
(511) 35 - Odborné obchodné alebo podnikateľské poradenstvo.
36 - Sprostredkovateľská činnosť s nehnuteľnosťami.
45 - Advokátske služby.
(540) Bartošík Šváby
(550) slovná
(732) Bartošík Šváby s.r.o., Plynárenská 7/A, Bratislava, SK;

---

(111) 238765
(151) 11.12.2014
(156) 19.5.2024
(180) 19.5.2034
(210) 5338-2014
(220) 19.5.2014
(442) 4.9.2014
(450) 3.2.2015
(511) 35, 36, 45 NCL (10)
(511) 35 - Odborné obchodné alebo podnikateľské poradenstvo.
36 - Sprostredkovateľská činnosť s nehnuteľnosťami.
45 - Advokátske služby.
(540) bartosiksvaby
(550) slovná
(732) Bartošík Šváby s.r.o., Plynárenská 7/A, Bratislava, SK;

---

(111) 238769
(151) 11.12.2014
(156) 4.6.2024
(180) 4.6.2034
(210) 5380-2014
(220) 4.6.2014
(442) 4.9.2014
(450) 3.2.2015
(511) 29 NCL (10)
(511) 29 - Bujóny a vývary všetkých druhov; gélové bujóny; polievky; instantné polievky; zmesi v prášku a v paste na prípravu hotových jedál pripravených predovšetkým na základe živočíšnych surovín (mäsové a mliečne suroviny, vajcia) a ich zmesí; prísady do polievok (granulované zmesi a závarky na mäsovom základe).
(540)

(550) obrazová
(732) Orkla Foods Česko a Slovensko a.s., Mělnická 133, Byšice, CZ;
(740) Mgr. Jana Šuranová Traplová, advokátka, Praha, CZ;

---

(111) 238770
(151) 11.12.2014
(156) 4.6.2024
(180) 4.6.2034
(210) 5386-2014
(220) 4.6.2014
(442) 4.9.2014
(450) 3.2.2015
(511) 30 NCL (10)
(511) 30 - Korenie; koreniace zmesi; zmesi korenia a bylín; tekuté koreniace prípravky; chilli omáčky; sójové omáčky; marinády; zálievky na ochutenie; tekuté ochucovadlá; chuťové prísady; zlepšujúce a prídavné látky na kuchynské použitie (zahusťovadlá, arómy).
(540)

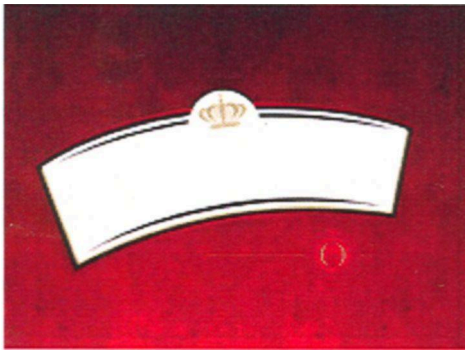

(550) obrazová
(591) červená, biela, zlatá, čierna
(732) Orkla Foods Česko a Slovensko a.s., Mělnická 133, Byšice, CZ;
(740) Mgr. Jana Šuranová Traplová, advokátka, Praha, CZ;

---

(111) 238775
(151) 11.12.2014
(156) 24.6.2024
(180) 24.6.2034
(210) 5441-2014
(220) 24.6.2014
(442) 4.9.2014
(450) 3.2.2015
(511) 29, 31, 35 NCL (10)
(511) 29 - Konzervované, chladené, mrazené, sušené, spracované a/alebo varené ovocie a zelenina; hotové šaláty a hotové jedlá pozostávajúce z uvedených tovarov.
31 - Čerstvé ovocie a zelenina, šaláty; hotové jedlá pozostávajúce z uvedených tovarov.
35 - Maloobchodné služby týkajúce sa uvedených tovarov v triedach 29 a 31.

(540)

(550) obrazová
(732) Lidl Stiftung & Co. KG, Stiftsbergstrasse 1, 74172 Neckarsulm, DE;
(740) inventa Patentová a známková kancelária s.r.o., Bratislava 1, SK;

---

(111) 238851
(151) 11.12.2014
(156) 2.6.2024
(180) 2.6.2034
(210) 1001-2014
(220) 2.6.2014
(442) 4.9.2014
(450) 3.2.2015
(511) 36, 37, 39, 41, 43, 44 NCL (10)
(511) 36 - Prenájom nehnuteľností.
37 - Inštalácia, opravy a údržba športových potrieb a športového náradia; umývanie dopravných prostriedkov; budovanie prístavov; stavba lodí.
39 - Výletné lode (služby); prenajímanie plavidiel (člnov, lodí); organizovanie turistických plavieb; riečna doprava; lodná preprava tovaru; prenájom miest na parkovanie; lodná doprava; organizovanie zájazdov; úschova lodí a člnov; poskytovanie informácií o cestovnej trase.
41 - Organizovanie koncertov a umeleckých podujatí; organizovanie zábavy (zážitkové pobyty); organizovanie spoločenských podujatí pre dospelých a mládež; organizovanie športových podujatí a športových súťaží; poskytovanie zariadení pre oddych a rekreáciu; informácie o možnostiach zábavy a oddychu; školenie a vyučovanie detí, mládeže a dospelých; organizovanie vzdelávacích, kultúrnych a zážitkových výstav; diskotéky (služby); informácie o možnostiach rekreácie; informácie o možnostiach rozptýlenia; služby v kempingoch so športovým programom; výchovno-zábavné klubové služby; fitnes kluby (zdravotné a kondičné cvičenia); organizovanie súťaží (vedomostných alebo zábavných); zábavné parky; služby poskytované prázdninovými tábormi (zábava); poskytovanie zariadení na športovanie; tábory na športové sústredenia; zábavné parky; poskytovanie zariadení na oddych a rekreáciu; poskytovanie zariadení na športovanie; organizovanie a vedenie kongresov; fitnes kluby (zdravotné a kondičné cvičenia); požičiavanie športového výstroja (okrem dopravných prostriedkov); tábory na športové sústredenia; prenájom tenisových kurtov; služby osobných trénerov (fitnes cvičenie).
43 - Ubytovacie kancelárie (hotely, penzióny); poskytovanie pozemkov pre kempingy; prenájom prechodného ubytovania; penzióny; turistické ubytovne; hotelierske služby; reštaurácie (jedálne); rezervácia ubytovania v penziónoch; rezervácia ubytovania v hoteloch; samoobslužné reštaurácie; bufety (rýchle občerstvenie); bary (služby); prázdninové tábory (ubytovacie služby); motely (služby).
44 - Sauna (služby); solária (služby); termálne kúpele (služby).

(540)

(550) obrazová
(591) modrá, biela
(732) MARINA LIPTOV, a. s., Bobrovník 140, SK;

---

(111) 238870
(151) 11.12.2014
(156) 6.6.2024
(180) 6.6.2034
(210) 5400-2014
(220) 6.6.2014
(442) 4.9.2014
(450) 3.2.2015
(511) 34 NCL (10)
(511) 34 - Tabak; tabakové výrobky; cigary; fajčiarske potreby; odrezávače na cigarové špičky (kutery); skrinky na cigary; skrinky na cigary udržujúce vlhkosť (humidory); kazety na cigary; tabatierky na cigary; puzdrá na cigary; popolníky pre fajčiarov; zapaľovače pre fajčiarov; zápalky; držiaky na zápalky.

(540)

(550) obrazová
(591) zlatá, bordová, žltá
(732) MY & MI s. r. o., Stará Vajnorská 3A, Bratislava-Nové Mesto, SK;
(740) Ing. Peter Hojčuš - Patentová a známková kancelária, Bratislava-Petržalka, SK;

---

(111) 238946
(151) 16.1.2015
(156) 28.7.2024
(180) 28.7.2034
(210) 1335-2014
(220) 28.7.2014
(442) 3.10.2014
(450) 3.3.2015
(511) 33 NCL (10)
(511) 33 - Liehoviny, destiláty.
(540) HURON
(550) slovná
(732) OLD HEROLD, s. r. o., Bratislavská 36, Trenčín, SK;

---

(111) 238973
(151) 16.1.2015
(156) 20.5.2024
(180) 20.5.2034
(210) 5341-2014
(220) 20.5.2014
(442) 3.10.2014
(450) 3.3.2015
(511) 35, 36, 45 NCL (10)
(511) 35 - Odborné obchodné alebo podnikateľské poradenstvo.
36 - Sprostredkovateľská činnosť s nehnuteľnosťami.
45 - Advokátske služby.

(540)

(550) obrazová
(591) biela, modrá
(732) Bartošík Šváby s.r.o., Plynárenská 7/A, Bratislava-Ružinov, SK;

---

(111) 238974
(151) 16.1.2015
(156) 20.5.2024
(180) 20.5.2034
(210) 5342-2014
(220) 20.5.2014
(442) 3.10.2014
(450) 3.3.2015
(511) 35, 36, 45 NCL (10)
(511) 35 - Odborné obchodné alebo podnikateľské poradenstvo.
36 - Sprostredkovateľská činnosť s nehnuteľnosťami.
45 - Advokátske služby.

(540)

BARTOSIK SVABY

(550) obrazová
(732) Bartošík Šváby s.r.o., Plynárenská 7/A, Bratislava-Ružinov, SK;

---

(111) 239092
(151) 16.1.2015
(156) 11.6.2024
(180) 11.6.2034
(210) 1057-2014
(220) 11.6.2014
(442) 3.10.2014
(450) 3.3.2015
(511) 3, 5, 44 NCL (10)
(511) 3 - Čistiace prípravky; prípravky na osobnú hygienu alebo dezodoráciu.
5 - Antiseptické prípravky; dezinfekčné prípravky; biocídy; dezinfekčné prípravky na hygienické účely; fungicídy; pesticídy.
44 - Ničenie škodcov (v poľnohospodárstve, záhradníctve, lesníctve); starostlivosť o čistotu zvierat chovaných v domácnosti; verejné kúpele (na hygienické účely); veterinárna pomoc; zdravotnícka starostlivosť.
(540) OXYCHLORINE
(550) slovná
(732) NIMOS s.r.o., ul. SNP 157/29, Bošany, SK;

---

(111) 239180
(151) 16.2.2015
(156) 6.6.2024
(180) 6.6.2034
(210) 1038-2014
(220) 6.6.2014
(442) 4.11.2014
(450) 1.4.2015
(511) 11, 37, 42 NCL (10)
(511) 11 - Teplovodné vykurovacie prístroje; zariadenia na výrobu pary; vetracie zariadenia; bezpečnostné a regulačné zariadenia na plynové zariadenia a potrubia; plynové bojlery; bojlery (nie časti strojov); vykurovacie telesá; vykurovacie zariadenia, vyhrievacie zariadenia; vyhrievacie dosky; vykurovacie sálavé panely; sálavé vykurovacie systémy; podlahové kúrenie; sendvičové panely na podlahové kúrenie; elektrické podlahové kúrenie; kohútiky na potrubia; expanzné nádrže na ústredné kúrenie; napájacie zariadenia k vykurovacím a teplárenským kotlom; práčky plynu (skrubre) (časti plynových zariadení); prístroje na čistenie plynu; regulačné a bezpečnostné zariadenia na plynové prístroje; plynové generátory (zariadenia na vykurovanie); plynové horáky; držiaky plynových horákov; plynové kondenzátory (nie časti strojov); radiátorové uzávery; elektrické radiátory; radiátory (na kúrenie); radiátory ústredného kúrenia; regenerátory tepla; regulačné a bezpečnostné prídavné zariadenia na plynové zariadenia; regulátory na vykurovacie zariadenia; regulačné a bezpečnostné armatúry k vykurovacím prístrojom, vodovodom a plynovodom; regulátory napájajúce vodu; regulátory plynu; regulátory ťahu na vykurovacie kotly; zariadenia na využitie odpadového tepla, pracujúce najmä na princípe premeny solárnej energie; solárne kolektory na ohrev vody a vykurovanie; šetriče paliva; tepelné čerpadlá; výhrevné tepelné akumulátory; teplovzdušné zariadenia; zariadenia na teplovodné kúrenie; vykurovacie telesá na kúrenie tuhými, tekutými alebo plynnými palivami; kotlové rúry do vykurovacích zariadení; doplnkové regulačné zariadenia na vykurovacie telesá; príslušenstvo a náhradné diely na vykurovacie kotle patriace do triedy 11; prístroje na čistenie vzduchu; zariadenia na filtrovanie vzduchu.
37 - Inštalácia, údržba a opravy elektrických strojov a prístrojov; informácie o opravách; odrušovanie elektrických prístrojov; inštalácia, údržba a opravy strojov; inštalácia, údržba a opravy vykurovacích a vetracích zariadení; inštalácia a opravy elektronických zariadení; inštalatérstvo; elektroinštalatérstvo; plynoinštalatérstvo; inštalácia a opravy meradiel; inštalácia, údržba a opravy elektrických a plynových zariadení; inštalácia, opravy a údržba vyhradených tlakových zariadení; inštalácia a opravy výrobkov a zariadení spotrebnej elektroniky; poradenstvo v oblasti inštalácie, opráv a údržby vykurovacích a vetracích zariadení.
42 - Projektovanie v oblasti vykurovania, klimatizácie a vetrania; inžinierska činnosť v oblasti vykurovania, klimatizácie a vetrania; odborné poradenstvo v oblasti návrhu a vývoja vykurovacích, klimatizačných a vetracích zariadení; štúdie technických projektov; strojársky výskum; priemyselné dizajnérstvo; expertízy (inžinierske práce); odborný dozor a technická inšpekcia vykurovacích a vetracích zariadení.
(540)

(550) obrazová
(591) žltá, oranžová, sivá, čierna
(732) Anos s.r.o, Štefánikova 1089, Kúty, SK;
(740) Zathurecka INPARTNERS GROUP s.r.o., Banská Bystrica, SK;

---

(111) 239196
(151) 16.2.2015
(156) 7.7.2024
(180) 7.7.2034
(210) 1233-2014
(220) 7.7.2014
(442) 4.11.2014
(450) 1.4.2015
(511) 29, 31, 35, 39, 41, 43, 44 NCL (10)
(511) 29 - Mlieko; maslo; syry; jogurty; mliečne nápoje; kyslé mlieko; mliečne výrobky; vajcia; mäso; údeniny; hydina; klobásy, salámy, párky.
31 - Poľnohospodárske, záhradkárske a lesné produkty a obilniny, ktoré nie sú zahrnuté v iných triedach; živé zvieratá; potrava pre zvieratá; čerstvé záhradné bylinky; hospodárske zvieratá; krmivo pre dobytok; krúpy pre hydinu; kukurica; obilie v nespracovanom stave; ovos; proso; jačmeň; pšenica; raž; repa; semená rastlín; seno; slama ako krmivo; čerstvý hlávkový šalát; čerstvá zelenina; zrno (obilie); bioprodukty (plody zrnín a poľnohospodárske, záhradnícke a lesnícke výrobky, ktoré nie sú zahrnuté v iných triedach); ekologické poľnohospodárske produkty, ktoré nie sú zahrnuté v iných triedach; ekologicky pestovaná čerstvá zelenina a čerstvé ovocie; čerstvá biozelenina; cibuľa čerstvá; čerstvé ovocie; kvety; semená; čerstvá zelenina; čerstvé kvety; orechy; čerstvé záhradné bylinky; živá hydina; dobytok; hovädzí dobytok; jadrové krmivo; cereálne krmivo pre zvieratá.
35 - Obchodné alebo podnikateľské informácie; analýzy nákupných cien; poradenstvo v obchodnej činnosti; poskytovanie obchodných alebo podnikateľských informácií; organizovanie obchodných alebo reklamných výstav; podpora predaja (pre tretie osoby); posudzovanie efektívnosti prevádzky a racionalizácie práce; reklama; reklama (on line) v počítačovej komunikačnej sieti; rozširovanie reklamných materiálov zákazníkom (letáky, prospekty, tlačoviny, vzorky); vydávanie a aktualizovanie reklamných materiálov; zásielkové reklamné služby;

rozširovanie reklamných alebo inzertných oznamov; vyhľadávanie informácií v počítačových súboroch (pre tretie osoby); zásobovacie služby pre tretie osoby (nákup tovarov a služieb pre iné podniky); maloobchodné a veľkoobchodné služby s tovarmi uvedenými v triedach 29 a 31 tohto zoznamu; obchodné sprostredkovateľské služby; zbieranie a zoraďovanie údajov v počítačových databázach; vzťahy s verejnosťou; obchodné sprostredkovanie služieb uvedených v triede 41 tohto zoznamu.
39 - Doprava, preprava; balenie a skladovanie tovaru; distribúcia tovarov na dobierku; doručovanie balíkov; doručovanie tovaru; dovoz, doprava; kuriérske služby; skladovanie tovarov; sprostredkovanie prepravy; uskladnenie tovarov.
41 - Vzdelávanie; organizovanie seminárov, kurzov a školení; zábava; športová a kultúrna činnosť; poskytovanie zariadení na oddych a rekreáciu; informácie o možnostiach zábavy a rekreácie; vydávanie textov (okrem reklamných); vydávanie textov (okrem náborových); vydávanie tlačovín, periodík a neperiodických publikácií; publikačné služby; vydávanie periodickej a neperiodickej tlače, novín, časopisov, kníh a iných polygrafických výrobkov; on line vydávanie elektronických kníh a časopisov; on line poskytovanie elektronických publikácií (bez možností kopírovania); tvorba videofilmov; tvorba rozhlasových a televíznych programov; fotografovanie; fotografické reportáže; filmové štúdiá; produkcia filmov (nie reklamných); filmová tvorba pre oblasť zábavy; fotografovanie portrétov; vydávanie kníh.
43 - Turistické ubytovne; poskytovanie dočasného ubytovania so zariadením; prenájom izieb na prechodné ubytovanie; služby rezervácie ubytovania.
44 - Poľnohospodárske a záhradnícke služby; chov zvierat; chovateľské služby; šľachtenie plemien; šľachtenie a pestovanie rastlín; pestovanie zeleniny a ovocia; pestovanie biozeleniny; veterinárna pomoc; záhradkárske služby; záhradníctvo; starostlivosť o hygienu a krásu zvierat; krajinotvorba; prenájom poľnohospodárskych nástrojov a zariadení; veterinárne služby.

(540)

(550) obrazová
(591) zelená, biela, žltá
(732) Statok Bizovo s.r.o., Gortva 175, SK;
(740) ALMOND LEGAL s.r.o., Bratislava, SK;

---

(111) 239238
(151) 16.2.2015
(156) 4.6.2024
(180) 4.6.2034
(210) 5391-2014
(220) 4.6.2014
(442) 4.11.2014
(450) 1.4.2015
(511) 30 NCL (10)
(511) 30 - Korenie; koreniace zmesi; zmesi korenia a bylín; tekuté koreniace prípravky; čili omáčky; sójové omáčky; marinády; zálievky na ochutenie; tekuté ochucovadlá; studené omáčky na báze výrobkov v tejto triede; omáčky na báze výrobkov v tejto triede; chuťové prísady; zmesi v prášku a v paste na prípravu hotových jedál, omáčok a štiav k mäsu pripravených predovšetkým na základe rastlinných surovín (predovšetkým zeleniny, múky, obilnín, strukovín, korenia a bylín) a ich zmesí; zlepšujúce a prídavné látky na kuchynské použitie (zahusťovadlá, arómy).

(540)

(550) priestorová
(732) Orkla Foods Česko a Slovensko a.s., Mělnická 133, Byšice, CZ;
(740) Mgr. Jana Šuranová Traplová, advokátka, Praha, CZ;

---

(111) 239362
(151) 25.2.2015
(156) 30.6.2024
(180) 30.6.2034
(210) 5460-2014
(220) 30.6.2014
(442) 4.11.2014
(450) 1.4.2015
(511) 9, 16, 35, 38, 41, 42 NCL (10)

(511) 9 - Magnetické a optické nosiče údajov; záznamové disky; magnetické disky; optické disky; MP3 prehrávače; premietacie prístroje; premietacie plátna; diapozitívy; elektronické publikácie (sťahovateľné); zariadenia a prístroje na prenos, reprodukciu, spracovanie alebo záznam zvuku, obrazu alebo dát; zariadenia a prístroje na čítanie alebo zapisovanie CD alebo DVD diskov; nosiče zvukových a obrazových nahrávok; videokazety; DVD disky; CD disky; počítače; notebooky; periférne zariadenia počítačov; počítačový softvér; zariadenia na úpravu a spracovanie textu; fotografické prístroje a nástroje.
16 - Časopisy; noviny; periodická a neperiodická tlač; tlačoviny; knihy; brožúry; prospekty; kalendáre; príručky; plagáty; katalógy; papier, kartón, lepenka; papiernický tovar; predmety z kartónu; albumy; atlasy; fotografie; tlačivá (formuláre); grafické reprodukcie; grafiky; spisové obaly (zoraďovače); papierové vlajky; pútače z papiera alebo lepenky; netextilné etikety; pečiatky; pečate; pečatné vosky; písacie potreby; školské potreby; písacie stroje a kancelárske potreby s výnimkou nábytku; samolepky (papiernický tovar); lepidlá a lepiace pásky na kancelárske účely a použitie v domácnosti; vrecia a vrecká z papiera alebo plastických materiálov (na balenie).
35 - Reklama; online reklama na počítačovej komunikačnej sieti; vydávanie a aktualizovanie reklamných alebo náborových materiálov; rozširovanie reklamných materiálov zákazníkom (letáky, prospekty, tlačoviny); organizovanie výstav na reklamné a obchodné účely; podpora predaja pre tretie osoby; poradenstvo a pomoc pri riadení obchodných aktivít; odborné obchodné poradenstvo; služby porovnávania cien; obchodná administratíva; záznam, prepis, zostavovanie, kompilácia alebo systematizácia písomných oznámení a záznamov; kompilácia matematických alebo štatistických údajov; grafická úprava tlačovín na reklamné účely; prepisovanie správ (kancelárske práce); vyhľadávanie informácií v počítačových súboroch (pre zákazníkov); zbieranie a zoraďovanie údajov do počítačových databáz; prieskum trhu; poskytovanie uvedených služieb prostredníctvom komunikačných médií, elektronickej pošty, SMS správ, počítačových sietí a internetu; obchodné sprostredkovateľské služby; maloobchodné a veľkoobchodné služby s tlačovinami, časopismi, CD a DVD diskami.
38 - Telekomunikačné služby; spravodajské kancelárie; počítačová komunikácia; elektronická pošta; posielanie správ; prenosy správ a obrazových informácií pomocou počítača; výzvy (rádiom, telefónom alebo inými elektronickými komunikačnými prostriedkami); služby zabezpečujúce vstup do telekomunikačných sietí (smerovanie a pripájanie); poskytovanie telekomunikačného pripojenia do svetovej počítačovej siete; poskytovanie používateľského prístupu do svetovej počítačovej siete; telefónna komunikácia; prenájom zariadení na prenos informácií; poskytovanie uvedených služieb prostredníctvom komunikačných médií, elektronickej pošty, SMS správ, počítačových sietí a internetu.
41 - Vydávanie časopisov, novín a iných periodických a neperiodických publikácií s výnimkou vydávania reklamných a náborových textov; vydávanie kníh; organizovanie hier, zábavy; organizovanie a vedenie konferencií, kongresov, seminárov, školení; praktický výcvik (ukážky); organizovanie kultúrnych alebo vzdelávacích výstav; organizovanie lotérií, plesov, športových súťaží, živých vystúpení; organizovanie zábavných súťaží; organizovanie kurzov, výcvikov; informácie o možnostiach zábavy; zábava, pobavenie, obveselenie; služby zamerané na rekreáciu osôb (rekreačné služby); výchovno-zábavné klubové služby; organizovanie estrád, zábavy, hier a kultúrnych podujatí; tvorba videofilmov; poskytovanie uvedených služieb prostredníctvom komunikačných médií, elektronickej pošty, SMS správ, počítačových sietí a internetu.
42 - Hosťovanie na počítačových stránkach (webových stránkach); udržiavanie a vytváranie webových stránok pre zákazníkov; aktualizovanie počítačových programov; grafický dizajn; prevod a konverzia počítačových programov a údajov okrem fyzickej konverzie; prevod a konverzia údajov a dokumentov z fyzických médií na elektronické médiá; návrh počítačových systémov; tvorba softvéru; obnovovanie počítačových databáz; poskytovanie uvedených služieb prostredníctvom komunikačných médií, elektronickej pošty, SMS správ, počítačových sietí a internetu.

(540)

(550) obrazová
(591) modrá, čierna
(732) News and Media Holding a.s., Einsteinova 25, Bratislava-Petržalka, SK;

---

(111) 239465
(151) 12.3.2015
(156) 17.6.2024
(180) 17.6.2034
(210) 5421-2014
(220) 17.6.2014
(442) 4.12.2014
(450) 5.5.2015
(511) 9, 16, 28, 35, 38, 41 NCL (10)
(511) 9 - Elektronické, optické a meracie prístroje a zariadenia; prístroje na záznam, prenos, spracovanie a reprodukciu zvuku, obrazu alebo dát; telekomunikačné prístroje a zariadenia; vysielacie zariadenia; prepájacie alebo smerovacie zariadenia; zariadenia na sprostredkovanie prenosu dát; magnetické nosiče údajov; počítače; periférne zariadenia k počítačom; elektronické obvody na prenos programových dát; počítačové programy; počítačový softvér; počítačový softvér poskytovaný

z internetu; kopírovateľné elektronické publikácie poskytované on-line z počítačových báz dát alebo z internetu; počítačový softvér umožňujúci pripojenie k bázam dát a k internetu; počítačový softvér umožňujúci vyhľadávanie dát; kopírovateľná digitálna hudba poskytovaná z počítačových báz dát, internetu alebo z internetových webových stránok; MP3 prehrávače; videofilmy; mikroprocesory; klávesnice; modemy; audiovizuálne prístroje a zariadenia; čipové telefónne karty; exponované filmy, kreslené filmy; fotoaparáty; gramofónové platne; gramofóny; hudobné mincové automaty; kamery; magnetické médiá; magnetofóny; mobilné telefóny; elektronické stieracie žreby na lotériové hry (softvér).
16 - Papier; kartón; lepenka; tlačoviny; periodická a neperiodická tlač; časopisy; noviny; knihy; prospekty; brožúry; plagáty; fotografie; pohľadnice; kalendáre; katalógy; príručky; sprievodcovia (tlačené publikácie); ročenky; firemné listiny; knihárske výrobky; tlačené propagačné materiály; letáky; kancelárske potreby s výnimkou nábytku; kancelárske zariadenia uvedené v tejto triede; náhradné dielce a príslušenstvo kancelárskych zariadení, všetko uvedené v tejto triede.
28 - Biliardové stoly; karty na bingo; dáma (hra); domino (kocky); hracie karty; hracie kocky; hracie žetóny; stavebnicové kocky (hračky); kolky (hra); ruletové kolesá; stolové hry; šachové hry; šípky (hra); hracie žetóny; žetóny na hry o peniaze; stieracie žreby; výherné hracie automaty uvádzané do činnosti vhodením mince; prístroje na elektronické hry; hracie žreby a tikety.
35 - Poradenské a konzultačné služby v oblasti reklamy, obchodnej administratívy a služieb uvedených v triede 35 tohto zoznamu; poskytovanie obchodných alebo podnikateľských informácií; marketing; marketingové štúdie; obchodný alebo podnikateľský prieskum; prieskum verejnej mienky; prieskum trhu; analýzy nákladov; hospodárske (ekonomické) predpovede; správa počítačových súborov; zbieranie údajov do centrálnej kartotéky; zbieranie údajov do počítačových databáz; zoraďovanie údajov v počítačových databázach; vzťahy s verejnosťou (prieskum vzťahov medzi podnikmi, inštitúciami a spoločenským prostredím); organizovanie výstav na komerčné alebo reklamné účely; personálne poradenstvo; predvádzanie tovaru na reklamné účely a podporu predaja; vylepovanie plagátov; obchodná správa licencií výrobkov a služieb pre tretie osoby; prezentácia výrobkov v komunikačných médiách pre maloobchod; rozširovanie reklamných alebo inzertných oznamov; rozširovanie reklamných materiálov zákazníkom (letáky, prospekty, tlačivá, vzorky); zasielanie reklamných materiálov zákazníkom; vydávanie a aktualizovanie reklamných materiálov; uverejňovanie reklamných textov; prenájom reklamných plôch; vydávanie reklamných alebo náborových textov; rozhlasová reklama; reklama, on-line reklama na počítačovej komunikačnej sieti; reklama prostredníctvom mobilných telefónov; reklamné agentúry; televízna reklama; reklamná, inzertná a propagačná činnosť prostredníctvom akéhokoľvek média, prostredníctvom telefónnej siete, dátovej siete, informačnej siete, elektronickej siete, komunikačnej siete alebo počítačovej siete; poskytovanie informácií a iných informačných produktov komerčného alebo reklamného charakteru, multimediálnych informácií komerčného alebo reklamného charakteru; komerčné vyhľadávacie služby prostredníctvom internetu; on-line inzercia; podpora predaja (pre tretie osoby); prenájom reklamných materiálov; inzercia výrobkov a služieb; obchodné sprostredkovateľské služby; spracovanie textov; vyhľadávanie sponzorov; obchodné sprostredkovanie vystúpení divadelných, koncertných a varietných umelcov.
38 - Elektronická pošta; vysielanie káblovej televízie; vysielacie a telekomunikačné služby; televízne vysielanie všetkých druhov programov; poskytovanie telekomunikačných informácií; rozhlasové vysielanie; telefonické služby; spravodajské agentúry; prenájom prístrojov na prenos správ; poskytovanie audiotextových telekomunikačných služieb.
41 - Vzdelávanie; zábava; pobavenie; zábavné parky; informácie o možnostiach zábavy; organizovanie a vedenie lotérií a stávkových hier; organizovanie lotérií a stávkových hier prostredníctvom internetu; organizovanie a vedenie hier o peniaze; organizovanie elektronických kurzových stávok; organizovanie kurzových stávok; organizovanie kurzových stávok prostredníctvom internetu; hazardné hry; služby športovísk; poskytovanie zariadení na športovanie; tvorba televíznych programov; tvorba publicistických, spravodajských, zábavných a vzdelávacích programov; tvorba audiovizuálnych programov; tvorba videofilmov (okrem reklamných); televízna zábava; organizovanie kultúrnych, športových, vzdelávacích a zábavných podujatí; divadelné predstavenia; tvorba divadelných alebo iných predstavení; prenájom a požičiavanie nahrávacích a premietacích zariadení, osvetľovacích zariadení, dekorácií, filmov, videopások; filmová tvorba (okrem reklamných filmov); služby filmových štúdií; zhromažďovanie a poskytovanie informácií v oblasti kultúry, športu, zábavy a vzdelávanie, a poskytovanie klubových služieb (výchovno-zábavných); organizovanie a vedenie koncertov, plesov, súťaží krásy, športových súťaží, vedomostných súťaží, zábavných súťaží, výstav na vzdelávacie a kultúrne účely, konferencií, školení, živých vystúpení, večierkov; služby nahrávacích štúdií; reportérske služby; vydavateľská činnosť s výnimkou vydávania reklamných a náborových textov; elektronická edičná činnosť v malom (DTP služby); poskytovanie on-line elektronických publikácií bez možnosti kopírovania; publikovanie elektronických kníh, novín a časopisov on-line; poskytovanie (on-line) počítačových hier z počítačových báz dát alebo prostredníctvom internetu; prenájom videoprístrojov a audioprístrojov; organizovanie a vedenie konferencií, seminárov a workshopov poskytované on-line prostredníctvom telekomunikačného spojenia alebo počítačovej siete; publikovanie textov (okrem reklamných

a náborových); poskytovanie nekopírovateľnej digitálnej hudby z internetu a z internetových webových stránok; informácie o možnostiach rekreácie, zábavy, výchove a vzdelávaní poskytované on-line z počítačových báz dát alebo internetu; tvorba rozhlasových programov; fotografická reportáž; nahrávanie videopások; vydávanie kníh; organizovanie súťaží, športových akcií a hier (nie na reklamné a propagačné účely), organizovanie kultúrno-spoločenských akcií a hier (nie na reklamné a propagačné účely); organizovanie vedomostných alebo zábavných súťaží prostredníctvom internetu alebo telefónov a mobilných telefónov; rozhlasová zábava, on-line poskytovanie počítačových hier z počítačových sietí; prekladateľské služby; zábavné súťažné hry; televízna zábava a súťažné hry vyžadujúce telefonickú účasť divákov; interaktívne zábavné služby s použitím mobilov; rezervácia vstupeniek.

(540) Kto z koho

(550) slovná

(732) N I K É, spol. s r.o., Ilkovičova 34, Bratislava-Karlova Ves, SK;

(740) TM & PATENT ATTORNEY NEUSCHL s.r.o., Bratislava, SK;

---

(111) 239466

(151) 12.3.2015

(156) 17.6.2024

(180) 17.6.2034

(210) 5422-2014

(220) 17.6.2014

(442) 4.12.2014

(450) 5.5.2015

(511) 9, 16, 28, 35, 38, 41 NCL (10)

(511) 9 - Elektronické, optické a meracie prístroje a zariadenia; prístroje na záznam, prenos, spracovanie a reprodukciu zvuku, obrazu alebo dát; telekomunikačné prístroje a zariadenia; vysielacie zariadenia; prepájacie alebo smerovacie zariadenia; zariadenia na sprostredkovanie prenosu dát; magnetické nosiče údajov; počítače; periférne zariadenia k počítačom; elektronické obvody na prenos programových dát; počítačové programy; počítačový softvér; počítačový softvér poskytovaný z internetu; kopírovateľné elektronické publikácie poskytované on-line z počítačových báz dát alebo z internetu; počítačový softvér umožňujúci pripojenie k bázam dát a k internetu; počítačový softvér umožňujúci vyhľadávanie dát; kopírovateľná digitálna hudba poskytovaná z počítačových báz dát, internetu alebo z internetových webových stránok; MP3 prehrávače; videofilmy; mikroprocesory; klávesnice; modemy; audiovizuálne prístroje a zariadenia; čipové telefónne karty; exponované filmy, kreslené filmy; fotoaparáty; gramofónové platne; gramofóny; hudobné mincové automaty; kamery; magnetické médiá; magnetofóny; mobilné telefóny; elektronické stieracie žreby na lotériové hry (softvér).

16 - Papier; kartón; lepenka; tlačoviny; periodická a neperiodická tlač; časopisy; noviny; knihy; prospekty; brožúry; plagáty; fotografie; pohľadnice; kalendáre; katalógy; príručky; sprievodcovia (tlačené publikácie); ročenky; firemné listiny; knihárske výrobky; tlačené propagačné materiály; letáky; kancelárske potreby s výnimkou nábytku; kancelárske zariadenia uvedené v tejto triede; náhradné dielce a príslušenstvo kancelárskych zariadení, všetko uvedené v tejto triede;

28 - Biliardové stoly; karty na bingo; dáma (hra); domino (kocky); hracie karty; hracie kocky; hracie žetóny; stavebnicové kocky (hračky); kolky (hra); ruletové kolesá; stolové hry; šachové hry; šípky (hra); hracie žetóny; žetóny na hry o peniaze; stieracie žreby; výherné hracie automaty uvádzané do činnosti vhodením mince; prístroje na elektronické hry; hracie žreby a tikety.

35 - Poradenské a konzultačné služby v oblasti reklamy, obchodnej administratívy a služieb uvedených v triede 35 tohto zoznamu; poskytovanie obchodných alebo podnikateľských informácií; marketing; marketingové štúdie; obchodný alebo podnikateľský prieskum; prieskum verejnej mienky; prieskum trhu; analýzy nákladov; hospodárske (ekonomické) predpovede; správa počítačových súborov; zbieranie údajov do centrálnej kartotéky; zbieranie údajov do počítačových databáz; zoraďovanie údajov v počítačových databázach; vzťahy s verejnosťou (prieskum vzťahov medzi podnikmi, inštitúciami a spoločenským prostredím); organizovanie výstav na komerčné alebo reklamné účely; personálne poradenstvo; predvádzanie tovaru na reklamné účely a podporu predaja; vylepovanie plagátov; obchodná správa licencií výrobkov a služieb pre tretie osoby; prezentácia výrobkov v komunikačných médiách pre maloobchod; rozširovanie reklamných alebo inzertných oznamov; rozširovanie reklamných materiálov zákazníkom (letáky, prospekty, tlačivá, vzorky); zasielanie reklamných materiálov zákazníkom; vydávanie a aktualizovanie reklamných materiálov; uverejňovanie reklamných textov; prenájom reklamných plôch; vydávanie reklamných alebo náborových textov; rozhlasová reklama; reklama, on-line reklama na počítačovej komunikačnej sieti; reklama prostredníctvom mobilných telefónov; reklamné agentúry; televízna reklama; reklamná, inzertná a propagačná činnosť prostredníctvom akéhokoľvek média, prostredníctvom telefónnej siete, dátovej siete, informačnej siete, elektronickej siete, komunikačnej siete alebo počítačovej siete; poskytovanie informácií a iných informačných produktov komerčného alebo reklamného charakteru, multimediálnych informácií komerčného alebo reklamného charakteru; komerčné vyhľadávacie služby prostredníctvom internetu; on-line inzercia; podpora predaja (pre tretie osoby); prenájom reklamných materiálov; inzercia výrobkov a služieb; obchodné sprostredkovateľské služby; spracovanie textov; vyhľadávanie sponzorov; obchodné sprostredkovanie vystúpení divadelných, koncertných a varietných umelcov.

38 - Elektronická pošta; vysielanie káblovej televízie; vysielacie a telekomunikačné služby; televízne vysielanie všetkých druhov programov; poskytovanie

telekomunikačných informácií; rozhlasové vysielanie; telefonické služby; spravodajské agentúry; prenájom prístrojov na prenos správ; poskytovanie audiotextových telekomunikačných služieb.
41 - Vzdelávanie; zábava; pobavenie; zábavné parky; informácie o možnostiach zábavy; organizovanie a vedenie lotérií a stávkových hier; organizovanie lotérií a stávkových hier prostredníctvom internetu; organizovanie a vedenie hier o peniaze; organizovanie elektronických kurzových stávok; organizovanie kurzových stávok; organizovanie kurzových stávok prostredníctvom internetu; hazardné hry; služby športovísk; poskytovanie zariadení na športovanie; tvorba televíznych programov; tvorba publicistických, spravodajských, zábavných a vzdelávacích programov; tvorba audiovizuálnych programov; tvorba videofilmov (okrem reklamných); televízna zábava; organizovanie kultúrnych, športových, vzdelávacích a zábavných podujatí; divadelné predstavenia; tvorba divadelných alebo iných predstavení; prenájom a požičiavanie nahrávacích a premietacích zariadení, osvetľovacích zariadení, dekorácií, filmov, videopások; filmová tvorba (okrem reklamných filmov); služby filmových štúdií; zhromažďovanie a poskytovanie informácií v oblasti kultúry, športu, zábavy a vzdelávanie, a poskytovanie klubových služieb (výchovno-zábavných); organizovanie a vedenie koncertov, plesov, súťaží krásy, športových súťaží, vedomostných súťaží, zábavných súťaží, výstav na vzdelávacie a kultúrne účely, konferencií, školení, živých vystúpení, večierkov; služby nahrávacích štúdií; reportérske služby; vydavateľská činnosť s výnimkou vydávania reklamných a náborových textov; elektronická edičná činnosť v malom (DTP služby); poskytovanie on-line elektronických publikácií bez možnosti kopírovania; publikovanie elektronických kníh, novín a časopisov on-line; poskytovanie (on-line) počítačových hier z počítačových báz dát alebo prostredníctvom internetu; prenájom videoprístrojov a audioprístrojov; organizovanie a vedenie konferencií, seminárov a workshopov poskytované on-line prostredníctvom telekomunikačného spojenia alebo počítačovej siete; publikovanie textov (okrem reklamných a náborových); poskytovanie nekopírovateľnej digitálnej hudby z internetu a z internetových webových stránok; informácie o možnostiach rekreácie, zábavy, výchove a vzdelávaní poskytované on-line z počítačových báz dát alebo internetu; tvorba rozhlasových programov; fotografická reportáž; nahrávanie videopások; vydávanie kníh; organizovanie súťaží, športových akcií a hier (nie na reklamné a propagačné účely), organizovanie kultúrno-spoločenských akcií a hier (nie na reklamné a propagačné účely); organizovanie vedomostných alebo zábavných súťaží prostredníctvom internetu alebo telefónov a mobilných telefónov; rozhlasová zábava, on-line poskytovanie počítačových hier z počítačových sietí; prekladateľské služby; zábavné súťažné hry; televízna zábava a súťažné hry vyžadujúce telefonickú účasť divákov; interaktívne zábavné služby s použitím mobilov; rezervácia vstupeniek.

(540) Zlatých 21

(550) slovná

(732) N I K É, spol. s r.o., Ilkovičova 34, Bratislava-Karlova Ves, SK;

(740) TM & PATENT ATTORNEY NEUSCHL s.r.o., Bratislava, SK;

---

(111) 239467

(151) 12.3.2015

(156) 17.6.2024

(180) 17.6.2034

(210) 5423-2014

(220) 17.6.2014

(442) 4.12.2014

(450) 5.5.2015

(511) 9, 16, 28, 35, 38, 41 NCL (10)

(511) 9 - Elektronické, optické a meracie prístroje a zariadenia; prístroje na záznam, prenos, spracovanie a reprodukciu zvuku, obrazu alebo dát; telekomunikačné prístroje a zariadenia; vysielacie zariadenia; prepájacie alebo smerovacie zariadenia; zariadenia na sprostredkovanie prenosu dát; magnetické nosiče údajov; počítače; periférne zariadenia k počítačom; elektronické obvody na prenos programových dát; počítačové programy; počítačový softvér; počítačový softvér poskytovaný z internetu; kopírovateľné elektronické publikácie poskytované on-line z počítačových báz dát alebo z internetu; počítačový softvér umožňujúci pripojenie k bázam dát a k internetu; počítačový softvér umožňujúci vyhľadávanie dát; kopírovateľná digitálna hudba poskytovaná z počítačových báz dát, internetu alebo z internetových webových stránok; MP3 prehrávače; videofilmy; mikroprocesory; klávesnice; modemy; audiovizuálne prístroje a zariadenia; čipové telefónne karty; exponované filmy, kreslené filmy; fotoaparáty; gramofónové platne; gramofóny; hudobné mincové automaty; kamery; magnetické médiá; magnetofóny; mobilné telefóny; elektronické stieracie žreby na lotériové hry (softvér).
16 - Papier; kartón; lepenka; tlačoviny; periodická a neperiodická tlač; časopisy; noviny; knihy; prospekty; brožúry; plagáty; fotografie; pohľadnice; kalendáre; katalógy; príručky; sprievodcovia (tlačené publikácie); ročenky; firemné listiny; knihárske výrobky; tlačené propagačné materiály; letáky; kancelárske potreby s výnimkou nábytku; kancelárske zariadenia uvedené v tejto triede; náhradné dielce a príslušenstvo kancelárskych zariadení, všetko uvedené v tejto triede.
28 - Biliardové stoly; karty na bingo; dáma (hra); domino (kocky); hracie karty; hracie kocky; hracie žetóny; stavebnicové kocky (hračky); kolky (hra); ruletové kolesá; stolové hry; šachové hry; šípky (hra); hracie žetóny; žetóny na hry o peniaze; stieracie žreby; výherné hracie automaty uvádzané do činnosti vhodením mince; prístroje na elektronické hry; hracie žreby a tikety.
35 - Poradenské a konzultačné služby v oblasti reklamy, obchodnej administratívy a služieb uvedených

v triede 35 tohto zoznamu; poskytovanie obchodných alebo podnikateľských informácií; marketing; marketingové štúdie; obchodný alebo podnikateľský prieskum; prieskum verejnej mienky; prieskum trhu; analýzy nákladov; hospodárske (ekonomické) predpovede; správa počítačových súborov; zbieranie údajov do centrálnej kartotéky; zbieranie údajov do počítačových databáz; zoraďovanie údajov v počítačových databázach; vzťahy s verejnosťou (prieskum vzťahov medzi podnikmi, inštitúciami a spoločenským prostredím); organizovanie výstav na komerčné alebo reklamné účely; personálne poradenstvo; predvádzanie tovaru na reklamné účely a podporu predaja; vylepovanie plagátov; obchodná správa licencií výrobkov a služieb pre tretie osoby; prezentácia výrobkov v komunikačných médiách pre maloobchod; rozširovanie reklamných alebo inzertných oznamov; rozširovanie reklamných materiálov zákazníkom (letáky, prospekty, tlačivá, vzorky); zasielanie reklamných materiálov zákazníkom; vydávanie a aktualizovanie reklamných materiálov; uverejňovanie reklamných textov; prenájom reklamných plôch; vydávanie reklamných alebo náborových textov; rozhlasová reklama; reklama, on-line reklama na počítačovej komunikačnej sieti; reklama prostredníctvom mobilných telefónov; reklamné agentúry; televízna reklama; reklamná, inzertná a propagačná činnosť prostredníctvom akéhokoľvek média, prostredníctvom telefónnej siete, dátovej siete, informačnej siete, elektronickej siete, komunikačnej siete alebo počítačovej siete; poskytovanie informácií a iných informačných produktov komerčného alebo reklamného charakteru, multimediálnych informácií komerčného alebo reklamného charakteru; komerčné vyhľadávacie služby prostredníctvom internetu; on-line inzercia; podpora predaja (pre tretie osoby); prenájom reklamných materiálov; inzercia výrobkov a služieb; obchodné sprostredkovateľské služby; spracovanie textov; vyhľadávanie sponzorov; obchodné sprostredkovanie vystúpení divadelných, koncertných a varietných umelcov.

38 - Elektronická pošta; vysielanie káblovej televízie; vysielacie a telekomunikačné služby; televízne vysielanie všetkých druhov programov; poskytovanie telekomunikačných informácií; rozhlasové vysielanie; telefonické služby; spravodajské agentúry; prenájom prístrojov na prenos správ; poskytovanie audiotextových telekomunikačných služieb.

41 - Vzdelávanie; zábava; pobavenie; zábavné parky; informácie o možnostiach zábavy; organizovanie a vedenie lotérií a stávkových hier; organizovanie lotérií a stávkových hier prostredníctvom internetu; organizovanie a vedenie hier o peniaze; organizovanie elektronických kurzových stávok; organizovanie kurzových stávok; organizovanie kurzových stávok prostredníctvom internetu; hazardné hry; služby športovísk; poskytovanie zariadení na športovanie; tvorba televíznych programov; tvorba publicistických, spravodajských, zábavných a vzdelávacích programov; tvorba audiovizuálnych programov; tvorba videofilmov (okrem reklamných); televízna zábava; organizovanie kultúrnych, športových, vzdelávacích a zábavných podujatí; divadelné predstavenia; tvorba divadelných alebo iných predstavení; prenájom a požičiavanie nahrávacích a premietacích zariadení, osvetľovacích zariadení, dekorácií, filmov, videopások; filmová tvorba (okrem reklamných filmov); služby filmových štúdií; zhromažďovanie a poskytovanie informácií v oblasti kultúry, športu, zábavy a vzdelávanie, a poskytovanie klubových služieb (výchovno-zábavných); organizovanie a vedenie koncertov, plesov, súťaží krásy, športových súťaží, vedomostných súťaží, zábavných súťaží, výstav na vzdelávacie a kultúrne účely, konferencií, školení, živých vystúpení, večierkov; služby nahrávacích štúdií; reportérske služby; vydavateľská činnosť s výnimkou vydávania reklamných a náborových textov; elektronická edičná činnosť v malom (DTP služby); poskytovanie on-line elektronických publikácií bez možnosti kopírovania; publikovanie elektronických kníh, novín a časopisov on-line; poskytovanie (on-line) počítačových hier z počítačových báz dát alebo prostredníctvom internetu; prenájom videoprístrojov a audioprístrojov; organizovanie a vedenie konferencií, seminárov a workshopov poskytované on-line prostredníctvom telekomunikačného spojenia alebo počítačovej siete; publikovanie textov (okrem reklamných a náborových); poskytovanie nekopírovateľnej digitálnej hudby z internetu a z internetových webových stránok; informácie o možnostiach rekreácie, zábavy, výchove a vzdelávaní poskytované on-line z počítačových báz dát alebo internetu; tvorba rozhlasových programov; fotografická reportáž; nahrávanie videopások; vydávanie kníh; organizovanie súťaží, športových akcií a hier (nie na reklamné a propagačné účely), organizovanie kultúrno-spoločenských akcií a hier (nie na reklamné a propagačné účely); organizovanie vedomostných alebo zábavných súťaží prostredníctvom internetu alebo telefónov a mobilných telefónov; rozhlasová zábava, on-line poskytovanie počítačových hier z počítačových sietí; prekladateľské služby; zábavné súťažné hry; televízna zábava a súťažné hry vyžadujúce telefonickú účasť divákov; interaktívne zábavné služby s použitím mobilov; rezervácia vstupeniek.

(540) Zlaté oko

(550) slovná

(732) N I K É, spol. s r.o., Ilkovičova 34, Bratislava-Karlova Ves, SK;

(740) TM & PATENT ATTORNEY NEUSCHL s.r.o., Bratislava, SK;

---

(111) 239468

(151) 12.3.2015

(156) 17.6.2024

(180) 17.6.2034

(210) 5425-2014

(220) 17.6.2014

(442) 4.12.2014

(450) 5.5.2015

(511) 9, 16, 28, 35, 38, 41 NCL (10)

(511) 9 - Elektronické, optické a meracie prístroje a zariadenia; prístroje na záznam, prenos, spracovanie a reprodukciu zvuku, obrazu alebo dát; telekomunikačné prístroje a zariadenia; vysielacie zariadenia; prepájacie alebo smerovacie zariadenia; zariadenia na sprostredkovanie prenosu dát; magnetické nosiče údajov; počítače; periférne zariadenia k počítačom; elektronické obvody na prenos programových dát; počítačové programy; počítačový softvér; počítačový softvér poskytovaný z internetu; kopírovateľné elektronické publikácie poskytované on-line z počítačových báz dát alebo z internetu; počítačový softvér umožňujúci pripojenie k bázam dát a k internetu; počítačový softvér umožňujúci vyhľadávanie dát; kopírovateľná digitálna hudba poskytovaná z počítačových báz dát, internetu alebo z internetových webových stránok; MP3 prehrávače; videofilmy; mikroprocesory; klávesnice; modemy; audiovizuálne prístroje a zariadenia; čipové telefónne karty; exponované filmy, kreslené filmy; fotoaparáty; gramofónové platne; gramofóny; hudobné mincové automaty; kamery; magnetické médiá; magnetofóny; mobilné telefóny; elektronické stieracie žreby na lotériové hry (softvér).

16 - Papier; kartón; lepenka; tlačoviny; periodická a neperiodická tlač; časopisy; noviny; knihy; prospekty; brožúry; plagáty; fotografie; pohľadnice; kalendáre; katalógy; príručky; sprievodcovia (tlačené publikácie); ročenky; firemné listiny; knihárske výrobky; tlačené propagačné materiály; letáky; kancelárske potreby s výnimkou nábytku; kancelárske zariadenia uvedené v tejto triede; náhradné dielce a príslušenstvo kancelárskych zariadení, všetko uvedené v tejto triede.

28 - Biliardové stoly; karty na bingo; dáma (hra); domino (kocky); hracie karty; hracie kocky; hracie žetóny; stavebnicové kocky (hračky); kolky (hra); ruletové kolesá; stolové hry; šachové hry; šípky (hra); hracie žetóny; žetóny na hry o peniaze; stieracie žreby; výherné hracie automaty uvádzané do činnosti vhodením mince; prístroje na elektronické hry; hracie žreby a tikety.

35 - Poradenské a konzultačné služby v oblasti reklamy, obchodnej administratívy a služieb uvedených v triede 35 tohto zoznamu; poskytovanie obchodných alebo podnikateľských informácií; marketing; marketingové štúdie; obchodný alebo podnikateľský prieskum; prieskum verejnej mienky; prieskum trhu; analýzy nákladov; hospodárske (ekonomické) predpovede; správa počítačových súborov; zbieranie údajov do centrálnej kartotéky; zbieranie údajov do počítačových databáz; zoraďovanie údajov v počítačových databázach; vzťahy s verejnosťou (prieskum vzťahov medzi podnikmi, inštitúciami a spoločenským prostredím); organizovanie výstav na komerčné alebo reklamné účely; personálne poradenstvo; predvádzanie tovaru na reklamné účely a podporu predaja; vylepovanie plagátov; obchodná správa licencií výrobkov a služieb pre tretie osoby; prezentácia výrobkov v komunikačných médiách pre maloobchod; rozširovanie reklamných alebo inzertných oznamov; rozširovanie reklamných materiálov zákazníkom (letáky, prospekty, tlačivá, vzorky); zasielanie reklamných materiálov zákazníkom; vydávanie a aktualizovanie reklamných materiálov; uverejňovanie reklamných textov; prenájom reklamných plôch; vydávanie reklamných alebo náborových textov; rozhlasová reklama; reklama, on-line reklama na počítačovej komunikačnej sieti; reklama prostredníctvom mobilných telefónov; reklamné agentúry; televízna reklama; reklamná, inzertná a propagačná činnosť prostredníctvom akéhokoľvek média, prostredníctvom telefónnej siete, dátovej siete, informačnej siete, elektronickej siete, komunikačnej siete alebo počítačovej siete; poskytovanie informácií a iných informačných produktov komerčného alebo reklamného charakteru, multimediálnych informácií komerčného alebo reklamného charakteru; komerčné vyhľadávacie služby prostredníctvom internetu; on-line inzercia; podpora predaja (pre tretie osoby); prenájom reklamných materiálov; inzercia výrobkov a služieb; obchodné sprostredkovateľské služby; spracovanie textov; vyhľadávanie sponzorov; obchodné sprostredkovanie vystúpení divadelných, koncertných a varietných umelcov.

38 - Elektronická pošta; vysielanie káblovej televízie; vysielacie a telekomunikačné služby; televízne vysielanie všetkých druhov programov; poskytovanie telekomunikačných informácií; rozhlasové vysielanie; telefonické služby; spravodajské agentúry; prenájom prístrojov na prenos správ; poskytovanie audiotextových telekomunikačných služieb.

41 - Vzdelávanie; zábava; pobavenie; zábavné parky; informácie o možnostiach zábavy; organizovanie a vedenie lotérií a stávkových hier; organizovanie lotérií a stávkových hier prostredníctvom internetu; organizovanie a vedenie hier o peniaze; organizovanie elektronických kurzových stávok; organizovanie kurzových stávok; organizovanie kurzových stávok prostredníctvom internetu; hazardné hry; služby športovísk; poskytovanie zariadení na športovanie; tvorba televíznych programov; tvorba publicistických, spravodajských, zábavných a vzdelávacích programov; tvorba audiovizuálnych programov; tvorba videofilmov (okrem reklamných); televízna zábava; organizovanie kultúrnych, športových, vzdelávacích a zábavných podujatí; divadelné predstavenia; tvorba divadelných alebo iných predstavení; prenájom a požičiavanie nahrávacích a premietacích zariadení, osvetľovacích zariadení, dekorácií, filmov, videopások; filmová tvorba (okrem reklamných filmov); služby filmových štúdií; zhromažďovanie a poskytovanie informácií v oblasti kultúry, športu, zábavy a vzdelávanie, a poskytovanie klubových služieb (výchovno-zábavných); organizovanie a vedenie koncertov, plesov, súťaží krásy, športových súťaží, vedomostných súťaží, zábavných súťaží, výstav na vzdelávacie a kultúrne účely, konferencií, školení, živých vystúpení, večierkov; služby nahrávacích štúdií; reportérske služby; vydavateľská činnosť s výnimkou vydávania

reklamných a náborových textov; elektronická edičná činnosť v malom (DTP služby); poskytovanie on-line elektronických publikácií bez možnosti kopírovania; publikovanie elektronických kníh, novín a časopisov on-line; poskytovanie (on-line) počítačových hier z počítačových báz dát alebo prostredníctvom internetu; prenájom videoprístrojov a audioprístrojov; organizovanie a vedenie konferencií, seminárov a workshopov poskytované on-line prostredníctvom telekomunikačného spojenia alebo počítačovej siete; publikovanie textov (okrem reklamných a náborových); poskytovanie nekopírovateľnej digitálnej hudby z internetu a z internetových webových stránok; informácie o možnostiach rekreácie, zábavy, výchove a vzdelávaní poskytované on-line z počítačových báz dát alebo internetu; tvorba rozhlasových programov; fotografická reportáž; nahrávanie videopások; vydávanie kníh; organizovanie súťaží, športových akcií a hier (nie na reklamné a propagačné účely), organizovanie kultúrno-spoločenských akcií a hier (nie na reklamné a propagačné účely); organizovanie vedomostných alebo zábavných súťaží prostredníctvom internetu alebo telefónov a mobilných telefónov; rozhlasová zábava, on-line poskytovanie počítačových hier z počítačových sietí; prekladateľské služby; zábavné súťažné hry; televízna zábava a súťažné hry vyžadujúce telefonickú účasť divákov; interaktívne zábavné služby s použitím mobilov; rezervácia vstupeniek.

(540) Koleso Niké

(550) slovná

(732) N I K É, spol. s r.o., Ilkovičova 34, Bratislava-Karlova Ves, SK;

(740) TM & PATENT ATTORNEY NEUSCHL s.r.o., Bratislava, SK;

---

(111) 239469

(151) 12.3.2015

(156) 17.6.2024

(180) 17.6.2034

(210) 5426-2014

(220) 17.6.2014

(442) 4.12.2014

(450) 5.5.2015

(511) 9, 16, 28, 35, 38, 41 NCL (10)

(511) 9 - Elektronické, optické a meracie prístroje a zariadenia; prístroje na záznam, prenos, spracovanie a reprodukciu zvuku, obrazu alebo dát; telekomunikačné prístroje a zariadenia; vysielacie zariadenia; prepájacie alebo smerovacie zariadenia; zariadenia na sprostredkovanie prenosu dát; magnetické nosiče údajov; počítače; periférne zariadenia k počítačom; elektronické obvody na prenos programových dát; počítačové programy; počítačový softvér; počítačový softvér poskytovaný z internetu; kopírovateľné elektronické publikácie poskytované on-line z počítačových báz dát alebo z internetu; počítačový softvér umožňujúci pripojenie k bázam dát a k internetu; počítačový softvér umožňujúci vyhľadávanie dát; kopírovateľná digitálna hudba poskytovaná z počítačových báz dát, internetu alebo z internetových webových stránok; MP3 prehrávače; videofilmy; mikroprocesory; klávesnice; modemy; audiovizuálne prístroje a zariadenia; čipové telefónne karty; exponované filmy, kreslené filmy; fotoaparáty; gramofónové platne; gramofóny; hudobné mincové automaty; kamery; magnetické médiá; magnetofóny; mobilné telefóny; elektronické stieracie žreby na lotériové hry (softvér).

16 - Papier; kartón; lepenka; tlačoviny; periodická a neperiodická tlač; časopisy; noviny; knihy; prospekty; brožúry; plagáty; fotografie; pohľadnice; kalendáre; katalógy; príručky; sprievodcovia (tlačené publikácie); ročenky; firemné listiny; knihárske výrobky; tlačené propagačné materiály; letáky; kancelárske potreby s výnimkou nábytku; kancelárske zariadenia uvedené v tejto triede; náhradné dielce a príslušenstvo kancelárskych zariadení, všetko uvedené v tejto triede.

28 - Biliardové stoly; karty na bingo; dáma (hra); domino (kocky); hracie karty; hracie kocky; hracie žetóny; stavebnicové kocky (hračky); kolky (hra); ruletové kolesá; stolové hry; šachové hry; šípky (hra); hracie žetóny; žetóny na hry o peniaze; stieracie žreby; výherné hracie automaty uvádzané do činnosti vhodením mince; prístroje na elektronické hry; hracie žreby a tikety.

35 - Poradenské a konzultačné služby v oblasti reklamy, obchodnej administratívy a služieb uvedených v triede 35 tohto zoznamu; poskytovanie obchodných alebo podnikateľských informácií; marketing; marketingové štúdie; obchodný alebo podnikateľský prieskum; prieskum verejnej mienky; prieskum trhu; analýzy nákladov; hospodárske (ekonomické) predpovede; správa počítačových súborov; zbieranie údajov do centrálnej kartotéky; zbieranie údajov do počítačových databáz; zoraďovanie údajov v počítačových databázach; vzťahy s verejnosťou (prieskum vzťahov medzi podnikmi, inštitúciami a spoločenským prostredím); organizovanie výstav na komerčné alebo reklamné účely; personálne poradenstvo; predvádzanie tovaru na reklamné účely a podporu predaja; vylepovanie plagátov; obchodná správa licencií výrobkov a služieb pre tretie osoby; prezentácia výrobkov v komunikačných médiách pre maloobchod; rozširovanie reklamných alebo inzertných oznamov; rozširovanie reklamných materiálov zákazníkom (letáky, prospekty, tlačivá, vzorky); zasielanie reklamných materiálov zákazníkom; vydávanie a aktualizovanie reklamných materiálov; uverejňovanie reklamných textov; prenájom reklamných plôch; vydávanie reklamných alebo náborových textov; rozhlasová reklama; reklama, on-line reklama na počítačovej komunikačnej sieti; reklama prostredníctvom mobilných telefónov; reklamné agentúry; televízna reklama; reklamná, inzertná a propagačná činnosť prostredníctvom akéhokoľvek média, prostredníctvom telefónnej siete, dátovej siete, informačnej siete, elektronickej siete, komunikačnej siete alebo počítačovej siete; poskytovanie informácií a iných informačných produktov komerčného alebo reklamného charakteru, multimediálnych informácií komerčného alebo

reklamného charakteru; komerčné vyhľadávacie služby prostredníctvom internetu; on-line inzercia; podpora predaja (pre tretie osoby); prenájom reklamných materiálov; inzercia výrobkov a služieb; obchodné sprostredkovateľské služby; spracovanie textov; vyhľadávanie sponzorov; obchodné sprostredkovanie vystúpení divadelných, koncertných a varietných umelcov.
38 - Elektronická pošta; vysielanie káblovej televízie; vysielacie a telekomunikačné služby; televízne vysielanie všetkých druhov programov; poskytovanie telekomunikačných informácií; rozhlasové vysielanie; telefonické služby; spravodajské agentúry; prenájom prístrojov na prenos správ; poskytovanie audiotextových telekomunikačných služieb.
41 - Vzdelávanie; zábava; pobavenie; zábavné parky; informácie o možnostiach zábavy; organizovanie a vedenie lotérií a stávkových hier; organizovanie lotérií a stávkových hier prostredníctvom internetu; organizovanie a vedenie hier o peniaze; organizovanie elektronických kurzových stávok; organizovanie kurzových stávok; organizovanie kurzových stávok prostredníctvom internetu; hazardné hry; služby športovísk; poskytovanie zariadení na športovanie; tvorba televíznych programov; tvorba publicistických, spravodajských, zábavných a vzdelávacích programov; tvorba audiovizuálnych programov; tvorba videofilmov (okrem reklamných); televízna zábava; organizovanie kultúrnych, športových, vzdelávacích a zábavných podujatí; divadelné predstavenia; tvorba divadelných alebo iných predstavení; prenájom a požičiavanie nahrávacích a premietacích zariadení, osvetľovacích zariadení, dekorácií, filmov, videopások; filmová tvorba (okrem reklamných filmov); služby filmových štúdií; zhromažďovanie a poskytovanie informácií v oblasti kultúry, športu, zábavy a vzdelávanie, a poskytovanie klubových služieb (výchovno-zábavných); organizovanie a vedenie koncertov, plesov, súťaží krásy, športových súťaží, vedomostných súťaží, zábavných súťaží, výstav na vzdelávacie a kultúrne účely, konferencií, školení, živých vystúpení, večierkov; služby nahrávacích štúdií; reportérske služby; vydavateľská činnosť s výnimkou vydávania reklamných a náborových textov; elektronická edičná činnosť v malom (DTP služby); poskytovanie on-line elektronických publikácií bez možnosti kopírovania; publikovanie elektronických kníh, novín a časopisov on-line; poskytovanie (on-line) počítačových hier z počítačových báz dát alebo prostredníctvom internetu; prenájom videoprístrojov a audioprístrojov; organizovanie a vedenie konferencií, seminárov a workshopov poskytované on-line prostredníctvom telekomunikačného spojenia alebo počítačovej siete; publikovanie textov (okrem reklamných a náborových); poskytovanie nekopírovateľnej digitálnej hudby z internetu a z internetových webových stránok; informácie o možnostiach rekreácie, zábavy, výchove a vzdelávaní poskytované on-line z počítačových báz dát alebo internetu; tvorba rozhlasových programov; fotografická reportáž; nahrávanie videopások; vydávanie kníh; organizovanie súťaží, športových akcií a hier (nie na reklamné a propagačné účely), organizovanie kultúrno-spoločenských akcií a hier (nie na reklamné a propagačné účely); organizovanie vedomostných alebo zábavných súťaží prostredníctvom internetu alebo telefónov a mobilných telefónov; rozhlasová zábava, on-line poskytovanie počítačových hier z počítačových sietí; prekladateľské služby; zábavné súťažné hry; televízna zábava a súťažné hry vyžadujúce telefonickú účasť divákov; interaktívne zábavné služby s použitím mobilov; rezervácia vstupeniek.

(540) Miliónové koleso

(550) slovná
(732) N I K É, spol. s r.o., Ilkovičova 34, Bratislava-Karlova Ves, SK;
(740) TM & PATENT ATTORNEY NEUSCHL s.r.o., Bratislava, SK;

---

(111) 239470
(151) 12.3.2015
(156) 20.6.2024
(180) 20.6.2034
(210) 5431-2014
(220) 20.6.2014
(442) 4.12.2014
(450) 5.5.2015
(511) 9, 16, 28, 35, 38, 41 NCL (10)
(511) 9 - Elektronické, optické a meracie prístroje a zariadenia; prístroje na záznam, prenos, spracovanie a reprodukciu zvuku, obrazu alebo dát; telekomunikačné prístroje a zariadenia; vysielacie zariadenia; prepájacie alebo smerovacie zariadenia; zariadenia na sprostredkovanie prenosu dát; magnetické nosiče údajov; počítače; periférne zariadenia k počítačom; elektronické obvody na prenos programových dát; počítačové programy; počítačový softvér; počítačový softvér poskytovaný z internetu; kopírovateľné elektronické publikácie poskytované on-line z počítačových báz dát alebo z internetu; počítačový softvér umožňujúci pripojenie k bázam dát a k internetu; počítačový softvér umožňujúci vyhľadávanie dát; kopírovateľná digitálna hudba poskytovaná z počítačových báz dát, internetu alebo z internetových webových stránok; MP3 prehrávače; videofilmy; mikroprocesory; klávesnice; modemy; audiovizuálne prístroje a zariadenia; čipové telefónne karty; exponované filmy, kreslené filmy; fotoaparáty; gramofónové platne; gramofóny; hudobné mincové automaty; kamery; magnetické médiá; magnetofóny; mobilné telefóny; elektronické stieracie žreby na lotériové hry (softvér).
16 - Papier; kartón; lepenka; tlačoviny; periodická a neperiodická tlač; časopisy; noviny; knihy; prospekty; brožúry; plagáty; fotografie; pohľadnice; kalendáre; katalógy; príručky; sprievodcovia (tlačené publikácie); ročenky; firemné listiny; knihárske výrobky; tlačené propagačné materiály; letáky; kancelárske potreby s výnimkou nábytku; kancelárske zariadenia uvedené v tejto triede; náhradné dielce a príslušenstvo kancelárskych zariadení, všetko uvedené v tejto triede.

28 - Biliardové stoly; karty na bingo; dáma (hra); domino (kocky); hracie karty; hracie kocky; hracie žetóny; stavebnicové kocky (hračky); kolky (hra); ruletové kolesá; stolové hry; šachové hry; šípky (hra); hracie žetóny; žetóny na hry o peniaze; stieracie žreby; výherné hracie automaty uvádzané do činnosti vhodením mince; prístroje na elektronické hry; hracie žreby a tikety.
35 - Poradenské a konzultačné služby v oblasti reklamy, obchodnej administratívy a služieb uvedených v triede 35 tohto zoznamu; poskytovanie obchodných alebo podnikateľských informácií; marketing; marketingové štúdie; obchodný alebo podnikateľský prieskum; prieskum verejnej mienky; prieskum trhu; analýzy nákladov; hospodárske (ekonomické) predpovede; správa počítačových súborov; zbieranie údajov do centrálnej kartotéky; zbieranie údajov do počítačových databáz; zoraďovanie údajov v počítačových databázach; vzťahy s verejnosťou (prieskum vzťahov medzi podnikmi, inštitúciami a spoločenským prostredím); organizovanie výstav na komerčné alebo reklamné účely; personálne poradenstvo; predvádzanie tovaru na reklamné účely a podporu predaja; vylepovanie plagátov; obchodná správa licencií výrobkov a služieb pre tretie osoby; prezentácia výrobkov v komunikačných médiách pre maloobchod; rozširovanie reklamných alebo inzertných oznamov; rozširovanie reklamných materiálov zákazníkom (letáky, prospekty, tlačivá, vzorky); zasielanie reklamných materiálov zákazníkom; vydávanie a aktualizovanie reklamných materiálov; uverejňovanie reklamných textov; prenájom reklamných plôch; vydávanie reklamných alebo náborových textov; rozhlasová reklama; reklama, on-line reklama na počítačovej komunikačnej sieti; reklama prostredníctvom mobilných telefónov; reklamné agentúry; televízna reklama; reklamná, inzertná a propagačná činnosť prostredníctvom akéhokoľvek média, prostredníctvom telefónnej siete, dátovej siete, informačnej siete, elektronickej siete, komunikačnej siete alebo počítačovej siete; poskytovanie informácií a iných informačných produktov komerčného alebo reklamného charakteru, multimediálnych informácií komerčného alebo reklamného charakteru; komerčné vyhľadávacie služby prostredníctvom internetu; on-line inzercia; podpora predaja (pre tretie osoby); prenájom reklamných materiálov; inzercia výrobkov a služieb; obchodné sprostredkovateľské služby; spracovanie textov; vyhľadávanie sponzorov; obchodné sprostredkovanie vystúpení divadelných, koncertných a varietných umelcov.
38 - Elektronická pošta; vysielanie káblovej televízie; vysielacie a telekomunikačné služby; televízne vysielanie všetkých druhov programov; poskytovanie telekomunikačných informácií; rozhlasové vysielanie; telefonické služby; spravodajské agentúry; prenájom prístrojov na prenos správ; poskytovanie audiotextových telekomunikačných služieb.
41 - Vzdelávanie; zábava; pobavenie; zábavné parky; informácie o možnostiach zábavy; organizovanie a vedenie lotérií a stávkových hier; organizovanie lotérií a stávkových hier prostredníctvom internetu; organizovanie a vedenie hier o peniaze; organizovanie elektronických kurzových stávok; organizovanie kurzových stávok; organizovanie kurzových stávok prostredníctvom internetu; hazardné hry; služby športovísk; poskytovanie zariadení na športovanie; tvorba televíznych programov; tvorba publicistických, spravodajských, zábavných a vzdelávacích programov; tvorba audiovizuálnych programov; tvorba videofilmov (okrem reklamných); televízna zábava; organizovanie kultúrnych, športových, vzdelávacích a zábavných podujatí; divadelné predstavenia; tvorba divadelných alebo iných predstavení; prenájom a požičiavanie nahrávacích a premietacích zariadení, osvetľovacích zariadení, dekorácií, filmov, videopások; filmová tvorba (okrem reklamných filmov); služby filmových štúdií; zhromažďovanie a poskytovanie informácií v oblasti kultúry, športu, zábavy a vzdelávanie, a poskytovanie klubových služieb (výchovno-zábavných); organizovanie a vedenie koncertov, plesov, súťaží krásy, športových súťaží, vedomostných súťaží, zábavných súťaží, výstav na vzdelávacie a kultúrne účely, konferencií, školení, živých vystúpení, večierkov; služby nahrávacích štúdií; reportérske služby; vydavateľská činnosť s výnimkou vydávania reklamných a náborových textov; elektronická edičná činnosť v malom (DTP služby); poskytovanie on-line elektronických publikácií bez možnosti kopírovania; publikovanie elektronických kníh, novín a časopisov on-line; poskytovanie (on-line) počítačových hier z počítačových báz dát alebo prostredníctvom internetu; prenájom videoprístrojov a audioprístrojov; organizovanie a vedenie konferencií, seminárov a workshopov poskytované on-line prostredníctvom telekomunikačného spojenia alebo počítačovej siete; publikovanie textov (okrem reklamných a náborových); poskytovanie nekopírovateľnej digitálnej hudby z internetu a z internetových webových stránok; informácie o možnostiach rekreácie, zábavy, výchove a vzdelávaní poskytované on-line z počítačových báz dát alebo internetu; tvorba rozhlasových programov; fotografická reportáž; nahrávanie videopások; vydávanie kníh; organizovanie súťaží, športových akcií a hier (nie na reklamné a propagačné účely), organizovanie kultúrno-spoločenských akcií a hier (nie na reklamné a propagačné účely); organizovanie vedomostných alebo zábavných súťaží prostredníctvom internetu alebo telefónov a mobilných telefónov; rozhlasová zábava, on-line poskytovanie počítačových hier z počítačových sietí; prekladateľské služby; zábavné súťažné hry; televízna zábava a súťažné hry vyžadujúce telefonickú účasť divákov; interaktívne zábavné služby s použitím mobilov; rezervácia vstupeniek.

(540)

(550) obrazová
(732) N I K É, spol. s r.o., Ilkovičova 34, Bratislava-Karlova Ves, SK;
(740) TM & PATENT ATTORNEY NEUSCHL s.r.o., Bratislava, SK;

---

(111) 239471
(151) 12.3.2015
(156) 20.6.2024
(180) 20.6.2034
(210) 5432-2014
(220) 20.6.2014
(442) 4.12.2014
(450) 5.5.2015
(511) 9, 16, 28, 35, 38, 41 NCL (10)
(511) 9 - Elektronické, optické a meracie prístroje a zariadenia; prístroje na záznam, prenos, spracovanie a reprodukciu zvuku, obrazu alebo dát; telekomunikačné prístroje a zariadenia; vysielacie zariadenia; prepájacie alebo smerovacie zariadenia; zariadenia na sprostredkovanie prenosu dát; magnetické nosiče údajov; počítače; periférne zariadenia k počítačom; elektronické obvody na prenos programových dát; počítačové programy; počítačový softvér; počítačový softvér poskytovaný z internetu; kopírovateľné elektronické publikácie poskytované on-line z počítačových báz dát alebo z internetu; počítačový softvér umožňujúci pripojenie k bázam dát a k internetu; počítačový softvér umožňujúci vyhľadávanie dát; kopírovateľná digitálna hudba poskytovaná z počítačových báz dát, internetu alebo z internetových webových stránok; MP3 prehrávače; videofilmy; mikroprocesory; klávesnice; modemy; audiovizuálne prístroje a zariadenia; čipové telefónne karty; exponované filmy, kreslené filmy; fotoaparáty; gramofónové platne; gramofóny; hudobné mincové automaty; kamery; magnetické médiá; magnetofóny; mobilné telefóny; elektronické stieracie žreby na lotériové hry (softvér).
16 - Papier; kartón; lepenka; tlačoviny; periodická a neperiodická tlač; časopisy; noviny; knihy; prospekty; brožúry; plagáty; fotografie; pohľadnice; kalendáre; katalógy; príručky; sprievodcovia (tlačené publikácie); ročenky; firemné listiny; knihárske výrobky; tlačené propagačné materiály; letáky; kancelárske potreby s výnimkou nábytku; kancelárske zariadenia uvedené v tejto triede; náhradné dielce a príslušenstvo kancelárskych zariadení, všetko uvedené v tejto triede.
28 - Biliardové stoly; karty na bingo; dáma (hra); domino (kocky); hracie karty; hracie kocky; hracie žetóny; stavebnicové kocky (hračky); kolky (hra); ruletové kolesá; stolové hry; šachové hry; šípky (hra); hracie žetóny; žetóny na hry o peniaze; stieracie žreby; výherné hracie automaty uvádzané do činnosti vhodením mince; prístroje na elektronické hry; hracie žreby a tikety.
35 - Poradenské a konzultačné služby v oblasti reklamy, obchodnej administratívy a služieb uvedených v triede 35 tohto zoznamu; poskytovanie obchodných alebo podnikateľských informácií; marketing; marketingové štúdie; obchodný alebo podnikateľský prieskum; prieskum verejnej mienky; prieskum trhu; analýzy nákladov; hospodárske (ekonomické) predpovede; správa počítačových súborov; zbieranie údajov do centrálnej kartotéky; zbieranie údajov do počítačových databáz; zoraďovanie údajov v počítačových databázach; vzťahy s verejnosťou (prieskum vzťahov medzi podnikmi, inštitúciami a spoločenským prostredím); organizovanie výstav na komerčné alebo reklamné účely; personálne poradenstvo; predvádzanie tovaru na reklamné účely a podporu predaja; vylepovanie plagátov; obchodná správa licencií výrobkov a služieb pre tretie osoby; prezentácia výrobkov v komunikačných médiách pre maloobchod; rozširovanie reklamných alebo inzertných oznamov; rozširovanie reklamných materiálov zákazníkom (letáky, prospekty, tlačivá, vzorky); zasielanie reklamných materiálov zákazníkom; vydávanie a aktualizovanie reklamných materiálov; uverejňovanie reklamných textov; prenájom reklamných plôch; vydávanie reklamných alebo náborových textov; rozhlasová reklama; reklama, on-line reklama na počítačovej komunikačnej sieti; reklama prostredníctvom mobilných telefónov; reklamné agentúry; televízna reklama; reklamná, inzertná a propagačná činnosť prostredníctvom akéhokoľvek média, prostredníctvom telefónnej siete, dátovej siete, informačnej siete, elektronickej siete, komunikačnej siete alebo počítačovej siete; poskytovanie informácií a iných informačných produktov komerčného alebo reklamného charakteru, multimediálnych informácií komerčného alebo reklamného charakteru; komerčné vyhľadávacie služby prostredníctvom internetu; on-line inzercia; podpora predaja (pre tretie osoby); prenájom reklamných materiálov; inzercia výrobkov a služieb; obchodné sprostredkovateľské služby; spracovanie textov; vyhľadávanie sponzorov; obchodné sprostredkovanie vystúpení divadelných, koncertných a varietných umelcov.
38 - Elektronická pošta; vysielanie káblovej televízie; vysielacie a telekomunikačné služby; televízne vysielanie všetkých druhov programov; poskytovanie telekomunikačných informácií; rozhlasové vysielanie; telefonické služby; spravodajské agentúry; prenájom prístrojov na prenos správ; poskytovanie audiotextových telekomunikačných služieb.
41 - Vzdelávanie; zábava; pobavenie; zábavné parky; informácie o možnostiach zábavy; organizovanie a vedenie lotérií a stávkových hier; organizovanie lotérií a stávkových hier prostredníctvom internetu; organizovanie a vedenie hier o peniaze;

organizovanie elektronických kurzových stávok; organizovanie kurzových stávok; organizovanie kurzových stávok prostredníctvom internetu; hazardné hry; služby športovísk; poskytovanie zariadení na športovanie; tvorba televíznych programov; tvorba publicistických, spravodajských, zábavných a vzdelávacích programov; tvorba audiovizuálnych programov; tvorba videofilmov (okrem reklamných); televízna zábava; organizovanie kultúrnych, športových, vzdelávacích a zábavných podujatí; divadelné predstavenia; tvorba divadelných alebo iných predstavení; prenájom a požičiavanie nahrávacích a premietacích zariadení, osvetľovacích zariadení, dekorácií, filmov, videopások; filmová tvorba (okrem reklamných filmov); služby filmových štúdií; zhromažďovanie a poskytovanie informácií v oblasti kultúry, športu, zábavy a vzdelávanie, a poskytovanie klubových služieb (výchovno-zábavných); organizovanie a vedenie koncertov, plesov, súťaží krásy, športových súťaží, vedomostných súťaží, zábavných súťaží, výstav na vzdelávacie a kultúrne účely, konferencií, školení, živých vystúpení, večierkov; služby nahrávacích štúdií; reportérske služby; vydavateľská činnosť s výnimkou vydávania reklamných a náborových textov; elektronická edičná činnosť v malom (DTP služby); poskytovanie on-line elektronických publikácií bez možnosti kopírovania; publikovanie elektronických kníh, novín a časopisov on-line; poskytovanie (on-line) počítačových hier z počítačových báz dát alebo prostredníctvom internetu; prenájom videoprístrojov a audioprístrojov; organizovanie a vedenie konferencií, seminárov a workshopov poskytované on-line prostredníctvom telekomunikačného spojenia alebo počítačovej siete; publikovanie textov (okrem reklamných a náborových); poskytovanie nekopírovateľnej digitálnej hudby z internetu a z internetových webových stránok; informácie o možnostiach rekreácie, zábavy, výchove a vzdelávaní poskytované on-line z počítačových báz dát alebo internetu; tvorba rozhlasových programov; fotografická reportáž; nahrávanie videopások; vydávanie kníh; organizovanie súťaží, športových akcií a hier (nie na reklamné a propagačné účely), organizovanie kultúrno-spoločenských akcií a hier (nie na reklamné a propagačné účely); organizovanie vedomostných alebo zábavných súťaží prostredníctvom internetu alebo telefónov a mobilných telefónov; rozhlasová zábava, on-line poskytovanie počítačových hier z počítačových sietí; prekladateľské služby; zábavné súťažné hry; televízna zábava a súťažné hry vyžadujúce telefonickú účasť divákov; interaktívne zábavné služby s použitím mobilov; rezervácia vstupeniek.

(540)

(550) obrazová
(591) oranžová, čierna, biela
(732) N I K É, spol. s r.o., Ilkovičova 34, Bratislava-Karlova Ves, SK;
(740) TM & PATENT ATTORNEY NEUSCHL s.r.o., Bratislava, SK;

---

(111) 239472
(151) 12.3.2015
(156) 20.6.2024
(180) 20.6.2034
(210) 5433-2014
(220) 20.6.2014
(442) 4.12.2014
(450) 5.5.2015
(511) 9, 16, 28, 35, 38, 41 NCL (10)
(511) 9 - Elektronické, optické a meracie prístroje a zariadenia; prístroje na záznam, prenos, spracovanie a reprodukciu zvuku, obrazu alebo dát; telekomunikačné prístroje a zariadenia; vysielacie zariadenia; prepájacie alebo smerovacie zariadenia; zariadenia na sprostredkovanie prenosu dát; magnetické nosiče údajov; počítače; periférne zariadenia k počítačom; elektronické obvody na prenos programových dát; počítačové programy; počítačový softvér; počítačový softvér poskytovaný z internetu; kopírovateľné elektronické publikácie poskytované on-line z počítačových báz dát alebo z internetu; počítačový softvér umožňujúci pripojenie k bázam dát a k internetu; počítačový softvér umožňujúci vyhľadávanie dát; kopírovateľná digitálna hudba poskytovaná z počítačových báz dát, internetu alebo z internetových webových stránok; MP3 prehrávače; videofilmy; mikroprocesory; klávesnice; modemy; audiovizuálne prístroje a zariadenia; čipové telefónne karty; exponované filmy, kreslené filmy; fotoaparáty; gramofónové platne; gramofóny; hudobné mincové automaty; kamery; magnetické médiá; magnetofóny; mobilné telefóny; elektronické stieracie žreby na lotériové hry (softvér).
16 - Papier; kartón; lepenka; tlačoviny; periodická a neperiodická tlač; časopisy; noviny; knihy; prospekty; brožúry; plagáty; fotografie; pohľadnice; kalendáre; katalógy; príručky; sprievodcovia (tlačené publikácie); ročenky; firemné listiny; knihárske výrobky; tlačené propagačné materiály; letáky; kancelárske potreby s výnimkou nábytku; kancelárske zariadenia uvedené v tejto triede; náhradné dielce a príslušenstvo kancelárskych zariadení, všetko uvedené v tejto triede.
28 - Biliardové stoly; karty na bingo; dáma (hra); domino (kocky); hracie karty; hracie kocky; hracie žetóny; stavebnicové kocky (hračky); kolky (hra); ruletové kolesá; stolové hry; šachové hry; šípky (hra); hracie žetóny; žetóny na hry o peniaze; stieracie žreby; výherné hracie automaty uvádzané do činnosti vhodením mince; prístroje na elektronické hry; hracie žreby a tikety.
35 - Poradenské a konzultačné služby v oblasti reklamy, obchodnej administratívy a služieb uvedených v triede 35 tohto zoznamu; poskytovanie obchodných alebo podnikateľských informácií; marketing;

marketingové štúdie; obchodný alebo podnikateľský prieskum; prieskum verejnej mienky; prieskum trhu; analýzy nákladov; hospodárske (ekonomické) predpovede; správa počítačových súborov; zbieranie údajov do centrálnej kartotéky; zbieranie údajov do počítačových databáz; zoraďovanie údajov v počítačových databázach; vzťahy s verejnosťou (prieskum vzťahov medzi podnikmi, inštitúciami a spoločenským prostredím); organizovanie výstav na komerčné alebo reklamné účely; personálne poradenstvo; predvádzanie tovaru na reklamné účely a podporu predaja; vylepovanie plagátov; obchodná správa licencií výrobkov a služieb pre tretie osoby; prezentácia výrobkov v komunikačných médiách pre maloobchod; rozširovanie reklamných alebo inzertných oznamov; rozširovanie reklamných materiálov zákazníkom (letáky, prospekty, tlačivá, vzorky); zasielanie reklamných materiálov zákazníkom; vydávanie a aktualizovanie reklamných materiálov; uverejňovanie reklamných textov; prenájom reklamných plôch; vydávanie reklamných alebo náborových textov; rozhlasová reklama; reklama, on-line reklama na počítačovej komunikačnej sieti; reklama prostredníctvom mobilných telefónov; reklamné agentúry; televízna reklama; reklamná, inzertná a propagačná činnosť prostredníctvom akéhokoľvek média, prostredníctvom telefónnej siete, dátovej siete, informačnej siete, elektronickej siete, komunikačnej siete alebo počítačovej siete; poskytovanie informácií a iných informačných produktov komerčného alebo reklamného charakteru, multimediálnych informácií komerčného alebo reklamného charakteru; komerčné vyhľadávacie služby prostredníctvom internetu; on-line inzercia; podpora predaja (pre tretie osoby); prenájom reklamných materiálov; inzercia výrobkov a služieb; obchodné sprostredkovateľské služby; spracovanie textov; vyhľadávanie sponzorov; obchodné sprostredkovanie vystúpení divadelných, koncertných a varietných umelcov.

38 - Elektronická pošta; vysielanie káblovej televízie; vysielacie a telekomunikačné služby; televízne vysielanie všetkých druhov programov; poskytovanie telekomunikačných informácií; rozhlasové vysielanie; telefonické služby; spravodajské agentúry; prenájom prístrojov na prenos správ; poskytovanie audiotextových telekomunikačných služieb.

41 - Vzdelávanie; zábava; pobavenie; zábavné parky; informácie o možnostiach zábavy; organizovanie a vedenie lotérií a stávkových hier; organizovanie lotérií a stávkových hier prostredníctvom internetu; organizovanie a vedenie hier o peniaze; organizovanie elektronických kurzových stávok; organizovanie kurzových stávok; organizovanie kurzových stávok prostredníctvom internetu; hazardné hry; služby športovísk; poskytovanie zariadení na športovanie; tvorba televíznych programov; tvorba publicistických, spravodajských, zábavných a vzdelávacích programov; tvorba audiovizuálnych programov; tvorba videofilmov (okrem reklamných); televízna zábava; organizovanie kultúrnych, športových, vzdelávacích a zábavných podujatí; divadelné predstavenia; tvorba divadelných alebo iných predstavení; prenájom a požičiavanie nahrávacích a premietacích zariadení, osvetľovacích zariadení, dekorácií, filmov, videopások; filmová tvorba (okrem reklamných filmov); služby filmových štúdií; zhromažďovanie a poskytovanie informácií v oblasti kultúry, športu, zábavy a vzdelávanie, a poskytovanie klubových služieb (výchovno-zábavných); organizovanie a vedenie koncertov, plesov, súťaží krásy, športových súťaží, vedomostných súťaží, zábavných súťaží, výstav na vzdelávacie a kultúrne účely, konferencií, školení, živých vystúpení, večierkov; služby nahrávacích štúdií; reportérske služby; vydavateľská činnosť s výnimkou vydávania reklamných a náborových textov; elektronická edičná činnosť v malom (DTP služby); poskytovanie on-line elektronických publikácií bez možnosti kopírovania; publikovanie elektronických kníh, novín a časopisov on-line; poskytovanie (on-line) počítačových hier z počítačových báz dát alebo prostredníctvom internetu; prenájom videoprístrojov a audioprístrojov; organizovanie a vedenie konferencií, seminárov a workshopov poskytované on-line prostredníctvom telekomunikačného spojenia alebo počítačovej siete; publikovanie textov (okrem reklamných a náborových); poskytovanie nekopírovateľnej digitálnej hudby z internetu a z internetových webových stránok; informácie o možnostiach rekreácie, zábavy, výchove a vzdelávaní poskytované on-line z počítačových báz dát alebo internetu; tvorba rozhlasových programov; fotografická reportáž; nahrávanie videopások; vydávanie kníh; organizovanie súťaží, športových akcií a hier (nie na reklamné a propagačné účely), organizovanie kultúrno-spoločenských akcií a hier (nie na reklamné a propagačné účely); organizovanie vedomostných alebo zábavných súťaží prostredníctvom internetu alebo telefónov a mobilných telefónov; rozhlasová zábava, on-line poskytovanie počítačových hier z počítačových sietí; prekladateľské služby; zábavné súťažné hry; televízna zábava a súťažné hry vyžadujúce telefonickú účasť divákov; interaktívne zábavné služby s použitím mobilov; rezervácia vstupeniek.

(540)

(550) obrazová
(591) oranžová, čierna, biela
(732) N I K É, spol. s r.o., Ilkovičova 34, Bratislava-Karlova Ves, SK;
(740) TM & PATENT ATTORNEY NEUSCHL s.r.o., Bratislava, SK;

(111) 239473
(151) 12.3.2015
(156) 20.6.2024
(180) 20.6.2034
(210) 5434-2014
(220) 20.6.2014
(442) 4.12.2014
(450) 5.5.2015
(511) 9, 16, 28, 35, 38, 41 NCL (10)
(511) 9 - Elektronické, optické a meracie prístroje a zariadenia; prístroje na záznam, prenos, spracovanie a reprodukciu zvuku, obrazu alebo dát; telekomunikačné prístroje a zariadenia; vysielacie zariadenia; prepájacie alebo smerovacie zariadenia; zariadenia na sprostredkovanie prenosu dát; magnetické nosiče údajov; počítače; periférne zariadenia k počítačom; elektronické obvody na prenos programových dát; počítačové programy; počítačový softvér; počítačový softvér poskytovaný z internetu; kopírovateľné elektronické publikácie poskytované on-line z počítačových báz dát alebo z internetu; počítačový softvér umožňujúci pripojenie k bázam dát a k internetu; počítačový softvér umožňujúci vyhľadávanie dát; kopírovateľná digitálna hudba poskytovaná z počítačových báz dát, internetu alebo z internetových webových stránok; MP3 prehrávače; videofilmy; mikroprocesory; klávesnice; modemy; audiovizuálne prístroje a zariadenia; čipové telefónne karty; exponované filmy, kreslené filmy; fotoaparáty; gramofónové platne; gramofóny; hudobné mincové automaty; kamery; magnetické médiá; magnetofóny; mobilné telefóny; elektronické stieracie žreby na lotériové hry (softvér).
16 - Papier; kartón; lepenka; tlačoviny; periodická a neperiodická tlač; časopisy; noviny; knihy; prospekty; brožúry; plagáty; fotografie; pohľadnice; kalendáre; katalógy; príručky; sprievodcovia (tlačené publikácie); ročenky; firemné listiny; knihárske výrobky; tlačené propagačné materiály; letáky; kancelárske potreby s výnimkou nábytku; kancelárske zariadenia uvedené v tejto triede; náhradné dielce a príslušenstvo kancelárskych zariadení, všetko uvedené v tejto triede.
28 - Biliardové stoly; karty na bingo; dáma (hra); domino (kocky); hracie karty; hracie kocky; hracie žetóny; stavebnicové kocky (hračky); kolky (hra); ruletové kolesá; stolové hry; šachové hry; šípky (hra); hracie žetóny; žetóny na hry o peniaze; stieracie žreby; výherné hracie automaty uvádzané do činnosti vhodením mince; prístroje na elektronické hry; hracie žreby a tikety.
35 - Poradenské a konzultačné služby v oblasti reklamy, obchodnej administratívy a služieb uvedených v triede 35 tohto zoznamu; poskytovanie obchodných alebo podnikateľských informácií; marketing; marketingové štúdie; obchodný alebo podnikateľský prieskum; prieskum verejnej mienky; prieskum trhu; analýzy nákladov; hospodárske (ekonomické) predpovede; správa počítačových súborov; zbieranie údajov do centrálnej kartotéky; zbieranie údajov do počítačových databáz; zoraďovanie údajov v počítačových databázach; vzťahy s verejnosťou (prieskum vzťahov medzi podnikmi, inštitúciami a spoločenským prostredím); organizovanie výstav na komerčné alebo reklamné účely; personálne poradenstvo; predvádzanie tovaru na reklamné účely a podporu predaja; vylepovanie plagátov; obchodná správa licencií výrobkov a služieb pre tretie osoby; prezentácia výrobkov v komunikačných médiách pre maloobchod; rozširovanie reklamných alebo inzertných oznamov; rozširovanie reklamných materiálov zákazníkom (letáky, prospekty, tlačivá, vzorky); zasielanie reklamných materiálov zákazníkom; vydávanie a aktualizovanie reklamných materiálov; uverejňovanie reklamných textov; prenájom reklamných plôch; vydávanie reklamných alebo náborových textov; rozhlasová reklama; reklama, on-line reklama na počítačovej komunikačnej sieti; reklama prostredníctvom mobilných telefónov; reklamné agentúry; televízna reklama; reklamná, inzertná a propagačná činnosť prostredníctvom akéhokoľvek média, prostredníctvom telefónnej siete, dátovej siete, informačnej siete, elektronickej siete, komunikačnej siete alebo počítačovej siete; poskytovanie informácií a iných informačných produktov komerčného alebo reklamného charakteru, multimediálnych informácií komerčného alebo reklamného charakteru; komerčné vyhľadávacie služby prostredníctvom internetu; on-line inzercia; podpora predaja (pre tretie osoby); prenájom reklamných materiálov; inzercia výrobkov a služieb; obchodné sprostredkovateľské služby; spracovanie textov; vyhľadávanie sponzorov; obchodné sprostredkovanie vystúpení divadelných, koncertných a varietných umelcov.
38 - Elektronická pošta; vysielanie káblovej televízie; vysielacie a telekomunikačné služby; televízne vysielanie všetkých druhov programov; poskytovanie telekomunikačných informácií; rozhlasové vysielanie; telefonické služby; spravodajské agentúry; prenájom prístrojov na prenos správ; poskytovanie audiotextových telekomunikačných služieb.
41 - Vzdelávanie; zábava; pobavenie; zábavné parky; informácie o možnostiach zábavy; organizovanie a vedenie lotérií a stávkových hier; organizovanie lotérií a stávkových hier prostredníctvom internetu; organizovanie a vedenie hier o peniaze; organizovanie elektronických kurzových stávok; organizovanie kurzových stávok; organizovanie kurzových stávok prostredníctvom internetu; hazardné hry; služby športovísk; poskytovanie zariadení na športovanie; tvorba televíznych programov; tvorba publicistických, spravodajských, zábavných a vzdelávacích programov; tvorba audiovizuálnych programov; tvorba videofilmov (okrem reklamných); televízna zábava; organizovanie kultúrnych, športových, vzdelávacích a zábavných podujatí; divadelné predstavenia; tvorba divadelných alebo iných predstavení; prenájom a požičiavanie nahrávacích a premietacích zariadení, osvetľovacích zariadení, dekorácií, filmov, videopások; filmová tvorba (okrem reklamných filmov); služby filmových štúdií; zhromažďovanie a poskytovanie informácií

v oblasti kultúry, športu, zábavy a vzdelávanie, a poskytovanie klubových služieb (výchovno-zábavných); organizovanie a vedenie koncertov, plesov, súťaží krásy, športových súťaží, vedomostných súťaží, zábavných súťaží, výstav na vzdelávacie a kultúrne účely, konferencií, školení, živých vystúpení, večierkov; služby nahrávacích štúdií; reportérske služby; vydavateľská činnosť s výnimkou vydávania reklamných a náborových textov; elektronická edičná činnosť v malom (DTP služby); poskytovanie on-line elektronických publikácií bez možnosti kopírovania; publikovanie elektronických kníh, novín a časopisov on-line; poskytovanie (on-line) počítačových hier z počítačových báz dát alebo prostredníctvom internetu; prenájom videoprístrojov a audioprístrojov; organizovanie a vedenie konferencií, seminárov a workshopov poskytované on-line prostredníctvom telekomunikačného spojenia alebo počítačovej siete; publikovanie textov (okrem reklamných a náborových); poskytovanie nekopírovateľnej digitálnej hudby z internetu a z internetových webových stránok; informácie o možnostiach rekreácie, zábavy, výchove a vzdelávaní poskytované on-line z počítačových báz dát alebo internetu; tvorba rozhlasových programov; fotografická reportáž; nahrávanie videopások; vydávanie kníh; organizovanie súťaží, športových akcií a hier (nie na reklamné a propagačné účely), organizovanie kultúrno-spoločenských akcií a hier (nie na reklamné a propagačné účely); organizovanie vedomostných alebo zábavných súťaží prostredníctvom internetu alebo telefónov a mobilných telefónov; rozhlasová zábava, on-line poskytovanie počítačových hier z počítačových sietí; prekladateľské služby; zábavné súťažné hry; televízna zábava a súťažné hry vyžadujúce telefonickú účasť divákov; interaktívne zábavné služby s použitím mobilov; rezervácia vstupeniek.

(540)

(550) obrazová
(591) oranžová, čierna
(732) N I K É, spol. s r.o., Ilkovičova 34, Bratislava-Karlova Ves, SK;
(740) TM & PATENT ATTORNEY NEUSCHL s.r.o., Bratislava, SK;

---

(111) 239474
(151) 12.3.2015
(156) 23.6.2024
(180) 23.6.2034
(210) 5439-2014
(220) 23.6.2014
(442) 4.12.2014
(450) 5.5.2015
(511) 9, 16, 28, 35, 38, 41 NCL (10)
(511) 9 - Elektronické, optické a meracie prístroje a zariadenia; prístroje na záznam, prenos, spracovanie a reprodukciu zvuku, obrazu alebo dát; telekomunikačné prístroje a zariadenia; vysielacie zariadenia; prepájacie alebo smerovacie zariadenia; zariadenia na sprostredkovanie prenosu dát; magnetické nosiče údajov; počítače; periférne zariadenia k počítačom; elektronické obvody na prenos programových dát; počítačové programy; počítačový softvér; počítačový softvér poskytovaný z internetu; kopírovateľné elektronické publikácie poskytované on-line z počítačových báz dát alebo z internetu; počítačový softvér umožňujúci pripojenie k bázam dát a k internetu; počítačový softvér umožňujúci vyhľadávanie dát; kopírovateľná digitálna hudba poskytovaná z počítačových báz dát, internetu alebo z internetových webových stránok; MP3 prehrávače; videofilmy; mikroprocesory; klávesnice; modemy; audiovizuálne prístroje a zariadenia; čipové telefónne karty; exponované filmy, kreslené filmy; fotoaparáty; gramofónové platne; gramofóny; hudobné mincové automaty; kamery; magnetické médiá; magnetofóny; mobilné telefóny; elektronické stieracie žreby na lotériové hry (softvér).
16 - Papier; kartón; lepenka; tlačoviny; periodická a neperiodická tlač; časopisy; noviny; knihy; prospekty; brožúry; plagáty; fotografie; pohľadnice; kalendáre; katalógy; príručky; sprievodcovia (tlačené publikácie); ročenky; firemné listiny; knihárske výrobky; tlačené propagačné materiály; letáky; kancelárske potreby s výnimkou nábytku; kancelárske zariadenia uvedené v tejto triede; náhradné dielce a príslušenstvo kancelárskych zariadení, všetko uvedené v tejto triede.
28 - Biliardové stoly; karty na bingo; dáma (hra); domino (kocky); hracie karty; hracie kocky; hracie žetóny; stavebnicové kocky (hračky); kolky (hra); ruletové kolesá; stolové hry; šachové hry; šípky (hra); hracie žetóny; žetóny na hry o peniaze; stieracie žreby; výherné hracie automaty uvádzané do činnosti vhodením mince; prístroje na elektronické hry; hracie žreby a tikety.
35 - Poradenské a konzultačné služby v oblasti reklamy, obchodnej administratívy a služieb uvedených v triede 35 tohto zoznamu; poskytovanie obchodných alebo podnikateľských informácií; marketing; marketingové štúdie; obchodný alebo podnikateľský prieskum; prieskum verejnej mienky; prieskum trhu; analýzy nákladov; hospodárske (ekonomické) predpovede; správa počítačových súborov; zbieranie údajov do centrálnej kartotéky; zbieranie údajov do počítačových databáz; zoraďovanie údajov v počítačových databázach; vzťahy s verejnosťou (prieskum vzťahov medzi podnikmi, inštitúciami a spoločenským prostredím); organizovanie výstav na komerčné alebo reklamné účely; personálne

poradenstvo; predvádzanie tovaru na reklamné účely a podporu predaja; vylepovanie plagátov; obchodná správa licencií výrobkov a služieb pre tretie osoby; prezentácia výrobkov v komunikačných médiách pre maloobchod; rozširovanie reklamných alebo inzertných oznamov; rozširovanie reklamných materiálov zákazníkom (letáky, prospekty, tlačivá, vzorky); zasielanie reklamných materiálov zákazníkom; vydávanie a aktualizovanie reklamných materiálov; uverejňovanie reklamných textov; prenájom reklamných plôch; vydávanie reklamných alebo náborových textov; rozhlasová reklama; reklama, on-line reklama na počítačovej komunikačnej sieti; reklama prostredníctvom mobilných telefónov; reklamné agentúry; televízna reklama; reklamná, inzertná a propagačná činnosť prostredníctvom akéhokoľvek média, prostredníctvom telefónnej siete, dátovej siete, informačnej siete, elektronickej siete, komunikačnej siete alebo počítačovej siete; poskytovanie informácií a iných informačných produktov komerčného alebo reklamného charakteru, multimediálnych informácií komerčného alebo reklamného charakteru; komerčné vyhľadávacie služby prostredníctvom internetu; on-line inzercia; podpora predaja (pre tretie osoby); prenájom reklamných materiálov; inzercia výrobkov a služieb; obchodné sprostredkovateľské služby; spracovanie textov; vyhľadávanie sponzorov; obchodné sprostredkovanie vystúpení divadelných, koncertných a varietných umelcov.

38 - Elektronická pošta; vysielanie káblovej televízie; vysielacie a telekomunikačné služby; televízne vysielanie všetkých druhov programov; poskytovanie telekomunikačných informácií; rozhlasové vysielanie; telefonické služby; spravodajské agentúry; prenájom prístrojov na prenos správ; poskytovanie audiotextových telekomunikačných služieb.

41 - Vzdelávanie; zábava; pobavenie; zábavné parky; informácie o možnostiach zábavy; organizovanie a vedenie lotérií a stávkových hier; organizovanie lotérií a stávkových hier prostredníctvom internetu; organizovanie a vedenie hier o peniaze; organizovanie elektronických kurzových stávok; organizovanie kurzových stávok; organizovanie kurzových stávok prostredníctvom internetu; hazardné hry; služby športovísk; poskytovanie zariadení na športovanie; tvorba televíznych programov; tvorba publicistických, spravodajských, zábavných a vzdelávacích programov; tvorba audiovizuálnych programov; tvorba videofilmov (okrem reklamných); televízna zábava; organizovanie kultúrnych, športových, vzdelávacích a zábavných podujatí; divadelné predstavenia; tvorba divadelných alebo iných predstavení; prenájom a požičiavanie nahrávacích a premietacích zariadení, osvetľovacích zariadení, dekorácií, filmov, videopások; filmová tvorba (okrem reklamných filmov); služby filmových štúdií; zhromažďovanie a poskytovanie informácií v oblasti kultúry, športu, zábavy a vzdelávanie, a poskytovanie klubových služieb (výchovno-zábavných); organizovanie a vedenie koncertov, plesov, súťaží krásy, športových súťaží, vedomostných súťaží, zábavných súťaží, výstav na vzdelávacie a kultúrne účely, konferencií, školení, živých vystúpení, večierkov; služby nahrávacích štúdií; reportérske služby; vydavateľská činnosť s výnimkou vydávania reklamných a náborových textov; elektronická edičná činnosť v malom (DTP služby); poskytovanie on-line elektronických publikácií bez možnosti kopírovania; publikovanie elektronických kníh, novín a časopisov on-line; poskytovanie (on-line) počítačových hier z počítačových báz dát alebo prostredníctvom internetu; prenájom videoprístrojov a audioprístrojov; organizovanie a vedenie konferencií, seminárov a workshopov poskytované on-line prostredníctvom telekomunikačného spojenia alebo počítačovej siete; publikovanie textov (okrem reklamných a náborových); poskytovanie nekopírovateľnej digitálnej hudby z internetu a z internetových webových stránok; informácie o možnostiach rekreácie, zábavy, výchove a vzdelávaní poskytované on-line z počítačových báz dát alebo internetu; tvorba rozhlasových programov; fotografická reportáž; nahrávanie videopások; vydávanie kníh; organizovanie súťaží, športových akcií a hier (nie na reklamné a propagačné účely), organizovanie kultúrno-spoločenských akcií a hier (nie na reklamné a propagačné účely); organizovanie vedomostných alebo zábavných súťaží prostredníctvom internetu alebo telefónov a mobilných telefónov; rozhlasová zábava, on-line poskytovanie počítačových hier z počítačových sietí; prekladateľské služby; zábavné súťažné hry; televízna zábava a súťažné hry vyžadujúce telefonickú účasť divákov; interaktívne zábavné služby s použitím mobilov; rezervácia vstupeniek.

(540)

(550) obrazová
(732) N I K É, spol. s r.o., Ilkovičova 34, Bratislava-Karlova Ves, SK;
(740) TM & PATENT ATTORNEY NEUSCHL s.r.o., Bratislava, SK;

---

(111) 239485
(151) 12.3.2015
(156) 16.7.2024
(180) 16.7.2034

(210) 5513-2014
(220) 16.7.2014
(442) 4.12.2014
(450) 5.5.2015
(511) 9, 16, 28, 35, 41 NCL (10)
(511) 9 - Elektronické, optické a meracie prístroje a zariadenia; prístroje na záznam, prenos, spracovanie a reprodukciu zvuku, obrazu alebo dát; telekomunikačné prístroje a zariadenia; vysielacie zariadenia; prepájacie alebo smerovacie zariadenia; zariadenia na sprostredkovanie prenosu dát; magnetické nosiče údajov; počítače; periférne zariadenia k počítačom; elektronické obvody na prenos programových dát; počítačové programy; počítačový softvér poskytovaný z internetu; kopírovateľné elektronické publikácie poskytované on-line z počítačových báz dát alebo z internetu; MP3 prehrávače; videofilmy; mikroprocesory; klávesnice; modemy; audiovizuálne prístroje a zariadenia; čipové telefónne karty; exponované filmy, kreslené filmy; fotoaparáty; gramofónové platne; gramofóny; hudobné mincové automaty; kamery; magnetické médiá; magnetofóny; mobilné telefóny; elektronické stieracie žreby na lotériové hry (softvér).
16 - Papier, kartón, lepenka; tlačoviny; periodická a neperiodická tlač; časopisy; noviny; knihy; prospekty; brožúry; plagáty; fotografie; pohľadnice; kalendáre; katalógy; príručky; ročenky; firemné listiny; knihárske výrobky; tlačené propagačné materiály; letáky; kancelárske potreby s výnimkou nábytku; kancelárske zariadenia uvedené v tejto triede; náhradné diely a príslušenstvo kancelárskych zariadení, všetko uvedené v tejto triede.
28 - Biliardové stoly; karty na bingo; dáma (hra); domino (kocky); hracie karty; hracie kocky; hracie žetóny; stavebnicové kocky (hračky); kolky (hra); ruletové kolesá; stolové hry; šachové hry; šípky (hra); hracie žetóny; žetóny na hry o peniaze; stieracie žreby; výherné hracie automaty uvádzané do činnosti vhodením mince; prístroje na elektronické hry; hracie žreby.
35 - Poradenské a konzultačné služby v oblasti reklamy, obchodnej administratívy a služieb uvedených v triede 35 tohto zoznamu; poskytovanie obchodných alebo podnikateľských informácií; marketing; marketingové štúdie; obchodný alebo podnikateľský prieskum; prieskum verejnej mienky; prieskum trhu; analýzy nákladov; hospodárske (ekonomické) predpovede; správa počítačových súborov; zbieranie údajov do centrálnej kartotéky; zbieranie údajov do počítačových databáz; zoraďovanie údajov v počítačových databázach; vzťahy s verejnosťou (prieskum vzťahov medzi podnikmi, inštitúciami a spoločenským prostredím); organizovanie výstav na komerčné alebo reklamné účely; personálne poradenstvo; predvádzanie tovaru na reklamné účely a podporu predaja; vylepovanie plagátov; obchodná správa licencií výrobkov a služieb pre tretie osoby; prezentácia výrobkov v komunikačných médiách pre maloobchod; rozširovanie reklamných alebo inzertných oznamov; rozširovanie reklamných materiálov zákazníkom (letáky, prospekty, tlačivá, vzorky); zasielanie reklamných materiálov zákazníkom; vydávanie a aktualizovanie reklamných materiálov; uverejňovanie reklamných textov; prenájom reklamných plôch; vydávanie reklamných alebo náborových textov; rozhlasová reklama; reklama, on-line reklama na počítačovej komunikačnej sieti, reklama prostredníctvom mobilných telefónov; reklamné agentúry; televízna reklama; reklamná, inzertná a propagačná činnosť prostredníctvom akéhokoľvek média, prostredníctvom telefónnej siete, dátovej siete, informačnej siete, elektronickej siete, komunikačnej siete alebo počítačovej siete; poskytovanie informácií a iných informačných produktov komerčného alebo reklamného charakteru, multimediálnych informácií komerčného alebo reklamného charakteru; komerčné vyhľadávacie služby prostredníctvom internetu; on-line inzercia; podpora predaja (pre tretie osoby); prenájom reklamných materiálov; inzercia výrobkov a služieb; obchodné sprostredkovateľské služby; spracovanie textov; vyhľadávanie sponzorov.
41 - Vzdelávanie; zábava; pobavenie; zábavné parky; informácie o možnostiach zábavy, organizovanie a vedenie lotérií a stávkových hier; organizovanie lotérií a stávkových hier prostredníctvom internetu; organizovanie a vedenie hier o peniaze; organizovanie elektronických kurzových stávok; organizovanie kurzových stávok; organizovanie kurzových stávok prostredníctvom internetu; hazardné hry; služby športovísk, poskytovanie zariadení na športovanie; tvorba televíznych programov; tvorba audiovizuálnych programov; tvorba videofilmov (okrem reklamných); televízna zábava; organizovanie kultúrnych, športových, vzdelávacích a zábavných podujatí; prenájom a požičiavanie nahrávacích a premietacích zariadení, osvetľovacích zariadení, dekorácií, filmov, videopások; tvorba reklamných filmov; služby filmových štúdií; zhromažďovanie a poskytovanie informácií v oblasti kultúry, športu, zábavy a vzdelávanie, a poskytovanie klubových služieb (výchovno-zábavných); organizovanie a vedenie koncertov, plesov, súťaží krásy, športových súťaží, vedomostných súťaží, zábavných súťaží, výstav na vzdelávacie a kultúrne účely, konferencií, školení, živých vystúpení, večierkov; služby nahrávacích štúdií; reportérske služby; vydavateľská činnosť s výnimkou vydávania reklamných a náborových textov; elektronická edičná činnosť v malom (DTP služby); poskytovanie on-line elektronických publikácií bez možnosti kopírovania; publikovanie elektronických kníh, novín a časopisov on-line; on-line poskytovanie počítačových hier z počítačových sietí; prenájom videoprístrojov a audioprístrojov; organizovanie a vedenie konferencií, seminárov a workshopov poskytované on-line prostredníctvom telekomunikačného spojenia alebo počítačovej siete; publikovanie textov (okrem reklamných a náborových); poskytovanie nekopírovateľnej digitálnej hudby z internetu a z internetových webových stránok; informácie

o možnostiach rekreácie, zábavy, výchove a vzdelávaní poskytované on-line z počítačových báz dát alebo internetu; tvorba rozhlasových programov; fotografická reportáž; nahrávanie videopások; vydávanie kníh; organizovanie vedomostných alebo zábavných súťaží prostredníctvom internetu alebo telefónov a mobilných telefónov; rozhlasová zábava; prekladateľské služby.

(540)

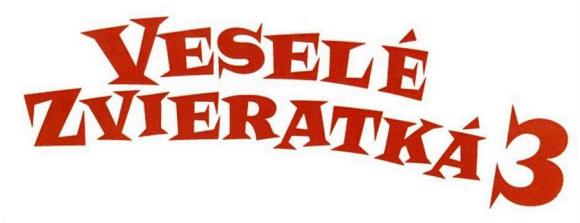

(550) obrazová
(591) oranžová, biela a odtiene týchto farieb
(732) N I K É, spol. s r.o., Ilkovičova 34, Bratislava-Karlova Ves, SK;
(740) TM & PATENT ATTORNEY NEUSCHL s.r.o., Bratislava, SK;

---

(111) 239488
(151) 12.3.2015
(156) 18.8.2024
(180) 18.8.2034
(210) 5592-2014
(220) 18.8.2014
(442) 4.12.2014
(450) 5.5.2015
(511) 9, 16, 28, 35, 38, 41 NCL (10)
(511) 9 - Elektronické, optické a meracie prístroje a zariadenia; prístroje na záznam, prenos, spracovanie a reprodukciu zvuku, obrazu alebo údajov; telekomunikačné prístroje a zariadenia; vysielacie zariadenia; prepájacie alebo smerovacie zariadenia; zariadenia na sprostredkovanie prenosu údajov; magnetické nosiče údajov; počítače; periférne zariadenia počítačov; elektronické obvody na prenos programových údajov; počítačový softvér (nahraté počítačové programy); počítačový softvér poskytovaný z internetu; elektronické publikácie (sťahovateľné); digitálna hudba (sťahovateľná); MP3 prehrávače; videofilmy; mikroprocesory; počítačové klávesnice; modemy; čipové telefónne karty; exponované filmy; kreslené filmy; fotoaparáty; gramofónové platne; gramofóny; hudobné mincové automaty; kamery; magnetofóny; mobilné telefóny; elektronické stieracie žreby na lotériové hry (softvér).
16 - Papier; kartón; lepenka; tlačoviny; periodické a neperiodické publikácie; časopisy (periodiká); noviny; knihy; prospekty; brožúry; plagáty; fotografie (tlačoviny); pohľadnice; kalendáre; katalógy; príručky; sprievodcovia (tlačené publikácie); ročenky; firemné listiny; knihárske výrobky; tlačené propagačné materiály; letáky; kancelárske potreby s výnimkou nábytku.
28 - Biliardové stoly; karty na bingo; dáma (hra); domino (hra); hracie karty; hracie kocky; hracie žetóny; stavebnicové kocky (hračky); kolky (hra); ruletové kolo; stolové hry; šachové hry; šípky (hra); hracie žetóny; žetóny na hry o peniaze; stieracie žreby (na lotériové hry); výherné hracie automaty; prístroje na elektronické hry; hracie žreby a tikety.
35 - Poradenské a konzultačné služby v oblasti reklamy; poradenské a konzultačné služby v oblasti obchodnej administratívy; poradenské a konzultačné služby v oblasti služieb uvedených v triede 35 tohto zoznamu; poskytovanie obchodných alebo podnikateľských informácií; marketing; marketingové štúdie; obchodný alebo podnikateľský prieskum; prieskum verejnej mienky; prieskum trhu; analýzy nákladov; hospodárske (ekonomické) predpovede; správa počítačových súborov; zbieranie údajov do počítačových databáz; zoraďovanie údajov v počítačových databázach; vzťahy s verejnosťou (public relations); organizovanie obchodných alebo reklamných výstav; personálne poradenstvo; predvádzanie tovaru na reklamné účely a podporu predaja; lepenie plagátov; obchodná správa licencií výrobkov a služieb (pre tretie osoby); prezentácia výrobkov v komunikačných médiách pre maloobchod; rozširovanie reklamných alebo inzertných oznamov; rozširovanie reklamných materiálov zákazníkom (letáky, prospekty, tlačoviny, vzorky); vydávanie reklamných textov; aktualizovanie reklamných materiálov; prenájom reklamných plôch; rozhlasová reklama; reklama; on-line reklama na počítačovej komunikačnej sieti; reklama prostredníctvom mobilných telefónov; reklamné agentúry; televízna reklama; reklamná, služby prostredníctvom akéhokoľvek média, prostredníctvom telefónnej siete, dátovej siete, informačnej siete, elektronickej siete, komunikačnej siete alebo počítačovej siete; poskytovanie informácií a iných informačných produktov obchodného alebo reklamného charakteru; poskytovanie multimediálnych informácií obchodného alebo reklamného charakteru; vyhľadávanie informácií v počítačových súboroch (pre tretie osoby); prenájom reklamných materiálov; obchodné sprostredkovanie služieb; spracovanie textov; vyhľadávanie sponzorov; komerčné informačné kancelárie.
38 - Elektronická pošta; vysielanie káblovej televízie; vysielacie a telekomunikačné služby; televízne vysielanie; rozhlasové vysielanie; telefonické služby; spravodajské kancelárie; prenájom prístrojov na prenos správ; poskytovanie audiotextových telekomunikačných služieb.
41 - Vzdelávanie; zábava; zábavné parky; informácie o možnostiach zábavy; organizovanie a vedenie lotérií a stávkových hier; organizovanie lotérií a stávkových hier prostredníctvom internetu; organizovanie a vedenie hier o peniaze; organizovanie elektronických kurzových stávok; organizovanie kurzových stávok; organizovanie kurzových stávok prostredníctvom internetu; hazardné hry; poskytovanie zariadení na športovanie; tvorba televíznych programov; publicistických,

spravodajských, zábavných a vzdelávacích programov; nahrávanie videofilmov; televízna zábava; organizovanie kultúrnych, športových, vzdelávacích a zábavných podujatí; divadelné predstavenia; tvorba divadelných alebo iných predstavení; prenájom a požičiavanie nahrávacích a premietacích zariadení; prenájom osvetľovacích prístrojov do divadelných sál a televíznych štúdií; prenájom dekorácií na predstavenie; požičiavanie kinematografických filmov; požičiavanie videopások; produkcia filmov (nie reklamných); filmové štúdiá; poskytovanie informácií v oblasti kultúry, športu, zábavy a vzdelávania; výchovno-zábavné klubové služby; organizovanie a vedenie koncertov; organizovanie plesov; organizovanie súťaží krásy; organizovanie športových súťaží; organizovanie vedomostných súťaží; organizovanie zábavných súťaží; organizovanie kultúrnych alebo vzdelávacích výstav; organizovanie a vedenie konferencií; organizovanie a vedenie školení; organizovanie živých vystúpení; plánovanie a organizovanie večierkov; nahrávacie štúdiá (služby); reportérske služby; vydávanie textov (okrem reklamných); elektronická edičná činnosť v malom (DTP služby); on-line poskytovanie elektronických publikácií (bez možnosti kopírovania); on line vydávanie elektronických kníh, novín a časopisov; on-line poskytovanie počítačových hier (z počítačových sietí); prenájom videorekordérov; požičiavanie audioprístrojov; organizovanie a vedenie konferencií, seminárov a tvorivých dielní (výučba) poskytované on-line prostredníctvom telekomunikačného spojenia alebo počítačovej siete; on line poskytovanie digitálnej hudby (bez možnosti kopírovania); informácie o možnostiach rekreácie, zábavy, výchove a vzdelávaní poskytované on-line z počítačových databáz alebo internetu; tvorba rozhlasových programov; fotografické reportáže; nahrávanie videopások; vydávanie kníh; organizovanie kultúrno-spoločenských podujatí a hier (nie na reklamné účely); organizovanie vedomostných alebo zábavných súťaží prostredníctvom internetu alebo telefónov a mobilných telefónov; rozhlasová zábava; poskytovanie počítačových hier z počítačových sietí; prekladateľské služby; zábavné súťažné hry; televízna zábava a súťažné hry vyžadujúce telefonickú účasť divákov; interaktívne zábavné služby s použitím mobilných telefónov; rezervácie vstupeniek na zábavné predstavenia; služby agentúr sprostredkovávajúcich divadelných, koncertných a varietných umelcov.

(540) Hra o Niké Ti zmení život

(550) slovná

(732) N I K É, spol. s r.o., Ilkovičova 34, Bratislava-Karlova Ves, SK;

(740) TM & PATENT ATTORNEY NEUSCHL s.r.o., Bratislava, SK;

---

(111) 239489

(151) 12.3.2015

(156) 18.8.2024

(180) 18.8.2034

(210) 5593-2014

(220) 18.8.2014

(442) 4.12.2014

(450) 5.5.2015

(511) 9, 16, 28, 35, 38, 41 NCL (10)

(511) 9 - Elektronické, optické a meracie prístroje a zariadenia; prístroje na záznam, prenos, spracovanie a reprodukciu zvuku, obrazu alebo údajov; telekomunikačné prístroje a zariadenia; vysielacie zariadenia; prepájacie alebo smerovacie zariadenia; zariadenia na sprostredkovanie prenosu údajov; magnetické nosiče údajov; počítače; periférne zariadenia počítačov; elektronické obvody na prenos programových údajov; počítačový softvér (nahraté počítačové programy); počítačový softvér poskytovaný z internetu; elektronické publikácie (sťahovateľné) digitálna hudba (sťahovateľná); MP3 prehrávače; videofilmy; mikroprocesory; počítačové klávesnice; modemy; čipové telefónne karty; exponované filmy; kreslené filmy; fotoaparáty; gramofónové platne; gramofóny; hudobné mincové automaty; kamery; magnetofóny; mobilné telefóny; elektronické stieracie žreby na lotériové hry (softvér).

16 - Papier; kartón; lepenka; tlačoviny; periodické a neperiodické publikácie; časopisy (periodiká); noviny; knihy; prospekty; brožúry; plagáty; fotografie (tlačoviny); pohľadnice; kalendáre; katalógy; príručky; sprievodcovia (tlačené publikácie); ročenky; firemné listiny; knihárske výrobky; tlačené propagačné materiály; letáky; kancelárske potreby s výnimkou nábytku.

28 - Biliardové stoly; karty na bingo; dáma (hra); domino (hra); hracie karty; hracie kocky; hracie žetóny; stavebnicové kocky (hračky); kolky (hra); ruletové kolo; stolové hry; šachové hry; šípky (hra); hracie žetóny; žetóny na hry o peniaze; stieracie žreby (na lotériové hry); výherné hracie automaty; prístroje na elektronické hry; hracie žreby a tikety.

35 - Poradenské a konzultačné služby v oblasti reklamy; poradenské a konzultačné služby v oblasti obchodnej administratívy; poradenské a konzultačné služby v oblasti služieb uvedených v triede 35 tohto zoznamu; poskytovanie obchodných alebo podnikateľských informácií; marketing; marketingové štúdie; obchodný alebo podnikateľský prieskum; prieskum verejnej mienky; prieskum trhu; analýzy nákladov; hospodárske (ekonomické) predpovede; správa počítačových súborov; zbieranie údajov do počítačových databáz; zoraďovanie údajov v počítačových databázach; vzťahy s verejnosťou (public relations); organizovanie obchodných alebo reklamných výstav; personálne poradenstvo; predvádzanie tovaru na reklamné účely a podporu predaja; lepenie plagátov; obchodná správa licencií výrobkov a služieb (pre tretie osoby); prezentácia výrobkov v komunikačných médiách pre maloobchod; rozširovanie reklamných alebo inzertných oznamov; rozširovanie reklamných materiálov zákazníkom (letáky, prospekty, tlačoviny, vzorky); vydávanie reklamných textov; aktualizovanie reklamných materiálov; prenájom reklamných plôch; rozhlasová

reklama; reklama; on-line reklama na počítačovej komunikačnej sieti; reklama prostredníctvom mobilných telefónov; reklamné agentúry; televízna reklama; reklamná, služby prostredníctvom akéhokoľvek média, prostredníctvom telefónnej siete, dátovej siete, informačnej siete, elektronickej siete, komunikačnej siete alebo počítačovej siete; poskytovanie informácií a iných informačných produktov obchodného alebo reklamného charakteru; poskytovanie multimediálnych informácií obchodného alebo reklamného charakteru; vyhľadávanie informácií v počítačových súboroch (pre tretie osoby); prenájom reklamných materiálov; obchodné sprostredkovanie služieb; spracovanie textov; vyhľadávanie sponzorov; komerčné informačné kancelárie.

38 - Elektronická pošta; vysielanie káblovej televízie; vysielacie a telekomunikačné služby; televízne vysielanie; rozhlasové vysielanie; telefonické služby; spravodajské kancelárie; prenájom prístrojov na prenos správ; poskytovanie audiotextových telekomunikačných služieb.

41 - Vzdelávanie; zábava; zábavné parky; informácie o možnostiach zábavy; organizovanie a vedenie lotérií a stávkových hier; organizovanie lotérií a stávkových hier prostredníctvom internetu; organizovanie a vedenie hier o peniaze; organizovanie elektronických kurzových stávok; organizovanie kurzových stávok; organizovanie kurzových stávok prostredníctvom internetu; hazardné hry; poskytovanie zariadení na športovanie; tvorba televíznych programov; publicistických, spravodajských, zábavných a vzdelávacích programov; nahrávanie videofilmov; televízna zábava; organizovanie kultúrnych, športových, vzdelávacích a zábavných podujatí; divadelné predstavenia; tvorba divadelných alebo iných predstavení; prenájom a požičiavanie nahrávacích a premietacích zariadení; prenájom osvetľovacích prístrojov do divadelných sál a televíznych štúdií; prenájom dekorácií na predstavenie; požičiavanie kinematografických filmov; požičiavanie videopások; produkcia filmov (nie reklamných); filmové štúdiá; poskytovanie informácií v oblasti kultúry, športu, zábavy a vzdelávania; výchovno-zábavné klubové služby; organizovanie a vedenie koncertov; organizovanie plesov; organizovanie súťaží krásy; organizovanie športových súťaží; organizovanie vedomostných súťaží; organizovanie zábavných súťaží; organizovanie kultúrnych alebo vzdelávacích výstav; organizovanie a vedenie konferencií; organizovanie a vedenie školení; organizovanie živých vystúpení; plánovanie a organizovanie večierkov; nahrávacie štúdiá (služby); reportérske služby; vydávanie textov (okrem reklamných); elektronická edičná činnosť v malom (DTP služby); on-line poskytovanie elektronických publikácií (bez možnosti kopírovania); on line vydávanie elektronických kníh, novín a časopisov; on-line poskytovanie počítačových hier (z počítačových sietí); prenájom videorekordérov; požičiavanie audioprístrojov; organizovanie a vedenie konferencií, seminárov a tvorivých dielní (výučba) poskytované on-line prostredníctvom telekomunikačného spojenia alebo počítačovej siete; on line poskytovanie digitálnej hudby (bez možnosti kopírovania); informácie o možnostiach rekreácie, zábavy, výchove a vzdelávaní poskytované on-line z počítačových databáz alebo internetu; tvorba rozhlasových programov; fotografické reportáže; nahrávanie videopások; vydávanie kníh; organizovanie kultúrno-spoločenských podujatí a hier (nie na reklamné účely); organizovanie vedomostných alebo zábavných súťaží prostredníctvom internetu alebo telefónov a mobilných telefónov; rozhlasová zábava; poskytovanie počítačových hier z počítačových sietí; prekladateľské služby; zábavné súťažné hry; televízna zábava a súťažné hry vyžadujúce telefonickú účasť divákov; interaktívne zábavné služby s použitím mobilných telefónov; rezervácie vstupeniek na zábavné predstavenia; služby agentúr sprostredkovávajúcich divadelných, koncertných a varietných umelcov.

(540) Hra o Niké - Zmení Ti život

(550) slovná

(732) N I K É, spol. s r.o., Ilkovičova 34, Bratislava-Karlova Ves, SK;

(740) TM & PATENT ATTORNEY NEUSCHL s.r.o., Bratislava, SK;

---

(111) 239490

(151) 12.3.2015

(156) 18.8.2024

(180) 18.8.2034

(210) 5594-2014

(220) 18.8.2014

(442) 4.12.2014

(450) 5.5.2015

(511) 9, 16, 28, 35, 38, 41 NCL (10)

(511) 9 - Elektronické, optické a meracie prístroje a zariadenia; prístroje na záznam, prenos, spracovanie a reprodukciu zvuku, obrazu alebo údajov; telekomunikačné prístroje a zariadenia; vysielacie zariadenia; prepájacie alebo smerovacie zariadenia; zariadenia na sprostredkovanie prenosu údajov; magnetické nosiče údajov; počítače; periférne zariadenia počítačov; elektronické obvody na prenos programových údajov; počítačový softvér (nahraté počítačové programy); počítačový softvér poskytovaný z internetu; elektronické publikácie (sťahovateľné) digitálna hudba (sťahovateľná); MP3 prehrávače; videofilmy; mikroprocesory; počítačové klávesnice; modemy; čipové telefónne karty; exponované filmy; kreslené filmy; fotoaparáty; gramofónové platne; gramofóny; hudobné mincové automaty; kamery; magnetofóny; mobilné telefóny; elektronické stieracie žreby na lotériové hry (softvér).

16 - Papier; kartón; lepenka; tlačoviny; periodické a neperiodické publikácie; časopisy (periodiká); noviny; knihy; prospekty; brožúry; plagáty; fotografie (tlačoviny); pohľadnice; kalendáre; katalógy; príručky; sprievodcovia (tlačené publikácie); ročenky; firemné listiny; knihárske výrobky; tlačené propagačné

materiály; letáky; kancelárske potreby s výnimkou nábytku.
28 - Biliardové stoly; karty na bingo; dáma (hra); domino (hra); hracie karty; hracie kocky; hracie žetóny; stavebnicové kocky (hračky); kolky (hra); ruletové kolo; stolové hry; šachové hry; šípky (hra); hracie žetóny; žetóny na hry o peniaze; stieracie žreby (na lotériové hry); výherné hracie automaty; prístroje na elektronické hry; hracie žreby a tikety.
35 - Poradenské a konzultačné služby v oblasti reklamy; poradenské a konzultačné služby v oblasti obchodnej administratívy; poradenské a konzultačné služby v oblasti služieb uvedených v triede 35 tohto zoznamu; poskytovanie obchodných alebo podnikateľských informácií; marketing; marketingové štúdie; obchodný alebo podnikateľský prieskum; prieskum verejnej mienky; prieskum trhu; analýzy nákladov; hospodárske (ekonomické) predpovede; správa počítačových súborov; zbieranie údajov do počítačových databáz; zoraďovanie údajov v počítačových databázach; vzťahy s verejnosťou (public relations); organizovanie obchodných alebo reklamných výstav; personálne poradenstvo; predvádzanie tovaru na reklamné účely a podporu predaja; lepenie plagátov; obchodná správa licencií výrobkov a služieb (pre tretie osoby); prezentácia výrobkov v komunikačných médiách pre maloobchod; rozširovanie reklamných alebo inzertných oznamov; rozširovanie reklamných materiálov zákazníkom (letáky, prospekty, tlačoviny, vzorky); vydávanie reklamných textov; aktualizovanie reklamných materiálov; prenájom reklamných plôch; rozhlasová reklama; reklama; on-line reklama na počítačovej komunikačnej sieti; reklama prostredníctvom mobilných telefónov; reklamné agentúry; televízna reklama; reklamná, služby prostredníctvom akéhokoľvek média, prostredníctvom telefónnej siete, dátovej siete, informačnej siete, elektronickej siete, komunikačnej siete alebo počítačovej siete; poskytovanie informácií a iných informačných produktov obchodného alebo reklamného charakteru; poskytovanie multimediálnych informácií obchodného alebo reklamného charakteru; vyhľadávanie informácií v počítačových súboroch (pre tretie osoby); prenájom reklamných materiálov; obchodné sprostredkovanie služieb; spracovanie textov; vyhľadávanie sponzorov; komerčné informačné kancelárie.
38 - Elektronická pošta; vysielanie káblovej televízie; vysielacie a telekomunikačné služby; televízne vysielanie; rozhlasové vysielanie; telefonické služby; spravodajské kancelárie; prenájom prístrojov na prenos správ; poskytovanie audiotextových telekomunikačných služieb.
41 - Vzdelávanie; zábava; zábavné parky; informácie o možnostiach zábavy; organizovanie a vedenie lotérií a stávkových hier; organizovanie lotérií a stávkových hier prostredníctvom internetu; organizovanie a vedenie hier o peniaze; organizovanie elektronických kurzových stávok; organizovanie kurzových stávok; organizovanie kurzových stávok prostredníctvom internetu; hazardné hry; poskytovanie zariadení na športovanie; tvorba televíznych programov; publicistických, spravodajských, zábavných a vzdelávacích programov; nahrávanie videofilmov; televízna zábava; organizovanie kultúrnych, športových, vzdelávacích a zábavných podujatí; divadelné predstavenia; tvorba divadelných alebo iných predstavení; prenájom a požičiavanie nahrávacích a premietacích zariadení; prenájom osvetľovacích prístrojov do divadelných sál a televíznych štúdií; prenájom dekorácií na predstavenie; požičiavanie kinematografických filmov; požičiavanie videopások; produkcia filmov (nie reklamných); filmové štúdiá; poskytovanie informácií v oblasti kultúry, športu, zábavy a vzdelávania; výchovno-zábavné klubové služby; organizovanie a vedenie koncertov; organizovanie plesov; organizovanie súťaží krásy; organizovanie športových súťaží; organizovanie vedomostných súťaží; organizovanie zábavných súťaží; organizovanie kultúrnych alebo vzdelávacích výstav; organizovanie a vedenie konferencií; organizovanie a vedenie školení; organizovanie živých vystúpení; plánovanie a organizovanie večierkov; nahrávacie štúdiá (služby); reportérske služby; vydávanie textov (okrem reklamných); elektronická edičná činnosť v malom (DTP služby); on-line poskytovanie elektronických publikácií (bez možnosti kopírovania); on line vydávanie elektronických kníh, novín a časopisov; on-line poskytovanie počítačových hier (z počítačových sietí); prenájom videorekordérov; požičiavanie audioprístrojov; organizovanie a vedenie konferencií, seminárov a tvorivých dielní (výučba) poskytované on-line prostredníctvom telekomunikačného spojenia alebo počítačovej siete; on line poskytovanie digitálnej hudby (bez možnosti kopírovania); informácie o možnostiach rekreácie, zábavy, výchove a vzdelávaní poskytované on-line z počítačových databáz alebo internetu; tvorba rozhlasových programov; fotografické reportáže; nahrávanie videopások; vydávanie kníh; organizovanie kultúrno-spoločenských podujatí a hier (nie na reklamné účely); organizovanie vedomostných alebo zábavných súťaží prostredníctvom internetu alebo telefónov a mobilných telefónov; rozhlasová zábava; poskytovanie počítačových hier z počítačových sietí; prekladateľské služby; zábavné súťažné hry; televízna zábava a súťažné hry vyžadujúce telefonickú účasť divákov; interaktívne zábavné služby s použitím mobilných telefónov; rezervácie vstupeniek na zábavné predstavenia; služby agentúr sprostredkovávajúcich divadelných, koncertných a varietných umelcov.

(540) Hra o Niké - Zatoč so šťastím

(550) slovná

(732) N I K É, spol. s r.o., Ilkovičova 34, Bratislava-Karlova Ves, SK;

(740) TM & PATENT ATTORNEY NEUSCHL s.r.o., Bratislava, SK;

(111) 239507
(151) 12.3.2015
(156) 11.6.2024
(180) 11.6.2034
(210) 1060-2014
(220) 11.6.2014
(442) 4.12.2014
(450) 5.5.2015
(511) 1, 4, 9, 11, 39 NCL (10)
(511) 1 - Prípravky na čistenie plynu.
4 - Generátorový plyn.
9 - Plynomery (meracie prístroje).
11 - Prístroje na čistenie plynu ako časti plynových zariadení; regulačné a bezpečnostné zariadenia na plynové potrubia.
39 - Distribúcia energie.
(540) SPP Infrastructure
(550) slovná
(732) SPP Infrastructure, Mlynské nivy 44/a, Bratislava, SK;

---

(111) 239568
(151) 12.3.2015
(156) 18.7.2024
(180) 18.7.2034
(210) 5522-2014
(220) 18.7.2014
(442) 4.12.2014
(450) 5.5.2015
(511) 12 NCL (10)
(511) 12 - Pneumatiky na motorové vozidlá; bicyklové pneumatiky; pneumatikové plášte; kryty pneumatík; motocyklové pneumatiky; záplaty na opravu duší; bicyklové duše; motocyklové duše; duše pneumatík; duše na kolesá vozidiel; duše na pneumatiky vozidiel; odkladacie batožinové siete; pneumatiky; náradie na opravu pneumatík; ráfiky kolies vozidiel; poťahy na sedadlá bicyklov; kryty sedadiel motocyklov; bezpečnostné pásy na sedadlá vozidiel; trecie segmenty brzd vozidiel; tlmiče nárazov pre vozidlá; nosiče lyží; hroty na pneumatiky; čapy na pneumatiky; pneumatiky na kolesá vozidiel; tuhé pneumatiky na kolesá vozidiel; pásky na protektorovanie pneumatík; pásy na vozidlá (valčekové pásy); pásy na pásové vozidlá; bezdušové pneumatiky na bicykle; bezdušové pneumatiky na motocykle; ventily na pneumatiky vozidiel.
(540)

Hankook sound absorber

(550) obrazová
(732) Hankook Tire Worldwide Co., Ltd, #647-15, Yoksam-dong, Kangnam-gu, Seoul, KR;
(740) ROTT & RÚŽIČKA, Patentová, známková a právna kancelária, s. r. o., Bratislava-Staré Mesto, SK;

---

(111) 239571
(151) 12.3.2015
(156) 12.9.2024
(180) 12.9.2034
(210) 5646-2014
(220) 12.9.2014
(442) 4.12.2014
(450) 5.5.2015
(511) 24, 25, 35 NCL (10)
(511) 24 - Textílie; tkaniny; netkané textílie; plsť; nažehľovacie textílie; textílie pre odevný priemysel; textílie na obuv; textílie na bielizeň; textilné podšívky; textilné materiály; textilné etikety; bytový textil; posteľná bielizeň; obrusy; kúpeľňové textílie (okrem oblečenia).
25 - Odevy; obuv; pokrývky hlavy; konfekcia (odevy); odevy z imitácií kože; kožené odevy; kostýmy, obleky; saká; kabáty; kabátiky; bundy; pleteniny (oblečenie); svetre; pulóvre; pončá; košele; tričká; šaty; kožušiny (oblečenie); kombinézy (oblečenie); nepremokavé odevy; legíny; legínsy; sukne; nohavicové sukne; šatové sukne; nohavice; opasky (časti odevov); kravaty; župany; pyžamá; oblečenie pre bábätká; plážové oblečenie; plavky; spodná bielizeň; pančuchy; ponožky; podväzky; podprsenky; živôtiky, korzety (spodná bielizeň); dámske nohavičky; tielka; pánske spodky; detské nohavičky; čiapky; priliehavé čiapky; baretky; klobúky; šilty (pokrývky hlavy); chrániče uší proti chladu (pokrývky hlavy); šály; šatky, šály; kožušinové štóly; rukavice; palčiaky; topánky; vysoká obuv; topánky na šport; obuv na kúpanie; plážová obuv; sandále; papuče.
35 - Maloobchodné alebo veľkoobchodné služby s textíliami, s tkaninami, s netkanými textíliami, s plsťou, s nažehľovacími textíliami, s textíliami pre odevný priemysel, s textíliami na obuv, s textíliami na bielizeň, s textilnými podšívkami, s textilnými materiálmi, s textilnými etiketami, s bytovým textilom, s posteľnou bielizňou, s kúpeľňovými textíliami (okrem oblečenia), s odevmi, s obuvou, s pokrývkami hlavy, s konfekciou (odevy), s odevmi imitácií kože, s koženými odevmi, s kostýmami, s oblekmi, so sakami, s kabátmi, s kabátikmi, s bundami, s pleteninami (oblečenie), so svetrami, s pulóvrami, s pončami, s košeľami, s tričkami, so šatami, s kožušinami (oblečenie), s kombinézami (oblečenie), s nepremokavými odevami, s legínami, s legínsami, so sukňami, s nohavicovými sukňami, so šatovými sukňami, s nohavicami, s opaskami (časti odevov), s kravatami, so županmi, s pyžamami, s oblečením pre bábätká, s plážovým oblečením, s plavkami, so spodnou bielizňou, s pančuchami, s ponožkami, s podväzkami, s podprsenkami, so živôtikmi, s korzetmi (spodná bielizeň), s dámskymi nohavičkami, s tielkami, s pánskymi spodkami, s detskými nohavičkami, s čiapkami, s priliehavými čiapkami, s baretkami, s klobúkmi, so šiltmi (pokrývky hlavy), s chráničmi uší proti chladu (pokrývky hlavy), so šálmi, šatkami, so šálmi, s kožušinovými štólami, s rukavicami, s palčiakmi, s topánkami; s vysokou obuvou, s topánkami na šport, s obuvou na kúpanie, s plážovou

obuvou, so sandálmi, s papučami; obchodné sprostredkovateľské služby; reklama; online reklama na počítačovej komunikačnej sieti; rozširovanie reklamných oznamov; rozširovanie reklamných materiálov zákazníkom (letáky, prospekty, tlačoviny, vzorky); prezentácia výrobkov v komunikačných médiách pre maloobchod; organizovanie obchodných alebo reklamných výstav; organizovanie obchodných alebo reklamných veľtrhov; podpora predaja (pre tretie osoby); aranžovanie výkladov; predvádzanie tovaru; organizovanie módnych prehliadok na podporu predaja; zásobovacie služby pre tretie osoby (nákup tovarov a služieb pre iné podniky); služby porovnávania cien; obchodné informácie a rady spotrebiteľom; poskytovanie obchodných informácií prostredníctvom webových stránok; marketing; vzťahy s verejnosťou (public relations).

(540)

(550) obrazová
(591) biela, červená, čierna
(732) Petrino Investments Limited, Athalassas & Amfipoleos, 2, 1st floor, Flat/Office 102, Strovolos, Nicosia, CY;
(740) LITVÁKOVÁ A SPOL., s. r. o., Bratislava-Nové Mesto, SK;

---

(111) 239735
(151) 17.4.2015
(156) 27.10.2024
(180) 27.10.2034
(210) 1902-2014
(220) 27.10.2014
(442) 7.1.2015
(450) 2.6.2015
(511) 9, 12, 14, 16, 18, 21, 25, 26, 35, 36, 41 NCL (10)
(511) 9 - Magnetické identifikačné karty; audiovizuálne kompaktné disky; optické kompaktné disky; podložky pod myš; USB kľúče; šnúrky na mobilné telefóny.
12 - Osobné automobily.
14 - Mince; medaily; manžetové gombíky; prívesky na kľúče (bižutéria).
16 - Pečiatky (s adresnými údajmi); papier; plagáty; reklamné tabule z papiera, kartónu alebo lepenky; albumy; spisové obaly (papiernický tovar); rytiny; ceruzky; periodiká; skicáre; útržkové bloky; držiaky na písacie potreby; pečate; pečatidlá; zošity; obaly na doklady; obaly (papiernický tovar); mechanické ceruzky; obálky (papiernický tovar); puzdrá na perá, perečníky; písacie potreby; fotografie (tlačoviny); pečiatky; pohľadnice; tlačoviny; tlačené publikácie; príručky; listový papier; papiernický tovar; dosky na spisy; plniace perá; perá (kancelárske potreby); papierové alebo plastové vrecká a tašky na balenie; poštové známky; kalendáre; pútače z papiera alebo lepenky.
18 - Peňaženky; puzdrá na navštívenky; tašky.
21 - Poháre, šálky, hrnčeky na pitie; porcelánové, keramické, kameninové alebo sklenené umelecké predmety.
25 - Čiapkové šilty; košele; odevy; oblečenie; pokrývky hlavy; kravaty; šatky, šály; športové tričká, dresy; uniformy; bundy; telocvičné úbory; tričká.
26 - Odznaky na odevy, nie z drahých kovov.
35 - Rozširovanie reklamných materiálov zákazníkom (letáky, prospekty, tlačoviny, vzorky); reklama; grafická úprava tlačovín na reklamné účely; tvorba reklamných filmov.
36 - Poskytovanie finančných informácií prostredníctvom webových stránok.
41 - Vydávanie textov (okrem reklamných); vzdelávanie; školenia; produkcia filmov (nie reklamných); vydávanie kníh; tvorba rozhlasových a televíznych programov; organizovanie a vedenie kolokvií; organizovanie a vedenie konferencií; organizovanie a vedenie kongresov; organizovanie kultúrnych alebo vzdelávacích výstav; organizovanie športových súťaží; organizovanie a vedenie seminárov; organizovanie a vedenie sympózií; fotografické reportáže; fotografovanie; nahrávanie videopások; písanie textov (okrem reklamných).

(540)

(550) obrazová
(591) zelená, biela, zlatá, modrá, červená, čierna
(732) Finančné riaditeľstvo Slovenskej republiky, Lazovná 63, Banská Bystrica, SK;

---

(111) 239777
(151) 17.4.2015
(156) 13.11.2024
(180) 13.11.2034
(210) 5802-2014

(220) 13.11.2014
(442) 7.1.2015
(450) 2.6.2015
(511) 12, 35, 36, 37, 39 NCL (10)
(511) 12 - Automobily; časti a súčasti automobilov; športové autá; motory pozemných vozidiel; hnacie motory do pozemných vozidiel; prevodovky do pozemných vozidiel; spojky pozemných vozidiel; bezpečnostné pásy na sedadlá automobilov; kolesá automobilov; protišmykové zariadenia na pneumatiky automobilov; plášte na kolesá vozidiel, ventily na automobilové pneumatiky; súkolesia pozemných vozidiel; pneumatikové plášte; stierače; blatníky; bicykle; smerovky na bicykle; riadidlá na bicykle; bicyklové pneumatiky; ozubené kolesá, súkolesia na bicykle; bicyklové brzdy; bicyklové blatníky; bicyklové ráfy; kľuky na bicykle; bicyklové pedále; bicyklové pumpy; kolesá bicyklov; bicyklové sedadlá; bicyklové zvončeky; bicyklové rámy; detské kočíky; detské skladacie alebo športové kočíky; invalidné vozíky; lode, člny; vznášadlá; lietadlá.
35 - Obchodné sprostredkovateľské služby; pomoc pri riadení obchodnej činnosti; poskytovanie obchodných alebo podnikateľských informácií; poradenstvo pri organizovaní a riadení obchodnej činnosti; poradenstvo pri riadení podnikov; účtovníctvo; vedenie účtovných kníh; dražby; kancelárie zaoberajúce sa dovozom alebo vývozom; predvádzanie tovaru; marketing; marketingové štúdie; obchodné odhady; obchodný alebo podnikateľský prieskum; prieskum trhu; prieskum verejnej mienky; obchodné alebo podnikateľské informácie; hospodárske (ekonomické) predpovede; odborné obchodné alebo podnikateľské poradenstvo; aktualizovanie reklamných materiálov; rozširovanie reklamných materiálov zákazníkom (letáky, prospekty, tlačoviny, vzorky); prenájom reklamných materiálov; vydávanie reklamných textov; reklama; rozhlasová reklama; televízna reklama; prenájom reklamných plôch; online reklama na počítačovej komunikačnej sieti; organizovanie obchodných alebo reklamných výstav; administratívna správa hotelov.
36 - Poistenie proti nehodám; prenájom nehnuteľností; sprostredkovateľská činnosť s nehnuteľnosťami; sprostredkovanie poistenia; financovanie (služby); správa nehnuteľností; finančné poradenstvo; finančné informácie.
37 - Autoservisy (údržba a tankovanie); údržba vozidiel; opravy vozidiel pri dopravných nehodách; čistenie vozidiel; lakovanie, glazovanie; protektorovanie pneumatík; leštenie vozidiel; oprava opotrebovaných alebo poškodených motorov; údržba a opravy motorových vozidiel; umývanie automobilov; vulkanizovanie pneumatík (opravy); antikorózne úpravy; mazanie vozidiel; čalúnnické opravy; stavebníctvo (stavebná činnosť); stavebný dozor; čistenie interiérov budov; demolácia budov; izolovanie stavieb; stavebné informácie; informácie o opravách; čistenie exteriérov budov; stavebné poradenstvo; čistenie odevov; opravy odevov.
39 - Odťahovanie vozidiel pri poruchách a nehodách; prenájom automobilov; automobilová doprava; dovoz, doprava; doprava, preprava; osobná doprava; parkovanie automobilov (služby); prenájom dopravných prostriedkov; prenájom garáží; prenájom miest na parkovanie; prenájom vozidiel; sprostredkovanie dopravy; informácie o možnostiach dopravy; organizovanie zájazdov; rozvod vody; rozvod elektriny.
(540)

AutoPalace Group

(550) obrazová
(591) tmavomodrá, svetlomodrá
(732) Auto Palace Panónska s.r.o., Panónska cesta 33, Bratislava, SK;
(740) KRION Partners s.r.o., Bratislava, SK;

---

(111) 239778
(151) 17.4.2015
(156) 13.11.2024
(180) 13.11.2034
(210) 5803-2014
(220) 13.11.2014
(442) 7.1.2015
(450) 2.6.2015
(511) 12, 35, 36, 37, 39 NCL (10)
(511) 12 - Automobily; časti a súčasti automobilov; športové autá; motory pozemných vozidiel; hnacie motory do pozemných vozidiel; prevodovky do pozemných vozidiel; spojky pozemných vozidiel; bezpečnostné pásy na sedadlá automobilov; kolesá automobilov; protišmykové zariadenia na pneumatiky automobilov; plášte na kolesá vozidiel, ventily na automobilové pneumatiky; súkolesia pozemných vozidiel; pneumatikové plášte; stierače; blatníky; bicykle; smerovky na bicykle; riadidlá na bicykle; bicyklové pneumatiky; ozubené kolesá, súkolesia na bicykle; bicyklové brzdy; bicyklové blatníky; bicyklové ráfy; kľuky na bicykle; bicyklové pedále; bicyklové pumpy; kolesá bicyklov; bicyklové sedadlá; bicyklové zvončeky; bicyklové rámy; detské kočíky; detské skladacie alebo športové kočíky; invalidné vozíky; lode, člny; vznášadlá; lietadlá.
35 - Obchodné sprostredkovateľské služby; pomoc pri riadení obchodnej činnosti; poskytovanie obchodných alebo podnikateľských informácií; poradenstvo pri organizovaní a riadení obchodnej činnosti; poradenstvo pri riadení podnikov; účtovníctvo; vedenie účtovných kníh; dražby; kancelárie zaoberajúce sa dovozom alebo vývozom; predvádzanie tovaru; marketing; marketingové štúdie; obchodné odhady; obchodný alebo podnikateľský prieskum; prieskum trhu; prieskum verejnej mienky; obchodné alebo podnikateľské informácie; hospodárske

(ekonomické) predpovede; odborné obchodné alebo podnikateľské poradenstvo; aktualizovanie reklamných materiálov; rozširovanie reklamných materiálov zákazníkom (letáky, prospekty, tlačoviny, vzorky); prenájom reklamných materiálov; vydávanie reklamných textov; reklama; rozhlasová reklama; televízna reklama; prenájom reklamných plôch; online reklama na počítačovej komunikačnej sieti; organizovanie obchodných alebo reklamných výstav; administratívna správa hotelov.

36 - Poistenie proti nehodám; prenájom nehnuteľností; sprostredkovateľská činnosť s nehnuteľnosťami; sprostredkovanie poistenia; financovanie (služby); správa nehnuteľností; finančné poradenstvo; finančné informácie.

37 - Autoservisy (údržba a tankovanie); údržba vozidiel; opravy vozidiel pri dopravných nehodách; čistenie vozidiel; lakovanie, glazovanie; protektorovanie pneumatík; leštenie vozidiel; oprava opotrebovaných alebo poškodených motorov; údržba a opravy motorových vozidiel; umývanie automobilov; vulkanizovanie pneumatík (opravy); antikorózne úpravy; mazanie vozidiel; čalúnnické opravy; stavebníctvo (stavebná činnosť); stavebný dozor; čistenie interiérov budov; demolácia budov; izolovanie stavieb; stavebné informácie; informácie o opravách; čistenie exteriérov budov; stavebné poradenstvo; čistenie odevov; opravy odevov.

39 - Odťahovanie vozidiel pri poruchách a nehodách; prenájom automobilov; automobilová doprava; dovoz, doprava; doprava, preprava; osobná doprava; parkovanie automobilov (služby); prenájom dopravných prostriedkov; prenájom garáží; prenájom miest na parkovanie; prenájom vozidiel; sprostredkovanie dopravy; informácie o možnostiach dopravy; organizovanie zájazdov; rozvod vody; rozvod elektriny.

(540)

AutoPalace
Panónska

(550) obrazová
(591) tmavomodrá, bledomodrá
(732) Auto Palace Panónska s.r.o., Panónska cesta 33, Bratislava, SK;
(740) KRION Partners s.r.o., Bratislava, SK;

---

(111) 239779
(151) 17.4.2015
(156) 13.11.2024
(180) 13.11.2034
(210) 5804-2014
(220) 13.11.2014
(442) 7.1.2015
(450) 2.6.2015
(511) 12, 35, 36, 37, 39 NCL (10)
(511) 12 - Automobily; časti a súčasti automobilov; športové autá; motory pozemných vozidiel; hnacie motory do pozemných vozidiel; prevodovky do pozemných vozidiel; spojky pozemných vozidiel; bezpečnostné pásy na sedadlá automobilov; kolesá automobilov; protišmykové zariadenia na pneumatiky automobilov; plášte na kolesá vozidiel, ventily na automobilové pneumatiky; súkolesia pozemných vozidiel; pneumatikové plášte; stierače; blatníky; bicykle; smerovky na bicykle; riadidlá na bicykle; bicyklové pneumatiky; ozubené kolesá, súkolesia na bicykle; bicyklové brzdy; bicyklové blatníky; bicyklové ráfy; kľuky na bicykle; bicyklové pedále; bicyklové pumpy; kolesá bicyklov; bicyklové sedadlá; bicyklové zvončeky; bicyklové rámy; detské kočíky; detské skladacie alebo športové kočíky; invalidné vozíky; lode, člny; vznášadlá; lietadlá.

35 - Obchodné sprostredkovateľské služby; pomoc pri riadení obchodnej činnosti; poskytovanie obchodných alebo podnikateľských informácií; poradenstvo pri organizovaní a riadení obchodnej činnosti; poradenstvo pri riadení podnikov; účtovníctvo; vedenie účtovných kníh; dražby; kancelárie zaoberajúce sa dovozom alebo vývozom; predvádzanie tovaru; marketing; marketingové štúdie; obchodné odhady; obchodný alebo podnikateľský prieskum; prieskum trhu; prieskum verejnej mienky; obchodné alebo podnikateľské informácie; hospodárske (ekonomické) predpovede; odborné obchodné alebo podnikateľské poradenstvo; aktualizovanie reklamných materiálov; rozširovanie reklamných materiálov zákazníkom (letáky, prospekty, tlačoviny, vzorky); prenájom reklamných materiálov; vydávanie reklamných textov; reklama; rozhlasová reklama; televízna reklama; prenájom reklamných plôch; online reklama na počítačovej komunikačnej sieti; organizovanie obchodných alebo reklamných výstav; administratívna správa hotelov.

36 - Poistenie proti nehodám; prenájom nehnuteľností; sprostredkovateľská činnosť s nehnuteľnosťami; sprostredkovanie poistenia; financovanie (služby); správa nehnuteľností; finančné poradenstvo; finančné informácie.

37 - Autoservisy (údržba a tankovanie); údržba vozidiel; opravy vozidiel pri dopravných nehodách; čistenie vozidiel; lakovanie, glazovanie; protektorovanie pneumatík; leštenie vozidiel; oprava opotrebovaných alebo poškodených motorov; údržba a opravy motorových vozidiel; umývanie automobilov; vulkanizovanie pneumatík (opravy); antikorózne úpravy; mazanie vozidiel; čalúnnické opravy; stavebníctvo (stavebná činnosť); stavebný dozor; čistenie interiérov budov; demolácia budov; izolovanie stavieb; stavebné informácie; informácie o opravách; čistenie exteriérov budov; stavebné poradenstvo; čistenie odevov; opravy odevov.

39 - Odťahovanie vozidiel pri poruchách a nehodách; prenájom automobilov; automobilová doprava; dovoz, doprava; doprava, preprava; osobná doprava; parkovanie automobilov (služby); prenájom dopravných prostriedkov; prenájom garáží; prenájom miest na parkovanie; prenájom vozidiel; sprostredkovanie dopravy; informácie o možnostiach

dopravy; organizovanie zájazdov; rozvod vody; rozvod elektriny.

(540) Auto Palace

(550) slovná

(732) Auto Palace Panónska s.r.o., Panónska cesta 33, Bratislava, SK;

(740) KRION Partners s.r.o., Bratislava, SK;

---

(111) 239780

(151) 17.4.2015

(156) 13.11.2024

(180) 13.11.2034

(210) 5805-2014

(220) 13.11.2014

(442) 7.1.2015

(450) 2.6.2015

(511) 12, 35, 36, 37, 39 NCL (10)

(511) 12 - Automobily; časti a súčasti automobilov; športové autá; motory pozemných vozidiel; hnacie motory do pozemných vozidiel; prevodovky do pozemných vozidiel; spojky pozemných vozidiel; bezpečnostné pásy na sedadlá automobilov; kolesá automobilov; protišmykové zariadenia na pneumatiky automobilov; plášte na kolesá vozidiel, ventily na automobilové pneumatiky; súkolesia pozemných vozidiel; pneumatikové plášte; stierače; blatníky; bicykle; smerovky na bicykle; riadidlá na bicykle; bicyklové pneumatiky; ozubené kolesá, súkolesia na bicykle; bicyklové brzdy; bicyklové blatníky; bicyklové ráfy; kľuky na bicykle; bicyklové pedále; bicyklové pumpy; kolesá bicyklov; bicyklové sedadlá; bicyklové zvončeky; bicyklové rámy; detské kočíky; detské skladacie alebo športové kočíky; invalidné vozíky; lode, člny; vznášadlá; lietadlá.

35 - Obchodné sprostredkovateľské služby; pomoc pri riadení obchodnej činnosti; poskytovanie obchodných alebo podnikateľských informácií; poradenstvo pri organizovaní a riadení obchodnej činnosti; poradenstvo pri riadení podnikov; účtovníctvo; vedenie účtovných kníh; dražby; kancelárie zaoberajúce sa dovozom alebo vývozom; predvádzanie tovaru; marketing; marketingové štúdie; obchodné odhady; obchodný alebo podnikateľský prieskum; prieskum trhu; prieskum verejnej mienky; obchodné alebo podnikateľské informácie; hospodárske (ekonomické) predpovede; odborné obchodné alebo podnikateľské poradenstvo; aktualizovanie reklamných materiálov; rozširovanie reklamných materiálov zákazníkom (letáky, prospekty, tlačoviny, vzorky); prenájom reklamných materiálov; vydávanie reklamných textov; reklama; rozhlasová reklama; televízna reklama; prenájom reklamných plôch; online reklama na počítačovej komunikačnej sieti; organizovanie obchodných alebo reklamných výstav; administratívna správa hotelov.

36 - Poistenie proti nehodám; prenájom nehnuteľností; sprostredkovateľská činnosť s nehnuteľnosťami; sprostredkovanie poistenia; financovanie (služby); správa nehnuteľností; finančné poradenstvo; finančné informácie.

37 - Autoservisy (údržba a tankovanie); údržba vozidiel; opravy vozidiel pri dopravných nehodách; čistenie vozidiel; lakovanie, glazovanie; protektorovanie pneumatík; leštenie vozidiel; oprava opotrebovaných alebo poškodených motorov; údržba a opravy motorových vozidiel; umývanie automobilov; vulkanizovanie pneumatík (opravy); antikorózne úpravy; mazanie vozidiel; čalúnnické opravy; stavebníctvo (stavebná činnosť); stavebný dozor; čistenie interiérov budov; demolácia budov; izolovanie stavieb; stavebné informácie; informácie o opravách; čistenie exteriérov budov; stavebné poradenstvo; čistenie odevov; opravy odevov.

39 - Odťahovanie vozidiel pri poruchách a nehodách; prenájom automobilov; automobilová doprava; dovoz, doprava; doprava, preprava; osobná doprava; parkovanie automobilov (služby); prenájom dopravných prostriedkov; prenájom garáží; prenájom miest na parkovanie; prenájom vozidiel; sprostredkovanie dopravy; informácie o možnostiach dopravy; organizovanie zájazdov; rozvod vody; rozvod elektriny.

(540)

AutoPalace

(550) obrazová

(591) tmavomodrá, bledomodrá

(732) Auto Palace Panónska s.r.o., Panónska cesta 33, Bratislava, SK;

(740) KRION Partners s.r.o., Bratislava, SK;

---

(111) 239863

(151) 12.5.2015

(156) 4.6.2024

(180) 4.6.2034

(210) 5387-2014

(220) 4.6.2014

(442) 3.2.2015

(450) 1.7.2015

(511) 30 NCL (10)

(511) 30 - Korenie; koreniace zmesi; zmesi korenia a bylín; tekuté koreniace prípravky; chilli omáčky; sójové omáčky; marinády; zálievky na ochutenie; tekuté ochucovadlá; chuťové prísady; zlepšujúce a prídavné látky na kuchynské použitie (zahusťovadlá, arómy).

(540)

(550) obrazová

(732) Orkla Foods Česko a Slovensko a.s., Mělnická 133, Byšice, CZ;
(740) Mgr. Jana Šuranová Traplová, advokátka, Praha, CZ;

---

(111) 239927
(151) 12.5.2015
(156) 11.9.2024
(180) 11.9.2034
(210) 5640-2014
(220) 11.9.2014
(442) 3.2.2015
(450) 1.7.2015
(511) 9, 16, 28, 35, 38, 41 NCL (10)
(511) 9 - Elektronické, optické a meracie prístroje a zariadenia; prístroje na záznam, prenos, spracovanie a reprodukciu zvuku, obrazu alebo údajov; telekomunikačné prístroje a zariadenia; vysielacie zariadenia; prepájacie alebo smerovacie zariadenia; zariadenia na sprostredkovanie prenosu údajov; magnetické nosiče údajov; počítače; periférne zariadenia počítačov; elektronické obvody na prenos programových údajov; počítačový softvér (nahraté počítačové programy); počítačový softvér poskytovaný z internetu; elektronické publikácie (sťahovateľné) digitálna hudba (sťahovateľná); MP3 prehrávače; videofilmy; mikroprocesory; počítačové klávesnice; modemy; čipové telefónne karty; exponované filmy; kreslené filmy; fotoaparáty; gramofónové platne; gramofóny; hudobné mincové automaty; kamery; magnetofóny; mobilné telefóny; elektronické stieracie žreby na lotériové hry (softvér).
16 - Papier; kartón; lepenka; tlačoviny; periodická a neperiodická publikácie časopisy (periodiká); noviny; knihy; prospekty; brožúry; plagáty; fotografie (tlačoviny); pohľadnice; kalendáre; katalógy; príručky; sprievodcovia (tlačené publikácie); ročenky; firemné listiny; knihárske výrobky; tlačené propagačné materiály; letáky; kancelárske potreby s výnimkou nábytku.
28 - Biliardové stoly; karty na bingo; dáma (hra); domino (hra); hracie karty; hracie kocky; hracie žetóny; stavebnicové kocky (hračky); kolky (hra); ruletové kolo; stolové hry; šachové hry; šípky (hra); hracie žetóny; žetóny na hry o peniaze; stieracie žreby (na lotériové hry); výherné hracie automaty; prístroje na elektronické hry; hracie žreby a tikety.
35 - Poradenské a konzultačné služby v oblasti reklamy; poradenské a konzultačné služby v oblasti obchodnej administratívy; poradenské a konzultačné služby v oblasti služieb uvedených v triede 35 tohto zoznamu; poskytovanie obchodných alebo podnikateľských informácií; marketing; marketingové štúdie; obchodný alebo podnikateľský prieskum; prieskum verejnej mienky; prieskum trhu; analýzy nákladov; hospodárske (ekonomické) predpovede; správa počítačových súborov; zbieranie údajov do počítačových databáz; zoraďovanie údajov v počítačových databázach; vzťahy s verejnosťou (public relations); organizovanie obchodných alebo reklamných výstav; personálne poradenstvo; predvádzanie tovaru na reklamné účely a podporu predaja; lepenie plagátov; obchodná správa licencií výrobkov a služieb (pre tretie osoby); prezentácia výrobkov v komunikačných médiách pre maloobchod; rozširovanie reklamných alebo inzertných oznamov; rozširovanie reklamných materiálov zákazníkom (letáky, prospekty, tlačoviny, vzorky); vydávanie reklamných textov; aktualizovanie reklamných materiálov; prenájom reklamných plôch; rozhlasová reklama; reklama; on-line reklama na počítačovej komunikačnej sieti; reklama prostredníctvom mobilných telefónov; reklamné agentúry; televízna reklama; reklamná, služby prostredníctvom akéhokoľvek média, prostredníctvom telefónnej siete, dátovej siete, informačnej siete, elektronickej siete, komunikačnej siete alebo počítačovej siete; poskytovanie informácií a iných informačných produktov obchodného alebo reklamného charakteru; poskytovanie multimediálnych informácií obchodného alebo reklamného charakteru; vyhľadávanie informácií v počítačových súboroch (pre tretie osoby); prenájom reklamných materiálov; obchodné sprostredkovanie služieb; spracovanie textov; vyhľadávanie sponzorov; komerčné informačné kancelárie.
38 - Elektronická pošta; vysielanie káblovej televízie; vysielacie a telekomunikačné služby; televízne vysielanie; rozhlasové vysielanie; telefonické služby; spravodajské kancelárie; prenájom prístrojov na prenos správ; poskytovanie audiotextových telekomunikačných služieb.
41 - Vzdelávanie; zábava; zábavné parky; informácie o možnostiach zábavy; organizovanie a vedenie lotérií a stávkových hier; organizovanie lotérií a stávkových hier prostredníctvom internetu; organizovanie a vedenie hier o peniaze; organizovanie elektronických kurzových stávok; organizovanie kurzových stávok; organizovanie kurzových stávok prostredníctvom internetu; hazardné hry; poskytovanie zariadení na športovanie; tvorba televíznych programov; publicistických, spravodajských, zábavných a vzdelávacích programov; nahrávanie videofilmov; televízna zábava; organizovanie kultúrnych, športových, vzdelávacích a zábavných podujatí; divadelné predstavenia; tvorba divadelných alebo iných predstavení; prenájom a požičiavanie nahrávacích a premietacích zariadení; prenájom osvetľovacích prístrojov do divadelných sál a televíznych štúdií; prenájom dekorácií na predstavenie; požičiavanie kinematografických filmov; požičiavanie videopások; produkcia filmov (nie reklamných); filmové štúdiá; poskytovanie informácií v oblasti kultúry, športu, zábavy a vzdelávania; výchovno-zábavné klubové služby; organizovanie a vedenie koncertov; organizovanie plesov; organizovanie súťaží krásy; organizovanie športových súťaží; organizovanie vedomostných súťaží; organizovanie zábavných súťaží; organizovanie kultúrnych alebo vzdelávacích výstav; organizovanie a vedenie konferencií; organizovanie a vedenie školení; organizovanie živých vystúpení; plánovanie a organizovanie večierkov; nahrávacie štúdiá (služby); reportérske služby; vydávanie textov (okrem

reklamných); elektronická edičná činnosť v malom (DTP služby); on-line poskytovanie elektronických publikácií (bez možnosti kopírovania); on-line vydávanie elektronických kníh, novín a časopisov; on-line poskytovanie počítačových hier (z počítačových sietí); prenájom videorekordérov; požičiavanie audioprístrojov; organizovanie a vedenie konferencií, seminárov a tvorivých dielní (výučba) poskytované on-line prostredníctvom telekomunikačného spojenia alebo počítačovej siete; on-line poskytovanie digitálnej hudby (bez možnosti kopírovania); informácie o možnostiach rekreácie, zábavy, výchove a vzdelávaní poskytované on-line z počítačových databáz alebo internetu; tvorba rozhlasových programov; fotografické reportáže; nahrávanie videopások; vydávanie kníh; organizovanie kultúrno-spoločenských podujatí a hier (nie na reklamné účely); organizovanie vedomostných alebo zábavných súťaží prostredníctvom internetu alebo telefónov a mobilných telefónov; rozhlasová zábava; poskytovanie počítačových hier z počítačových sietí; prekladateľské služby; zábavné súťažné hry; televízna zábava a súťažné hry vyžadujúce telefonickú účasť divákov; interaktívne zábavné služby s použitím mobilných telefónov; rezervácie vstupeniek na zábavné predstavenia; služby agentúr sprostredkovávajúcich divadelných, koncertných a varietných umelcov.

(540) Hra o Niké Vám zmení život

(550) slovná

(732) N I K É, spol. s r.o., Ilkovičova 34, Bratislava-Karlova Ves, SK;

(740) TM & PATENT ATTORNEY NEUSCHL s.r.o., Bratislava, SK;

---

(111) 240052

(151) 15.6.2015

(156) 17.12.2024

(180) 17.12.2034

(210) 2219-2014

(220) 17.12.2014

(442) 3.3.2015

(450) 4.8.2015

(511) 1, 7, 29, 31, 35, 43, 44 NCL (10)

(511) 1 - Kamenec; dusíkaté hnojivá; bentonit; karbid vápenatý; uhličitan vápenatý; destilovaná voda; dolomit na priemyselné použitie; hnojivá; poľnohospodárske hnojivá; prípravky na hnojenie; humus; vedľajšie produkty spracovania obilnín na priemyselné využitie; zeminy na pestovanie; bakteriálne prípravky s výnimkou prípravkov na lekárske a zverolekárske použitie; kompost; prípravky obsahujúce stopové prvky na rastliny; humus na povrchové vrstvy; prípravky z mikroorganizmov, nie na lekárske a zverolekárske použitie.

7 - Poľnohospodárske stroje.

29 - Pokrmové tuky; maslo; maslové krémy; krvavé jaternice; vývar (bujón); prípravky na vývary (bujóny); údeniny; koncentrované vývary; smotana (mliečne výrobky); syry; mlieko; mäso; ryby (neživé); šunka; jogurt; mliečne nápoje (s vysokým obsahom mlieka); mliečne výrobky; slanina; špik (potraviny); vajcia; pečeňová paštéta; klobásy, salámy, párky; solené potraviny; bravčová masť; potravinársky loj; držky; hydina (mäso); pečeň; jedlá z rýb; konzervované mäso; bravčové mäso; mäsové konzervy; lúpané semená; smetana (kyslá smotana).

31 - Živé zvieratá; krmivo pre zvieratá; ovos; nespracované obilie; slama na mulčovanie (materiál na prikrytie pôdy); seno; krmivo pre dobytok; krmivo pre rožný statok; pšenica; zrno (obilie); zrno (krmivo pre zvieratá); zrno (semená); podstielky pre zvieratá; kukurica; kukuričné výlisky pre dobytok; jačmeň; slama (podstielka); slama (krmivo); kŕmne zmesi na výkrm hospodárskych zvierat; čerstvé zemiaky; jadrové krmivo; raž; živá hydina; vedľajšie produkty pri spracovaní obilnín (krmivo pre zvieratá).

35 - Pomoc pri riadení obchodnej činnosti; poskytovanie obchodných alebo podnikateľských informácií; poradenstvo pri organizovaní obchodnej činnosti; zásobovacie služby pre tretie osoby (nákup tovarov a služieb pre iné podniky); prenájom predajných stánkov; obchodné sprostredkovateľské služby.

43 - Samoobslužné jedálne; samoobslužné reštaurácie; bufety (rýchle občerstvenie).

44 - Chov zvierat; prenájom poľnohospodárskych nástrojov a zariadení; letecké alebo pozemné rozptyľovanie hnojív a iných poľnohospodárskych chemikálií.

(540)

(550) obrazová

(591) červená, zelená

(732) AGROTRADE GROUP spol. s r.o., Šafárikova 124, Rožňava, SK;

---

(111) 240054

(151) 15.6.2015

(156) 19.12.2024

(180) 19.12.2034

(210) 2234-2014

(220) 19.12.2014

(442) 3.3.2015

(450) 4.8.2015

(511) 9, 11 NCL (10)

(511) 9 - Alarmy; zosilňovače; antény; elektrické monitorovacie prístroje; reproduktory, amplióny; autorádiá; zariadenia na prenos zvuku; zabezpečovacie zariadenia proti odcudzeniu; videodispleje; elektroluminiscenčné diódy (LED diódy).
11 - Žiarovky do smeroviek na vozidlá; svetlá na automobily.

(540)

TomiMax

(550) obrazová
(732) TOMDO s.r.o., Horná Tižina 25, Terchová, SK;

---

(111) 240070
(151) 15.6.2015
(156) 4.6.2024
(180) 4.6.2034
(210) 5383-2014
(220) 4.6.2014
(442) 3.3.2015
(450) 4.8.2015
(511) 29 NCL (10)
(511) 29 - Konzervované, mrazené, sušené, varené, zavárané ovocie a zelenina; bujóny vo forme želé; želé na prípravu polievok; koncentrované vývary z mäsa vo forme želé; džemy; kompóty; vajcia; mlieko a mliečne výrobky; jedlé oleje a tuky; strukoviny s výnimkou čerstvých; bujóny a vývary všetkých druhov; gélové bujóny; polievky; instantné polievky; zmesi v prášku a v paste na prípravu hotových jedál a štiav k mäsu, pripravených na základe živočíšnych surovín (mäsové a mliečne suroviny, vajcia) a ich zmesí; prísady do polievok (granulované zmesi a závarky na mäsovom základe); mäsové polotovary; mäsové guľky; jedlá z rýb.

(540)

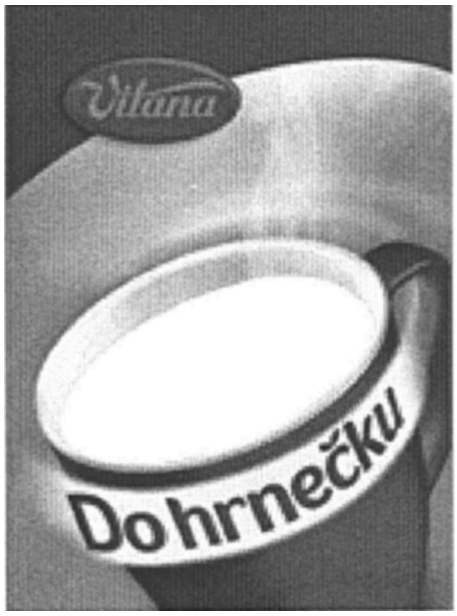

(550) obrazová
(732) Orkla Foods Česko a Slovensko a.s., Mělnická 133, Byšice, CZ;
(740) Mgr. Jana Šuranová Traplová, advokátka, Praha, CZ;

---

(111) 240071
(151) 15.6.2015
(156) 4.6.2024
(180) 4.6.2034
(210) 5384-2014
(220) 4.6.2014
(442) 3.3.2015
(450) 4.8.2015
(511) 29 NCL (10)
(511) 29 - Mäso; ryby s výnimkou živých; hydina, nie živá; divina; mäsové výťažky; konzervované, mrazené, sušené, varené, zavárané ovocie a zelenina; želé na prípravu polievok; bujóny vo forme želé; koncentrované vývary z mäsa vo forme želé; džemy; kompóty; vajcia; mlieko a mliečne výrobky; jedlé oleje a tuky; strukoviny s výnimkou čerstvých; bujóny a vývary všetkých druhov; gélové bujóny; polievky; instantné polievky; zmesi v prášku a v paste na prípravu hotových jedál a štiav k mäsu pripravených na základe živočíšnych surovín (mäsové a mliečne suroviny, vajcia) a ich zmesí; prísady do polievok (granulované zmesi a závarky na mäsovom základe); mäsové polotovary; mäsové guľky; jedlá z rýb.

(540)

(550) obrazová
(732) Orkla Foods Česko a Slovensko a.s., Mělnická 133, Byšice, CZ;
(740) Mgr. Jana Šuranová Traplová, advokátka, Praha, CZ;

---

(111) 240073
(151) 15.6.2015
(156) 17.6.2024
(180) 17.6.2034
(210) 5416-2014
(220) 17.6.2014
(442) 3.3.2015
(450) 4.8.2015
(511) 9, 16, 28, 35, 38, 41 NCL (10)
(511) 9 - Elektronické, optické a meracie prístroje a zariadenia; prístroje na záznam, prenos, spracovanie a reprodukciu zvuku, obrazu alebo dát; telekomunikačné prístroje a zariadenia; vysielacie

zariadenia; prepájacie alebo smerovacie zariadenia; zariadenia na sprostredkovanie prenosu dát; magnetické nosiče údajov; počítače; periférne zariadenia k počítačom; elektronické obvody na prenos programových dát; počítačové programy; počítačový softvér; počítačový softvér poskytovaný z internetu; kopírovateľné elektronické publikácie poskytované on-line z počítačových báz dát alebo z internetu; počítačový softvér umožňujúci pripojenie k bázam dát a k internetu; počítačový softvér umožňujúci vyhľadávanie dát; kopírovateľná digitálna hudba poskytovaná z počítačových báz dát, internetu alebo z internetových webových stránok; MP3 prehrávače; videofilmy; mikroprocesory; klávesnice; modemy; audiovizuálne prístroje a zariadenia; čipové telefónne karty; exponované filmy, kreslené filmy; fotoaparáty; gramofónové platne; gramofóny; hudobné mincové automaty; kamery; magnetické médiá; magnetofóny; mobilné telefóny; elektronické stieracie žreby na lotériové hry (softvér).

16 - Papier; kartón; lepenka; tlačoviny; periodická a neperiodická tlač; časopisy; noviny; knihy; prospekty; brožúry; plagáty; fotografie; pohľadnice; kalendáre; katalógy; príručky; sprievodcovia (tlačené publikácie); ročenky; firemné listiny; knihárske výrobky; tlačené propagačné materiály; letáky; kancelárske potreby s výnimkou nábytku; kancelárske zariadenia uvedené v tejto triede; náhradné diely a príslušenstvo kancelárskych zariadení, všetko uvedené v tejto triede.

28 - Biliardové stoly; karty na bingo; dáma (hra); domino (kocky); hracie karty; hracie kocky; hracie žetóny; stavebnicové kocky (hračky); kolky (hra); ruletové kolesá; stolové hry; šachové hry; šípky (hra); hracie žetóny; žetóny na hry o peniaze; stieracie žreby; výherné hracie automaty uvádzané do činnosti vhodením mince; prístroje na elektronické hry; hracie žreby a tikety.

35 - Poradenské a konzultačné služby v oblasti reklamy, obchodnej administratívy a služieb uvedených v triede 35 tohto zoznamu; poskytovanie obchodných alebo podnikateľských informácií; marketing; marketingové štúdie; obchodný alebo podnikateľský prieskum; prieskum verejnej mienky; prieskum trhu; analýzy nákladov; hospodárske (ekonomické) predpovede; správa počítačových súborov; zbieranie údajov do centrálnej kartotéky; zbieranie údajov do počítačových databáz; zoraďovanie údajov v počítačových databáz; vzťahy s verejnosťou (prieskum vzťahov medzi podnikmi, inštitúciami a spoločenským prostredím); organizovanie výstav na komerčné alebo reklamné účely; personálne poradenstvo; predvádzanie tovaru na reklamné účely a podporu predaja; vylepovanie plagátov; obchodná správa licencií výrobkov a služieb pre tretie osoby; prezentácia výrobkov v komunikačných médiách pre maloobchod; rozširovanie reklamných alebo inzertných oznamov; rozširovanie reklamných materiálov zákazníkom (letáky, prospekty, tlačivá, vzorky); zasielanie reklamných materiálov zákazníkom; vydávanie a aktualizovanie reklamných materiálov; uverejňovanie reklamných textov; prenájom reklamných plôch; vydávanie reklamných alebo náborových textov; rozhlasová reklama; reklama, on-line reklama na počítačovej komunikačnej sieti; reklama prostredníctvom mobilných telefónov; reklamné agentúry; televízna reklama; reklamná, inzertná a propagačná činnosť prostredníctvom akéhokoľvek média, prostredníctvom telefónnej siete, dátovej siete, informačnej siete, elektronickej siete, komunikačnej siete alebo počítačovej siete; poskytovanie informácií a iných informačných produktov komerčného alebo reklamného charakteru, multimediálnych informácií komerčného alebo reklamného charakteru; komerčné vyhľadávacie služby prostredníctvom internetu; on-line inzercia; podpora predaja pre tretie osoby); prenájom reklamných materiálov; inzercia výrobkov a služieb; obchodné sprostredkovateľské služby; spracovanie textov; vyhľadávanie sponzorov; obchodné sprostredkovanie vystúpení divadelných, koncertných a varietných umelcov.

38 - Elektronická pošta; vysielanie káblovej televízie; vysielacie a telekomunikačné služby; televízne vysielanie všetkých druhov programov; poskytovanie telekomunikačných informácií; rozhlasové vysielanie; telefonické služby; spravodajské agentúry; prenájom prístrojov na prenos správ; poskytovanie audiotextových telekomunikačných služieb.

41 - Vzdelávanie; zábava; pobavenie; zábavné parky; informácie o možnostiach zábavy; organizovanie a vedenie lotérií a stávkových hier; organizovanie lotérií a stávkových hier prostredníctvom internetu; organizovanie a vedenie hier o peniaze; organizovanie elektronických kurzových stávok; organizovanie kurzových stávok; organizovanie kurzových stávok prostredníctvom internetu; hazardné hry; služby športovísk; poskytovanie zariadení na športovanie; tvorba televíznych programov; tvorba publicistických, spravodajských, zábavných a vzdelávacích programov; tvorba audiovizuálnych programov; tvorba videofilmov (okrem reklamných); televízna zábava; organizovanie kultúrnych, športových, vzdelávacích a zábavných podujatí; divadelné predstavenia; tvorba divadelných alebo iných predstavení; prenájom a požičiavanie nahrávacích a premietacích zariadení, osvetľovacích zariadení, dekorácií, filmov, videopások; filmová tvorba (okrem reklamných filmov); služby filmových štúdií; zhromažďovanie a poskytovanie informácií v oblasti kultúry, športu, zábavy a vzdelávanie, a poskytovanie klubových služieb (výchovno-zábavných); organizovanie a vedenie koncertov, plesov, súťaží krásy, športových súťaží, vedomostných súťaží, zábavných súťaží, výstav na vzdelávacie a kultúrne účely, konferencií, školení, živých vystúpení, večierkov; služby nahrávacích štúdií; reportérske služby; vydavateľská činnosť s výnimkou vydávania reklamných a náborových textov; elektronická edičná činnosť v malom (DTP služby); poskytovanie on-line elektronických publikácií bez možnosti kopírovania; publikovanie elektronických kníh, novín a časopisov on-line; poskytovanie (on-line) počítačových hier

z počítačových báz dát alebo prostredníctvom internetu; prenájom videoprístrojov a audioprístrojov; organizovanie a vedenie konferencií, seminárov a workshopov poskytované on-line prostredníctvom telekomunikačného spojenia alebo počítačovej siete; publikovanie textov (okrem reklamných a náborových); poskytovanie nekopírovateľnej digitálnej hudby z internetu a z internetových webových stránok; informácie o možnostiach rekreácie, zábavy, výchove a vzdelávaní poskytované on-line z počítačových báz dát alebo internetu; tvorba rozhlasových programov; fotografická reportáž; nahrávanie videopások; vydávanie kníh; organizovanie súťaží, športových akcií a hier (nie na reklamné a propagačné účely), organizovanie kultúrno-spoločenských akcií a hier (nie na reklamné a propagačné účely); organizovanie vedomostných alebo zábavných súťaží prostredníctvom internetu alebo telefónov a mobilných telefónov; rozhlasová zábava, on-line poskytovanie počítačových hier z počítačových sietí; prekladateľské služby; zábavné súťažné hry; televízna zábava a súťažné hry vyžadujúce telefonickú účasť divákov; interaktívne zábavné služby s použitím mobilov; rezervácia vstupeniek.

(540) **Fifty - fifty**

(550) slovná

(732) N I K É, spol. s r.o., Ilkovičova 34, Bratislava-Karlova Ves, SK;

(740) TM & PATENT ATTORNEY NEUSCHL s.r.o., Bratislava, SK;

---

(111) 240127

(151) 16.6.2015

(156) 20.11.2024

(180) 20.11.2034

(210) 2037-2014

(220) 20.11.2014

(442) 3.3.2015

(450) 4.8.2015

(511) 41, 43, 44 NCL (10)

(511) 41 - Poskytovanie zariadení na oddych a rekreáciu; telesné cvičenia; zábava.

43 - Hotelierske služby; poskytovanie hotelového ubytovania; reštaurácie; prenájom prechodného ubytovania.

44 - Aromaterapeutické služby; fyzioterapia; terapeutické služby; zdravotná starostlivosť; parné kúpele; verejné kúpele (na hygienické účely); masáže; služby sauny; služby termálnych kúpeľov.

(540) **Restaurant SISI**

(550) slovná

(732) Slovenské liečebné kúpele Turčianske Teplice, a. s., SNP č. 519, Turčianske Teplice, SK;

(740) G. Lehnert, s. r. o., Bratislava, SK;

---

(111) 240162

(151) 16.6.2015

(156) 4.6.2024

(180) 4.6.2034

(210) 5378-2014

(220) 4.6.2014

(442) 4.9.2014

(450) 4.8.2015

(511) 29 NCL (10)

(511) 29 - Bujóny a vývary všetkých druhov; gélové bujóny; polievky; instantné polievky; prísady do polievok ako granulované zmesi a závarky.

(540)

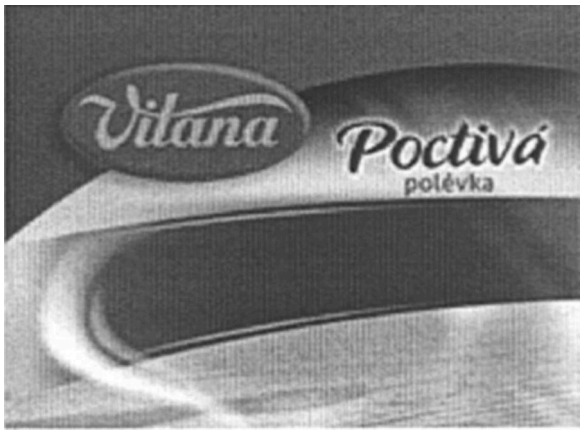

(550) obrazová

(732) Orkla Foods Česko a Slovensko a.s., Mělnická 133, Byšice, CZ;

(740) Mgr. Jana Šuranová Traplová, advokátka, Praha, CZ;

---

(111) 240222

(151) 15.7.2015

(156) 28.11.2024

(180) 28.11.2034

(210) 2079-2014

(220) 28.11.2014

(442) 1.4.2015

(450) 3.9.2015

(511) 9, 12, 17 NCL (10)

(511) 9 - Elektrické batérie do automobilov; meradlá; meracie prístroje; nabíjačky batérií; výstražné trojuholníky do vozidiel; motorové štartovacie káble.

12 - Automobilové podvozky; kolesá automobilov; nárazníky vozidiel; motory motocyklov; nápravy vozidiel; stierače; brzdy vozidiel; motory pozemných vozidiel; prevodovky do pozemných vozidiel; motocykle; čelné sklá vozidiel; pneumatiky; dvere na dopravné prostriedky; spätné zrkadlá; podvozky automobilov; dopravné prostriedky na pohyb po zemi, vode, vo vzduchu a po koľajniciach; karosérie dopravných prostriedkov; batožinové kufre na motocykle; motocyklové stojany.

17 - Tesniace hmoty; spojovacie hadice na chladiče automobilov; plasty, syntetické látky (polotovary); tesniace tmely; tesnenia valcov motorov.

(540)

(550) obrazová
(732) ACI-Auto Components International, s.r.o., Dělostřelecká 190/19, Praha 6, CZ;

---

(111) 240223
(151) 15.7.2015
(156) 28.11.2024
(180) 28.11.2034
(210) 2080-2014
(220) 28.11.2014
(442) 1.4.2015
(450) 3.9.2015
(511) 9, 12, 17 NCL (10)
(511) 9 - Elektrické batérie do automobilov; meradlá; meracie prístroje; nabíjačky batérií; výstražné trojuholníky do vozidiel; motorové štartovacie káble.
12 - Automobilové podvozky; kolesá automobilov; nárazníky vozidiel; motory motocyklov; nápravy vozidiel; stierače; brzdy vozidiel; motory pozemných vozidiel; prevodovky do pozemných vozidiel; motocykle; čelné sklá vozidiel; pneumatiky; dvere na dopravné prostriedky; spätné zrkadlá; podvozky automobilov; dopravné prostriedky na pohyb po zemi, vode, vo vzduchu a po koľajniciach; karosérie dopravných prostriedkov; batožinové kufre na motocykle; motocyklové stojany.
17 - Tesniace hmoty; spojovacie hadice na chladiče automobilov; plasty, syntetické látky (polotovary); tesniace tmely; tesnenia valcov motorov.

(540)

(550) obrazová
(732) ACI-Auto Components International, s.r.o., Dělostřelecká 190/19, Praha 6, CZ;

---

(111) 240224
(151) 15.7.2015
(156) 28.11.2024
(180) 28.11.2034
(210) 2081-2014
(220) 28.11.2014
(442) 1.4.2015
(450) 3.9.2015
(511) 9, 12, 18, 25, 28 NCL (10)
(511) 9 - Ochranné prilby; osobné ochranné prostriedky proti nehodám; ochranné rukavice; elektrické batérie do automobilov; meradlá; okuliare; meracie prístroje; nabíjačky batérií; výstražné trojuholníky do vozidiel; motorové štartovacie káble; ochranná obuv proti úrazom.
12 - Automobilové podvozky; kolesá automobilov; nárazníky vozidiel; motory motocyklov; nápravy vozidiel; stierače; brzdy vozidiel; motory pozemných vozidiel; prevodovky do pozemných vozidiel; motocykle; čelné sklá vozidiel; pneumatiky; dvere na dopravné prostriedky; spätné zrkadlá; podvozky automobilov; dopravné prostriedky na pohyb po zemi, vode, vo vzduchu a po koľajniciach; karosérie dopravných prostriedkov; batožinové kufre na motocykle; motocyklové stojany.
18 - Peňaženky; cestovné kufre; koža (surovina alebo polotovar); imitácie kože; turistické plecniaky; cestovné tašky; kufre; tašky.
25 - Oblečenie pre motoristov; obuv; spodná bielizeň; ponožky; oblečenie; pokrývky hlavy; rukavice; nepremokavé odevy; bundy; topánky; topánky na šport; tričká.
28 - Chrániče na lakte (športové potreby); chrániče na kolená (športový tovar); ochranné vypchávky (časti športových úborov).

(540)

(550) obrazová
(732) ACI-Auto Components International, s.r.o., Dělostřelecká 190/19, Praha 6, CZ;

---

(111) 240225
(151) 15.7.2015
(156) 28.11.2024
(180) 28.11.2034
(210) 2082-2014
(220) 28.11.2014
(442) 1.4.2015
(450) 3.9.2015
(511) 9, 12, 18, 25, 28 NCL (10)
(511) 9 - Ochranné prilby; osobné ochranné prostriedky proti nehodám; ochranné rukavice; elektrické batérie do automobilov; meradlá; okuliare; meracie prístroje; nabíjačky batérií; výstražné trojuholníky do vozidiel; motorové štartovacie káble; ochranná obuv proti úrazom.
12 - Automobilové podvozky; kolesá automobilov; nárazníky vozidiel; motory motocyklov; nápravy

vozidiel; stierače; brzdy vozidiel; motory pozemných vozidiel; prevodovky do pozemných vozidiel; motocykle; čelné sklá vozidiel; pneumatiky; dvere na dopravné prostriedky; spätné zrkadlá; podvozky automobilov; dopravné prostriedky na pohyb po zemi, vode, vo vzduchu a po koľajniciach; karosérie dopravných prostriedkov; batožinové kufre na motocykle; motocyklové stojany.
18 - Peňaženky; cestovné kufre; koža (surovina alebo polotovar); imitácie kože; turistické plecniaky; cestovné tašky; kufre; tašky.
25 - Oblečenie pre motoristov; obuv; spodná bielizeň; ponožky; oblečenie; pokrývky hlavy; rukavice; nepremokavé odevy; bundy; topánky; topánky na šport; tričká.
28 - Chrániče na lakte (športové potreby); chrániče na kolená (športový tovar); ochranné vypchávky (časti športových úborov).

(540)

AYRTON

(550) obrazová
(732) ACI-Auto Components International, s.r.o., Dělostřelecká 190/19, Praha 6, CZ;

---

(111) 240226
(151) 15.7.2015
(156) 28.11.2024
(180) 28.11.2034
(210) 2084-2014
(220) 28.11.2014
(442) 1.4.2015
(450) 3.9.2015
(511) 9, 12, 17 NCL (10)
(511) 9 - Elektrické batérie do automobilov; meradlá; meracie prístroje; nabíjačky batérií; výstražné trojuholníky do vozidiel; motorové štartovacie káble.
12 - Automobilové podvozky; kolesá automobilov; nárazníky vozidiel; motory motocyklov; nápravy vozidiel; stierače; brzdy vozidiel; motory pozemných vozidiel; prevodovky do pozemných vozidiel; motocykle; čelné sklá vozidiel; pneumatiky; dvere na dopravné prostriedky; spätné zrkadlá; podvozky automobilov; dopravné prostriedky na pohyb po zemi, vode, vo vzduchu a po koľajniciach; karosérie dopravných prostriedkov; batožinové kufre na motocykle; motocyklové stojany.
17 - Tesniace hmoty; spojovacie hadice na chladiče automobilov; plasty, syntetické látky (polotovary); tesniace tmely; tesnenia valcov motorov.

(540)

MELLETO

(550) obrazová
(732) ACI-Auto Components International, s.r.o., Dělostřelecká 190/19, Praha 6, CZ;

---

(111) 240227
(151) 15.7.2015
(156) 28.11.2024
(180) 28.11.2034
(210) 2085-2014
(220) 28.11.2014
(442) 1.4.2015
(450) 3.9.2015
(511) 9, 12, 17 NCL (10)
(511) 9 - Elektrické batérie do automobilov; meradlá; meracie prístroje; nabíjačky batérií; výstražné trojuholníky do vozidiel; motorové štartovacie káble.
12 - Automobilové podvozky; kolesá automobilov; nárazníky vozidiel; motory motocyklov; nápravy vozidiel; stierače; brzdy vozidiel; motory pozemných vozidiel; prevodovky do pozemných vozidiel; motocykle; čelné sklá vozidiel; pneumatiky; dvere na dopravné prostriedky; spätné zrkadlá; podvozky automobilov; dopravné prostriedky na pohyb po zemi, vode, vo vzduchu a po koľajniciach; karosérie dopravných prostriedkov; batožinové kufre na motocykle; motocyklové stojany.
17 - Tesniace hmoty; spojovacie hadice na chladiče automobilov; plasty, syntetické látky (polotovary); tesniace tmely; tesnenia valcov motorov.

(540)

Q-tech

(550) obrazová
(732) ACI-Auto Components International, s.r.o., Dělostřelecká 190/19, Praha 6, CZ;

---

(111) 240252
(151) 15.7.2015
(156) 8.1.2025
(180) 8.1.2035
(210) 17-2015
(220) 8.1.2015
(442) 1.4.2015
(450) 3.9.2015
(511) 14, 16, 21, 26 NCL (10)
(511) 14 - Mince; medaily.
16 - Pečiatky (s adresnými údajmi); papier; plagáty; reklamné tabule z papiera, kartónu alebo lepenky; albumy; spisové obaly (papiernický tovar); rytiny; ceruzky; periodiká; skicáre; útržkové bloky; držiaky na písacie potreby; pečate; pečatidlá; zošity; obaly na doklady; obaly (papiernický tovar); mechanické ceruzky; obálky (papiernický tovar); puzdrá na perá, perečníky; písacie potreby; fotografie (tlačoviny); pečiatky; pohľadnice; tlačoviny; tlačené publikácie;

príručky; listový papier; papiernický tovar; dosky na spisy; plniace perá; perá (kancelárske potreby); papierové alebo plastové vrecká a tašky na balenie; poštové známky; kalendáre; pútače z papiera alebo lepenky.
21 - Porcelánové, keramické, kameninové alebo sklenené umelecké predmety.
26 - Odznaky na odevy, nie z drahých kovov.

(540)

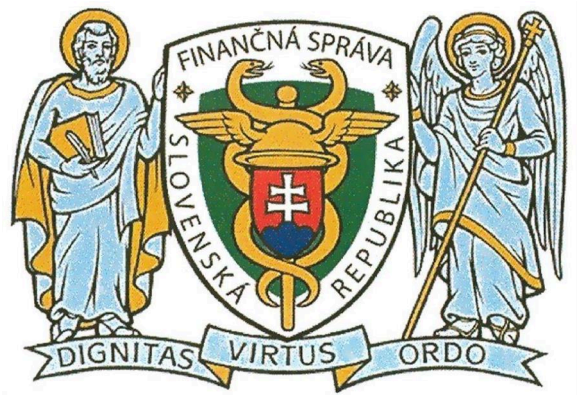

(550) obrazová
(591) strieborná, zelená, biela, zlatá, modrá, červená, čierna
(732) Finančné riaditeľstvo Slovenskej republiky, Lazovná 63, Banská Bystrica, SK;

---

(111) 240324
(151) 20.7.2015
(156) 28.11.2024
(180) 28.11.2034
(210) 2077-2014
(220) 28.11.2014
(442) 1.4.2015
(450) 3.9.2015
(511) 9, 12, 17 NCL (10)
(511) 9 - Ochranné prilby; osobné ochranné prostriedky proti nehodám; ochranné rukavice; elektrické batérie do automobilov; meradlá; okuliare; meracie prístroje; nabíjačky batérií; výstražné trojuholníky do vozidiel; motorové štartovacie káble; ochranná obuv proti úrazom.
12 - Automobilové podvozky; kolesá automobilov; nárazníky vozidiel; motory motocyklov; nápravy vozidiel; stierače; brzdy vozidiel; motory pozemných vozidiel; prevodovky do pozemných vozidiel; motocykle; čelné sklá vozidiel; pneumatiky; dvere na dopravné prostriedky; spätné zrkadlá; podvozky automobilov; dopravné prostriedky na pohyb po zemi, vode, vo vzduchu a po koľajniciach; karosérie dopravných prostriedkov; batožinové kufre na motocykle; motocyklové stojany.
17 - Tesniace hmoty; spojovacie hadice na chladiče automobilov; plasty, syntetické látky (polotovary); tesniace tmely; tesnenia valcov motorov.

(540)

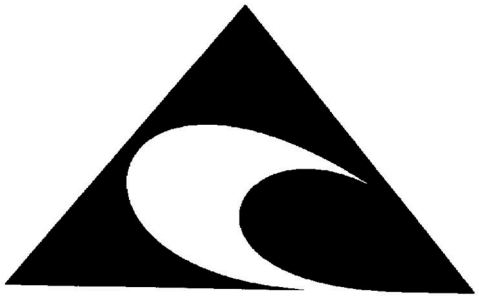

(550) obrazová
(732) ACI-Auto Components International, s.r.o., Dělostřelecká 190/19, Praha 6, CZ;

---

(111) 240334
(151) 20.7.2015
(156) 19.12.2024
(180) 19.12.2034
(210) 2258-2014
(220) 19.12.2014
(442) 1.4.2015
(450) 3.9.2015
(511) 25, 35 NCL (10)
(511) 25 - Odevy; obuv; pokrývky hlavy; konfekcia (odevy); šaty; šatové sukne; kostýmy, obleky; saká; zvrchníky; kabáty; kabátiky; bundy; parky (teplé krátke kabáty s kapucňou); peleríny; pončá; sukne; nohavicové sukne; nohavice; šerpy; kravaty; košele; košele s krátkym rukávom; oblečenie; vrchné ošatenie; gamaše; legíny; legínsy; tričká; športové tričká, dresy; telocvičné úbory; tielka; športové tielka; cyklistické oblečenie; plážové oblečenie; plavky; spodná bielizeň; podprsenky; kombiné (spodná bielizeň); spodničky; body (spodná bielizeň); podväzky; pánske spodky; pyžamá; dámske nohavičky; detské nohavičky; živôtiky, korzety (spodná bielizeň); župany; svetre; pulóvre; pleteniny (oblečenie); oblečenie pre bábätká; topánky; športová obuv; vysoká obuv; šnurovacie topánky; topánky na šport; gymnastické cvičky; papuče; sandále; dreváky; plážová obuv; plátenná obuv; kovové časti na obuv; pančuchy; pančuškové nohavice; ponožky; opasky (časti odevov); opasky na doklady a peniaze (časti odevov); kožušiny (oblečenie); čelenky (oblečenie); čiapky; šilty (pokrývky hlavy); priliehavé čiapky; bejzbalové čiapky; chrániče uší proti chladu (pokrývky hlavy); klobúky; kožené odevy; odevy z imitácií kože; oblečenie pre motoristov; nepremokavé odevy; kombinézy (oblečenie); šatky na krk; šály uviazané pod krkom; kožušinové štóly; ozdobné vreckovky (časti odevov); vrecká na odevy; rukavice (oblečenie); rukávniky; lyžiarske rukavice; palčiaky.
35 - Maloobchodné a veľkoobchodné služby s odevmi, s obuvou, s pokrývkami hlavy, so slnečnými okuliarmi, s opaskami, s kabelkami, s peňaženkami, s taškami, s dáždnikmi, s bižutériou,

s náramkovými hodinkami, s ozdobami na odevy; maloobchodné a veľkoobchodné služby s odevmi, s obuvou, s pokrývkami hlavy, so slnečnými okuliarmi, s opaskami, s kabelkami, s peňaženkami, s taškami, s dáždnikmi, s bižutériou, s náramkovými hodinkami, s ozdobami na odevy prostredníctvom internetu; maloobchodné a veľkoobchodné služby s tovarmi uvedenými v triede 25 tohto zoznamu; maloobchodné a veľkoobchodné služby s tovarmi uvedenými v triede 25 tohto zoznamu prostredníctvom internetu; maloobchodné a veľkoobchodné služby s konfekciou (odevy), so šatami, so šatovými sukňami, s kostýmami, s oblekmi, so sakami, so zvrchníkmi, s kabátmi, s kabátikmi, s bundami, s parkami (teplé krátke kabáty s kapucňou), s pelerínami, s pončami, so sukňami, s nohavicovými sukňami, s nohavicami, so šerpami, s kravatami, s košeľami, s košeľami s krátkymi rukávmi, s oblečením, s vrchným ošatením, s gamašami, s legínami, s legínsami, so športovými tričkami, dresmi, s telocvičnými úbormi, s tielkami, so športovými tielkami, s plážovým oblečením, s plavkami, so spodnou bielizňou, s podprsenkami, s kombiné (spodná bielizeň), so spodničkami, s body (spodná bielizeň), s podväzkami, s pánskymi spodkami, s pyžamami, s dámskymi nohavičkami, s detskými nohavičkami, so živôtikmi, s korzetmi (spodná bielizeň), so županmi, so svetrami, s pulóvrami, s pleteninami (oblečenie), s oblečením pre bábätká, s topánkami, so športovou obuvou, s vysokou obuvou, so šnurovacími topánkami, s topánkami na šport, s bežeckou obuvou, s gymnastickými cvičkami, s papučami, so sandálmi, s drevákmi, s plážovou obuvou, s plátennou obuvou, s kovovými časťami na obuv, s pančuchami, s pančuškovými nohavicami, s ponožkami, s opaskami na doklady a peniaze (časti odevov), s kožušinami (oblečenie), s čelenkami (oblečenie), s čiapkami, so šiltmi (pokrývky hlavy), s priliehavými čiapkami, s bejzbalovými čiapkami, s chráničmi uší proti chladu (pokrývky hlavy), s klobúkmi, s koženými odevami, s odevami z imitácií kože, s nepremokavými odevami, s kombinézami (oblečenie), so šatkami na krk, so šálmi uviazanými pod krkom, s kožušinovými štólami, s ozdobnými vreckovkami (časti odevov), s vreckami na odevy, s rukavicami (oblečenie), s rukávnikmi, s lyžiarskymi rukavicami, s palčiakmi, s kozmetickými taštičkami, s puzdrami na rúže, s parfumovanými vrecúškami do bielizne, s voňavými zmesami (potpourris), s ozdobnými nálepkami na nechty, s kozmetickými prípravkami, s kozmetickými prípravkami na starostlivosť o pleť, s toaletnými prípravkami, s parfémami, s dezodorantmi (parfuméria), s parfumovanými vodami, s umývacími prípravkami na osobnú hygienu, s mydlami, s mydielkami, s dezodoračnými mydlami, s kozmetickými krémami, s pleťovými vodami na kozmetické použitie, s čistiacimi toaletnými mliekami, s kozmetickými prípravkami do kúpeľa, so soľami do kúpeľa nie na lekárske použitie, so šampónmi, s leskami na pery, s líčidlami, s prípravkami na odstraňovanie líčidiel, s lakmi na nechty, s obrúskami napustenými pleťovými vodami, s ústnymi vodami (nie na lekárske použitie), s vlasovými vodami, s olejmi na kozmetické použitie, s éterickými olejmi, s kozmetickými prípravkami na opaľovanie, s okuliarmi na športovanie, s okuliarmi (optika), so šnúrkami na okuliare, s puzdrami na okuliare, so slúchadlami, s dekoratívnymi magnetmi, s ochrannými prilbami na športovanie, s elektronickými publikáciami (sťahovateľné), so sťahovateľnými obrazovými súbormi, so svetelnými tabuľami, s neónovými reklamami, s počítačmi, s počítačovými programami (sťahovateľnými), so šperkami vrátane bižutérie a plastovej bižutérie, s ozdobami (klenotnícke výrobky), s náušnicami, s retiazkami (klenotnícke výrobky), s náhrdelníkmi (klenotnícke výrobky), s príveskami (klenotnícke výrobky), s prsteňmi (klenotnícke výrobky), s náramkami (klenotnícke výrobky), s príveskami na kľúče (bižutéria), s hodinkami, s retiazkami na hodinky, s brošňami (klenotnícke výrobky), s klenotníckymi výrobkami, s medailónmi (klenotnícke výrobky), s amuletmi (klenotnícke výrobky), s perlami (klenotnícke výrobky), s jantárovými šperkami, s gagátovými ozdobami, s klenotami, so šperkami z emailovanej keramiky, so šperkovnicami, s manžetovými gombíkmi, so sponami na kravaty, s ozdobnými ihlicami, s drahými kameňmi, so štrasom (brúsené olovnaté sklo), so striebrom (surovina alebo polotovar), s niťami z drahých kovov (klenotnícke výrobky), s drahými kovmi, so šperkami, s drahokamami, s hodinárskymi výrobkami a chronometrami, s kožou, s koženkou, s imitáciami kože, s moleskinom (imitácia kože), s koženými šnúrkami, s koženými puzdrami na kľúče, s puzdrami na kľúče, s puzdrami na navštívenky, s obalmi na kreditné karty (náprsné tašky), s aktovkami (kožená galantéria), so školskými taškami (aktovky), s nákupnými taškami, s batohmi, s plecniakmi, s kuframi, s kufríkmi, s cestovnými kuframi, s diplomatickými kufríkmi, s kufríkmi na toaletné potreby (prázdny), s držiakmi na kufre, s kabelkovými rámami, s náprsnými taškami, s turistickými plecniakmi, s koženými taškami na náradie, so športovými taškami, s taškami na kolieskach, s cestovnými taškami, s koženými cestovnými taškami (kožená galantéria), s plážovými taškami, s cestovnými obalmi na odevy, s poľovníckymi taškami (torby), s koženými remeňmi (sedlárske výrobky), s koženými remienkami, s obalmi na dáždniky, so slnečníkmi, s kožušinami, s náhubkami, so zvieracími obojkami, s koženými náramennými pásmi, s koženými vreckami a taškami na balenie, s vulkanfíbrovými škatuľami, s koženými alebo kožou potiahnutými škatuľami, so sedlárskymi výrobkami, s vychádzkovými palicami, s ozdobami do vlasov, so sponkami do vlasov (ozdobné), s vlasovými ihlicami, s brošňami (doplnky oblečenia), s umelými kvetmi, so žabó, s volánikmi na odevy, s prackami (odevné doplnky), s opaskovými prackami, s prackami na obuv, s ozdobami na obuv, nie z drahých kovov, s vtáčím perím (odevné doplnky), s brmbolcami, so značkami na bielizeň, s monogramami (značky na bielizeň), s ramennými

vypchávkami na odevy, s výšivkami (galantéria), s nažehľovacími ozdobami na textilné výrobky (galantéria), s nášivkami, s aplikáciami (galantérny tovar), so stužkami a šnúrkami, s gombíkmi, s háčikmi a očká, so špendlíkmi a ihlami; kancelárie zaoberajúce sa dovozom a vývozom; analýzy nákladov; obchodné odhady; služby porovnávania cien; obchodná správa licencií výrobkov a služieb (pre tretie osoby); zásobovacie služby pre tretie osoby (nákup tovarov a služieb pre iné podniky); podpora predaja (pre tretie osoby); rozširovanie reklamných materiálov zákazníkom (letáky, prospekty, tlačoviny, vzorky); vzťahy s verejnosťou (public relations); reklama; rozširovanie reklamných oznamov; online reklama na počítačovej komunikačnej sieti; prenájom reklamného času v komunikačných médiách; grafická úprava tlačovín na reklamné účely; vydávanie reklamných textov; nábor zamestnancov; zásielkové reklamné služby; marketing; obchodný alebo podnikateľský prieskum; predvádzanie tovaru; predvádzanie (služby modeliek) na reklamné účely a podporu predaja; organizovanie módnych prehliadok na podporu predaja; organizovanie obchodných alebo reklamných výstav; organizovanie obchodných alebo reklamných veľtrhov; prezentácia výrobkov v komunikačných médiách pre maloobchod; lepenie plagátov; prenájom reklamných plôch; prenájom reklamných materiálov; rozhlasová reklama; televízna reklama; tvorba reklamných filmov; vyhľadávanie informácií v počítačových súboroch (pre tretie osoby); obchodné informácie a rady spotrebiteľom; odborné obchodné alebo podnikateľské poradenstvo; správa počítačových súborov; administratívne spracovanie obchodných objednávok; zbieranie údajov do počítačových databáz; zoraďovanie údajov v počítačových databázach; obchodné alebo podnikateľské informácie; aranžovanie výkladov; prenájom predajných stánkov; poskytovanie rád a informácií o uvedených službách prostredníctvom komunikačných médií, elektronickej pošty, SMS správ, počítačových sietí a internetu alebo verbálne.

(540)

(550) obrazová
(591) čierna, tyrkysová
(732) G-OM Management, a. s., Textilná 6435/23, Ružomberok, SK;

---

(111) 240352
(151) 20.7.2015
(156) 4.9.2024
(180) 4.9.2034
(210) 5632-2014
(220) 4.9.2014
(442) 1.4.2015
(450) 3.9.2015
(511) 9, 16, 28, 35, 41 NCL (10)
(511) 9 - Elektronické, optické a meracie prístroje a nástroje; prístroje na nahrávanie, prenos, a reprodukciu zvuku, obrazu alebo údajov; telekomunikačné prístroje a zariadenia; vysielače (telekomunikácie); optické nosiče údajov; magnetické nosiče údajov; počítače; periférne zariadenia počítačov; integrované obvody; počítačové programy; počítačové programy (sťahovateľné); elektronické publikácie (sťahovateľné); MP3 prehrávače; videokazety; mikroprocesory; počítačové klávesnice; modemy; čipové telefónne karty; exponované filmy; kreslené filmy; fotoaparáty; gramofónové platne; gramofóny; hudobné mincové automaty; kamery magnetofóny; mobilné telefóny; elektronické stieracie žreby na lotériové hry (softvér).
16 - Papier, kartón, lepenka; tlačoviny; periodická a neperiodická tlač; časopisy (periodiká); noviny; knihy; prospekty; brožúry; plagáty; fotografie; pohľadnice; kalendáre; katalógy; príručky; ročenky; firemné listiny; tlačené reklamné materiály; letáky; kancelárske potreby okrem nábytku.
28 - Biliardové stoly; karty na bingo; dáma (hra); domino (hra); hracie karty; hracie kocky; hracie žetóny; stavebnicové kocky (hračky); kolky (hra); ruletové kolesá; stolové hry; šachové hry; šípky (hra); žetóny na hry o peniaze; stieracie žreby na lotériové hry; výherné hracie automaty; prístroje na elektronické hry; hracie žreby.
35 - Poradenské a konzultačné služby v oblasti reklamy, obchodnej administratívy a služieb uvedených v tejto triede tohto zoznamu; poskytovanie obchodných alebo podnikateľských informácií; marketing; marketingové štúdie; obchodný alebo podnikateľský prieskum; prieskum verejnej mienky; prieskum trhu; analýzy nákladov; hospodárske (ekonomické) predpovede; správa počítačových súborov; zbieranie údajov do počítačových databáz; zoraďovanie údajov v počítačových databázach; vzťahy s verejnosťou; organizovanie obchodných alebo reklamných výstav; personálne poradenstvo; predvádzanie tovaru; lepenie plagátov; obchodná správa licencií výrobkov a služieb (pre tretie osoby); prezentácia výrobkov v komunikačných médiách pre maloobchod; rozširovanie reklamných oznamov; rozširovanie reklamných materiálov zákazníkom (letáky, prospekty, tlačoviny, vzorky); vydávanie reklamných textov; aktualizovanie reklamných; prenájom reklamných plôch; rozhlasová reklama; reklama; online reklama na počítačovej komunikačnej sieti; reklama prostredníctvom mobilných telefónov; reklamné agentúry; televízna reklama; reklamné služby prostredníctvom akéhokoľvek média; reklamné služby prostredníctvom telefónnej siete, dátovej siete, informačnej siete, elektronickej siete, komunikačnej siete alebo počítačovej siete; poskytovanie obchodných alebo reklamných informácií; poskytovanie multimediálnych obchodných alebo reklamných informácií; vyhľadávanie informácií

v počítačových súboroch (pre tretie osoby); online inzercia na počítačovej komunikačnej sieti; podpora predaja (pre tretie osoby); aktualizovanie reklamných materiálov; obchodné sprostredkovateľské služby; spracovanie textov; vyhľadávanie sponzorov.
41 - Vzdelávanie; zábava; zábavné parky; informácie o možnostiach zábavy; organizovanie a vedenie lotérií a stávkových hier; organizovanie lotérií a stávkových hier prostredníctvom internetu; organizovanie a vedenie hier o peniaze; organizovanie elektronických kurzových stávok; organizovanie kurzových stávok; organizovanie kurzových stávok prostredníctvom internetu; hazardné hry; poskytovanie zariadení na športovanie; tvorba televíznych a rozhlasových programov; tvorba audiovizuálnych programov; tvorba videofilmov; televízna zábava; prenájom a požičiavanie nahrávacích a premietacích zariadení; prenájom osvetľovacích prístrojov do divadelných sál a televíznych štúdií; prenájom dekorácií na predstavenia; požičiavanie kinematografických filmov; požičiavanie videopások; tvorba reklamných filmov; filmové štúdiá; poskytovanie informácií v oblasti kultúry, športu, zábavy a vzdelávania; výchovno-zábavné klubové služby; organizovanie a vedenie koncertov; organizovanie plesov; organizovanie súťaží krásy; organizovanie športových súťaží; organizovanie vedomostných alebo zábavných súťaží; organizovanie kultúrnych alebo vzdelávacích výstav; konferencií, školení, živých vystúpení, večierkov; služby nahrávacích štúdií; reportérske služby; vydávanie textov (okrem reklamných); elektronická edičná činnosť v malom (DTP služby); online poskytovanie elektronických publikácií (bez možnosti kopírovania); online vydávanie elektronických kníh a časopisov; online poskytovanie počítačových hier (z počítačových sietí); prenájom videorekordérov; požičiavanie audioprístrojov; organizovanie a vedenie konferencií; organizovanie a vedenie seminárov; organizovanie a vedenie workshopov; online organizovanie a vedenie konferencií prostredníctvom telekomunikačného spojenia alebo počítačovej siete; online organizovanie a vedenie seminárov prostredníctvom telekomunikačného spojenia alebo počítačovej siete; online organizovanie a vedenie workshopov prostredníctvom telekomunikačného spojenia alebo počítačovej siete; online poskytovanie digitálnej hudby (bez možnosti kopírovania); informácie o možnostiach rekreácie poskytované online prostredníctvom internetu; informácie o možnostiach zábavy poskytované online prostredníctvom internetu; informácie o výchove a vzdelávaní poskytované online prostredníctvom internetu; fotografické reportáže; nahrávanie videopások; vydávanie kníh; organizovanie vedomostných alebo zábavných súťaží prostredníctvom internetu alebo telefónov a mobilných telefónov; rozhlasová zábava; prekladateľské služby.

(540)

(550) obrazová
(591) oranžová, žltá, biela, čierna, hnedá, červená
(732) N I K É, spol. s r.o., Ilkovičova 34, Bratislava-Karlova Ves, SK;
(740) TM & PATENT ATTORNEY NEUSCHL s.r.o., Bratislava, SK;

---

(111) 240426
(151) 24.7.2015
(156) 28.11.2024
(180) 28.11.2034
(210) 2086-2014
(220) 28.11.2014
(442) 1.4.2015
(450) 3.9.2015
(511) 9, 12, 17 NCL (10)
(511) 9 - Elektrické batérie do automobilov; meradlá pre použitie v automobilovom priemysle; meracie prístroje pre použitie v automobilovom priemysle; nabíjačky batérií pre automobily; výstražné trojuholníky do vozidiel; motorové štartovacie káble pre automobily.
12 - Automobilové podvozky; kolesá automobilov; nárazníky vozidiel; motory motocyklov; nápravy vozidiel; stierače; brzdy vozidiel; motory pozemných vozidiel; prevodovky do pozemných vozidiel; motocykle; čelné sklá vozidiel; pneumatiky; dvere na dopravné prostriedky; spätné zrkadlá; podvozky automobilov; dopravné prostriedky na pohyb po zemi, vode, vo vzduchu a po koľajniciach; karosérie dopravných prostriedkov; batožinové kufre na motocykle; motocyklové stojany.
17 - Tesniace hmoty; spojovacie hadice na chladiče automobilov; plasty, syntetické látky (polotovary); tesniace tmely; tesnenia valcov motorov.

(540)

Schneider

(550) obrazová
(732) ACI-Auto Components International, s.r.o., Dělostřelecká 190/19, Praha 6, CZ;

---

(111) 240584
(151) 18.8.2015
(156) 29.10.2024
(180) 29.10.2034
(210) 1915-2014
(220) 29.10.2014
(442) 5.5.2015
(450) 2.10.2015
(511) 3, 5, 21 NCL (10)
(511) 3 - Zubné pasty, ústne vody, nie na liečebné účely; prípravky na starostlivosť o ústnu dutinu a zuby, patriace do tejto triedy; bieliace a čistiace prípravky na zuby nie na lekárske použitie; zubné kozmetické prípravky; hygienické prípravky na ústnu hygienu nie na lekárske použitie.
5 - Farmaceutické výrobky; zubné pasty, ústne vody, gély a prášky s liečebnými účinkami.
21 - Zubné kefky; medzizubné kefky; elektrické zubné kefky; dentálne nite.
(540)

(550) obrazová
(591) sivá, modrá, červená, biela
(732) Solvent ČR s.r.o., Poděbradská 1162, Šestajovice, CZ;
(740) BACHRATÁ & BACHRATÝ OFFICE, Bachratá Magdaléna, Mgr., Bratislava, SK;

---

(111) 240591
(151) 18.8.2015
(156) 28.11.2024
(180) 28.11.2034
(210) 2078-2014
(220) 28.11.2014
(442) 5.5.2015
(450) 2.10.2015
(511) 9, 12, 18, 25, 28 NCL (10)
(511) 9 - Ochranné prilby; osobné ochranné prostriedky proti nehodám; ochranné rukavice; elektrické batérie do automobilov; nabíjačky batérií; výstražné trojuholníky do vozidiel; motorové štartovacie káble; ochranná obuv proti úrazom.
12 - Automobilové podvozky; kolesá automobilov; nárazníky vozidiel; motory motocyklov; nápravy vozidiel; stierače; brzdy vozidiel; motory pozemných vozidiel; prevodovky do pozemných vozidiel; motocykle; čelné sklá vozidiel; pneumatiky; dvere na dopravné prostriedky; spätné zrkadlá; podvozky automobilov; dopravné prostriedky na pohyb po zemi, vode, vo vzduchu a po koľajniciach; karosérie dopravných prostriedkov; batožinové kufre na motocykle; motocyklové stojany.
18 - Peňaženky; cestovné kufre; koža (surovina alebo polotovar); imitácie kože; turistické plecniaky; cestovné tašky; kufre; tašky.
25 - Oblečenie pre motoristov; obuv; spodná bielizeň; ponožky; oblečenie; pokrývky hlavy; rukavice; nepremokavé odevy; bundy; topánky; topánky na šport; tričká.
28 - Chrániče na lakte (športové potreby); chrániče na kolená (športový tovar); ochranné vypchávky (časti športových úborov).
(540) ACI
(550) slovná
(732) ACI-Auto Components International, s.r.o., Dělostřelecká 190/19, Praha 6, CZ;

---

(111) 240711
(151) 14.9.2015
(156) 14.5.2024
(180) 14.5.2034
(210) 867-2014
(220) 14.5.2014
(442) 5.8.2014
(450) 3.11.2015
(511) 7, 9, 11, 35, 36, 39, 40, 42 NCL (10)
(511) 7 - Podstavce (stojany, rámy) strojov; kryty (časti strojov); remenice (časti strojov); hriadele, kľuky, páky (časti strojov); nástroje (časti strojov); držiaky nástrojov (časti strojov); kolesá (časti strojov); elektrické stroje a prístroje na leštenie; ochranné kryty (časti strojov).
9 - Lasery (nie na lekárske použitie).
11 - Vykurovacie telesá na kúrenie tuhými, tekutými alebo plynnými palivami; vyhrievacie telesá; grily; ionizátory na úpravu vzduchu a vody; liehové horáky, kahany.
35 - Subdodávateľské služby (obchodná pomoc).
36 - Prenájom nehnuteľností; správa nehnuteľností; prenájom kancelárskych priestorov.
39 - Balenie tovarov; skladovanie tovarov; expedičné služby.
40 - Likvidácia odpadu; triedenie odpadu a recyklovateľného materiálu.
42 - Priemyselné dizajnérstvo; inžinierska činnosť; počítačové programovanie.
(540)

(550) obrazová
(591) C-0, M-70, Y-100, K-0; C-0, M-0, Y-0, K-60
(732) METAKOV s.r.o., Drevárska 2, Spišská Nová Ves, SK;
(740) Beňo & partners advokátska kancelária, s.r.o., Poprad, SK;

---

(111) 240894
(151) 14.10.2015
(156) 29.10.2024
(180) 29.10.2034

(210) 1914-2014
(220) 29.10.2014
(442) 1.7.2015
(450) 3.12.2015
(511) 3, 8, 16, 21 NCL (10)
(511) 3 - Kozmetické prípravky; kozmetické krémy a masti; kozmetické mlieka; čistiace kozmetické mlieka; toaletné prípravky; šampóny; vlasové kúry; kondicionéry na vlasy; vlasové spreje; oleje na vlasy; laky na vlasy; vlasové tužidlá; gély na vlasy; balzamy na vlasy; telové mlieka; telové maslá; telové krémy; telové oleje (na kozmetické a toaletné účely); telové spreje (na kozmetické a toaletné účely); pleťové vody; parfumy; parfumované vody; toaletné vody; dezodoranty a antiperspiranty na osobnú potrebu; roll-on tyčinky (kozmetické prípravky); regeneračné prípravky (kozmetické prípravky); regeneračné oleje (kozmetické prípravky); regeneračné roztoky (kozmetické prípravky); čistiace regeneračné krémy (kozmetické prípravky); čistiace gély (kozmetické prípravky); čistiace pleťové masky (kozmetické prípravky); prípravky na odličovanie; obrúsky napustené kozmetickými prípravkami a pleťovými vodami; tampóny z vaty na kozmetické použitie; kozmetické náplasti na čistenie pórov na pleti; tuhé a tekuté mydlá; prípravky na intímnu starostlivosť (nie na lekárske použitie); laky na nechty; odlakovače; mydlá a spreje proti poteniu nôh; peny, soli a oleje do kúpeľa, nie na medicinálne účely; kozmetické prípravky do kúpeľa; prípravky na holenie; mydlá na holenie; peny, gély a krémy na holenie; krémy a vody po holení; zubné pasty.
8 - Manikúrové súpravy; pedikúrové súpravy.
16 - Papiernický tovar; papierové obrúsky (prestieranie); toaletné papierové obrúsky; papierové kozmetické odličovacie obrúsky; toaletný papier; papierové utierky; papierové vreckovky.
21 - Špongie na čistenie; umývacie špongie; kefy; kozmetické pomôcky.
(540)

(550) obrazová
(591) sivá, zelená, biela
(732) Solvent ČR s.r.o., Poděbradská 1162, Šestajovice, CZ;
(740) BACHRATÁ & BACHRATÝ OFFICE, Bachratá Magdaléna, Mgr., Bratislava, SK;

---

(111) 241243
(151) 18.11.2015
(156) 17.6.2024
(180) 17.6.2034
(210) 5418-2014
(220) 17.6.2014
(442) 4.8.2015
(450) 7.1.2016
(511) 9, 16, 28, 35, 38, 41 NCL (10)
(511) 9 - Elektronické, optické a meracie prístroje a zariadenia; prístroje na záznam, prenos, spracovanie a reprodukciu zvuku, obrazu alebo dát; telekomunikačné prístroje a zariadenia; vysielacie zariadenia; prepájacie alebo smerovacie zariadenia; zariadenia na sprostredkovanie prenosu dát; počítače; periférne zariadenia k počítačom; elektronické obvody na prenos programových dát; kopírovateľné elektronické publikácie poskytované online z počítačových báz dát alebo z internetu; kopírovateľná digitálna hudba poskytovaná z počítačových báz dát, internetu alebo z internetových webových stránok; MP3 prehrávače; videofilmy; mikroprocesory; klávesnice; modemy; audiovizuálne prístroje a zariadenia; exponované filmy, kreslené filmy; fotoaparáty; gramofóny; hudobné mincové automaty; kamery; magnetofóny; mobilné telefóny; elektronické stieracie žreby na lotériové hry (softvér).
16 - Papier; kartón; lepenka; fotografie; pohľadnice s výnimkou poštových hracích pohľadníc; knihárske výrobky.
28 - Biliardové stoly; karty na bingo; dáma (hra); domino (kocky); hracie karty; hracie kocky; hracie žetóny; stavebnicové kocky (hračky); kolky (hra); ruletové kolesá; stolové hry; šachové hry; šípky (hra); hracie žetóny; žetóny na hry o peniaze; stieracie žreby; výherné hracie automaty uvádzané do činnosti vhodením mince; prístroje na elektronické hry; hracie žreby a tikety.
35 - Poradenské a konzultačné služby v oblasti reklamy, obchodnej administratívy a služieb uvedených v triede 35 tohto zoznamu; marketing; marketingové štúdie; obchodný alebo podnikateľský prieskum; prieskum verejnej mienky; prieskum trhu; analýzy nákladov; hospodárske (ekonomické) predpovede; správa počítačových súborov; zbieranie údajov do centrálnej kartotéky; zbieranie údajov do počítačových databáz; zoraďovanie údajov v počítačových databáz; vzťahy s verejnosťou (prieskum vzťahov medzi podnikmi, inštitúciami a spoločenským prostredím); organizovanie výstav na komerčné alebo reklamné účely; personálne poradenstvo; vylepovanie plagátov; obchodná správa licencií výrobkov a služieb pre tretie osoby; online inzercia; prenájom reklamných materiálov; inzercia výrobkov a služieb; obchodné sprostredkovateľské služby; vyhľadávanie sponzorov; obchodné sprostredkovanie vystúpení divadelných, koncertných a varietných umelcov.
38 - Elektronická pošta; poskytovanie telekomunikačných informácií; rozhlasové vysielanie; telefonické služby; prenájom prístrojov na prenos správ; poskytovanie audiotextových telekomunikačných služieb.
41 - Tvorba publicistických, spravodajských, zábavných a vzdelávacích programov; tvorba audiovizuálnych programov; tvorba videofilmov (okrem reklamných); divadelné predstavenia; tvorba divadelných alebo iných predstavení; poskytovanie (online) počítačových hier z počítačových báz dát alebo prostredníctvom

internetu; poskytovanie nekopírovateľnej digitálnej hudby z internetu a z internetových webových stránok; informácie o možnostiach rekreácie a výchovy poskytované online z počítačových báz dát alebo internetu; tvorba rozhlasových programov; fotografická reportáž; online poskytovanie počítačových hier z počítačových sietí; prekladateľské služby; rezervácia vstupeniek.

(540) Zlatá brána

(550) slovná

(732) N I K É, spol. s r.o., Ilkovičova 34, Bratislava-Karlova Ves, SK;

(740) TM & PATENT ATTORNEY NEUSCHL s.r.o., Bratislava, SK;

---

(111) 241352

(151) 14.12.2015

(156) 17.6.2024

(180) 17.6.2034

(210) 5417-2014

(220) 17.6.2014

(442) 3.9.2015

(450) 2.2.2016

(511) 9, 16, 28, 35, 38, 41 NCL (10)

(511) 9 - Elektronické, optické a meracie prístroje a zariadenia; prístroje na záznam, prenos, spracovanie a reprodukciu zvuku, obrazu alebo dát; telekomunikačné prístroje a zariadenia; vysielacie zariadenia; prepájacie alebo smerovacie zariadenia; zariadenia na sprostredkovanie prenosu dát; magnetické nosiče údajov; počítače; periférne zariadenia k počítačom; elektronické obvody na prenos programových dát; počítačové programy; počítačový softvér; počítačový softvér poskytovaný z internetu; kopírovateľné elektronické publikácie poskytované on-line z počítačových báz dát alebo z internetu; počítačový softvér umožňujúci pripojenie k bázam dát a k internetu; počítačový softvér umožňujúci vyhľadávanie dát; kopírovateľná digitálna hudba poskytovaná z počítačových báz dát, internetu alebo z internetových webových stránok; MP3 prehrávače; videofilmy; mikroprocesory; klávesnice; modemy; audiovizuálne prístroje a zariadenia; čipové telefónne karty; exponované filmy, kreslené filmy; fotoaparáty; gramofónové platne; gramofóny; hudobné mincové automaty; kamery; magnetické médiá; magnetofóny; mobilné telefóny; elektronické stieracie žreby na lotériové hry (softvér).

16 - Papier; kartón; lepenka; tlačoviny; periodická a neperiodická tlač; časopisy; noviny; knihy; prospekty; brožúry; plagáty; fotografie; pohľadnice; kalendáre; katalógy; príručky; sprievodcovia (tlačené publikácie); ročenky; firemné listiny; knihárske výrobky; tlačené propagačné materiály; letáky; kancelárske potreby s výnimkou nábytku; kancelárske zariadenia uvedené v tejto triede; náhradné diely a príslušenstvo kancelárskych zariadení, všetko uvedené v tejto triede.

28 - Biliardové stoly; dáma (hra); domino (kocky); hracie kocky; hracie žetóny; stavebnicové kocky (hračky); kolky (hra); ruletové kolesá; stolové hry; šachové hry; šípky (hra); hracie žetóny; žetóny na hry o peniaze; stieracie žreby; výherné hracie automaty uvádzané do činnosti vhodením mince; prístroje na elektronické hry; hracie žreby a tikety.

35 - Poradenské a konzultačné služby v oblasti reklamy, obchodnej administratívy a služieb uvedených v triede 35 tohto zoznamu; poskytovanie obchodných alebo podnikateľských informácií; marketing; marketingové štúdie; obchodný alebo podnikateľský prieskum; prieskum verejnej mienky; prieskum trhu; analýzy nákladov; hospodárske (ekonomické) predpovede; správa počítačových súborov; zbieranie údajov do centrálnej kartotéky; zbieranie údajov do počítačových databáz; zoraďovanie údajov v počítačových databáz; vzťahy s verejnosťou (prieskum vzťahov medzi podnikmi, inštitúciami a spoločenským prostredím); organizovanie výstav na komerčné alebo reklamné účely; personálne poradenstvo; predvádzanie tovaru na reklamné účely a podporu predaja; vylepovanie plagátov; obchodná správa licencií výrobkov a služieb pre tretie osoby; prezentácia výrobkov v komunikačných médiách pre maloobchod; rozširovanie reklamných alebo inzertných oznamov; rozširovanie reklamných materiálov zákazníkom (letáky, prospekty, tlačivá, vzorky); zasielanie reklamných materiálov zákazníkom; vydávanie a aktualizovanie reklamných materiálov; uverejňovanie reklamných textov; prenájom reklamných plôch; vydávanie reklamných alebo náborových textov; rozhlasová reklama; reklama, on-line reklama na počítačovej komunikačnej sieti; reklama prostredníctvom mobilných telefónov; reklamné agentúry; televízna reklama; reklamná, inzertná a propagačná činnosť prostredníctvom akéhokoľvek média, prostredníctvom telefónnej siete, dátovej siete, informačnej siete, elektronickej siete, komunikačnej siete alebo počítačovej siete; poskytovanie informácií a iných informačných produktov komerčného alebo reklamného charakteru, multimediálnych informácií komerčného alebo reklamného charakteru; komerčné vyhľadávacie služby prostredníctvom internetu; on-line inzercia; podpora predaja pre tretie osoby; prenájom reklamných materiálov; inzercia výrobkov a služieb; obchodné sprostredkovateľské služby; spracovanie textov; vyhľadávanie sponzorov; obchodné sprostredkovanie vystúpení divadelných, koncertných a varietných umelcov.

38 - Elektronická pošta; vysielanie káblovej televízie; vysielacie a telekomunikačné služby; televízne vysielanie všetkých druhov programov; poskytovanie telekomunikačných informácií; rozhlasové vysielanie; telefonické služby; spravodajské agentúry; prenájom prístrojov na prenos správ; poskytovanie audiotextových telekomunikačných služieb.

41 - Vzdelávanie; zábava; pobavenie; zábavné parky; informácie o možnostiach zábavy; služby športovísk; poskytovanie zariadení na športovanie; tvorba televíznych programov; tvorba publicistických, spravodajských, zábavných a vzdelávacích programov; tvorba audiovizuálnych programov; tvorba videofilmov (okrem reklamných); televízna zábava;

organizovanie kultúrnych, športových, vzdelávacích a zábavných podujatí; divadelné predstavenia; tvorba divadelných alebo iných predstavení; prenájom a požičiavanie nahrávacích a premietacích zariadení, osvetľovacích zariadení, dekorácií, filmov, videopások; filmová tvorba (okrem reklamných filmov); služby filmových štúdií; zhromažďovanie a poskytovanie informácií v oblasti kultúry, športu, zábavy a vzdelávanie, a poskytovanie klubových služieb (výchovno-zábavných); organizovanie a vedenie koncertov, plesov, súťaží krásy, športových súťaží, vedomostných súťaží, zábavných súťaží, výstav na vzdelávacie a kultúrne účely, konferencií, školení, živých vystúpení, večierkov; služby nahrávacích štúdií; reportérske služby; vydavateľská činnosť s výnimkou vydávania reklamných a náborových textov; elektronická edičná činnosť v malom (DTP služby); poskytovanie on-line elektronických publikácií bez možnosti kopírovania; publikovanie elektronických kníh, novín a časopisov on-line; poskytovanie (on-line) počítačových hier z počítačových báz dát alebo prostredníctvom internetu; prenájom videoprístrojov a audioprístrojov; organizovanie a vedenie konferencií, seminárov a workshopov poskytované on-line prostredníctvom telekomunikačného spojenia alebo počítačovej siete; publikovanie textov (okrem reklamných a náborových); poskytovanie nekopírovateľnej digitálnej hudby z internetu a z internetových webových stránok; informácie o možnostiach rekreácie, zábavy, výchove a vzdelávaní poskytované on-line z počítačových báz dát alebo internetu; tvorba rozhlasových programov; fotografická reportáž; nahrávanie videopások; vydávanie kníh; organizovanie súťaží, športových akcií a hier (nie na reklamné a propagačné účely), organizovanie kultúrno-spoločenských akcií a hier (nie na reklamné a propagačné účely); organizovanie vedomostných alebo zábavných súťaží prostredníctvom internetu alebo telefónov a mobilných telefónov; rozhlasová zábava, on-line poskytovanie počítačových hier z počítačových sietí; prekladateľské služby; zábavné súťažné hry; televízna zábava a súťažné hry vyžadujúce telefonickú účasť divákov; interaktívne zábavné služby s použitím mobilov; rezervácia vstupeniek.

(540) **Šťastná karta**

(550) slovná

(732) N I K É, spol. s r.o., Ilkovičova 34, Bratislava-Karlova Ves, SK;

(740) TM & PATENT ATTORNEY NEUSCHL s.r.o., Bratislava, SK;

---

(111) 243634

(151) 17.10.2016

(156) 28.11.2024

(180) 28.11.2034

(210) 2083-2014

(220) 28.11.2014

(442) 1.4.2015

(450) 1.12.2016

(511) 9, 12, 18, 28 NCL (10)

(511) 9 - Ochranné prilby; osobné ochranné prostriedky proti nehodám; ochranné rukavice; elektrické batérie do automobilov; meradlá; okuliare; meracie prístroje; nabíjačky batérií; výstražné trojuholníky do vozidiel; motorové štartovacie káble; ochranná obuv proti úrazom.

12 - Automobilové podvozky; kolesá automobilov; nárazníky vozidiel; motory motocyklov; nápravy vozidiel; stierače; brzdy vozidiel; motory pozemných vozidiel; prevodovky do pozemných vozidiel; motocykle; čelné sklá vozidiel; pneumatiky; dvere na dopravné prostriedky; spätné zrkadlá; podvozky automobilov; dopravné prostriedky na pohyb po zemi, vode, vo vzduchu a po koľajniciach; karosérie dopravných prostriedkov; batožinové kufre na motocykle; motocyklové stojany.

18 - Peňaženky; cestovné kufre; koža (surovina alebo polotovar); imitácie kože; turistické plecniaky; cestovné tašky; kufre; tašky.

28 - Chrániče na lakte (športové potreby); chrániče na kolená (športový tovar); ochranné vypchávky (časti športových úborov).

(540)

(550) obrazová

(732) ACI-Auto Components International, s.r.o., Dělostřelecká 190/19, Praha 6, CZ;

---

(111) 249560

(151) 18.4.2019

(156) 17.6.2024

(180) 17.6.2034

(210) 5424-2014

(220) 17.6.2014

(442) 8.1.2019

(450) 4.6.2019

(511) 9, 16, 28, 35, 38, 41 NCL (10)

(511) 9 - Prepájacie alebo smerovacie zariadenia; čipové telefónne karty; modemy.

16 - Kancelárske zariadenia uvedené v tejto triede; náhradné diely a príslušenstvo kancelárskych zariadení, všetko uvedené v tejto triede.

28 - Biliardové stoly; stieracie žreby; výherné hracie automaty uvádzané do činnosti vhodením mince; prístroje na elektronické hry; hracie žreby a tikety.

35 - Prieskum verejnej mienky; správa počítačových súborov; zbieranie údajov do centrálnej kartotéky; zbieranie údajov do počítačových databáz; zoraďovanie údajov v počítačových databázach; vzťahy s verejnosťou (prieskum vzťahov medzi podnikmi, inštitúciami a spoločenským prostredím); personálne poradenstvo; vylepovanie plagátov; obchodná správa licencií výrobkov a služieb pre tretie osoby; komerčné vyhľadávacie služby prostredníctvom internetu; prenájom reklamných

materiálov; obchodné sprostredkovateľské služby; spracovanie textov; vyhľadávanie sponzorov; obchodné sprostredkovanie vystúpení divadelných, koncertných a varietných umelcov.
38 - Elektronická pošta; vysielanie káblovej televízie; vysielacie a telekomunikačné služby; televízne vysielanie všetkých druhov programov; poskytovanie telekomunikačných informácií; rozhlasové vysielanie; telefonické služby; spravodajské agentúry; prenájom prístrojov na prenos správ; poskytovanie audiotextových telekomunikačných služieb.
41 - Organizovanie a vedenie lotérií a stávkových hier; organizovanie lotérií a stávkových hier prostredníctvom internetu; organizovanie a vedenie hier o peniaze; organizovanie elektronických kurzových stávok; organizovanie kurzových stávok; organizovanie kurzových stávok prostredníctvom internetu; hazardné hry; tvorba publicistických, spravodajských programov; tvorba audiovizuálnych programov; tvorba videofilmov (okrem reklamných); divadelné predstavenia; tvorba divadelných alebo iných predstavení; prenájom a požičiavanie nahrávacích a premietacích zariadení, osvetľovacích zariadení, dekorácií, filmov, videopások; filmová tvorba (okrem reklamných filmov); služby filmových štúdií; organizovanie a vedenie koncertov, plesov, súťaží krásy živých vystúpení, večierkov; služby nahrávacích štúdií; reportérske služby; poskytovanie (on-line) počítačových hier z počítačových báz dát alebo prostredníctvom internetu; prenájom videoprístrojov a audioprístrojov; poskytovanie nekopírovateľnej digitálnej hudby z internetu a z internetových webových stránok; tvorba rozhlasových programov; fotografická reportáž; nahrávanie videopások; on-line poskytovanie počítačových hier z počítačových sietí; prekladateľské služby; rezervácia vstupeniek.

(540) Risk
(550) slovná
(732) N I K É, spol. s r.o., Ilkovičova 34, Bratislava-Karlova Ves, SK;
(740) TM & PATENT ATTORNEY NEUSCHL s.r.o., Bratislava, SK;

GB3M Prevody a prechody práv na prihlášky ochranných známok

(210) 2639-2020
(731) Silný Rastislav, RNDr. CSc., Muškátová 794/46, Bratislava-Ružinov, SK;
(770) FEMINIA Family s.r.o. v konkurze, Račianska 31, Bratislava-Nové Mesto, SK;
(580) 7.6.2024

PC3M Prevody a prechody práv na ochranné známky

(111) 178455
(210) 65773
(732) Burger King Company LLC, 5707 Blue Lagoon Drive, Miami, Florida 33126, US;
(770) Burger King Corporation, 5707 Blue Lagoon Drive, Miami, Florida, US;
(580) 11.6.2024

(111) 182871
(210) 1730-95
(732) DSE Holding B.V., Looskade 20, Roermond, NL;
(770) GTM Development Limited, 16 Fitzwilliam Street Upper, Dublin 2, IE;
(580) 14.6.2024

(111) 185345
(210) 1489-94
(732) DSE Holding B.V., Looskade 20, Roermond, NL;
(770) GTM Development Limited, 16 Fitzwilliam Street Upper, Dublin 2, IE;
(580) 14.6.2024

(111) 186094
(210) 3280-96
(732) RECORDATI RARE DISEASES, Immeuble Le Wilson, 70 Avenue du Général de Gaulle, 92800 Puteaux, FR;
(770) RECORDATI ORPHAN DRUGS, 70, avenue Charles de Gaulle, Immeuble Le Wilson, 92800 Puteaux, FR;
(580) 12.6.2024

(111) 232683
(210) 2158-2011
(732) OFTUM GTJ s.r.o., Toryská 275/1, Košice-Západ, SK;
(770) Juhás Tomáš, MUDr., Lorinčícka ulica 54/1, Košice-Lorinčík, SK;
(580) 20.6.2024

---

(111) 238042
(210) 2456-2013
(732) ASAPRINT s. r. o., Turbínova 3528/1, Bratislava-Nové Mesto, SK;
(770) ART33, s. r. o., Električná 346/37, Trenčín 1, SK;
(580) 11.6.2024

---

(111) 240789
(210) 434-2015
(732) M.E.L.O. s. r. o., Pod Juhom 7666, Trenčín, SK;
(770) DEVELOPER INVEST, s.r.o., Panónska cesta 9, Bratislava, SK;
(580) 24.6.2024

---

(111) 247642
(210) 2759-2017
(732) Centrum environmentálnej a etickej výchovy Živica, Račianska 1575/78, Bratislava - mestská časť Nové Mesto, SK;
(770) Nadácia Pontis, Zelinárska 2, Bratislava, SK;
(580) 13.6.2024

---

(111) 250851
(210) 1940-2015
(732) IBIZA PARTY s.r.o., Tomášikova 5724/7, Bratislava-Ružinov, SK;
(770) PK Production s.r.o., Brezová 22, Michalovce, SK;
(580) 18.6.2024

---

(111) 252275
(210) 2592-2019
(732) Trustea, Mlynské nivy 16, Bratislava-Ružinov, SK;
(770) Akadémia LEAF - LEAF Academy, Sasinkova 2637/13, Bratislava-Staré Mesto, SK;
(580) 24.6.2024

---

(111) 252276
(210) 2632-2019
(732) Trustea, Mlynské nivy 16, Bratislava-Ružinov, SK;
(770) Akadémia LEAF - LEAF Academy, Sasinkova 2637/13, Bratislava-Staré Mesto, SK;
(580) 25.6.2024

---

(111) 252478
(210) 2618-2019
(732) Trustea, Mlynské nivy 16, Bratislava-Ružinov, SK;
(770) Akadémia LEAF - LEAF Academy, Sasinkova 2637/13, Bratislava-Staré Mesto, SK;
(580) 25.6.2024

---

(111) 252482
(210) 2625-2019
(732) Trustea, Mlynské nivy 16, Bratislava-Ružinov, SK;
(770) Akadémia LEAF - LEAF Academy, Sasinkova 2637/13, Bratislava-Staré Mesto, SK;
(580) 25.6.2024

---

(111) 259250
(210) 1609-2022
(732) ED Development s. r. o., Pri smaltovni 3603/4, Bratislava-Petržalka, SK;
MD Training & Consulting s. r. o., Za kasárňou 1, Bratislava - mestská časť Nové Mesto, SK;
GLOS International COnsulting s.r.o., Nad Kyselkou 1838, Liberec, CZ;
(770) ED Development s. r. o., Pri smaltovni 3603/4, Bratislava-Petržalka, SK;
MD Training & Consulting s. r. o., Za kasárňou 1, Bratislava - mestská časť Nové Mesto, SK;
(580) 13.6.2024

---

(111) 259867
(210) 2203-2022
(732) Karaffa Fábius, Gaštanová ulica 2524/8, Galanta, SK;
(770) M.A. TRADE SK, s. r. o., Štúrova 11, Bratislava-Staré Mesto, SK;
(580) 20.6.2024

TC3M Zmeny v údajoch o majiteľoch ochranných známok

(111) 111115A
(210) 2032A
(732) Škoda Auto a.s., tř. Václava Klementa 869, Mladá Boleslav II, Mladá Boleslav, CZ;
(771) ŠKODA AUTO a.s., tř. Václava Klementa 869, Mladá Boleslav II, Mladá Boleslav, CZ;
(580) 11.6.2024

---

(111) 111115B
(210) 2032B
(732) Škoda Auto a.s., tř. Václava Klementa 869, Mladá Boleslav II, Mladá Boleslav, CZ;
(771) ŠKODA AUTO a.s., tř. Václava Klementa 869, Mladá Boleslav II, Mladá Boleslav, CZ;
(580) 11.6.2024

---

(111) 111115C
(210) 2032C
(732) Škoda Auto a.s., tř. Václava Klementa 869, Mladá Boleslav II, Mladá Boleslav, CZ;
(771) ŠKODA AUTO a.s., tř. Václava Klementa 869, Mladá Boleslav II, Mladá Boleslav, CZ;
(580) 11.6.2024

---

(111) 111115D
(210) 2032D
(732) Škoda Auto a.s., tř. Václava Klementa 869, Mladá Boleslav II, Mladá Boleslav, CZ;
(771) ŠKODA AUTO a.s., tř. Václava Klementa 869, Mladá Boleslav II, Mladá Boleslav, CZ;
(580) 12.6.2024

---

(111) 162483
(210) 48238
(732) Toray Kabushiki Kaisha (Toray Industries, Inc.), 1-1, Nihonbashi-Muromachi 2-chome, Chuo-ku, Tokyo, JP;
(771) Toray Kabushiki Kaisha, No. 2-1-chome, Nihonbashi-Muromachi, Chuo-ku, Tokyo, JP;
(580) 11.6.2024

---

(111) 182871
(210) 1730-95
(732) GTM Development Limited, 16 Fitzwilliam Street Upper, Dublin 2, IE;
(771) AURELIUS RHO GTM DEVELOPMENT LIMITED, 35 Rosemount Business Park, Ballycoolin, Dublin 11, IE;
(580) 14.6.2024

---

(111) 185345
(210) 1489-94
(732) GTM Development Limited, 16 Fitzwilliam Street Upper, Dublin 2, IE;
(771) AURELIUS RHO GTM DEVELOPMENT LIMITED, 35 Rosemount Business Park, Ballycoolin, Dublin 11, IE;
(580) 14.6.2024

---

(111) 211109
(210) 2399-2004
(732) MEGGLE Slovakia s. r. o., Studená 35, Bratislava-Ružinov, SK;
(771) RAJO, a.s., Studená 35, Bratislava, SK;
(580) 20.6.2024

---

(111) 212689
(210) 5372-2004
(732) MEGGLE Slovakia s. r. o., Studená 35, Bratislava-Ružinov, SK;
(771) RAJO, a.s., Studená 35, Bratislava, SK;
(580) 20.6.2024

---

(111) 212690
(210) 5373-2004
(732) MEGGLE Slovakia s. r. o., Studená 35, Bratislava-Ružinov, SK;
(771) RAJO, a.s., Studená 35, Bratislava, SK;
(580) 20.6.2024

---

(111) 238732
(210) 988-2014
(732) MARINA LIPTOV, a. s., Bobrovník 140, SK;
(771) Castoria, a.s., Čakanková 9, Bratislava, SK;
(580) 7.6.2024

---

(111) 238851
(210) 1001-2014
(732) MARINA LIPTOV, a. s., Bobrovník 140, SK;
(771) Castoria, a.s., Čakanková 9, Bratislava, SK;
(580) 7.6.2024

---

(111) 239724
(210) 1831-2014
(732) EmergoPharm Sp. z o.o. Sp.K., ul. Jana Ciszewskiego 15, 02-777 Warszawa, PL;
(771) EmergoPharm Sp. z o.o. Sp. K., Józefa Pilsudskiego 11, Konstancin-Jeziorna, PL;
(580) 14.6.2024

---

(111) 239866
(210) 5616-2014
(732) MEGGLE Slovakia s. r. o., Studená 35, Bratislava-Ružinov, SK;
(771) RAJO, a. s., Studená 35, Bratislava, SK;
(580) 20.6.2024

---

(111) 240156
(210) 5864-2014
(732) MEGGLE Slovakia s. r. o., Studená 35, Bratislava-Ružinov, SK;
(771) RAJO, a.s., Studená 35, Bratislava, SK;
(580) 20.6.2024

MA3M Zaniknuté ochranné známky

(111)	(141)	(111)	(141)	(111)	(141)	(111)	(141)
95070	17.11.2023	209520	28.11.2023	237323	27.11.2023	237597	19.11.2023
162000	28.11.2023	209877	13.11.2023	237342	11.11.2023	237598	21.11.2023
165754	25.11.2023	210045	27.11.2023	237355	15.11.2023	237599	22.11.2023
178118	16.11.2023	210046	27.11.2023	237356	15.11.2023	237601	25.11.2023
178132	17.11.2023	210701	28.11.2023	237358	15.11.2023	237602	28.11.2023
178191	17.11.2023	210702	28.11.2023	237359	15.11.2023	237647	25.11.2023
180308	22.11.2023	211160	11.11.2023	237360	18.11.2023	237693	11.11.2023
180850	25.11.2023	212367	13.11.2023	237361	20.11.2023	237696	25.11.2023
181951	23.11.2023	212504	28.11.2023	237362	26.11.2023	237848	14.11.2023
205716	13.11.2023	213848	25.11.2023	237363	26.11.2023	237849	22.11.2023
205965	25.11.2023	237247	11.11.2023	237436	12.11.2023	237850	25.11.2023
205967	28.11.2023	237248	14.11.2023	237438	13.11.2023	237852	26.11.2023
208088	12.11.2023	237249	14.11.2023	237440	15.11.2023	237853	26.11.2023
208090	13.11.2023	237250	14.11.2023	237441	15.11.2023	237854	27.11.2023
208423	12.11.2023	237298	11.11.2023	237442	15.11.2023	237856	28.11.2023
208425	13.11.2023	237299	11.11.2023	237466	11.11.2023	237905	18.11.2023
208426	18.11.2023	237300	11.11.2023	237467	15.11.2023	237921	13.11.2023
208560	18.11.2023	237301	12.11.2023	237468	26.11.2023	237938	21.11.2023
208561	19.11.2023	237303	12.11.2023	237470	26.11.2023	237939	21.11.2023
208562	19.11.2023	237309	15.11.2023	237471	27.11.2023	238140	26.11.2023
208915	10.11.2023	237310	15.11.2023	237472	27.11.2023	238275	12.11.2023
208917	10.11.2023	237311	15.11.2023	237473	28.11.2023	238277	25.11.2023
208923	10.11.2023	237312	15.11.2023	237474	28.11.2023	238278	27.11.2023
208927	20.11.2023	237313	15.11.2023	237522	12.11.2023	238286	12.11.2023
208931	21.11.2023	237314	15.11.2023	237525	18.11.2023	238287	12.11.2023
208934	21.11.2023	237315	15.11.2023	237527	22.11.2023	238442	28.11.2023
208939	21.11.2023	237317	18.11.2023	237528	27.11.2023	238559	27.11.2023
208946	27.11.2023	237318	20.11.2023	237587	31.10.2023	238676	26.11.2023
208948	27.11.2023	237319	26.11.2023	237591	11.11.2023	238790	19.11.2023
209062	21.11.2023	237320	26.11.2023	237593	11.11.2023	239010	25.11.2023
209161	10.11.2023	237321	27.11.2023	237595	19.11.2023	239964	27.11.2023
209163	14.11.2023	237322	27.11.2023	237596	19.11.2023	240432	21.11.2023
209515	25.11.2023						

XA3M Medzinárodne zapísané ochranné známky

(210) 308-2024
(220) 6.2.2024
(800) 1794517, 29.4.2024

(210) 1006-2024
(220) 11.4.2024
(800) 1794530, 11.4.2024

(210) 1009-2024
(220) 11.4.2024
(800) 1794532, 11.4.2024

PE3M Zmeny dispozičných práv na ochranné známky (ukončenie zálohov)

(111) 151967
(210) 4228
(732) I.D.C. Holding, a.s., Bajkalská 18486/19B, Bratislava-Ružinov, SK;
Záložný veriteľ:
Slovenská sporiteľňa, a.s., Tomášikova 48, Bratislava, SK;
Dátum zániku záložného práva: 22.5.2024
(580) 25.6.2024

---

(111) 178590
(210) 1327-93
(732) I.D.C. Holding, a.s., Bajkalská 18486/19B, Bratislava-Ružinov, SK;
Záložný veriteľ:
Slovenská sporiteľňa, a.s., Tomášikova 48, Bratislava, SK;
Dátum zániku záložného práva: 22.5.2024
(580) 24.6.2024

---

(111) 178597
(210) 1339-93
(732) I.D.C. Holding, a.s., Bajkalská 18486/19B, Bratislava-Ružinov, SK;
Záložný veriteľ:
Slovenská sporiteľňa, a.s., Tomášikova 48, Bratislava, SK;
Dátum zániku záložného práva: 22.5.2024
(580) 24.6.2024

---

(111) 178599
(210) 1342-93
(732) I.D.C. Holding, a.s., Bajkalská 18486/19B, Bratislava-Ružinov, SK;
Záložný veriteľ:
Slovenská sporiteľňa, a.s., Tomášikova 48, Bratislava, SK;
Dátum zániku záložného práva: 22.5.2024
(580) 24.6.2024

---

(111) 182692
(210) 3261-95
(732) I.D.C. Holding, a.s., Bajkalská 18486/19B, Bratislava-Ružinov, SK;
Záložný veriteľ:
Slovenská sporiteľňa, a.s., Tomášikova 48, Bratislava, SK;
Dátum zániku záložného práva: 22.5.2024
(580) 25.6.2024

---

(111) 183765
(210) 3316-95
(732) I.D.C. Holding, a.s., Bajkalská 18486/19B, Bratislava-Ružinov, SK;
Záložný veriteľ:
Slovenská sporiteľňa, a.s., Tomášikova 48, Bratislava, SK;
Dátum zániku záložného práva: 22.5.2024
(580) 25.6.2024

---

(111) 186279
(210) 488-99
(732) I.D.C. Holding, a.s., Bajkalská 18486/19B, Bratislava-Ružinov, SK;
Záložný veriteľ:
Slovenská sporiteľňa, a.s., Tomášikova 48, Bratislava, SK;
Dátum zániku záložného práva: 22.5.2024
(580) 25.6.2024

---

(111) 192260
(210) 2961-98
(732) I.D.C. Holding, a.s., Bajkalská 18486/19B, Bratislava-Ružinov, SK;
Záložný veriteľ:
Slovenská sporiteľňa, a.s., Tomášikova 48, Bratislava, SK;
Dátum zániku záložného práva: 22.5.2024
(580) 25.6.2024

---

(111) 192265
(210) 2968-98
(732) I.D.C. Holding, a.s., Bajkalská 18486/19B, Bratislava-Ružinov, SK;
Záložný veriteľ:
Slovenská sporiteľňa, a.s., Tomášikova 48, Bratislava, SK;
Dátum zániku záložného práva: 22.5.2024
(580) 25.6.2024

---

(111) 195824
(210) 3223-2000
(732) I.D.C. Holding, a.s., Bajkalská 18486/19B, Bratislava-Ružinov, SK;
Záložný veriteľ:
Slovenská sporiteľňa, a.s., Tomášikova 48, Bratislava, SK;
Dátum zániku záložného práva: 22.5.2024
(580) 25.6.2024

---

(111) 197966
(210) 1316-95
(732) I.D.C. Holding, a.s., Bajkalská 18486/19B, Bratislava-Ružinov, SK;
Záložný veriteľ:
Slovenská sporiteľňa, a.s., Tomášikova 48, Bratislava, SK;
Dátum zániku záložného práva: 22.5.2024
(580) 25.6.2024

---

(111) 211375
(210) 2814-2004
(732) I.D.C. Holding, a.s., Bajkalská 18486/19B, Bratislava-Ružinov, SK;
Záložný veriteľ:
Slovenská sporiteľňa, a.s., Tomášikova 48, Bratislava, SK;
Dátum zániku záložného práva: 22.5.2024
(580) 25.6.2024

---

(111) 218817
(210) 1551-2006
(732) I.D.C. Holding, a.s., Bajkalská 18486/19B, Bratislava-Ružinov, SK;
Záložný veriteľ:
Slovenská sporiteľňa, a.s., Tomášikova 48, Bratislava, SK;
Dátum zániku záložného práva: 22.5.2024
(580) 24.6.2024

---

(111) 221791
(210) 1616-2007
(732) I.D.C. Holding, a.s., Bajkalská 18486/19B, Bratislava-Ružinov, SK;
Záložný veriteľ:
Slovenská sporiteľňa, a.s., Tomášikova 48, Bratislava, SK;
Dátum zániku záložného práva: 22.5.2024
(580) 24.6.2024

---

(111) 226527
(210) 587-2009
(732) I.D.C. Holding, a.s., Bajkalská 18486/19B, Bratislava-Ružinov, SK;
Záložný veriteľ:
Slovenská sporiteľňa, a.s., Tomášikova 48, Bratislava, SK;
Dátum zániku záložného práva: 22.5.2024
(580) 25.6.2024

---

(111) 240011
(210) 2052-2014
(732) I.D.C. Holding, a.s., Bajkalská 18486/19B, Bratislava-Ružinov, SK;
Záložný veriteľ:
Slovenská sporiteľňa, a.s., Tomášikova 48, Bratislava, SK;
Dátum zániku záložného práva: 22.5.2024
(580) 25.6.2024

---

(111) 244132
(210) 1054-2016
(732) I.D.C. Holding, a.s., Bajkalská 18486/19B, Bratislava-Ružinov, SK;
Záložný veriteľ:
Slovenská sporiteľňa, a.s., Tomášikova 48, Bratislava, SK;
Dátum zániku záložného práva: 22.5.2024
(580) 25.6.2024

XD3M Zmeny v zozname tovarov a služieb

(210) 2639-2023
(511) 16, 41 NCL (12)
(511) 16 - Brožúry; vyučovacie pomôcky okrem prístrojov a zariadení; spevníky; knihy; tlačené publikácie; príručky; brožované knihy; časopisy (periodiká).
41 - Vyučovanie; vzdelávanie; školenia; vydávanie kníh; organizovanie a vedenie konferencií; organizovanie a vedenie kongresov; informácie o výchove a vzdelávaní; detské škôlky (vzdelávanie); online vydávanie elektronických kníh a časopisov; organizovanie a vedenie seminárov; organizovanie a vedenie tvorivých dielní (výučba); online poskytovanie elektronických publikácií (bez možnosti kopírovania); koučovanie (školenie); individuálne vyučovanie; organizovanie a vedenie vzdelávacích fór s osobnou účasťou; odborné školenia zamerané na odovzdávanie know-how; produkcia filmov (nie reklamných); distribúcia filmov.
(580) 11.6.2024

---

(210) 872-2024
(511) 6, 11, 35, 37 NCL (12)
(511) 6 - Oceľ (surovina alebo polotovar); zliatiny ocele; pásová oceľ; oceľový drôt; oceľová liatina; oceľové stožiare; oceľové rolety; oceľový plech; oceľové rúrky; oceľové rúry; kovové spony strojových remeňov; železničné výhybky; kovové dýzy; argentán, pakfón; hliník; bronz; hliníkový drôt; pätky kotiev; kovové dýzové nadstavce; kovové závory; kovové stožiare; kovové tyče; pasce na divú zver; kovové popruhy na manipulovanie s nákladom; ložiskové kovy; kovové chrániče na stromy; príručné pokladnice (kovové alebo nekovové); strieborné spájky; postriebrené cínové zliatiny; kovové vystužovacie materiály do betónu; trezory (kovové alebo nekovové); kovové zarážky okien; kovové zarážky dverí; kovové podložky; kovové krúžky; kovové prstence; dverové závesy; kovové podlahové dlaždice; ostnatý drôt; tyče kovových

zábradlí; berýlium (glucínium); reťaze pre rožný statok; rohatiny; biele kovy; pancierové plechy; kovové uzávery na debny a skrinky; kovové skrutky s maticou; kovové fľaše (nádoby) na stlačený plyn alebo skvapalnený vzduch; kovové identifikačné náramky; predvalky; zliatiny na spájky; kovové príruby; bronzové náhrobky; umelecké diela z bronzu; lanovkové laná; kovové koncové svorky na laná; kovové spojky na neelektrické káble; kadmium; kovové visacie zámky (nie elektronické); kovové vyrovnávacie podložky; kovové hroty na vychádzkové palice; kovové nádoby na skladovanie kyselín; bezpečnostné schránky (pokladničky); hafnium; kovové reťaze; kovové bezpečnostné reťaze; kovové spojky na reťaze; kovové kostry stavieb; kovové vodiace kladky na okná; kovové rúry ústredného kúrenia; klince na konské podkovy; kovové kolíky; chróm; ferochróm; chrómové rudy; kovové klinové závlačky; kovové kľúče; kovové klince; kovové cvoky (krátke klince); kovové stenové príchytky (kolíky); kobalt (surovina); kovové materiály na železničné trate; kovové stĺpy pre stavebníctvo; kovové vodovodné potrubia; objímky (železiarsky tovar); konzervové plechovky; kovové nádoby na skladovanie alebo dopravu; prídržné koľajnice; kokily (lejárstvo); nákovy; kovové rohové lišty striech; kovové potrubné kolená; kovové dvere; kovové napínadlá remeňov; kovové skoby (kramle); kovové závesné háky; okenné západky; háčiky (železiarsky tovar); kovanie na okná; drôt; meď (surovina alebo polotovar); medené krúžky; kovové rúrkové výstuže; kovové nádoby na stlačený plyn alebo skvapalnený vzduch; škrabáky na obuv; kovové drenážne rúry; železo (surovina alebo polotovar); koľajnicové spojky; kovové skrutky; biely plech na balenie; kovové poštové schránky; kovové dverové zvonce (neelektrické); ostrohy; kovové uholníky pre stavebníctvo; kovové schodiská; kovové prvky na zatváranie okien; kovové rúrky; kovové rúry; koľajnice; pásové železo; železný drôt; liatina (surovina alebo polotovar); železná ruda; kovové neelektrické zatvárače dverí; feromolybdén; feromsilícium; ferotitán; ferovolfrám; kovania pre stavebníctvo; kolíky (drobný železiarsky tovar); skrutky s okom; kovové zámky (nie elektrické); galenit (minerál); plomby (olovené pečate); germánium; kovové veterníky; stúpacie železá; kovové formy na ľad; mazacie čapy; kovové mreže; pružinové zámky; indium; kovové značky na vozidlá; kovové žalúzie; mosadz (surovina alebo polotovar); kovové vonkajšie rolety; kovové odpaľovacie rampy; kovové lišty; kovové piliny; kovové schodnice; limonit; ingoty; kovové preklady; kovové posteľové kolieska; kovové zámkové zástrčky; predvalcované bloky (výrobky metalurgie); horčík; kovové prenosné stavby; kovové krúžky na rukoväte; kovové objímky na potrubia; mangán; kovové manipulačné palety; kovové prepravné palety; kovové schody; kovové markízy (stavebníctvo); kovové dverové klopadlá; putá; kovy (suroviny alebo polotovary); kovové rudy; drôtené pletivo; pyroforické kovy; kovové kolieska na nábytok; kovové štetovnice; molybdén; kovové pamätníky; upínacie čeľuste zverákov; kovové plášte budov (stavebníctvo); nikel; niób; kovové žľaby pre stavebníctvo; kovové domové čísla (nesvietiace); kovové okenice; kovové palisády; kovové koše; kovové signalizačné panely (nie svetelné, nie mechanické); kovové obklady stien a priečok (stavebníctvo); kovové háčiky vešiakov na odevy; kovové klziská (stavebníctvo); západky zámok; kovové stĺpy; pružiny (železiarsky tovar); kovové kladky (nie časti strojov); kovové stanové kolíky; kovové stropy; kovové podlahy; kovové obklady pre stavebníctvo; železničné točne; kovové škridly; olovo (surovina alebo polotovar); kovové dosky na skoky do vody; kovové dverové kľučky; kovové nity; kovové brány; kovové výplne dverí; kovové dverové zástrčky; kovové krúžky na kľúče; kovové telegrafné stĺpy; zinok; kovové stropné nosníky; kovové nosníky; kovové prefabrikované nástupištia; drobný železiarsky tovar; kovové míľniky (nie svetelné, nie mechanické); kovové spojky na potrubia; napínadlá drôtov; kovové obalové nádoby; kovové nádrže; kovové dverové prahy; kovové značky (nie svetelné, nie mechanické); kovové konštrukcie prenosných skleníkov; kovové zámky vozidiel; kovové zarážky; kovové silá; zvonce pre zvieratá; zvončeky; spájkovací drôt; kovové ventily (nie časti strojov); kovové sochy; kovové železničné podvaly; tantal (kov); dverové zástrčky; prenosné nákovy; napínače; titán; kovové strechy; tombak; kovové hrobky; kovové turnikety; kovové pletivo; volfrám; kovové potrubia; vanádium; kovové vetracie okná; objímky, prstence; kovové voliéry (stavebné konštrukcie); zirkónium; oceľové guľky; oceľové stavebné konštrukcie; kovové armatúry na potrubia na stlačený vzduch; drôty z kovových zliatin (nie poistkových); kovové zliatiny; alobal (hliníková fólia); kotevné pilóty; kovové plávajúce móla na kotvenie lodí; kotvy; kovové lamelové obloženie; kovové vystužovacie materiály na potrubia; kovové vystužovacie materiály pre stavebníctvo; kovové vystužovacie materiály na hnacie remene; kovové umelecké diela; kovové maltovnice; kovové vtáčie napájadlá (stavebné konštrukcie); kovové bóje (nie svetelné); napínače železných pások; kovové viazacie pásky; viazacie drôty; kovové sudy (barely); kovové obruče na sudy; kovové sudy; kovové bazény (stavebné konštrukcie); kovový stavebný materiál; kovové debnenia na betónové konštrukcie; kovové zariadenia na umiestnenie bicyklov; kovová dlažba chodníkov; kovové skrinky, krabice; kovové zátky; kovové tesniace uzávery; kovové pracky (železiarsky tovar); kovové uzávery na fľaše; kovové korunkové uzávery na fľaše; kovové držadlá, kľučky; kovové tyče na tvrdé spájkovanie; zváracie a spájkovacie tyče; kovové tyče na zváranie; kovové pásy na manipulovanie s nákladmi; kovové slučky na manipulovanie s nákladmi; kovové busty; kovové kabíny na prezliekanie; kovové kabíny na striekanie farieb; kovové káble (nie elektrické); kovové spojovacie objímky na potrubia; kovové svorky na káble a rúry; kovové káblové príchytky alebo svorky; kovové okenné rámy; kovové skleníkové rámy; kovové rošty; kovové kryty komínov; kovové viazacie pásky pre poľnohospodárstvo; kovové otvárače dverí (nie elektrické); kovové obkladačky pre stavebníctvo;

kovové podlahové dlažby; kovové krypty; kovanie na rakvy; kovové nakladacie palety; kovové železničné ložné miery (obrysnice); kovové pánty, závesy; kovové nosné konštrukcie stavieb; kovové zárubne; kovové materiály na lanové dráhy; kovové komínové striešky; kovové odkvapové žľaby; kovové klapky drenážnych rúrok; kovové priečky; kovové výstuže ropných vrtov; kovové nádrže na tekuté palivá; kovové stavebné konštrukcie; kovové flotačné kontajnery; kovové laná; kovové rímsy; kovové ozdobné lišty (rímsy); kovové rohové lišty; kovové okná; kované dverové súčasti; vodiace kladky na posuvné dvere; kovové poklopy; kovové strešné krytiny; kovové príchytky na bridlicovú krytinu; kovové vešiakové háčiky; neizolovaný medený drôt; kovové kade; kovové schodišťové stupne; kovové odkvapové rúry; kovové navijaky na navíjanie hadíc (nie mechanické); kovové zásobníky na papierové utierky; kovové klapky na vodovodné potrubia; kovové lešenia; kovové rebríky; mobilné kovové schody na nástup alebo výstup cestujúcich; kovové matice; kovové stĺpy elektrického vedenia; kovové prípojky a odbočky na potrubia; kovové obruby hrobov; kovové ploty; kovové vývesné štíty; kovové podpery; cín; pocínovaný plech; staniol; plech; kovové uzávery na tašky; kovanie na nábytok; kovové stavebné panely; kovové figuríny; kovové sošky; napínače na kovové pásy; kovové lejárske formy; kovové náhrobné tabule; kovové pomníky; kovové náhrobné dosky; kovové náhrobné stély; kovové pamätné tabule; kovové zásteny ku kozubom; kovové stojany na sudy; kovanie na postele; kovové dverové súčasti; kovové vrchnáky na nádoby; kovové viazacie pásky na snopy; kovové cestné zvodidlá; kovové truhlice; kovové nádoby; kovové identifikačné štítky; kovové poznávacie značky; kovové registračné značky; cermet (kovovokeramický žiaruvzdorný materiál); kovové kohútiky na sudy; kovové reklamné stĺpy; kovové bóje na kotvenie plavidiel; kovové komíny; kovové komínové rúry; kovové potrubia ventilačných a klimatizačných zariadení; kovové fólie na balenie; mäkké spájky, zlaté; kovové násypníky (nie mechanické); kovové písmená a číslice (nie tlačiarenské znaky); kovové potrubné odbočky; kovové tlakové potrubia; kovové telefónne búdky; kovové skrinky na náradie (prázdne); kovové debny na náradie (prázdne); kovové kuríny; kovové zarážky na blokovanie kolies automobilov pri nesprávnom parkovaní; oceľové laná; kovové rámiky na sieťky proti hmyzu; kovové skoby (horolezecký výstroj); kozubové rošty na nožičkách (kozlíky); kovové veterné zariadenia na plašenie vtákov; kovové klietky na divú zver; kovy v prášku; žiaruvzdorné kovové stavebné materiály; kovové altánky (stavebné konštrukcie); kovové stajne; kovové prasačníky; kovové prefabrikované domy (súbory dielcov); kovové podnosy; kovové pouličné kanály; plechové závitové uzávery na fľaše; zariadenia na otváranie okien (neelektrické); zariadenia na zatváranie okien (neelektrické); kovové obkladačky; kovové dlaždice; kovové dlaždice pre stavebníctvo; kovové schodíky; kovové strechy so zabudovanými solárnymi článkami; kovové pancierové dvere; kovové vaňové držadlá; kovové dávkovače vreciek na psie exkrementy; kovové fólie alebo prášky do 3D tlačiarní; kovové zámkové zástrčky na okná; kovové prvky na zatváranie dverí; plechová strešná krytina; kovové balustrády (stĺpikové zábradlia); kovové plášte pre stavebníctvo; tyče z ocele valcovanej za tepla; tyče z lesklej ocele; kovové tyče so závitom; tyče z ťahaného a lešteného kovu; kovové háky na zavesenie tašky; kovové uholníky na nábytok; kovové štítky; kovové kanistry; kovové oporné tyče k rastlinám alebo stromom; kovové vlajkové stožiare; kovové štipce na uzatváranie vreciek; kovové obuvnícke klince; kovové spodné vrstvy podpätkov; elektronické trezory; kovové skladacie dvere; kovové výlisky pre stavebníctvo; kovové kozubové rímsy; kovové nájazdové rampy; kovové kríže okrem šperkov; kovové kyvné dvere; kovové nádoby na vypúšťaný olej; kovové žŕdky na zástavy; kovové uzávery; kovové harmonikové dvere; kovové krbové rošty; prenosné kovové zvukotesné kabíny; kovové akustické panely; kovové rámy pre záhradníctvo (na pareniská, fóliovníky); kovové sťahovacie pásky; kovové odpadové nádoby (nie na lekárske použitie); kovové pamätné poháre; kovové víťazné poháre; obaly prispôsobené na manipuláciu s kovovými fľašami so stlačeným plynom a na ich dopravu; kovové nádoby na triedený recyklovateľný odpad; kovové nášivky na odevy; samolepiace kovové štítky na tašky; kovové dosky na plávajúce podlahy; kovové automaty na výdaj lístkov s poradovým číslom; kovové zásobníky papierových utierok; kovové dávkovače toaletného papiera; kovové krídlové okná; kovové ochranné siete proti padaniu skál; kovové zvukovoizolačné stavebné materiály; hliníkové fólie na prípravu jedál; kovové nákupné košíky; kovové montážne rámy na solárne panely.

11 - Automatické zavlažovacie zariadenia; výhrevné akumulátory; acetylénové horáky; acetylénové generátory; acetylénové svetlomety; dymníky; osvetľovacie zariadenia vzdušných dopravných prostriedkov; teplovzdušné rúry; teplovzdušné zariadenia; prístroje na teplovzdušný kúpeľ; kresadlové zapaľovače na zapaľovanie plynu; zapaľovače na zapaľovanie plynu; žiarovky; elektrické žiarovky; oblúkové lampy; elektrické lampy; konštrukcie pecí; chladiarne; svetlá na dopravné prostriedky; automobilové reflektory; chladiace prvky do pecí; vane; vane na sedacie kúpele; prenosné kabíny na parné kúpele; inštalačný materiál na vane; ohrievače vody (bojlery); kúpeľňové armatúry; lampy; lampáše; objímky na svietidlá; žeraviace kahany; lampové horáky; svietidlá na bicykle; bidety; bojlery (nie časti strojov); pece; hydranty; radiátorové uzávery; elektrické vreckové baterky; ohrievače vody; rúry na pečenie pokrmov; dýzy; zariadenia na otáčanie ražňov; ražne; laboratórne horáky; vyžarovacie komíny (ropný priemysel); horáky; baktericídne horáky; kotly na pranie; prenosné záchody; zariadenia na praženie kávy; vykurovacie telesá; kohútiky na potrubia a kanalizáciu; regenerátory tepla; šamotové obloženia pecí; žiarovky do smeroviek na vozidlá; uhlík do oblúkových lámp; vykurovacie zariadenia, vyhrievacie

zariadenia; nakladače do pecí; preplachovacie kontajnery; teplovodné vykurovacie zariadenia; výhrevné kotly; kotlové rúry do vykurovacích zariadení; vykurovacie telesá na kúrenie tuhými, tekutými alebo plynnými palivami; vykurovacie telesá do automobilov; elektrické vykurovacie telesá; radiátory ústredného kúrenia; zvlhčovače vzduchu na radiátory ústredného kúrenia; vyhrievacie telesá; vyhrievacie železá do žehličiek; elektrické aj neelektrické ohrievače na nohy, nánožníky; elektricky vyhrievané nánožníky; ohrievače tanierov; ponorné ohrievače; cylindre; lampové cylindre; komínové rúry, dymovody; komínové dúchadlá, ventilátory; sušiče na vlasy; vodovodné zariadenia; sušičky (prístroje); ohrievače lepidla, gleja; destilačné kolóny; potrubia (časti sanitnej inštalácie); vodovody; toalety (WC); mraziace zariadenia, mrazničky; elektrické kuchynské potreby na prípravu jedál; sporáky; varné prístroje a zariadenia; svetlá na motocykle; elektrické osvetľovacie výbojky; rozmrazovacie zariadenia na vozidlá; zariadenia na dezinfikovanie; odsoľovacie zariadenia; zariadenia na sušenie; rozptyľovače svetla; zariadenia na chladenie nápojov; destilačné prístroje; sprchy; objímky na elektrické svetlá; zariadenia na úpravu vody; zariadenia na filtrovanie vody; zariadenia na chladenie vody; fontány; tlakové zásobníky vody; sterilizátory vody; výmenníky tepla (nie časti strojov); osvetľovacie prístroje a zariadenia; lustre; čistiace zariadenia na odpadovú vodu; stropné svetlá; elektrické radiátory; prístroje na čistenie plynu; zariadenia na sušenie krmiva; odparovače; kachle; vlákna do elektrických lámp; filtre na pitnú vodu; fakle; prenosné vyhne; pece a piecky okrem laboratórnych; tvarované obloženia pecí; rošty do pecí; kozubové vložky; pecové popolníky; chladiace zariadenia a stroje; chladiace komory; elektrické chladiace nádoby; lampy na kučeravenie vlasov; pražiče na ovocie; práčky plynu (skrubre) (časti plynových zariadení); plynové horáky; plynové bojlery; plynové lampy; parné kotly (nie časti strojov); lampy na čistenie vzduchu od baktérií (germicídne); stroje a zariadenia na výrobu ľadu; chladiace boxy; lampové banky; stolné variče; hriankovače; grily (prístroje na pečenie); spaľovacie pece; ionizátory na úpravu vzduchu a vody; ozdobné fontány; laboratórne lampy; zariadenia na chladenie mlieka; pastéry (zariadenia na pasterizáciu); olejové lampy; UV-lampy nie na lekárske použitie; bezpečnostné lampy; svetelné reflektory; lampióny; umývadlá; chladiace zariadenia na kvapaliny; žiarivky; horečnaté vlákna na svietenie; stroje na praženie sladu; banské lampy; zariadenia na spracovanie jadrových palív a jadrových spomaľovačov; hladinové regulačné ventily do nádrží; elektrické svetlá na vianočné stromčeky; svietiace domové čísla; kyslíkovovodíkové horáky; radiátory (na kúrenie); olejové horáky; reflektory na vozidlá; vyhrievacie platne (variče); baterky (svietidlá); polymerizačné zariadenia; kuchynské sporáky; vzduchové ventily na parné vykurovacie telesá; zariadenia a stroje na čistenie alebo úpravu vody; destilačné veže; ochladzovacie zariadenia a stroje; variče; reflektory vozidiel; chladiace prístroje a zariadenia; ochladzovacie prístroje a zariadenia; dymové klapky (vykurovanie); príslušenstvo na reguláciu vodných alebo plynových zariadení a na vodovodné alebo plynové potrubia; bezpečnostné zariadenia na vodné alebo plynové zariadenia a na vodovodné alebo plynové potrubia; kohútiky; vodovodné podložky, krúžky; pekáč, otočný rošt; sanitárne (toaletné) prístroje a zariadenia; prístroje a zariadenia na sušenie; sušiče na ruky do umyvární; špirály (časti destilačných, ohrievacích a ochladzovacích zariadení); ventilátory (časti vetracích zariadení); sterilizátory; zariadenia na chladenie tabaku; pražiace stroje na tabak; osvetľovacie zariadenia na dopravné prostriedky; pražiace stroje; automatické dopravníky na prepravu popola; zariadenia na výrobu pary; vetracie zariadenia; toaletné (záchodové) misy; záchodové sedadlá; tienidlá na lampy; objímky na tienidlá; zmiešavacie batérie na vodovodné potrubia; regulačné a bezpečnostné zariadenia na plynové potrubia; regulačné a bezpečnostné zariadenia na prístroje na vodu; parné akumulátory; prístroje a zariadenia na zmäkčovanie vody; dymníky do laboratórií; liehové horáky, kahany; zariadenia do vozidiel proti oslneniu (výstroj lámp); ohrievače na rozmrazovanie skiel vozidiel; držiaky plynových horákov; zariadenia na zásobovanie vodou; jadrové reaktory; elektrické nízkotlakové autoklávy; svetlá na automobily; elektrické ohrievače dojčenských fliaš; elektrické formy na pečenie oblátok; regulačné a bezpečnostné zariadenia na plynové prístroje; elektrické filtračné alebo extrakčné kávovary; elektrické kávovary; pouličné lampy; kotlové rúry vykurovacích kotlov; rošty na opekanie mäsa; fritézy elektrické; kozuby (domové); tepelné čerpadlá; solárne kolektory na ohrev vody a vykurovanie; solárne pece; horizontálne solária; splachovacie zariadenia, splachovače; prívodné zariadenia ku kúrenárskym a teplárenským kotlom; chladničky; prístroje na odstraňovanie zápachu (nie na osobné použitie); zariadenia na prívod vody; prístroje na čistenie olejov; inhalačné prístroje nie na lekárske použitie; podstavce násypníkov pecí; vreckové ohrievače; hydromasážne vane; chromatografické prístroje (na priemyselné použitie); elektrické vyhrievacie vlákna; plynové kondenzátory (nie časti strojov); elektrické ohrievacie podušky nie na lekárske použitie; saunovacie zariadenia; sprchovacie kabíny; drezy; tvárové naparovacie prístroje (sauna); pisoáre; ohrievacie fľaše; elektrické varné kanvice; posteľné ohrievače; elektrické vyhrievacie prikrývky nie na lekárske použitie; ohrievacie nádoby; prístroje na filtrovanie a čistenie vody v akváriách; ohrievače do akvárií; svietidlá do akvárií; elektricky vyhrievané koberce; zubárske vypaľovacie pece; elektrické prístroje na výrobu jogurtov; expanzné nádrže na ústredné vykurovanie; kuchynské odsávače; elektrické stolné ventilátory; elektrické sušičky bielizne; mikrovlnné rúry; prístroje na chlórovanie vody v bazénoch; termostatické ventily (časti ústredného kúrenia); prístroje na vytváranie vĺn;

prístroje na dehydratáciu potravinového odpadu; potápačské svetlomety; difuzéry k zavlažovacím zariadeniam; čisté komory (sanitné inštalácie); lávové kamene na grilovanie; zavlažovacie stroje pre poľnohospodárstvo; mikrovlnné rúry na priemyselné použitie; zariadenia na pečenie chleba; mraziace vitríny; parné prístroje na žehlenie textílií; stroje na pečenie chleba; elektroluminiscenčné osvetľovacie prístroje (s LED diódami); prístroje na hydromasážne kúpele; vyhrievané výkladné skrine; multifunkčné hrnce; elektrické parné hrnce; elektrické prístroje na pečenie kukuričných placiek (tortíl); prístroje na sterilizáciu kníh; teplovzdušné pištole; elektrické čokoládové fontány; dezinfekčné zariadenia na lekárske použitie; elektrické vínotéky; dekoračné svetelné reťaze; elektricky vyhrievané ponožky; čelové lampy; lampy na vytvrdzovanie umelých nechtov; elektrické variče na varenie vo vákuu; generátory mikrobublín do kúpeľa; ohrievacie a chladiace zariadenia na distribúciu teplých a studených nápojov; elektricky vyhrievané odevy; elektrické prístroje na pečenie ryžových keksov (pre domácnosť); knôty do naftových kachlí; elektrické varné dosky; lampáše na sviečky; teplovzdušné fritézy; stroje na prípravu zmrzliny; bicyklové smerové svetlá; chladničky, chladiace prístroje a mrazničky na uchovávanie biologického materiálu; vytvrdzovacie lampy (nie na lekárske použitie); hydroponické zavlažovacie systémy; elektrické tepelne izolované kanvice; elektrické sušičky potravín; ohrievače rúk s USB napájaním; vyhrievané hrnčeky s USB napájaním; elektrické hrnce na prípravu kuskusu; stojanové lampy; elektrické hrnce na prípravu jedla "tajine"; svetelné projektory; prístroje na vytvorenie umelej hmly; prístroje a zariadenia podlahového kúrenia; zvlhčovače vzduchu; elektrické prístroje na výrobu sójového mlieka; kávové kapsuly do elektrických kávovarov (prázdne); elektrické nápojové varnice; odvlhčovače; prístroje na dávkovanie dezinfekčných roztokov do vodovodných potrubí sanitárnych zariadení; membrány do jednotiek reverznej osmózy; membránové filtračné jednotky do prístrojov na úpravu vody; filtre do prístrojov na filtrovanie vody; osmotické membrány reverznej osmózy; kuchynské drezy integrované do pracovnej dosky; kávovary so zabudovanými čističmi vody; svetelné tyčinky na batérie; zariadenia na reverznú osmózu; elektrické nádoby na výrobu ľadu a zmrzliny; elektrické hrnce; adsorpčné prístroje na výrobu plynu; membránové prístroje na výrobu plynu; bioreaktory na čistenie odpadových vôd; priemyselné fermentačné prístroje; zariadenia na postrekovanie hnojivami; elektricky vyhrievané hrnčeky; denné prevádzkové svetlá automobilov; stroje na výrobu snehu (snežné delá); elektrické prístroje na domáce varenie piva; bioreaktory na spracovanie odpadu; tepelne stabilizované polypropylénové potrubia do vykurovacích zariadení; osvetľovacie svetelné tyčinky; skrubre (Venturiho práčky); membrány do prístrojov na filtrovanie vody; inteligentné žiarovky; celotelové vertikálne sušiče; dezinfekčné ozonizátory; sterilizátory lekárskych nástrojov; udiarne (kuchynské prístroje); vyhrievané dosky na krájanie jedál; chladiace vankúšiky na časti tela (nie na lekárske použitie); javiskové dymové zariadenia; elektrické kanvice na varenie kávy; elektrické panvice; elektrické multifunkčné hrnce; nádoby na lepidlo, elektrické; LED žiarovky.

35 - Pomoc pri riadení obchodnej činnosti; poskytovanie obchodných alebo podnikateľských informácií; reklamné plagátovanie; kancelárie zaoberajúce sa dovozom a vývozom; komerčné informačné kancelárie; analýzy nákladov; rozširovanie reklamných materiálov; fotokopírovacie služby; sprostredkovateľne práce; prenájom kancelárskych strojov a zariadení; účtovníctvo; vedenie účtovných kníh; zostavovanie výpisov z účtov; obchodné alebo podnikové audity (revízia účtov); poradenstvo pri organizovaní a riadení obchodnej činnosti; personálne poradenstvo; poradenstvo pri riadení podnikov; písanie na stroji; predvádzanie tovaru; cielené posielanie reklamných materiálov poštou; pomoc pri riadení obchodných alebo priemyselných podnikov; aktualizovanie reklamných materiálov; rozširovanie vzoriek tovarov; odborné posudky efektívnosti podnikov; dražby; prieskum trhu; obchodné odhady; obchodný alebo podnikateľský prieskum; prenájom reklamných materiálov; poradenstvo pri organizovaní obchodnej činnosti; vydávanie reklamných textov; reklama; rozhlasová reklama; obchodný alebo podnikateľský výskum; vzťahy s verejnosťou (public relations); stenografické služby; televízna reklama; prepisovanie správ (kancelárske práce); aranžovanie výkladov; reklamné agentúry; poradenské služby pri riadení obchodnej činnosti; predvádzanie (služby modeliek) na reklamné účely a podporu predaja; marketingový prieskum; správa počítačových súborov; odborné obchodné alebo podnikateľské poradenstvo; hospodárske (ekonomické) predpovede; organizovanie obchodných alebo reklamných výstav; obchodné alebo podnikateľské informácie; prieskum verejnej mienky; príprava miezd a výplatných listín; nábor zamestnancov; administratívne služby poskytované pri premiestňovaní podnikov; prenájom reklamných plôch; podpora predaja pre tretie osoby; sekretárske služby; vypracovávanie daňových priznaní; odkazovacie telefónne služby (pre neprítomných predplatiteľov); spracovanie textov; služby predplácania novín a časopisov pre tretie osoby; zásielkové reklamné služby; administratívna správa hotelov; obchodný manažment výkonných umelcov; zbieranie údajov do počítačových databáz; zoraďovanie údajov v počítačových databázach; organizovanie obchodných veľtrhov; prenájom fotokopírovacích strojov; online reklama na počítačovej komunikačnej sieti; zásobovacie služby pre tretie osoby (nákup tovarov a služieb pre iné podniky); vyhľadávanie informácií v počítačových súboroch pre tretie osoby; prenájom reklamného času v komunikačných médiách; prehľad tlače (výstrižkové služby); prenájom predajných automatov; výber zamestnancov pomocou psychologických testov;

služby porovnávania cien; prezentácia výrobkov v komunikačných médiách pre maloobchod; obchodné informácie a rady spotrebiteľom pri výbere tovarov a služieb; predplatné telekomunikačných služieb pre tretie osoby; administratívne spracovanie obchodných objednávok; obchodná správa licencií výrobkov a služieb pre tretie osoby; subdodávateľské služby (obchodné služby); fakturácie; písanie reklamných textov; zostavovanie štatistík; grafická úprava tlačovín na reklamné účely; vyhľadávanie sponzorov; organizovanie módnych prehliadok na podporu predaja; tvorba reklamných filmov; obchodný manažment pre športovcov; marketing; telemarketingové služby; maloobchodné služby s farmaceutickými, zverolekárskymi a hygienickými prípravkami a so zdravotníckymi potrebami; prenájom predajných stánkov; poskytovanie obchodných alebo podnikateľských kontaktných informácií; optimalizácia internetových vyhľadávačov na podporu predaja; optimalizácia návštevnosti webových stránok; platené reklamné služby typu „klikni sem"; obchodné sprostredkovateľské služby; obchodný manažment pre poskytovateľov služieb na voľnej nohe; vyjednávanie a uzatváranie obchodných transakcií pre tretie osoby; aktualizácia a údržba údajov v počítačových databázach; riadenie obchodnej činnosti v stavebníctve; poskytovanie obchodných informácií prostredníctvom webových stránok; online poskytovanie obchodného priestoru pre nákupcov a predajcov tovarov a služieb; rozvíjanie reklamných nápadov; externé administratívne riadenie podnikov; podávanie daňových priznaní; podnikové riadenie refundovaných programov pre tretie osoby; prenájom bilbordov; písanie životopisov pre tretie osoby; indexovanie webových stránok na obchodné alebo reklamné účely; správa programov pre pravidelných cestujúcich v leteckej doprave; plánovanie stretnutí (kancelárske práce); pripomínanie stretnutí (kancelárske práce); správa spotrebiteľských vernostných programov; písanie textov scenárov na reklamné účely; záznamy písomnej komunikácie a údajov; aktualizácia a údržba informácií v registroch; zostavovanie zoznamov informácií na obchodné alebo reklamné účely; obchodné sprostredkovateľské služby v oblasti priraďovania potenciálnych súkromných investorov k podnikateľom, ktorí žiadajú o financovanie; výroba telešopingových programov; poradenstvo v oblasti komunikácie (vzťahy s verejnosťou); poradenstvo v oblasti komunikácie (reklama); dohodovanie obchodných zmlúv pre tretie osoby; podpora predaja tovarov a služieb sponzorovaním športových podujatí; konkurenčné spravodajské služby; obchodné spravodajské služby; finančné a účtovné audity; online maloobchodné služby s digitálnou sťahovateľnou hudbou; online maloobchodné služby so sťahovateľnými vyzváňacími tónmi; online maloobchodné služby so sťahovateľnou nahratou hudbou alebo nahratými filmami; veľkoobchodné služby s farmaceutickými, zverolekárskymi a hygienickými prípravkami a so zdravotníckymi potrebami; služby darčekových zoznamov; cielený marketing; dočasné riadenie podnikov; vonkajšia reklama; maloobchodné služby s umeleckými dielami poskytované galériami; administratívna asistencia pri odpovediach na verejné súťaže; marketing v rámci vydávania softvéru; služby v oblasti vzťahov s médiami; podnikové komunikačné služby; prenájom kancelárskeho vybavenia v zdieľaných kancelárskych priestoroch; komerčné lobistické služby; poskytovanie spotrebiteľských posudkov tovarov na obchodné alebo reklamné účely; poskytovanie spotrebiteľských rebríčkov tovarov na obchodné alebo reklamné účely; poskytovanie spotrebiteľských ohodnotení tovarov na obchodné alebo reklamné účely; služby telefónnych ústrední; maloobchodné služby s pekárskymi výrobkami; určovanie modelov nákupného alebo spotrebného správania sa zákazníkov na obchodné alebo marketingové účely; administratívne služby pri odporúčaní špecializovaných lekárov; obchodné poradenské služby v oblasti digitalizácie; obchodné sprostredkovateľské služby nadväzovania kontaktov medzi rôznymi odborníkmi a zákazníkmi; recepčné služby pre návštevníkov (kancelárske práce); vypracovávanie štúdií o ziskovosti podnikov; poskytovanie informácií z telefónnych zoznamov; predplácanie služieb elektronického mýtneho systému (ETC) pre tretie osoby; organizovanie a vedenie obchodných podujatí; spracovanie údajov (kancelárske práce); prenájom registračných pokladníc; vyhľadávanie potenciálnych zákazníkov; počítačom riadená správa lekárskych záznamov a dokumentov; online objednávkové reštauračné služby rozvozu jedla alebo jedlo so sebou; vytváranie identity značky pre tretie osoby (reklamné služby); reklama na výrobky prostredníctvom influencerov; marketing prostredníctvom influencerov; vyhľadávanie potenciálnych zákazníkov pre tretie osoby; vývoj marketingových koncepcií; online maloobchodné služby s virtuálnym oblečením (sťahovateľné); vývoj stratégií obchodných organizácií v oblasti sociálnej zodpovednosti podnikov; maloobchodné služby so sťahovateľnými digitálnymi obrazovými súbormi overenými nezamentiteľnými tokenmi (NFT); vyhľadávanie obchodných partnerov; marketing prostredníctvom umiestňovania produktov vo virtuálnom prostredí (pre tretie osoby); poskytovanie online trhu pre kupujúcich a predajcov sťahovateľných digitálnych obrazových súborov overených nezameniteľnými tokenmi (NFT).

37 - Údržba nábytku; opravy fotografických prístrojov; inštalovanie a opravy elektrických spotrebičov; inštalácie a opravy osobných výťahov; asfaltovanie; údržba a opravy motorových vozidiel; údržba a opravy lietadiel; čistenie interiérov budov; bielenie bielizne; čistenie a opravy kotlov; údržba a opravy horákov; prenájom buldozérov; inštalácie, údržba a opravy kancelárskych strojov a zariadení; inštalácie a opravy požiarnych hlásičov; inštalácie a opravy poplašných systémov proti vlámaniu; čalúnnické opravy; údržba a opravy trezorov; prenájom

stavebných strojov a zariadení; stavba lodí; opravy šatstva; inštalácie a opravy vykurovacích zariadení; údržba a opravy obuvi; čistenie komínov; údržba a opravy bezpečnostných schránok; stavebníctvo (stavebná činnosť); podmorské staviteľstvo; stavebný dozor; opravy odevov; údržba, čistenie a opravy kože; inštalácie kuchynských zariadení; demolácie budov; antikorózne úpravy; dezinfekcia; maľovanie a opravy reklamných tabúľ; stavba a opravy skladov; izolovanie proti vlhkosti (stavebníctvo); prenájom bagrov a rýpadiel; čistenie okien; opravy a údržba filmových premietačiek; inštalácie a opravy pecí; údržba, čistenie a opravy kožušín; mazanie vozidiel; čistenie odevov; opravy hodín a hodiniek; výstavba tovární; inštalácie a opravy zavlažovacích zariadení; izolovanie stavieb; umývanie dopravných prostriedkov; pranie bielizne; pranie; inštalácie, údržba a opravy strojov; murárske práce; reštaurovanie nábytku; budovanie prístavných hrádzí; žehlenie odevov; stavba a údržba potrubí; tapetovanie (papierové tapety); tapetovanie; opravy dáždnikov; opravy slnečníkov; čalúnenie nábytku; interiérové a exteriérové maľovanie a natieranie; hladenie alebo brúsenie pemzou; sadrovanie, štukovanie; klampiarstvo a inštalatérstvo; leštenie vozidiel; opravy púmp a čerpadiel; budovanie prístavov; protektorovanie pneumatík; inštalácie a opravy chladiacich zariadení; žehlenie bielizne; precínovanie (opravy); nitovanie; ošetrovanie vozidiel protikoróznymi nátermi; autoservisy (údržba a tankovanie); inštalácie a opravy telefónov; údržba vozidiel; lakovanie, glazovanie; čistenie vozidiel; opravy vozidiel pri dopravných nehodách; prenájom čistiacich strojov; ničenie škodcov (nie v poľnohospodárstve, akvakultúre, záhradníctve a lesníctve); montovanie lešení; murovanie, murárske práce; pranie textilných plienok; chemické čistenie; stavebné informácie; informácie o opravách; ostrenie a brúsenie nožov; banské dobývanie; povrchové dobývanie; kladenie povrchov komunikácií; šmirgľovanie; podmorské opravy; čistenie exteriérov budov; vulkanizovanie pneumatík (opravy); vŕtanie studní; výstavba obchodov a obchodných stánkov; inštalácie, údržba a opravy počítačového hardvéru; odrušovanie elektrických prístrojov a zariadení; opravy opotrebovaných alebo poškodených motorov; opravy opotrebovaných alebo poškodených strojov; prenájom stavebných žeriavov; prenájom zametacích vozidiel; pokrývačské práce; umelé zasnežovanie; čistenie ciest; opravy zámok; reštaurovanie umeleckých diel; reštaurovanie hudobných nástrojov; inštalácie okien a dverí; údržba bazénov; doplňovanie tonerov; stavebné poradenstvo; tesárske práce; hĺbkové vŕtanie ropných ložísk a ložísk plynu; prenájom odvodňovacích čerpadiel; požičiavanie práčok; opravy elektrických vedení; nabíjanie batérií vozidiel; vyvažovanie pneumatík; ladenie hudobných nástrojov; kladenie káblov; sterilizácia lekárskych nástrojov; hydraulické štiepenie hornín; regulovanie výskytu škodcov (nie v poľnohospodárstve, rybnom hospodárstve, záhradníctve a lesníctve); prenájom umývačiek riadu; prenájom sušičiek riadu; inštalácie inžinierskych sietí na stavenisku; elektroinštalačné služby; inštalácie a opravy protipovodňových zariadení; odpratávanie snehu; doplňovanie atramentových náplní; nabíjanie elektromobilov; upratovacie služby pre domácnosti; nabíjanie mobilných telefónov; tuningové úpravy karosérií automobilov; montáž vonkajších, vnútorných a mechanických častí vozidiel na objednávku (tuning); vykopávanie ruín, nie na archeologický výskum; údržba osobných výťahov systémami diaľkového monitorovania; kladenie umelých trávnikov; krajinné úpravy pomocou stavebných materiálov; požičiavanie prenosných nabíjačiek; montovanie nábytku; stolárske práce (opravy drevených výrobkov); dezodorácia čalúnení; ožarovanie lekárskych nástrojov; požičiavanie nabíjačiek batérií; dezinfekcia čalúnení; dezinfekcia chirurgických nástrojov; poradenstvo v oblasti informačných technológií pri inštalácii, údržbe a oprave počítačového hardvéru; prenájom sterilizátorov lekárskych nástrojov; opätovné plnenie tlakových fliaš na výrobu sýtených nápojov; oprava šperkov; reštaurovanie tlačených fotografií; stavba montovaných domov.

(580) 17.6.2024

---

(210) 879-2024

(511) 6, 11, 35, 37 NCL (12)

(511) 6 - Oceľ (surovina alebo polotovar); zliatiny ocele; pásová oceľ; oceľový drôt; oceľová liatina; oceľové stožiare; oceľové rolety; oceľový plech; oceľové rúrky; oceľové rúry; kovové spony strojových remeňov; železničné výhybky; kovové dýzy; argentán, pakfón; hliník; bronz; hliníkový drôt; pätky kotiev; kovové dýzové nadstavce; kovové závory; kovové stožiare; kovové tyče; pasce na divú zver; kovové popruhy na manipulovanie s nákladom; ložiskové kovy; kovové chrániče na stromy; príručné pokladnice (kovové alebo nekovové); strieborné spájky; postriebrené cínové zliatiny; kovové vystužovacie materiály do betónu; trezory (kovové alebo nekovové); kovové zarážky okien; kovové zarážky dverí; kovové podložky; kovové krúžky; kovové prstence; dverové závesy; kovové podlahové dlaždice; ostnatý drôt; tyče kovových zábradlí; berýlium (glucínium); reťaze pre rožný statok; rohatiny; biele kovy; pancierové plechy; kovové uzávery na debny a skrinky; kovové skrutky s maticou; kovové fľaše (nádoby) na stlačený plyn alebo skvapalnený vzduch; kovové identifikačné náramky; predvalky; zliatiny na spájky; kovové príruby; bronzové náhrobky; umelecké diela z bronzu; lanovkové laná; kovové koncové svorky na laná; kovové spojky na neelektrické káble; kadmium; kovové visacie zámky (nie elektronické); kovové vyrovnávacie podložky; kovové hroty na vychádzkové palice; kovové nádoby na skladovanie kyselín; bezpečnostné schránky (pokladničky); hafnium; kovové reťaze; kovové bezpečnostné reťaze; kovové spojky na reťaze; kovové kostry stavieb; kovové vodiace kladky na okná; kovové rúry ústredného kúrenia; klince na konské podkovy; kovové kolíky; chróm; ferochróm; chrómové rudy; kovové klinové závlačky; kovové kľúče; kovové

klince; kovové cvoky (krátke klince); kovové stenové príchytky (kolíky); kobalt (surovina); kovové materiály na železničné trate; kovové stĺpy pre stavebníctvo; kovové vodovodné potrubia; objímky (železiarsky tovar); konzervové plechovky; kovové nádoby na skladovanie alebo dopravu; prídržné koľajnice; kokily (lejárstvo); nákovy; kovové rohové lišty striech; kovové potrubné kolená; kovové dvere; kovové napínadlá remeňov; kovové skoby (kramle); kovové závesné háky; okenné západky; háčiky (železiarsky tovar); kovanie na okná; drôt; meď (surovina alebo polotovar); medené krúžky; kovové rúrkové výstuže; kovové nádoby na stlačený plyn alebo skvapalnený vzduch; škrabáky na obuv; kovové drenážne rúry; železo (surovina alebo polotovar); koľajnicové spojky; kovové skrutky; biely plech na balenie; kovové poštové schránky; kovové dverové zvonce (neelektrické); ostrohy; kovové uholníky pre stavebníctvo; kovové schodiská; kovové prvky na zatváranie okien; kovové rúrky; kovové rúry; koľajnice; pásové železo; železný drôt; liatina (surovina alebo polotovar); železná ruda; kovové neelektrické zatvárače dverí; feromolybdén; feromsilícium; ferotitán; ferovolfrám; kovania pre stavebníctvo; kolíky (drobný železiarsky tovar); skrutky s okom; kovové zámky (nie elektrické); galenit (minerál); plomby (olovené pečate); germánium; kovové veterníky; stúpacie železá; kovové formy na ľad; mazacie čapy; kovové mreže; pružinové zámky; indium; kovové značky na vozidlá; kovové žalúzie; mosadz (surovina alebo polotovar); kovové vonkajšie rolety; kovové odpaľovacie rampy; kovové lišty; kovové piliny; kovové schodnice; limonit; ingoty; kovové preklady; kovové posteľové kolieska; kovové zámkové zástrčky; predvalcované bloky (výrobky metalurgie); horčík; kovové prenosné stavby; kovové krúžky na rukoväte; kovové objímky na potrubia; mangán; kovové manipulačné palety; kovové prepravné palety; kovové schody; kovové markízy (stavebníctvo); kovové dverové klopadlá; putá; kovy (suroviny alebo polotovary); kovové rudy; drôtené pletivo; pyroforické kovy; kovové kolieska na nábytok; kovové štetovnice; molybdén; kovové pamätníky; upínacie čeľuste zverákov; kovové plášte budov (stavebníctvo); nikel; niób; kovové žľaby pre stavebníctvo; kovové domové čísla (nesvietiace); kovové okenice; kovové palisády; kovové koše; kovové signalizačné panely (nie svetelné, nie mechanické); kovové obklady stien a priečok (stavebníctvo); kovové háčiky vešiakov na odevy; kovové klziská (stavebníctvo); západky zámok; kovové stĺpy; pružiny (železiarsky tovar); kovové kladky (nie časti strojov); kovové stanové kolíky; kovové stropy; kovové podlahy; kovové obklady pre stavebníctvo; železničné točne; kovové škridly; olovo (surovina alebo polotovar); kovové dosky na skoky do vody; kovové dverové kľučky; kovové nity; kovové brány; kovové výplne dverí; kovové dverové zástrčky; kovové krúžky na kľúče; kovové telegrafné stĺpy; zinok; kovové stropné nosníky; kovové nosníky; kovové prefabrikované nástupištia; drobný železiarsky tovar; kovové míľniky (nie svetelné, nie mechanické); kovové spojky na potrubia; napínadlá drôtov; kovové obalové nádoby; kovové nádrže; kovové dverové prahy; kovové značky (nie svetelné, nie mechanické); kovové konštrukcie prenosných skleníkov; kovové zámky vozidiel; kovové zarážky; kovové silá; zvonce pre zvieratá; zvončeky; spájkovací drôt; kovové ventily (nie časti strojov); kovové sochy; kovové železničné podvaly; tantal (kov); dverové zástrčky; prenosné nákovy; napínače; titán; kovové strechy; tombak; kovové hrobky; kovové turnikety; kovové pletivo; volfrám; kovové potrubia; vanádium; kovové vetracie okná; objímky, prstence; kovové voliéry (stavebné konštrukcie); zirkónium; oceľové guľky; oceľové stavebné konštrukcie; kovové armatúry na potrubia na stlačený vzduch; drôty z kovových zliatin (nie poistkových); kovové zliatiny; alobal (hliníková fólia); kotevné pilóty; kovové plávajúce móla na kotvenie lodí; kotvy; kovové lamelové obloženie; kovové vystužovacie materiály na potrubia; kovové vystužovacie materiály pre stavebníctvo; kovové vystužovacie materiály na hnacie remene; kovové umelecké diela; kovové maltovnice; kovové vtáčie napájadlá (stavebné konštrukcie); kovové bóje (nie svetelné); napínače železných pások; kovové viazacie pásky; viazacie drôty; kovové sudy (barely); kovové obruče na sudy; kovové sudy; kovové bazény (stavebné konštrukcie); kovový stavebný materiál; kovové debnenia na betónové konštrukcie; kovové zariadenia na umiestnenie bicyklov; kovová dlažba chodníkov; kovové skrinky, krabice; kovové zátky; kovové tesniace uzávery; kovové pracky (železiarsky tovar); kovové uzávery na fľaše; kovové korunkové uzávery na fľaše; kovové držadlá, kľučky; kovové tyče na tvrdé spájkovanie; zváracie a spájkovacie tyče; kovové tyče na zváranie; kovové pásy na manipulovanie s nákladmi; kovové slučky na manipulovanie s nákladmi; kovové busty; kovové kabíny na prezliekanie; kovové kabíny na striekanie farieb; kovové káble (nie elektrické); kovové spojovacie objímky na potrubia; kovové svorky na káble a rúry; kovové káblové príchytky alebo svorky; kovové okenné rámy; kovové skleníkové rámy; kovové rošty; kovové kryty komínov; kovové viazacie pásky pre poľnohospodárstvo; kovové otvárače dverí (nie elektrické); kovové obkladačky pre stavebníctvo; kovové podlahové dlažby; kovové krypty; kovanie na rakvy; kovové nakladacie palety; kovové železničné ložné miery (obrysnice); kovové pánty, závesy; kovové nosné konštrukcie stavieb; kovové zárubne; kovové materiály na lanové dráhy; kovové komínové striešky; kovové odkvapové žľaby; kovové klapky drenážnych rúrok; kovové priečky; kovové výstuže ropných vrtov; kovové nádrže na tekuté palivá; kovové stavebné konštrukcie; kovové flotačné kontajnery; kovové laná; kovové rímsy; kovové ozdobné lišty (rímsy); kovové rohové lišty; kovové okná; kované dverové súčasti; vodiace kladky na posuvné dvere; kovové poklopy; kovové strešné krytiny; kovové príchytky na bridlicovú krytinu; kovové vešiakové háčiky; neizolovaný medený drôt; kovové kade; kovové schodišťové stupne; kovové odkvapové rúry; kovové navijaky na navíjanie hadíc (nie mechanické); kovové zásobníky na papierové utierky; kovové klapky na vodovodné potrubia; kovové

lešenia; kovové rebríky; mobilné kovové schody na nástup alebo výstup cestujúcich; kovové matice; kovové stĺpy elektrického vedenia; kovové prípojky a odbočky na potrubia; kovové obruby hrobov; kovové ploty; kovové vývesné štíty; kovové podpery; cín; pocínovaný plech; staniol; plech; kovové uzávery na tašky; kovanie na nábytok; kovové stavebné panely; kovové figuríny; kovové sošky; napínače na kovové pásy; kovové lejárske formy; kovové náhrobné tabule; kovové pomníky; kovové náhrobné dosky; kovové náhrobné stély; kovové pamätné tabule; kovové zásteny ku kozubom; kovové stojany na sudy; kovanie na postele; kovové dverové súčasti; kovové vrchnáky na nádoby; kovové viazacie pásky na snopy; kovové cestné zvodidlá; kovové truhlice; kovové nádoby; kovové identifikačné štítky; kovové poznávacie značky; kovové registračné značky; cermet (kovovokeramický žiaruvzdorný materiál); kovové kohútiky na sudy; kovové reklamné stĺpy; kovové bóje na kotvenie plavidiel; kovové komíny; kovové komínové rúry; kovové potrubia ventilačných a klimatizačných zariadení; kovové fólie na balenie; mäkké spájky, zlaté; kovové násypníky (nie mechanické); kovové písmená a číslice (nie tlačiarenské znaky); kovové potrubné odbočky; kovové tlakové potrubia; kovové telefónne búdky; kovové skrinky na náradie (prázdne); kovové debny na náradie (prázdne); kovové kuríny; kovové zarážky na blokovanie kolies automobilov pri nesprávnom parkovaní; oceľové laná; kovové rámiky na sieťky proti hmyzu; kovové skoby (horolezecký výstroj); kozubové rošty na nožičkách (kozlíky); kovové veterné zariadenia na plašenie vtákov; kovové klietky na divú zver; kovy v prášku; žiaruvzdorné kovové stavebné materiály; kovové altánky (stavebné konštrukcie); kovové stajne; kovové prasačníky; kovové prefabrikované domy (súbory dielcov); kovové podnosy; kovové pouličné kanály; plechové závitové uzávery na fľaše; zariadenia na otváranie okien (neelektrické); zariadenia na zatváranie okien (neelektrické); kovové obkladačky; kovové dlaždice; kovové dlaždice pre stavebníctvo; kovové schodíky; kovové strechy so zabudovanými solárnymi článkami; kovové pancierové dvere; kovové vaňové držadlá; kovové dávkovače vreciek na psie exkrementy; kovové fólie alebo prášky do 3D tlačiarní; kovové zámkové zástrčky na okná; kovové prvky na zatváranie dverí; plechová strešná krytina; kovové balustrády (stĺpikové zábradlia); kovové plášte pre stavebníctvo; tyče z ocele valcovanej za tepla; tyče z lesklej ocele; kovové tyče so závitom; tyče z ťahaného a lešteného kovu; kovové háky na zavesenie tašky; kovové uholníky na nábytok; kovové štítky; kovové kanistry; kovové oporné tyče k rastlinám alebo stromom; kovové vlajkové stožiare; kovové štipce na uzatváranie vreciek; kovové obuvnícke klince; kovové spodné vrstvy podpätkov; elektronické trezory; kovové skladacie dvere; kovové výlisky pre stavebníctvo; kovové kozubové rímsy; kovové nájazdové rampy; kovové kríže okrem šperkov; kovové kyvné dvere; kovové nádoby na vypúšťaný olej; kovové žŕdky na zástavy; kovové uzávery; kovové harmonikové dvere; kovové krbové rošty; prenosné kovové zvukotesné kabíny; kovové akustické panely; kovové rámy pre záhradníctvo (na pareniská, fóliovníky); kovové sťahovacie pásky; kovové odpadové nádoby (nie na lekárske použitie); kovové pamätné poháre; kovové víťazné poháre; obaly prispôsobené na manipuláciu s kovovými fľašami so stlačeným plynom a na ich dopravu; kovové nádoby na triedený recyklovateľný odpad; kovové nášivky na odevy; samolepiace kovové štítky na tašky; kovové dosky na plávajúce podlahy; kovové automaty na výdaj lístkov s poradovým číslom; kovové zásobníky papierových utierok; kovové dávkovače toaletného papiera; kovové krídlové okná; kovové ochranné siete proti padaniu skál; kovové zvukovoizolačné stavebné materiály; hliníkové fólie na prípravu jedál; kovové nákupné košíky; kovové montážne rámy na solárne panely.

11 - Automatické zavlažovacie zariadenia; výhrevné akumulátory; acetylénové horáky; acetylénové generátory; acetylénové svetlomety; dymníky; osvetľovacie zariadenia vzdušných dopravných prostriedkov; teplovzdušné rúry; teplovzdušné zariadenia; prístroje na teplovzdušný kúpeľ; kresadlové zapaľovače na zapaľovanie plynu; zapaľovače na zapaľovanie plynu; žiarovky; elektrické žiarovky; oblúkové lampy; elektrické lampy; konštrukcie pecí; chladiarne; svetlá na dopravné prostriedky; automobilové reflektory; chladiace prvky do pecí; vane; vane na sedacie kúpele; prenosné kabíny na parné kúpele; inštalačný materiál na vane; ohrievače vody (bojlery); kúpeľňové armatúry; lampy; lampáše; objímky na svietidlá; žeraviace kahany; lampové horáky; svietidlá na bicykle; bidety; bojlery (nie časti strojov); pece; hydranty; radiátorové uzávery; elektrické vreckové baterky; ohrievače vody; rúry na pečenie pokrmov; dýzy; zariadenia na otáčanie ražňov; ražne; laboratórne horáky; vyžarovacie komíny (ropný priemysel); horáky; baktericídne horáky; kotly na pranie; prenosné záchody; zariadenia na praženie kávy; vykurovacie telesá; kohútiky na potrubia a kanalizáciu; regenerátory tepla; šamotové obloženia pecí; žiarovky do smeroviek na vozidlá; uhlík do oblúkových lámp; vykurovacie zariadenia, vyhrievacie zariadenia; nakladače do pecí; preplachovacie kontajnery; teplovodné vykurovacie zariadenia; výhrevné kotly; kotlové rúry do vykurovacích zariadení; vykurovacie telesá na kúrenie tuhými, tekutými alebo plynnými palivami; vykurovacie telesá do automobilov; elektrické vykurovacie telesá; radiátory ústredného kúrenia; zvlhčovače vzduchu na radiátory ústredného kúrenia; vyhrievacie telesá; vyhrievacie železá do žehličiek; elektrické aj neelektrické ohrievače na nohy, nánožníky; elektricky vyhrievané nánožníky; ohrievače tanierov; ponorné ohrievače; cylindre; lampové cylindre; komínové rúry, dymovody; komínové dúchadlá, ventilátory; sušiče na vlasy; vodovodné zariadenia; sušičky (prístroje); ohrievače lepidla, gleja; destilačné kolóny; potrubia (časti sanitnej inštalácie); vodovody; toalety (WC); mraziace zariadenia, mrazničky; elektrické kuchynské potreby na prípravu jedál; sporáky; varné prístroje a zariadenia;

svetlá na motocykle; elektrické osvetľovacie výbojky; rozmrazovacie zariadenia na vozidlá; zariadenia na dezinfikovanie; odsoľovacie zariadenia; zariadenia na sušenie; rozptyľovače svetla; zariadenia na chladenie nápojov; destilačné prístroje; sprchy; objímky na elektrické svetlá; zariadenia na úpravu vody; zariadenia na filtrovanie vody; zariadenia na chladenie vody; fontány; tlakové zásobníky vody; sterilizátory vody; výmenníky tepla (nie časti strojov); osvetľovacie prístroje a zariadenia; lustre; čistiace zariadenia na odpadovú vodu; stropné svetlá; elektrické radiátory; prístroje na čistenie plynu; zariadenia na sušenie krmiva; odparovače; kachle; vlákna do elektrických lámp; filtre na pitnú vodu; fakle; prenosné vyhne; pece a piecky okrem laboratórnych; tvarované obloženia pecí; rošty do pecí; kozubové vložky; pecové popolníky; chladiace zariadenia a stroje; chladiace komory; elektrické chladiace nádoby; lampy na kučeravenie vlasov; pražiče na ovocie; práčky plynu (skrubre) (časti plynových zariadení); plynové horáky; plynové bojlery; plynové lampy; parné kotly (nie časti strojov); lampy na čistenie vzduchu od baktérií (germicídne); stroje a zariadenia na výrobu ľadu; chladiace boxy; lampové banky; stolné variče; hriankovače; grily (prístroje na pečenie); spaľovacie pece; ionizátory na úpravu vzduchu a vody; ozdobné fontány; laboratórne lampy; zariadenia na chladenie mlieka; pastéry (zariadenia na pasterizáciu); olejové lampy; UV-lampy nie na lekárske použitie; bezpečnostné lampy; svetelné reflektory; lampióny; umývadlá; chladiace zariadenia na kvapaliny; žiarivky; horečnaté vlákna na svietenie; stroje na praženie sladu; banské lampy; zariadenia na spracovanie jadrových palív a jadrových spomaľovačov; hladinové regulačné ventily do nádrží; elektrické svetlá na vianočné stromčeky; svietiace domové čísla; kyslíkovo-vodíkové horáky; radiátory (na kúrenie); olejové horáky; reflektory na vozidlá; vyhrievacie platne (variče); baterky (svietidlá); polymerizačné zariadenia; kuchynské sporáky; vzduchové ventily na parné vykurovacie telesá; zariadenia a stroje na čistenie alebo úpravu vody; destilačné veže; ochladzovacie zariadenia a stroje; variče; reflektory vozidiel; chladiace prístroje a zariadenia; ochladzovacie prístroje a zariadenia; dymové klapky (vykurovanie); príslušenstvo na reguláciu vodných alebo plynových zariadení a na vodovodné alebo plynové potrubia; bezpečnostné zariadenia na vodné alebo plynové zariadenia a na vodovodné alebo plynové potrubia; kohútiky; vodovodné podložky, krúžky; pekáč, otočný rošt; sanitárne (toaletné) prístroje a zariadenia; prístroje a zariadenia na sušenie; sušiče na ruky do umyvární; špirály (časti destilačných, ohrievacích a ochladzovacích zariadení); ventilátory (časti vetracích zariadení); sterilizátory; zariadenia na chladenie tabaku; pražiace stroje na tabak; osvetľovacie zariadenia na dopravné prostriedky; pražiace stroje; automatické dopravníky na prepravu popola; zariadenia na výrobu pary; vetracie zariadenia; toaletné (záchodové) misy; záchodové sedadlá; tienidlá na lampy; objímky na tienidlá; zmiešavacie batérie na vodovodné potrubia; regulačné a bezpečnostné zariadenia na plynové potrubia; regulačné a bezpečnostné zariadenia na prístroje na vodu; parné akumulátory; prístroje a zariadenia na zmäkčovanie vody; dymníky do laboratórií; liehové horáky, kahany; zariadenia do vozidiel proti oslneniu (výstroj lámp); ohrievače na rozmrazovanie skiel vozidiel; držiaky plynových horákov; zariadenia na zásobovanie vodou; jadrové reaktory; elektrické nízkotlakové autoklávy; svetlá na automobily; elektrické ohrievače dojčenských fliaš; elektrické formy na pečenie oblátok; regulačné a bezpečnostné zariadenia na plynové prístroje; elektrické filtračné alebo extrakčné kávovary; elektrické kávovary; pouličné lampy; kotlové rúry vykurovacích kotlov; rošty na opekanie mäsa; fritézy elektrické; kozuby (domové); tepelné čerpadlá; solárne kolektory na ohrev vody a vykurovanie; solárne pece; horizontálne solária; splachovacie zariadenia, splachovače; prívodné zariadenia ku kúrenárskym a teplárenským kotlom; chladničky; prístroje na odstraňovanie zápachu (nie na osobné použitie); zariadenia na prívod vody; prístroje na čistenie olejov; inhalačné prístroje nie na lekárske použitie; podstavce násypníkov pecí; vreckové ohrievače; hydromasážne vane; chromatografické prístroje (na priemyselné použitie); elektrické vyhrievacie vlákna; plynové kondenzátory (nie časti strojov); elektrické ohrievacie podušky nie na lekárske použitie; saunovacie zariadenia; sprchovacie kabíny; drezy; tvárové naparovacie prístroje (sauna); pisoáre; ohrievacie fľaše; elektrické varné kanvice; posteľné ohrievače; elektrické vyhrievacie prikrývky nie na lekárske použitie; ohrievacie nádoby; prístroje na filtrovanie a čistenie vody v akváriách; ohrievače do akvárií; svietidlá do akvárií; elektricky vyhrievané koberce; zubárske vypaľovacie pece; elektrické prístroje na výrobu jogurtov; expanzné nádrže na ústredné vykurovanie; kuchynské odsávače; elektrické stolné ventilátory; elektrické sušičky bielizne; mikrovlnné rúry; prístroje na chlórovanie vody v bazénoch; termostatické ventily (časti ústredného kúrenia); prístroje na vytváranie vín; prístroje na dehydratáciu potravinového odpadu; potápačské svetlomety; difuzéry k zavlažovacím zariadeniam; čisté komory (sanitné inštalácie); lávové kamene na grilovanie; zavlažovacie stroje pre poľnohospodárstvo; mikrovlnné rúry na priemyselné použitie; zariadenia na pečenie chleba; mraziace vitríny; parné prístroje na žehlenie textílií; stroje na pečenie chleba; elektroluminiscenčné osvetľovacie prístroje (s LED diódami); prístroje na hydromasážne kúpele; vyhrievané výkladné skrine; multifunkčné hrnce; elektrické parné hrnce; elektrické prístroje na pečenie kukuričných placiek (tortíl); prístroje na sterilizáciu kníh; teplovzdušné pištole; elektrické čokoládové fontány; dezinfekčné zariadenia na lekárske použitie; elektrické vínotéky; dekoračné svetelné reťaze; elektricky vyhrievané ponožky; čelové lampy; lampy na vytvrdzovanie umelých nechtov; elektrické variče na varenie vo vákuu; generátory

mikrobublín do kúpeľa; ohrievacie a chladiace zariadenia na distribúciu teplých a studených nápojov; elektricky vyhrievané odevy; elektrické prístroje na pečenie ryžových keksov (pre domácnosť); knôty do naftových kachlí; elektrické varné dosky; lampáše na sviečky; teplovzdušné fritézy; stroje na prípravu zmrzliny; bicyklové smerové svetlá; chladničky, chladiace prístroje a mrazničky na uchovávanie biologického materiálu; vytvrdzovacie lampy (nie na lekárske použitie); hydroponické zavlažovacie systémy; elektrické tepelne izolované kanvice; elektrické sušičky potravín; ohrievače rúk s USB napájaním; vyhrievané hrnčeky s USB napájaním; elektrické hrnce na prípravu kuskusu; stojanové lampy; elektrické hrnce na prípravu jedla "tajine"; svetelné projektory; prístroje na vytvorenie umelej hmly; prístroje a zariadenia podlahového kúrenia; zvlhčovače vzduchu; elektrické prístroje na výrobu sójového mlieka; kávové kapsuly do elektrických kávovarov (prázdne); elektrické nápojové varnice; odvlhčovače; prístroje na dávkovanie dezinfekčných roztokov do vodovodných potrubí sanitárnych zariadení; membrány do jednotiek reverznej osmózy; membránové filtračné jednotky do prístrojov na úpravu vody; filtre do prístrojov na filtrovanie vody; osmotické membrány reverznej osmózy; kuchynské drezy integrované do pracovnej dosky; kávovary so zabudovanými čističmi vody; svetelné tyčinky na batérie; zariadenia na reverznú osmózu; elektrické nádoby na výrobu ľadu a zmrzliny; elektrické hrnce; adsorpčné prístroje na výrobu plynu; membránové prístroje na výrobu plynu; bioreaktory na čistenie odpadových vôd; priemyselné fermentačné prístroje; zariadenia na postrekovanie hnojivami; elektricky vyhrievané hrnčeky; denné prevádzkové svetlá automobilov; stroje na výrobu snehu (snežné delá); elektrické prístroje na domáce varenie piva; bioreaktory na spracovanie odpadu; tepelne stabilizované polypropylénové potrubia do vykurovacích zariadení; osvetľovacie svetelné tyčinky; skrubre (Venturiho práčky); membrány do prístrojov na filtrovanie vody; inteligentné žiarovky; celotelové vertikálne sušiče; dezinfekčné ozonizátory; sterilizátory lekárskych nástrojov; udiarne (kuchynské prístroje); vyhrievané dosky na krájanie jedál; chladiace vankúšiky na časti tela (nie na lekárske použitie); javiskové dymové zariadenia; elektrické kanvice na varenie kávy; elektrické panvice; elektrické multifunkčné hrnce; nádoby na lepidlo, elektrické; LED žiarovky.

35 - Pomoc pri riadení obchodnej činnosti; poskytovanie obchodných alebo podnikateľských informácií; reklamné plagátovanie; kancelárie zaoberajúce sa dovozom a vývozom; komerčné informačné kancelárie; analýzy nákladov; rozširovanie reklamných materiálov; fotokopírovacie služby; sprostredkovateľne práce; prenájom kancelárskych strojov a zariadení; účtovníctvo; vedenie účtovných kníh; zostavovanie výpisov z účtov; obchodné alebo podnikové audity (revízia účtov); poradenstvo pri organizovaní a riadení obchodnej činnosti; personálne poradenstvo; poradenstvo pri riadení podnikov; písanie na stroji; predvádzanie tovaru; cielené posielanie reklamných materiálov poštou; pomoc pri riadení obchodných alebo priemyselných podnikov; aktualizovanie reklamných materiálov; rozširovanie vzoriek tovarov; odborné posudky efektívnosti podnikov; dražby; prieskum trhu; obchodné odhady; obchodný alebo podnikateľský prieskum; prenájom reklamných materiálov; poradenstvo pri organizovaní obchodnej činnosti; vydávanie reklamných textov; reklama; rozhlasová reklama; obchodný alebo podnikateľský výskum; vzťahy s verejnosťou (public relations); stenografické služby; televízna reklama; prepisovanie správ (kancelárske práce); aranžovanie výkladov; reklamné agentúry; poradenské služby pri riadení obchodnej činnosti; predvádzanie (služby modeliek) na reklamné účely a podporu predaja; marketingový prieskum; správa počítačových súborov; odborné obchodné alebo podnikateľské poradenstvo; hospodárske (ekonomické) predpovede; organizovanie obchodných alebo reklamných výstav; obchodné alebo podnikateľské informácie; prieskum verejnej mienky; príprava miezd a výplatných listín; nábor zamestnancov; administratívne služby poskytované pri premiestňovaní podnikov; prenájom reklamných plôch; podpora predaja pre tretie osoby; sekretárske služby; vypracovávanie daňových priznaní; odkazovacie telefónne služby (pre neprítomných predplatiteľov); spracovanie textov; služby predplácania novín a časopisov pre tretie osoby; zásielkové reklamné služby; administratívna správa hotelov; obchodný manažment výkonných umelcov; zbieranie údajov do počítačových databáz; zoraďovanie údajov v počítačových databázach; organizovanie obchodných veľtrhov; prenájom fotokopírovacích strojov; online reklama na počítačovej komunikačnej sieti; zásobovacie služby pre tretie osoby (nákup tovarov a služieb pre iné podniky); vyhľadávanie informácií v počítačových súboroch pre tretie osoby; prenájom reklamného času v komunikačných médiách; prehľad tlače (výstrižkové služby); prenájom predajných automatov; výber zamestnancov pomocou psychologických testov; služby porovnávania cien; prezentácia výrobkov v komunikačných médiách pre maloobchod; obchodné informácie a rady spotrebiteľom pri výbere tovarov a služieb; predplatné telekomunikačných služieb pre tretie osoby; administratívne spracovanie obchodných objednávok; obchodná správa licencií výrobkov a služieb pre tretie osoby; subdodávateľské služby (obchodné služby); fakturácie; písanie reklamných textov; zostavovanie štatistík; grafická úprava tlačovín na reklamné účely; vyhľadávanie sponzorov; organizovanie módnych prehliadok na podporu predaja; tvorba reklamných filmov; obchodný manažment pre športovcov; marketing; telemarketingové služby; maloobchodné služby s farmaceutickými, zverolekárskymi a hygienickými prípravkami a so zdravotníckymi potrebami; prenájom predajných stánkov; poskytovanie obchodných alebo podnikateľských kontaktných informácií; optimalizácia

internetových vyhľadávačov na podporu predaja; optimalizácia návštevnosti webových stránok; platené reklamné služby typu „klikni sem“; obchodné sprostredkovateľské služby; obchodný manažment pre poskytovateľov služieb na voľnej nohe; vyjednávanie a uzatváranie obchodných transakcií pre tretie osoby; aktualizácia a údržba údajov v počítačových databázach; riadenie obchodnej činnosti v stavebníctve; poskytovanie obchodných informácií prostredníctvom webových stránok; online poskytovanie obchodného priestoru pre nákupcov a predajcov tovarov a služieb; rozvíjanie reklamných nápadov; externé administratívne riadenie podnikov; podávanie daňových priznaní; podnikové riadenie refundovaných programov pre tretie osoby; prenájom bilbordov; písanie životopisov pre tretie osoby; indexovanie webových stránok na obchodné alebo reklamné účely; správa programov pre pravidelných cestujúcich v leteckej doprave; plánovanie stretnutí (kancelárske práce); pripomínanie stretnutí (kancelárske práce); správa spotrebiteľských vernostných programov; písanie textov scenárov na reklamné účely; záznamy písomnej komunikácie a údajov; aktualizácia a údržba informácií v registroch; zostavovanie zoznamov informácií na obchodné alebo reklamné účely; obchodné sprostredkovateľské služby v oblasti priraďovania potenciálnych súkromných investorov k podnikateľom, ktorí žiadajú o financovanie; výroba telešopingových programov; poradenstvo v oblasti komunikácie (vzťahy s verejnosťou); poradenstvo v oblasti komunikácie (reklama); dohodovanie obchodných zmlúv pre tretie osoby; podpora predaja tovarov a služieb sponzorovaním športových podujatí; konkurenčné spravodajské služby; obchodné spravodajské služby; finančné a účtovné audity; online maloobchodné služby s digitálnou sťahovateľnou hudbou; online maloobchodné služby so sťahovateľnými vyzváňacími tónmi; online maloobchodné služby so sťahovateľnou nahratou hudbou alebo nahratými filmami; veľkoobchodné služby s farmaceutickými, zverolekárskymi a hygienickými prípravkami a so zdravotníckymi potrebami; služby darčekových zoznamov; cielený marketing; dočasné riadenie podnikov; vonkajšia reklama; maloobchodné služby s umeleckými dielami poskytované galériami; administratívna asistencia pri odpovediach na verejné súťaže; marketing v rámci vydávania softvéru; služby v oblasti vzťahov s médiami; podnikové komunikačné služby; prenájom kancelárskeho vybavenia v zdieľaných kancelárskych priestoroch; komerčné lobistické služby; poskytovanie spotrebiteľských posudkov tovarov na obchodné alebo reklamné účely; poskytovanie spotrebiteľských rebríčkov tovarov na obchodné alebo reklamné účely; poskytovanie spotrebiteľských ohodnotení tovarov na obchodné alebo reklamné účely; služby telefónnych ústrední; maloobchodné služby s pekárskymi výrobkami; určovanie modelov nákupného alebo spotrebného správania sa zákazníkov na obchodné alebo marketingové účely; administratívne služby pri odporúčaní špecializovaných lekárov; obchodné poradenské služby v oblasti digitalizácie; obchodné sprostredkovateľské služby nadväzovania kontaktov medzi rôznymi odborníkmi a zákazníkmi; recepčné služby pre návštevníkov (kancelárske práce); vypracovávanie štúdií o ziskovosti podnikov; poskytovanie informácií z telefónnych zoznamov; predplácanie služieb elektronického mýtneho systému (ETC) pre tretie osoby; organizovanie a vedenie obchodných podujatí; spracovanie údajov (kancelárske práce); prenájom registračných pokladníc; vyhľadávanie potenciálnych zákazníkov; počítačom riadená správa lekárskych záznamov a dokumentov; online objednávkové reštauračné služby rozvozu jedla alebo jedlo so sebou; vytváranie identity značky pre tretie osoby (reklamné služby); reklama na výrobky prostredníctvom influencerov; marketing prostredníctvom influencerov; vyhľadávanie potenciálnych zákazníkov pre tretie osoby; vývoj marketingových koncepcií; online maloobchodné služby s virtuálnym oblečením (sťahovateľné); vývoj stratégií obchodných organizácií v oblasti sociálnej zodpovednosti podnikov; maloobchodné služby so sťahovateľnými digitálnymi obrazovými súbormi overenými nezamentiteľnými tokenmi (NFT); vyhľadávanie obchodných partnerov; marketing prostredníctvom umiestňovania produktov vo virtuálnom prostredí (pre tretie osoby); poskytovanie online trhu pre kupujúcich a predajcov sťahovateľných digitálnych obrazových súborov overených nezameniteľnými tokenmi (NFT).

37 - Údržba nábytku; opravy fotografických prístrojov; inštalovanie a opravy elektrických spotrebičov; inštalácie a opravy osobných výťahov; asfaltovanie; údržba a opravy motorových vozidiel; údržba a opravy lietadiel; čistenie interiérov budov; bielenie bielizne; čistenie a opravy kotlov; údržba a opravy horákov; prenájom buldozérov; inštalácie, údržba a opravy kancelárskych strojov a zariadení; inštalácie a opravy požiarnych hlásičov; inštalácie a opravy poplašných systémov proti vlámaniu; čalúnnické opravy; údržba a opravy trezorov; prenájom stavebných strojov a zariadení; stavba lodí; opravy šatstva; inštalácie a opravy vykurovacích zariadení; údržba a opravy obuvi; čistenie komínov; údržba a opravy bezpečnostných schránok; stavebníctvo (stavebná činnosť); podmorské staviteľstvo; stavebný dozor; opravy odevov; údržba, čistenie a opravy kože; inštalácie kuchynských zariadení; demolácie budov; antikorózne úpravy; dezinfekcia; maľovanie a opravy reklamných tabúľ; stavba a opravy skladov; izolovanie proti vlhkosti (stavebníctvo); prenájom bagrov a rýpadiel; čistenie okien; opravy a údržba filmových premietačiek; inštalácie a opravy pecí; údržba, čistenie a opravy kožušín; mazanie vozidiel; čistenie odevov; opravy hodín a hodiniek; výstavba tovární; inštalácie a opravy zavlažovacích zariadení; izolovanie stavieb; umývanie dopravných prostriedkov; pranie bielizne; pranie; inštalácie, údržba a opravy strojov; murárske práce; reštaurovanie nábytku; budovanie

prístavných hrádzí; žehlenie odevov; stavba a údržba potrubí; tapetovanie (papierové tapety); tapetovanie; opravy dáždnikov; opravy slnečníkov; čalúnenie nábytku; interiérové a exteriérové maľovanie a natieranie; hladenie alebo brúsenie pemzou; sadrovanie, štukovanie; klampiarstvo a inštalatérstvo; leštenie vozidiel; opravy púmp a čerpadiel; budovanie prístavov; protektorovanie pneumatík; inštalácie a opravy chladiacich zariadení; žehlenie bielizne; precínovanie (opravy); nitovanie; ošetrovanie vozidiel protikoróznymi nátermi; autoservisy (údržba a tankovanie); inštalácie a opravy telefónov; údržba vozidiel; lakovanie, glazovanie; čistenie vozidiel; opravy vozidiel pri dopravných nehodách; prenájom čistiacich strojov; ničenie škodcov (nie v poľnohospodárstve, akvakultúre, záhradníctve a lesníctve); montovanie lešení; murovanie, murárske práce; pranie textilných plienok; chemické čistenie; stavebné informácie; informácie o opravách; ostrenie a brúsenie nožov; banské dobývanie; povrchové dobývanie; kladenie povrchov komunikácií; šmirgľovanie; podmorské opravy; čistenie exteriérov budov; vulkanizovanie pneumatík (opravy); vŕtanie studní; výstavba obchodov a obchodných stánkov; inštalácie, údržba a opravy počítačového hardvéru; odrušovanie elektrických prístrojov a zariadení; opravy opotrebovaných alebo poškodených motorov; opravy opotrebovaných alebo poškodených strojov; prenájom stavebných žeriavov; prenájom zametacích vozidiel; pokrývačské práce; umelé zasnežovanie; čistenie ciest; opravy zámok; reštaurovanie umeleckých diel; reštaurovanie hudobných nástrojov; inštalácie okien a dverí; údržba bazénov; doplňovanie tonerov; stavebné poradenstvo; tesárske práce; hĺbkové vŕtanie ropných ložísk a ložísk plynu; prenájom odvodňovacích čerpadiel; požičiavanie práčok; opravy elektrických vedení; nabíjanie batérií vozidiel; vyvažovanie pneumatík; ladenie hudobných nástrojov; kladenie káblov; sterilizácia lekárskych nástrojov; hydraulické štiepenie hornín; regulovanie výskytu škodcov (nie v poľnohospodárstve, rybnom hospodárstve, záhradníctve a lesníctve); prenájom umývačiek riadu; prenájom sušičiek riadu; inštalácie inžinierskych sietí na stavenisku; elektroinštalačné služby; inštalácie a opravy protipovodňových zariadení; odpratávanie snehu; doplňovanie atramentových náplní; nabíjanie elektromobilov; upratovacie služby pre domácnosti; nabíjanie mobilných telefónov; tuningové úpravy karosérií automobilov; montáž vonkajších, vnútorných a mechanických častí vozidiel na objednávku (tuning); vykopávanie ruín, nie na archeologický výskum; údržba osobných výťahov systémami diaľkového monitorovania; kladenie umelých trávnikov; krajinné úpravy pomocou stavebných materiálov; požičiavanie prenosných nabíjačiek; montovanie nábytku; stolárske práce (opravy drevených výrobkov); dezodorácia čalúnení; ožarovanie lekárskych nástrojov; požičiavanie nabíjačiek batérií; dezinfekcia čalúnení; dezinfekcia chirurgických nástrojov; poradenstvo v oblasti informačných technológií pri inštalácii, údržbe a oprave počítačového hardvéru; prenájom sterilizátorov lekárskych nástrojov; opätovné plnenie tlakových fliaš na výrobu sýtených nápojov; oprava šperkov; reštaurovanie tlačených fotografií; stavba montovaných domov.

(580) 7.6.2024

TH3M **Opravy chýb alebo zmeny všeobecne**

(210) 1025-2024
(540)

Vestník č. 10/2024 - Zverejnené prihlášky ochranných známok
12/2024 - Opravy chýb alebo zmeny všeobecne

ČASŤ

OZNAČENIA PÔVODU VÝROBKOV A ZEMEPISNÉ OZNAČENIA VÝROBKOV

Oznámenie o vydaní rozhodnutia o postúpení žiadosti Európskej komisii

Názov: **Liptovská bryndza**

Žiadosť o zápis chráneného označenia pôvodu

Číslo podania žiadosti: **POP 1-2024**
Dátum podania žiadosti: **2. 4. 2024**
Dátum zverejnenia žiadosti: **24. 4. 2024**
Dátum vydania rozhodnutia o vyhovení žiadosti: **25. 6. 2024**

Žiadateľ: **Bačova cesta, združenie, Kollárova 2, 031 01 Liptovský Mikuláš, Slovenská republika;**

Druh výrobku: syry

Týmto uverejnením sa poskytuje právo podať rozklad proti rozhodnutiu podľa § 34 ods. 3 zákona č. 469/2003 Z. z.

Prístup k špecifikácii výrobku:
https://www.indprop.gov.sk/swift_data/source/2024/OZ%20a%20DIZAJNY/specifikacia_liptovska_bryndza.docx

---

Oznámenie o vydaní rozhodnutia o postúpení žiadosti Európskej komisii

Názov: **Liptovské šialence**

Žiadosť o zápis chráneného zemepisného označenia

Číslo podania žiadosti: **PZO 1-2024**
Dátum podania žiadosti: **4. 4. 2024**
Dátum zverejnenia žiadosti: **24. 4. 2024**
Dátum vydania rozhodnutia o vyhovení žiadosti: **25. 6. 2024**

Žiadateľ: **Občianske združenie Liptovské droby, Námestie osloboditeľov 31, 031 01 Liptovský Mikuláš, Slovenská republika;**

Druh výrobku: ostatné výrobky uvedené v prílohe I k zmluve (koreniny atď.)

Týmto uverejnením sa poskytuje právo podať rozklad proti rozhodnutiu podľa § 34 ods. 3 zákona č. 469/2003 Z. z.

Prístup k špecifikácii výrobku:
https://www.indprop.gov.sk/swift_data/source/2024/OZ%20a%20DIZAJNY/specifikacia_liptovske_sialence.docx

---

ČASŤ

ÚRADNÉ OZNAMY

OZNAM

Odborné skúšky na výkon činnosti patentového zástupcu

Úrad priemyselného vlastníctva Slovenskej republiky (ďalej úrad) oznamuje, že termín odborných skúšok na výkon činnosti patentového zástupcu (§ 6 zákona č. 344/2004 Z. z.) a skúšok spôsobilosti na posúdenie právnych vedomostí patentového zástupcu Európskeho spoločenstva (§ 7 zákona č. 344/2004 Z. z.) stanovil na **7.** a **8. november 2024.**

Žiadosť o odborné skúšky sa podáva úradu písomne spolu s overeným dokladom o vysokoškolskom vzdelaní, potvrdením o nadobudnutej praxi (§ 4 zákona č. 344/2004 Z. z.), dokladom o zaplatení správneho poplatku za odbornú skúšku (§ 6 ods. 5 zákona č. 344/2004 Z. z.) a podpísaným poučením o spracovaní osobných údajov. Uvedené podklady sa podávajú úradu najneskôr **do 4. októbra 2024** na adresu:

Úrad priemyselného vlastníctva Slovenskej republiky, Švermova 43, 974 04 Banská Bystrica

Bližšie informácie:
Ing. Lívia Tušimová
tel.: 048/4300 118
email: livia.tusimova@indprop.gov.sk