VESTNÍK

ÚRADU PRIEMYSELNÉHO VLASTNÍCTVA SLOVENSKEJ REPUBLIKY

Banská Bystrica 5. august 2014

8

OBSAH

Zverejnené patentové prihlášky 9
Udelené patenty 14
Európske patenty 23
Dodatkové ochranné osvedčenia 64
Zverejnené prihlášky úžitkových vzorov 71
Zapísané úžitkové vzory 78
Zapísané dizajny 90
Zverejnené prihlášky ochranných známok 102
Zapísané ochranné známky bez zmeny po zverejnení prihlášky 213
Zapísané ochranné známky so zmenou po zverejnení prihlášky 229
Obnovené ochranné známky 234
Prevody ochranných známok 300
Zmeny v údajoch o majiteľoch ochranných známok 307
Licenčné zmluvy registrované (ochranné známky) 314

INHALT

Veröffentlichung der Patentanmeldungen 9
Erteilte Patente 14
Europäische Patente 23
Ergänzende Schutzzertifikate 64
Veröffentlichte Gebrauchsmuster 71
Eingetragene Gebrauchsmuster 78
Eingetragene Designs 90
Veröffentlichte Markenanmeldung 102
Eingetragene Marken ohne Änderung nach der Veröffentlichung der Anmeldung 213
Eingetragene Marken mit Änderung nach der Veröffentlichung der Anmeldung 229
Erneuerte Marken 234
Markenübertragungen 300
Änderungen in Angaben über die Markeninhaber 307
Registrierte Lizenzverträge (Marken) 314

CONTENTS

Publication of Patent Applications 9
Granted Patents 14
European Patents 23
Supplementary Protection Certificates 64
Publication of Utility Model Applications 71
Registered Utility Models 78
Registered Designs 90
Published Trademark Applications 102
Registered Trademarks without Modification after Publishing of the Application 213
Registered Trademarks with Modification after Publishing of the Application 229
Renewal Trademarks 234
Transfers of Trademarks 300
Modification of Data of Trademark Holders 307
Registered Licencing Contracts (Trademarks) 314

Dvojpísmenové kódové označenia krajín a medzinárodných organizácií
(Štandard WIPO ST. 3)

AD Andorra
AE Spojené arabské emiráty
AF Afganistan
AG Antigua a Barbuda
AI Anguilla
AL Albánsko
AM Arménsko
AO Angola
AP Africká regionálna organizácia duševného vlastníctva (ARIPO)
AR Argentína
AT Rakúsko
AU Austrália
AW Aruba
AZ Azerbajdžan

BA Bosna a Hercegovina
BB Barbados
BD Bangladéš
BE Belgicko
BF Burkina
BG Bulharsko
BH Bahrajn
BI Burundi
BJ Benin
BM Bermudy
BN Brunej
BO Bolívia
BQ Bonaire, Saint Eustatius a Saba
BR Brazília
BS Bahamy
BT Bhután
BV Bouvetov ostrov
BW Botswana
BX Úrad Beneluxu pre duševné vlastníctvo (BOIP)[1]
BY Bielorusko
BZ Belize

CA Kanada
CD Kongo (býv. Zair)
CF Stredoafrická republika
CG Kongo
CI Pobrežie Slonoviny
CK Cookove ostrovy
CL Čile
CM Kamerun
CN Čína
CO Kolumbia
CR Kostarika
CU Kuba
CV Kapverdy
CW Curacao
CY Cyprus
CZ Česká republika

DE Nemecko
DJ Džibutsko
DK Dánsko
DM Dominika
DO Dominikánska republika
DZ Alžírsko

EA Eurázijská patentová organizácia (EAPO)
EC Ekvádor
EE Estónsko
EG Egypt
EH Západná Sahara
EM Úrad pre harmonizáciu vnútorného trhu (OHIM)[2]
EP Európsky patentový úrad
ER Eritrea
ES Španielsko
ET Etiópia

FI Fínsko
FJ Fidži
FK Falklandy
FO Faerské ostrovy
FR Francúzsko

GA Gabon
GB Spojené kráľovstvo
GC Patentový úrad Rady pre spoluprácu arabských štátov Perzského zálivu (GCC)
GD Grenada
GE Gruzínsko
GG Guernsey
GH Ghana
GI Gibraltár
GL Grónsko
GM Gambia
GN Guinea
GQ Rovníková Guinea
GR Grécko
GS Južná Georgia a Južné Sandwichove ostrovy
GT Guatemala
GW Guinea-Bissau
GY Guyana

HK Hongkong
HN Honduras
HR Chorvátsko
HT Haiti
HU Maďarsko

CH Švajčiarsko

IB Medzinárodný úrad Svetovej organizácie duševného vlastníctva (WIPO)
ID Indonézia
IE Írsko
IL Izrael
IM Man
IN India
IQ Irak
IR Irán
IS Island
IT Taliansko

JE Jersey
JM Jamajka
JO Jordánsko
JP Japonsko

KE Keňa
KG Kirgizsko
KH Kambodža
KI Kiribati
KM Komory
KN Svätý Krištof a Nevis
KP Kórejská ľudovodemokratická republika (KĽDR)
KR Kórejská republika
KW Kuvajt
KY Kajmanie ostrovy
KZ Kazachstan

LA Laos
LB Libanon
LC Svätá Lucia
LI Lichtenštajnsko
LK Srí Lanka
LR Libéria
LS Lesotho
LT Litva
LU Luxembursko
LV Lotyšsko
LY Líbya

MA Maroko
MC Monako
MD Moldavsko
ME Čierna Hora
MG Madagaskar
MK Macedónsko
ML Mali
MM Mjanmarsko
MN Mongolsko
MO Macao
MP Severné Mariány
MR Mauritánia
MS Montserrat
MT Malta
MU Maurícius
MV Maldivy
MW Malawi
MX Mexiko
MY Malajzia
MZ Mozambik

NA Namíbia
NE Niger
NG Nigéria
NI Nikaragua
NL Holandsko
NO Nórsko
NP Nepál
NR Nauru
NZ Nový Zéland

OA Africká organizácia duševného vlastníctva (OAPI)
OM Omán

PA Panama
PE Peru
PG Papua-Nová Guinea
PH Filipíny
PK Pakistan
PL Poľsko
PT Portugalsko
PW Palau
PY Paraguaj

QA Katar
OZ Úrad Spoločenstva pre odrody rastlín (CPVO)

RO Rumunsko
RS Srbsko
RU Ruská federácia
RW Rwanda

SA Saudská Arábia
SB Šalamúnove ostrovy
SC Seychely
SD Sudán
SE Švédsko
SG Singapur
SH Svätá Helena, Ascension a Tristan da Cunha
SI Slovinsko
SK Slovenská republika
SL Sierra Leone
SM San Maríno
SN Senegal
SO Somálsko
SR Surinam
ST Svätý Tomáš a Princov ostrov
SV Salvádor
SX Sint Maarten
SY Sýria
SZ Svazijsko

TC Turks a Caicos
TD Čad
TG Togo
TH Thajsko
TJ Tadžikistan
TL Východný Timor
TM Turkménsko
TN Tunisko
TO Tonga
TR Turecko
TT Trinidad a Tobago
TV Tuvalu
TW Taiwan
TZ Tanzánia

UA Ukrajina
UG Uganda
US Spojené štáty, USA
UY Uruguaj
UZ Uzbekistan

VA Vatikán
VC Svätý Vincent a Grenadíny
VE Venezuela
VG Britské Panenské ostrovy
VN Vietnam
VU Vanuatu

WO Svetová organizácia duševného vlastníctva (WIPO)
WS Samoa

XN Nordický patentový inštitút (NPI)

YE Jemen

ZA Južná Afrika
ZM Zambia
ZW Zimbabwe

Poznámky:
[1] Zahŕňa Belgicko, Holandsko a Luxembursko, v niektorých výstupoch úradu sa môže vyskytovať názov Benelux, napr. v súvislosti s uvádzaním údajov alebo informácií o ochranných známkach alebo dizajnoch určených pre krajiny Beneluxu (medzinárodné zápisy podľa Madridského alebo Haagskeho systému).
[2] V niektorých výstupoch úradu sa môže vyskytovať názov Európska únia, napr. v súvislosti s uvádzaním údajov alebo informácií o ochranných známkach alebo dizajnoch určených pre územie Európskej únie (medzinárodné zápisy podľa Madridského alebo Haagskeho systému).

ČASŤ

PATENTY

Kódy na označovanie jednotlivých druhov dokumentov (Štandard WIPO ST. 16)

A3 **Zverejnené** patentové prihlášky podľa zákona č. 435/2001 Z. z. o patentoch, dodatkových ochranných osvedčeniach a o zmene a doplnení niektorých zákonov

B6 **Udelené** patenty podľa zákona č. 435/2001 Z. z. o patentoch, dodatkových ochranných osvedčeniach a o zmene a doplnení niektorých zákonov

Číselné kódy na označovanie bibliografických údajov (Štandard WIPO ST. 9)

(11) Číslo dokumentu
(21) Číslo prihlášky
(22) Dátum podania prihlášky
(31) Číslo prioritnej prihlášky
(32) Dátum podania prioritnej prihlášky
(33) Krajina alebo regionálna organizácia priority
(40) Dátum zverejnenia prihlášky
(47) Dátum sprístupnenia patentu verejnosti
(51) Medzinárodné patentové triedenie
(54) Názov
(57) Anotácia
(62) Číslo pôvodnej prihlášky v prípade vylúčenej prihlášky
(71) Meno (názov) prihlasovateľa (-ov)
(72) Meno pôvodcu (-ov)
(73) Meno (názov) majiteľa (-ov)
(74) Meno (názov) zástupcu (-ov)
(86) Číslo podania medzinárodnej prihlášky podľa PCT
(87) Číslo zverejnenia medzinárodnej prihlášky podľa PCT

Poznámka:
Symboly medzinárodného patentového triedenia uvedené v tomto vestníku zodpovedajú vydaniu 2014.01 Medzinárodného patentového triedenia s platnosťou od 1. januára 2014. Na patentových dokumentoch zverejňovaných úradom a vo vestníku úradu budú v roku 2014 uvádzané iba symboly hlavných skupín MPT 2014.01. V databázach úradu, vo webregistroch na internete a v ostatných výstupoch úradu budú zverejňované údaje týkajúce sa patentov a úžitkových vzorov vrátane ich prihlášok so symbolmi úplnej verzie MPT 2014.01.

Kódy na označovanie záhlaví oznámení publikovaných vo Vestníku ÚPV SR (Štandard WIPO ST. 17)

BA9A Zverejnené patentové prihlášky
FA9A Zastavené konania o patentových prihláškach na žiadosť prihlasovateľa
FB9A Zastavené konania o patentových prihláškach
FC9A Zamietnuté patentové prihlášky
FD9A Zastavené konania pre nezaplatenie poplatku
GB9A Prevody a prechody práv na patentové prihlášky
PD9A Zmeny dispozičných práv na patentové prihlášky (zálohy)
PD9A Zmeny dispozičných práv na patentové prihlášky (ukončenie zálohov)
QA9A Ponuky licencií
QA9A Späťvzatia ponúk licencií
FG4A Udelené patenty
MA4A Zaniknuté patenty vzdaním sa
MA4F Zaniknuté autorské osvedčenia vzdaním sa
MC4A Zrušené patenty
MC4F Zrušené autorské osvedčenia
MG4A Čiastočne zrušené patenty
MG4F Čiastočne zrušené autorské osvedčenia
MK4A Zaniknuté patenty uplynutím doby platnosti
MK4F Zaniknuté autorské osvedčenia uplynutím doby platnosti
MM4A Zaniknuté patenty pre nezaplatenie udržiavacích poplatkov
MM4F Zaniknuté autorské osvedčenia pre nezaplatenie udržiavacích poplatkov
PA4A Zmeny autorských osvedčení na patenty
PC4A Prevody a prechody práv na patenty
PC4F Prevody a prechody práv na autorské osvedčenia
PD4A Zmeny dispozičných práv na patenty (zálohy)
PD4A Zmeny dispozičných práv na patenty (ukončenie zálohov)
PD4F Zmeny dispozičných práv na autorské osvedčenia (zálohy)
PD4F Zmeny dispozičných práv na autorské osvedčenia (ukončenie zálohov)
QA4A Ponuky licencií
QA4A Späťvzatia ponúk licencií
QB4A Licenčné zmluvy registrované alebo udelené na patenty
QB4F Licenčné zmluvy registrované alebo udelené na autorské osvedčenia
QC4A Ukončenie platnosti licenčných zmlúv na patenty
QC4F Ukončenie platnosti licenčných zmlúv na autorské osvedčenia
SB4A Patenty zapísané do registra po odtajnení
SB4F Autorské osvedčenia zapísané do registra po odtajnení

Opravy a zmeny

Opravy v patentových prihláškach

HA9A Doplnenie pôvodcu (-ov)
HB9A Opravy mien
HC9A Zmeny mien
HD9A Opravy adries
HE9A Zmeny adries
HF9A Opravy dátumov
HG9A Opravy zatriedenia podľa MPT
HH9A Opravy chýb alebo zmeny všeobecne
HK9A Opravy tlačových chýb vo Vestníku ÚPV SR

Opravy v udelených ochranných dokumentoch

TA4A Doplnenie pôvodcu (-ov)
TB4A Opravy mien
TC4A Zmeny mien
TD4A Opravy adries
TE4A Zmeny adries
TF4A Opravy dátumov
TG4A Opravy zatriedenia podľa MPT
TH4A Opravy chýb alebo zmeny všeobecne
TK4A Opravy tlačových chýb vo Vestníku ÚPV SR

TA4F Doplnenie pôvodcu (-ov)
TB4F Opravy mien
TC4F Zmeny mien
TD4F Opravy adries
TE4F Zmeny adries
TF4F Opravy dátumov
TG4F Opravy zatriedenia podľa MPT
TH4F Opravy chýb alebo zmeny všeobecne
TK4F Opravy tlačových chýb vo Vestníku ÚPV SR

BA9A Zverejnené patentové prihlášky

(21)	(51)	(21)	(51)	(21)	(51)	(21)	(51)
44-2012	H02K 7/00	50058-2012	E21B 7/00	10-2013	B61C 9/00	50027-2013	H01R 39/00
76-2012	B64C 31/00	2-2013	C12P 7/00	5001-2013	B62D 61/00	50042-2013	H04M 15/00
94-2012	B60C 27/00	8-2013	G21F 5/00	50026-2013	H01R 39/00	50004-2014	C07K 9/00
5025-2012	F02C 5/00						

(51) B60C 27/00
(21) 94-2012
(22) 3.12.2012
(71) Slovenská poľnohospodárska univerzita v Nitre - Technická fakulta, Nitra, SK;
(72) Abrahám Rudolf, Ing., PhD., Nitra, SK; Kočner Michal, Ing., Nová Baňa, SK; Angleta Ľuboš, Ing., PhD., Nová Baňa, SK; Majdan Radoslav, Ing., PhD., Nitra, SK; Holos Július, Mgr., Šaľa, SK;
(54) Výsuvné lopatkové koleso na zníženie nežiaducich vplyvov traktora na životné prostredie
(57) K vysúvaniu lopatiek (5) dochádza iba vtedy, ak traktor preklzáva a pri preklzávaní sa hnacie pneumatiky zahĺbia o hodnotu rozdielu polomeru hnacej pneumatiky a zasunutého lopatkového kolesa. Z vonkajšej strany nosnej rúry (1) je privarený unášací kotúč (6), na ktorom sú pomocou čapov (10) otočne pripevnené lopatky (5). Na ovládacom kotúči (7) sa nachádzajú otvory (9) pre zaisťovacie skrutky na fixovanie lopatiek (5) v sklopenej, resp. vysunutej polohe v prípade vyvíjania ťahovej sily pri cúvaní.

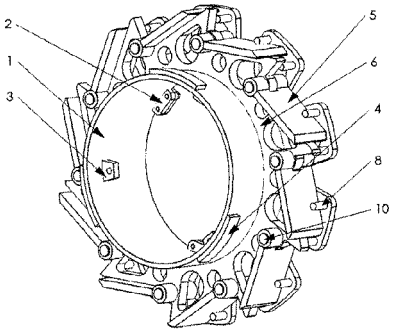

(51) B61C 9/00
(21) 10-2013
(22) 25.1.2013
(71) MECHATRONICKÉ SYSTÉMY a.s., Košice, SK;
(72) Halada Pavel, Havířov - Město, CZ; Polák Daniel, Ing., Ostrava - Svinov, CZ; Haladová Petra, Ing., Horní Bludovice, CZ;
(54) Elektrická kolesová koľajová jednotka
(57) Elektrická kolesová koľajová jednotka obsahuje železničné koleso (8) a elektromotorickú hnaciu zostavu, ktorá je prepojená s rámom príslušného koľajového voza závesom (1). S letmým čapom (2) je prepojená nosná príruba (5) vinutia elektromotorickej časti, pričom nosná príruba (5) svojou jednou bočnou plochou vymedzuje polohu dvojice radiaxiálnych ložísk (3) a dištančného krúžku (4), sťahovaných ložiskovou maticou (6).

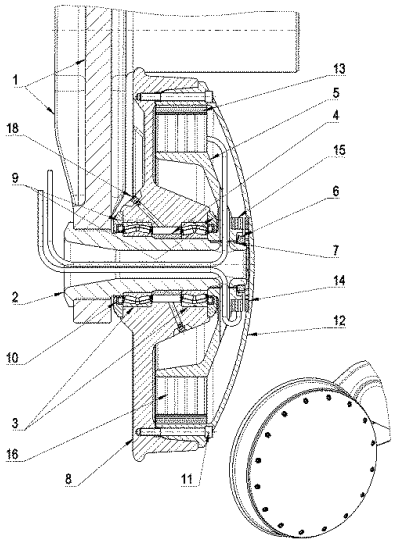

(51) B62D 61/00, B62M 7/00
(21) 5001-2013
(22) 5.2.2013
(71) Piponeer, s.r.o, Nitra, SK;
(72) Klein Štefan, doc. Ing., akad. soch., Nitra, SK;
(74) Brichtová Tatiana, JUDr., Bratislava, SK;
(54) Ultraľahké trojstopé mestské vozidlo
(57) Ultraľahké trojstopé mestské vozidlo je tvorené aspoň jedným prútovým skeletom (1) nepravidelného uzavretého tvaru, ktorý pozostáva z ľavého a pravého páru horného a dolného oblúka (2, 3), kde aspoň spojnice ľavého a pravého páru horného a dolného oblúka (2, 3) sú prepojené priečnikmi (4). O skelet (1) je s jedným stupňom voľnosti prichytený odpružený tuhý rám (5, 6) dvojkolesovej prednej nápravy a jednokolesovej zadnej nápravy s integrovanou elektrickou pohonnou jednotkou. O skelet (1) sú pripevnené ľahké karosárske dielce čelného priezorového krytu (7), podlahy (8) so zadným krytom a bočných dverových krytov. O dolné oblúky (3) a/alebo o podlahu (8) so zadným krytom je prichytené aspoň jedno sedadlo (9) z ohýbaného plechu. O horné oblúky (2) je prichytená palubová doska (10) s riadením z ohýbaného plechu. Palubová doska (10) obsahuje displej s indikátormi základných prevádzkových údajov alebo dokovaciu stanicu s integráciou pre iPhone s aktívnym prepojením na regulačnú jednotku a pohonnú jednotku. Na odpruženom tuhom ráme (5) dvojkolesovej prednej nápravy je umiestnená batéria s predným krytom batérie.

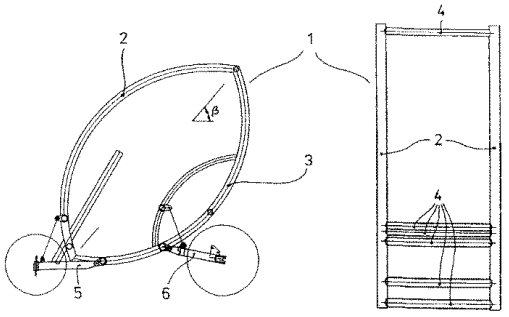

(51) B64C 31/00
(21) 76-2012
(22) 1.10.2012
(71) Švec Miroslav, Ing., Komárno, SK;
(72) Švec Miroslav, Ing., Komárno, SK;
(54) Paramotor s dynamickou kompenzáciou reakčného momentu vrtule
(57) Paramotor s dynamickou kompenzáciou reakčného točivého momentu vrtule pozostáva z rámu (1), postoja (2), motora a vrtule (3) rotujúcej v ochrannom koši (4). Na ráme a/alebo na ochrannom koši je umiestnený jeden alebo viacero povrchov tak, že vzduch okolo nich prúdiaci vytvára aerodynamické vztlakové sily, usmernené do točivého momentu v opačnom smere ako reakčný točivý moment vrtule. Tieto povrchy sú vytvorené na konštrukčných prvkoch, ktoré majú asymetrický profil (13), symetrický profil (14) s nenulovým uhlom nábehu, asymetrický profil (15) s nenulovým uhlom nábehu alebo formu klapiek či plôch (16) s nenulovým uhlom nábehu. Spomínané povrchy môžu mať nastaviteľný uhol (17) nábehu.

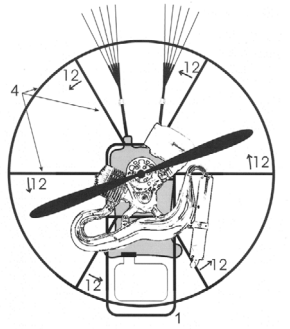

(51) C07K 9/00
(21) 50004-2014
(22) 24.1.2014
(31) PV 2013-58
(32) 29.1.2013
(33) CZ
(71) Ústav jaderné fyziky AV ČR v.v.i., Řež u Prahy, CZ;
(72) Procházka Libor, Ing., Ledčice, CZ; Bašta Jiří, Kralupy nad Vltavou, CZ; Melichar František, Ing., DrSc., Praha, CZ; Kropáček Martin, Ing., PhD., Praha, CZ;
(74) Holoubková Mária, Ing., Bratislava, SK;
(54) Príprava N^{α}-(1-deoxy-D-fruktozyl)-N^{ε}-(2-(^{18}F)-fluórpropanoyl)-Lys^{0}-Tyr^{3}-oktreotátu
(57) Spôsob prípravy N^{α}-(1-deoxy-D-fruktozyl)-N^{ε}-(2-(^{18}F)fluórpropanoyl)-Lys^{0}-Tyr^{3}-oktreotátu nukleofilnou substitúciou (Br- za [^{18}F]-) v prekurzore – 9´-antrylmetyl-2-brómpropanoáte podľa vynálezu spočíva v tom, že sa na prekurzor – 9´-antrylmetyl-2-brómpropanoát pôsobí [^{18}F]fluoridom v prítomnosti hydrogénuhličitanu tetrabutylamónia, ktory pôsobí ako katalyzátor fázového prenosu pre nukleofilnú substitúciu (Br- za [^{18}F]-) prekurzoru – 9´-antrylmetyl-2-brómpropanoátu, vzniknutý 9´-antrylmetyl-2-[^{18}F]fluórpropanoát kondenzuje priamo s N^{α}-(1-deoxy-D-fruktozyl)-Lys^{0}-Tyr^{3}-Lys^{5}(ivDde)-oktreotátom za prítomnosti terciárneho amínu, monohydrátu 1-hydroxybenzotriazolu a *O*-benzotriazol-1-yloxytris-1,1,-3,3-tetrametylurónium tetrafluórborátu v zmesi dimetylsulfoxid a acetonitril.

(51) C12P 7/00
(21) 2-2013
(22) 16.1.2013
(71) GTVT, s.r.o., Marianka, SK; Šiška Jozef, RNDr., Marianka, SK;
(72) Šiška Jozef, RNDr., Marianka, SK;
(54) Spôsob aktivácie a kultivácie produkčných mikroorganizmov a fermentácie pomocou týchto mikroorganizmov
(57) Na aktiváciu a kultiváciu produkčných mikroorganizmov produkujúcich primárne metabolity a na fermentáciu týchto produktov pomocou týchto mikroorganizmov sa do živnej pôdy alebo kultivačnej, alebo fermentačnej zmesi pridá produkt, ktorý produkčné mikroorganizmy v daných podmienkach produkujú. Produkt sa pridáva pred a/alebo počas kultivácie alebo fermentácie. Riešenie sa môže použiť tiež pri izolácii kultúr produkčných mikroorganizmov.

(51) E21B 7/00
(21) 50058-2012
(22) 17.12.2012
(71) GA Drilling, a. s., Trnava, SK;
(72) Kočiš Ivan, Mr., Bratislava, SK;
(74) Litváková Edita, Ing., Bratislava, SK;
(54) Multimodálne rozrušovanie horniny termickým účinkom a systém na jeho vykonávanie
(57) Multimodálne rozrušovanie horniny bezkontaktným termickým účinkom, odlupovaním, tavením, odparovaním horniny pomocou pohyblivého elektrického oblúka, tepelnou expanziou oblúka a následnou rázovou tlakovou vlnou umožňuje oproti súčasným dostupným a známym technológiám vŕtať priamym pôsobením elektrického oblúka a elektrickým oblúkom generovaných tepelných tokov do horniny. Princíp rozrušovania je postavený na generovaní elektrického oblúka, silovom pôsobení naň a jeho pritláčaní smerom k hornine určenej na rozrušenie, čím prichádza k ohriatiu horniny tak, že dochádza k fázovej premene horniny a k jej termickému rozrušeniu. Následne je rozrušená hornina transportovaná fluidnými prúdmi, čo sa podieľajú na stabilizácii a usmerňovaní elektrického oblúka, z priestoru medzi horninou a elektrickým oblúkom, z oblasti rozrušovania horniny.

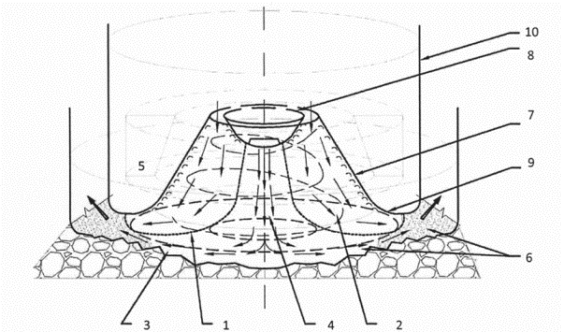

(51) F02C 5/00
(21) 5025-2012
(22) 2.10.2012
(71) Jurkovič Pavol, Veľké Leváre, SK;
(72) Jurkovič Pavol, Veľké Leváre, SK;
(54) Reaktívny rotačný motor
(57) Hlavnou časťou reaktívneho rotačného motora je rotačný valec (1) uložený dutou osou (2) a plnou osou (3) v ložiskách. V tele rotačného valca sú pod 120° uložené spaľovacie komory (A), (B), (C). Tie svojimi prívodmi (6/A), (6/B), (6/C) tesne doliehajú na prívodný valec (4) a výfukovými dýzami (7/A), (7/B), (7/C) na tesniacu lištu (5). Statickou časťou motora je prívodný valec (4), ktorý je zasunutý do dutej osi (2) a časti rotačného valca (1), cez ktorý sa privádzajú ku komorám všetky komodity. Tie cez otvor (13) prívodu vzduchu, prívody (9/1), (9/2) vody, dýzy (10/1), (10/2) vody, prívod (11) paliva, dýzu (12) paliva a prívod (15) elektriny sa dostávajú do spaľovacích komôr (A), (B), (C), kde palivová zmes po zapálení vybuchuje.

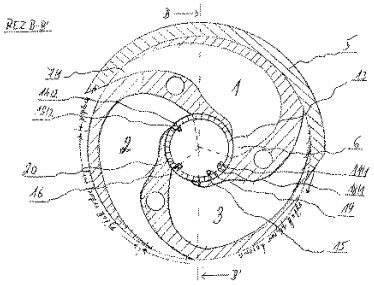

(51) G21F 5/00, B65D 85/00
(21) 8-2013
(22) 25.1.2013
(71) MECHATRONICKÉ SYSTÉMY a.s., Košice, SK;
(72) Bartoš Pavel, Ing., Ludgeřovice, CZ; Haladová Petra, Ing., Horní Bludovice, CZ;
(54) Transportný a manipulačný trojplášťový dvojventilový obalový systém na ukladanie vyhoreného jadrového paliva
(57) Vynález sa týka transportného a manipulačného trojplášťového dvojventilového obalového systému na ukladanie vyhoreného jadrového paliva, ktorý je tvorený vnútorným puzdrom (3), vybaveným z jednej jeho čelnej podstavnej strany pevne privareným plochým dnom (4) puzdra (3), do ktorého je uložená tvarová vstavba (5) skladajúca sa z profilových rúrok (6), pričom z druhej čelnej podstavnej strany je vnútorné puzdro (3) pevne prepojené s primárnym zváraným vekom (9) alebo je alternatívne prepojené s primárnym skrutkovaným vekom (8), vybaveným kužeľovým rúrkovým závitom (10), pričom v čelnej časti pod kužeľovým rúrkovým závitom (10) je kužeľový nábeh (11), pričom ďalej je primárne skrutkované veko (8) z vonkajšej druhej strany vybavené jednak tvarovým zahĺbením (12) a jednak ďalšími uchopovacími prvkami, ako je primárna tvarová manipulačná plocha (13a), pričom primárne skrutkované veko (8) je ďalej vybavené primárnym plniacim bezúnikovým ventilom (14a), určeným po testoch hermetickosti a naplnení vnútorného puzdra (3) inertným plynom (15) z vonkajšej časti na zavarenie primárnou tesniacou pokrievkou (16a), pričom vnútorné puzdro (3) je vložené súosovo do vonkajšieho plášťa (17), ktorý tvorí bezšvová rúrka alebo puzdro, kde tento vonkajší plášť (17) je potom z jednej jeho čelnej strany vybavený pevne privareným plochým dnom (18) plášťa (17), z druhej jeho čelnej strany sekundárnym tvarovým vekom (19), ktoré je na svojej vnútornej čelnej strane tvarovo upravené pre zvar a na vonkajšej čelnej strane je vybavené sekundárnou tvarovou manipulačnou plochou (13b) s drážkou, prípadne inými uchopovacími prvkami, na jeho uzatváraciu a zváraciu manipuláciu robotickým efektorom, ďalej je toto sekundárne tvarové veko (19) vybavené z tej istej strany zabudovaným sekundárnym plniacim bezúnikovým ventilom (14b), slúžiacim po testoch hermetickosti špeciálnym plynom a naplnení vnútorného puzdra (3) inertným plynom (15) z vonkajšej strany na zavarenie plochou sekundárnou tesniacou pokrievkou (16b), pričom vonkajší plášť (17) spoločne s vloženým vnútorným puzdrom (3) sú zasunuté do vonkajšieho prebalu (21) tvoreného bezšvovou rúrkou alebo puzdrom, pričom vonkajší prebal (21) valcovitého tvaru je zo svojej jednej čelnej strany osadený pevne privareným dnom (22) prebalu (21), ktoré je na svojej jednej vnútornej čelnej stane tvarovo upravené pre zvar, na svojej vonkajšej čelnej strane tvarovou manipulačnou plochou (20) dna vonkajšieho prebalu (21) na robotickú manipuláciu s vekom aj vonkajším prebalom (21) s uchopovacími prvkami na manipuláciu s celým úložným obalovým súborom, predovšetkým napríklad robotickým efektorom, pričom vonkajší prebal (21) je zo svojej druhej prednej strany vybavený pevne privareným terciálnym tvarovým vekom (23), ktoré je na svojej vnútornej čelnej strane tvarovo upravené pre zvar a na svojej vonkajšej strane je vybavené manipulačnými tvarovými výstupkami (24), pričom primárne a sekundárne plniace bezúnikové ventily (14a) a (14b), ktorými sú vybavené primárne skrutkované veka (8) alternatívne primárne zvárané veko (9) a ďalej sekundárne tvarové veko (19), sú tvorené v tej istej konštrukcii kužeľom (25) dotlačovanou pružinou (26) do sedla (27) centrálnej primárnej a sekundárnej tvarovej manipulačnej plochy (13a, 13b), pričom vonkajší prebal (21) je na svojich vonkajších plochách vybavený ochrannou antikoróznou vrstvou (29), pričom vnútorná plocha (30) vonkajšieho prebalu (21), vonkaj-

šia plocha (31) vonkajšieho plášťa (17), vnútorná plocha (32) vonkajšieho plášťa (17) a vonkajšia plocha (33) vonkajšieho plášťa (17) sú vybavené žiarovým zástrekom.

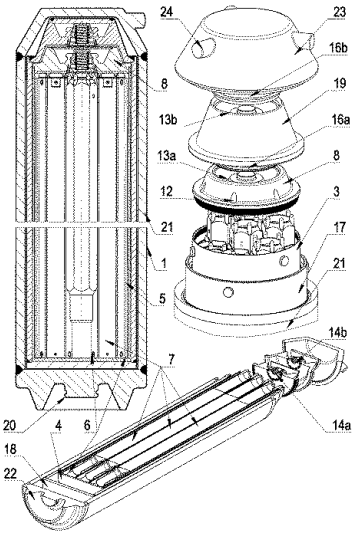

(51) H01R 39/00, H02K 13/00
(21) 50026-2013
(22) 8.7.2013
(31) PV 2012-459
(32) 9.7.2012
(33) CZ
(71) Veselka František, Uherský Brod, CZ;
(72) Veselka František, Uherský Brod, CZ;
(74) ŽOVICOVÁ & ŽOVIC IP, s.r.o., Bratislava, SK;
(54) Zberací mechanizmus elektrického stroja
(57) Zberací mechanizmus elektrického stroja pozostáva z kief (2) uložených v držiakoch (1) kief, pripojených ku kolíkom upevneným v okuliaroch (5), kde aspoň jedna kefa (2) je zhotovená z materiálu obsahujúceho náplň z teflónu a/alebo uhlíkových vlákien a je vybavená signalizáciou veľkosti jej opotrebenia.

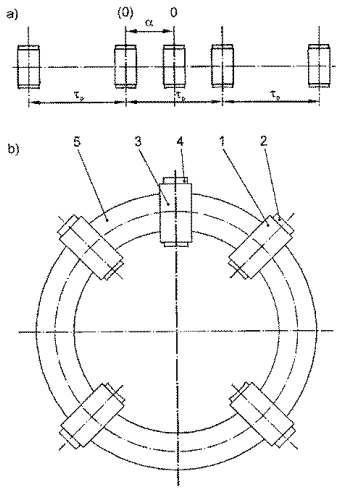

(51) H01R 39/00, H02K 5/00, H02K 13/00
(21) 50027-2013
(22) 8.7.2013
(31) PV 2012-463
(32) 9.7.2012
(33) CZ
(71) Veselka František, Uherský Brod, CZ;
(72) Veselka František, Uherský Brod, CZ;
(74) ŽOVICOVÁ & ŽOVIC IP, s.r.o., Bratislava, SK;
(54) Držiak kefy
(57) Držiak kefy je tvorený aspoň jedným sektorom (1) pre kefu a aspoň jedným pomocným sektorom (2) pre pomocnú kefu, ktoré sú vybavené otvormi (3) pre tlačné pružiny a prívod elektrického prúdu.

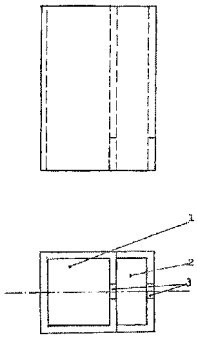

(51) H02K 7/00, F02N 11/00, F03B 13/00
(21) 44-2012
(22) 10.6.2012
(71) Homrok Juraj, Humenné, SK;
(72) Homrok Juraj, Humenné, SK;
(54) Zariadenie na výrobu elektrickej energie
(57) Zariadenie na výrobu elektrickej energie pozostáva z hnacieho motora (1), prepojeného cez menič (2) elektrickej energie na mechanickú energiu a cez prevodovku (3) na zotrvačník (4) pripojený na elektrický generátor (5) s výstupnými komponentmi na dodávanie elektrických signálov do elektrického obvodu; obsahuje ešte merače vstupného a výstupného napätia, napájacie, pripojovacie a prepojovacie elementy, ochranné a tepelné chrániče, ovládače riadenia, spínače na pripájanie, odpájanie a riadenie mechanických a elektrických obvodov. Hnací motor (1) je mechanický, spaľovací alebo alternatívne napájaný zo zdroja elektrického prúdu, stacionárny alebo pohyblivý. Zotrvačník (4) je prechodne, najmä v nábehu, udržiavaný v činnosti pomocným rozbehovým telesom (6), ktoré je mechanické alebo elektromotor alebo spaľovací motor.

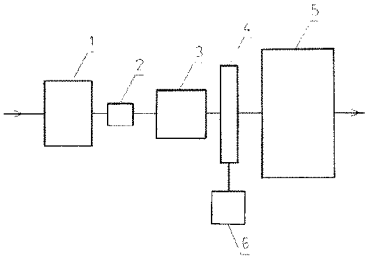

(51) H04M 15/00
(21) 50042-2013
(22) 11.9.2013
(31) PV 2013-13
(32) 7.1.2013
(33) CZ
(71) Partnering s.r.o., Bratislava, SK;
(72) Fusek Peter, Mgr., Bratislava, SK;
(74) MAJLINGOVÁ & PARTNERS, s. r. o., Bratislava, SK;
(54) Spôsob a systém na vyhodnocovanie záznamov o telefonických komunikáciách
(57) Spôsob vyhodnocovania záznamov o telefonických komunikáciách uskutočnených zo sústavy telefónnych prístrojov, pri ktorom sa vytvorí základná databáza obsahujúca telefónne čísla, pričom sa ku každému telefónnemu číslu priradí údaj o používateľovi telefónneho prístroja. Vytvorí sa doplnková databáza obsahujúca telefónne čísla, pričom ku každému telefónnemu číslu v tejto databáze sa priradí údaj identifikujúci telefónne číslo ako pracovné alebo ako nepracovné, a táto doplnková databáza sa uloží do doplnkovej pamäťovej jednotky (3), vytvoria sa kritéria na vyhodnocovanie telefonických komunikácií a uložia sa do vyhodnocovacej jednotky (7), načo sa záznamy o uskutočnených telefonických komunikáciách nahrajú do prevádzacej jednotky (5), v ktorej sa telefónne čísla z týchto záznamov prevedú do štandardizovaného tvaru, a záznamy sa odošlú do vyhodnocovacej jednotky (7), v ktorej sa najskôr porovnajú s doplnkovou databázou, načo sa zostávajúce záznamy porovnajú s kritériom na vyhodnocovanie telefonických komunikácií, a na základe týchto kritérií sa jednotlivé záznamy vyhodnotia a potom sa všetky záznamy o uskutočnených telefonických komunikáciách aj s ich označením zobrazia na zobrazovacej jednotke (9) na umožnenie ich manuálnych úprav cez vstupnú jednotku (8).

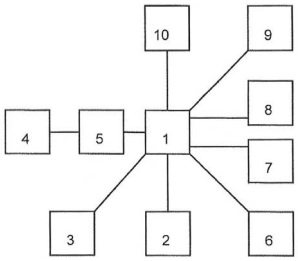

(51)	(21)	(51)	(21)	(51)	(21)	(51)	(21)
B60C 27/00	94-2012	C07K 9/00	50004-2014	F02C 5/00	5025-2012	H01R 39/00	50027-2013
B61C 9/00	10-2013	C12P 7/00	2-2013	G21F 5/00	8-2013	H02K 7/00	44-2012
B62D 61/00	5001-2013	E21B 7/00	50058-2012	H01R 39/00	50026-2013	H04M 15/00	50042-2013
B64C 31/00	76-2012						

FG4A Udelené patenty

(11)	(51)	(11)	(51)	(11)	(51)	(11)	(51)
288212	H01F 27/00	288215	G01B 5/00	288217	A61K 31/00	288219	B65D 55/00
288213	B09B 3/00	288216	B65D 59/00	288218	C07C 233/00	288220	A61K 31/00
288214	G01C 23/00						

(51) A61K 31/00, A61P 3/00
(11) 288217
(21) 50001-2012
(22) 25.1.2002
(31) 60/264396, 60/323839
(32) 26.1.2001, 21.9.2001
(33) US, US
(73) Merck Sharp & Dohme Corp., Rahway, NJ, US;
(72) Kosoglou Teddy, Jamison, Bucks County, PA, US; Davis Harry R., Berkeley Heights, NJ, US; Picard Gilles Jean Bernard, Braine L'Alleud, BE; Cho Wing-Kee Philip, Princeton, NJ, US;
(74) MAJLINGOVÁ & PARTNERS, s.r.o., Bratislava, SK;
(86) PCT/US02/02009
(87) WO02/058732
(54) Zmes, terapeutická kombinácia, farmaceutický prostriedok a ich použitie

---

(51) A61K 31/00, A61K 9/00, A61P 25/00
(11) 288220
(21) 5003-2008
(22) 2.5.2002
(31) 60/288 211
(32) 2.5.2001
(33) US
(73) EURO-CELTIQUE, S. A., Luxembourg, LU;
(72) Oshlack Benjamin, New York, NY, US; Wright Curtis, Norwalk, CT, US; Prater Derek, Milton, Cambridge, GB;
(74) Bušová Eva, JUDr., Bratislava, SK;
(86) PCT/US02/14024
(87) WO02/087512
(54) Perorálna aplikačná forma s predĺženým uvoľňovaním obsahujúca oxykodon a jej použitie

---

(51) B09B 3/00
(11) 288213
(21) 91-2011
(22) 12.9.2011
(40) 3.4.2013
(73) EVPÚ, a. s., Nová Dubnica, SK;
(72) Buday Jozef, doc. Ing., CSc., Nová Dubnica, SK; Havrila Rastislav, Ing., PhD., Strážske, SK; Jurnečka Alexander, Ing., Trenčianske Teplice, SK; Gerek Igor, Ing., PhD., Ilava - Klobušice, SK; Kuchta Jozef, doc. Ing., CSc., Nová Dubnica, SK; Drška Rastislav, Ing., Trnava, SK;
(74) Mrenica Jaroslav, Ing., Púchov, SK;
(54) Technologický komplex na výrobu energií z odpadov

---

(51) B65D 55/00, B61D 39/00, B61D 45/00
(11) 288219
(21) 50018-2011
(22) 15.4.2011
(40) 5.11.2012
(73) Kopačka Milan, Ing., Marianka, SK; Bako Milan, Marianka, SK;
(72) Kopačka Milan, Ing., Marianka, SK; Bako Milan, Marianka, SK;
(74) MAJLINGOVÁ & PARTNERS, s. r. o., Bratislava, SK;
(54) Spôsob plombovania ochranných sietí a viazacích prostriedkov a sieť na zabezpečenie tohto spôsobu

---

(51) B65D 59/00
(11) 288216
(21) 50038-2011
(22) 11.3.2011
(40) 2.10.2012
(73) N. G. W. OBALY, s. r. o., Želiezovce, SK;
(72) Tokarčík Tomáš, Mgr., Želiezovce, SK;
(74) Belička Ivan, Ing., Banská Bystrica, SK;
(54) Ochranný uholník

---

(51) C07C 233/00, C07C 231/00
(11) 288218
(21) 5013-2010
(22) 5.5.2010
(40) 5.12.2011
(73) SYNKOLA, s.r.o., Bratislava, SK;
(72) Rehák Juraj, Ing., PhD., Oravský podzámok, SK; Lu Gui, Prof., Guangzhou University City, Guangzhou, CN; Durmis Július, Ing., PhD., Bratislava, SK; Weng Jiang, Guangzhou University City, Guangzhou, CN; Latika Attila, RNDr., Bratislava, SK; Brath Henrich, Ing., Hosťova, SK; Li Yong-Bo, Guangzhou University City, Guanzhou, CN; Huťka Martin, RNDr., PhD., Bratislava, SK; Toma Štefan, RNDr., prof., Bratislava, SK;
(74) Bachratá Magdaléna, Mgr., Bratislava, SK;
(54) Spôsob prípravy 1-nitro-4-oxobutanylamidov a ich opačných enantiomérov

(51) G01B 5/00
(11) 288215
(21) 137-2011
(22) 7.12.2011
(40) 2.7.2013
(73) TU Košice, Košice, SK;
(72) Matija Rudolf, Ing., PhD., Sabinov, SK; Panda Anton, doc. Ing., PhD., Prešov, SK; Jurko Jozef, doc. Ing., PhD., Kendice, SK; Pandová Iveta, RNDr., PhD., Prešov, SK;
(54) Spôsob merania kužeľovitosti valcových plôch vonkajších ložiskových krúžkov

---

(51) G01C 23/00, G06T 19/00, G03B 29/00, H04N 13/00
(11) 288214
(21) 124-2011
(22) 8.11.2011
(40) 3.6.2013
(73) HAKO, a. s., Liptovský Mikuláš, SK;
(72) Repa Miroslav, Ing., Liptovský Mikuláš, SK;
(74) Gruber Dalibor, Ing., Košice, SK;
(54) Zapojenie priestorového zvukovo-vizualizačného zariadenia a spôsob jeho využitia

---

(51) H01F 27/00, B60L 5/00
(11) 288212
(21) 155-2010
(22) 1.12.2010
(40) 4.6.2012
(73) EVPÚ, a. s., Nová Dubnica, SK;
(72) Buday Jozef, doc. Ing., CSc., Nová Dubnica, SK; Kuchta Jozef, doc. Ing., CSc., Nová Dubnica, SK;
(74) Mrenica Jaroslav, Ing., Púchov, SK;
(54) Obvodové a konštrukčné riešenie trakčného vozidlového transformátora pre elektrické rušne

---

(51)	(11)	(51)	(11)	(51)	(11)	(51)	(11)
A61K 31/00	288217	B65D 55/00	288219	C07C 233/00	288218	G01C 23/00	288214
A61K 31/00	288220	B65D 59/00	288216	G01B 5/00	288215	H01F 27/00	288212
B09B 3/00	288213						

FB9A Zastavené konania o patentových prihláškach

(21)

5096-2008
50044-2010
29-2011

FC9A Zamietnuté patentové prihlášky

(21)

5078-2006

GB9A Prevody a prechody práv na patentové prihlášky

(21) 93-2012
(71) Slovenská poľnohospodárska univerzita v Nitre - Technická fakulta, Nitra, SK;
Predchádzajúci prihlasovateľ:
Majdan Radoslav, Ing., PhD., Nitra, SK;
Dátum zápisu do registra: 1.7.2014

MC4A Zrušené patenty

(11) 282039
(21) 1103-93
(22) 9.4.1992
(54) Oftalmický prípravok na liečenie očnej hypertenzie obsahujúci kombináciu inhibítora karboanhydrázy a ß-adrenergného antagonistu
Dátum zrušenia: 9.6.2014

MK4A Zaniknuté patenty uplynutím doby platnosti

(11)	Dátum zániku
280534	23.06.2014
280924	07.06.2014
281470	22.06.2014
281478	08.06.2014
282488	27.06.2014
283081	29.06.2014
283615	24.06.2014

MM4A Zaniknuté patenty pre nezaplatenie udržiavacích poplatkov

(11)	Dátum zániku	(11)	Dátum zániku	(11)	Dátum zániku	(11)	Dátum zániku
281636	09.11.2013	284427	17.11.2013	285366	29.11.2013	286233	15.11.2013
282335	05.11.2013	284572	24.11.2013	285375	17.11.2013	286579	11.11.2013
282701	06.11.2013	284865	30.11.2013	285547	08.11.2013	287960	13.11.2013
283397	13.11.2013	284886	21.11.2013	285548	13.11.2013	287968	02.11.2013
283475	30.11.2013	285131	12.11.2013	285891	16.11.2013		
284181	30.11.2013	285320	08.11.2013	286008	03.11.2013		

PC4A Prevody a prechody práv na patenty

(11) 282284
(21) 1322-96
(73) SOREMARTEC S. A., Findel, LU;
Predchádzajúci majiteľ:
SOREMARTEC S.A., Schoppach-Arlon, BE;
Dátum uzavretia zmluvy: 7.2.2014
Dátum zápisu do registra: 1.7.2014

(11) 282678
(21) 467-99
(73) PREMARK PACKAGING LLC, Glenview, Illinois, US;
Predchádzajúci majiteľ:
ILLINOIS TOOL WORKS INC., Glenview, Cook County, IL, US;
Dátum uzavretia zmluvy: 16.1.2014
Dátum zápisu do registra: 10.7.2014

TE4A Zmeny adries

(11) 281736
(21) 512-99
(73) Gutkevič Jevgenij Anatolievič, Kaftanchikovo, Tomsk region, RU;
Dátum zápisu do registra: 1.7.2014

ČASŤ

EURÓPSKE PATENTY
S URČENÍM PRE SLOVENSKÚ REPUBLIKU

Kódy na označovanie jednotlivých druhov dokumentov (Štandard WIPO ST. 16)

T1 Preklad patentových nárokov európskej patentovej prihlášky

T2 Opravený preklad patentových nárokov európskej patentovej prihlášky

T3 Preklad európskeho patentového spisu

T4 Opravený preklad európskeho patentového spisu

T5 Preklad zmeneného európskeho patentového spisu

Číselné kódy na označovanie bibliografických údajov (Štandard WIPO ST. 9)

(11) Číslo dokumentu
(21) Číslo prihlášky
(31) Číslo prioritnej prihlášky
(32) Dátum podania prioritnej prihlášky
(33) Krajina alebo regionálna organizácia priority
(45) Dátum sprístupnenia prekladu patentového spisu alebo zmeneného patentového spisu
(46) Dátum sprístupnenia prekladu patentových nárokov
(48) Dátum sprístupnenia opraveného prekladu patentových nárokov alebo patentového spisu
(51) Medzinárodné patentové triedenie
(54) Názov
(62) Číslo pôvodnej prihlášky v prípade vylúčenej prihlášky
(71) Meno (názov) prihlasovateľa (-ov)
(72) Meno pôvodcu (-ov)
(73) Meno (názov) majiteľa (-ov)
(74) Meno (názov) zástupcu (-ov)
(86) Číslo podania medzinárodnej prihlášky podľa PCT
(87) Číslo zverejnenia medzinárodnej prihlášky podľa PCT
(96) Číslo a dátum podania európskej patentovej prihlášky
(97) Číslo a dátum zverejnenia európskej patentovej prihlášky alebo vydania európskeho patentového spisu

Poznámka:
Symboly medzinárodného patentového triedenia uvedené v tomto vestníku zodpovedajú vydaniu 2014.01 Medzinárodného patentového triedenia s platnosťou od 1. januára 2014. Na patentových dokumentoch zverejňovaných úradom a vo vestníku úradu budú v roku 2014 uvádzané iba symboly hlavných skupín MPT 2014.01. V databázach úradu, vo webregistroch na internete a v ostatných výstupoch úradu budú zverejňované údaje týkajúce sa patentov a úžitkových vzorov vrátane ich prihlášok so symbolmi úplnej verzie MPT 2014.01.

Kódy na označovanie záhlaví oznámení publikovaných vo Vestníku ÚPV SR (Štandard WIPO ST. 17)

BA9A Sprístupnené preklady a opravené preklady patentových nárokov európskych patentových prihlášok
FA9A Zastavené konania o európskych patentových prihláškach z dôvodu späťvzatia
GA9A Zmeny európskych patentových prihlášok na národné prihlášky
GB9A Prevody a prechody práv na európske patentové prihlášky
PD9A Zmeny dispozičných práv na európske patentové prihlášky (zálohy)
PD9A Zmeny dispozičných práv na európske patentové prihlášky (ukončenie zálohov)
QA9A Ponuky licencií na európske patentové prihlášky
QA9A Späťvzatia ponúk licencií na európske patentové prihlášky
QB9A Licenčné zmluvy registrované alebo udelené na európske patentové prihlášky
QC9A Ukončenie platnosti licenčných zmlúv na európske patentové prihlášky
MA4A Zaniknuté európske patenty vzdaním sa patentu
MC4A Zrušené európske patenty po námietkovom konaní pred EPÚ
MC4A Zrušené európske patenty
MG4A Čiastočne zrušené európske patenty
MK4A Zaniknuté európske patenty uplynutím doby platnosti
MM4A Zaniknuté európske patenty pre nezaplatenie udržiavacích poplatkov
NG4A Európske patenty zachované v zmenenom znení po námietkovom konaní pred EPÚ
PC4A Prevody a prechody práv na európske patenty
PD4A Zmeny dispozičných práv na európske patenty (zálohy)
PD4A Zmeny dispozičných práv na európske patenty (ukončenie zálohov)
QA4A Ponuky licencií na európske patenty
QA4A Späťvzatia ponúk licencií na európske patenty
QB4A Licenčné zmluvy registrované alebo udelené na európske patenty
QC4A Ukončenie platnosti licenčných zmlúv na európske patenty
SB4A Európske patenty zapísané do registra po odtajnení
SC4A Sprístupnené preklady a opravené preklady európskych patentových spisov
SC4A Sprístupnené preklady zmenených európskych patentových spisov

Opravy a zmeny

Opravy v európskych patentových prihláškach

HA9A Doplnenie pôvodcu (-ov)
HB9A Opravy mien
HC9A Zmeny mien
HD9A Opravy adries
HE9A Zmeny adries
HF9A Opravy dátumov
HG9A Opravy zatriedenia podľa MPT
HH9A Opravy chýb alebo zmeny všeobecne
HK9A Opravy tlačových chýb vo Vestníku ÚPV SR

Opravy v európskych patentoch

TA4A Doplnenie pôvodcu (-ov)
TB4A Opravy mien
TC4A Zmeny mien
TD4A Opravy adries
TE4A Zmeny adries
TF4A Opravy dátumov
TG4A Opravy zatriedenia podľa MPT
TH4A Opravy chýb alebo zmeny všeobecne
TK4A Opravy tlačových chýb vo Vestníku ÚPV SR

SC4A Sprístupnené preklady európskych patentových spisov

(11)	(51)	(11)	(51)	(11)	(51)	(11)	(51)
E 16204	C07K 16/00	E 16257	A61K 36/00	E 16310	B61B 12/00	E 16363	A61K 38/00
E 16205	C07D 413/00	E 16258	F41A 3/00	E 16311	G05B 19/00	E 16364	A61P 17/00
E 16206	B29C 45/00	E 16259	C07J 9/00	E 16312	E06B 3/00	E 16365	B26F 1/00
E 16207	B23D 61/00	E 16260	H05B 6/00	E 16313	D02G 3/00	E 16366	B05D 7/00
E 16208	A63H 17/00	E 16261	C21D 1/00	E 16314	C07D 403/00	E 16367	C07K 14/00
E 16209	C07D 487/00	E 16262	B60R 13/00	E 16315	H04L 1/00	E 16368	B29C 31/00
E 16210	C07D 207/00	E 16263	B60N 2/00	E 16316	C23F 13/00	E 16369	C07C 217/00
E 16211	C07C 205/00	E 16264	B29C 70/00	E 16317	A61K 9/00	E 16370	A61K 31/00
E 16212	A61J 7/00	E 16265	A24B 15/00	E 16318	C07D 401/00	E 16371	A61K 36/00
E 16213	C07D 257/00	E 16266	C12P 33/00	E 16319	A01N 47/00	E 16372	B29C 65/00
E 16214	G11B 7/00	E 16267	H02P 23/00	E 16320	C12N 15/00	E 16373	C07K 14/00
E 16215	A23L 2/00	E 16268	A61K 38/00	E 16321	H04W 8/00	E 16374	H04H 20/00
E 16216	C07K 16/00	E 16269	C09J 161/00	E 16322	B08B 1/00	E 16375	G01S 11/00
E 16217	B60N 2/00	E 16270	C12Q 1/00	E 16323	F16M 13/00	E 16376	B29D 30/00
E 16218	C07D 473/00	E 16271	A01N 25/00	E 16324	H04W 24/00	E 16377	B60N 2/00
E 16219	B60N 2/00	E 16272	B65B 1/00	E 16325	B65D 77/00	E 16378	C07K 14/00
E 16220	C07K 14/00	E 16273	C04B 41/00	E 16326	C08L 33/00	E 16379	B60N 2/00
E 16221	A61K 48/00	E 16274	C10J 3/00	E 16327	G09F 3/00	E 16380	C07D 417/00
E 16222	C07D 279/00	E 16275	E05D 15/00	E 16328	B05B 5/00	E 16381	C07D 401/00
E 16223	A61K 31/00	E 16276	C07D 309/00	E 16329	A47C 7/00	E 16382	B60N 2/00
E 16224	F16H 1/00	E 16277	C23C 2/00	E 16330	B05B 3/00	E 16383	F16D 3/00
E 16225	B41J 3/00	E 16278	B32B 27/00	E 16331	A61K 31/00	E 16384	G01N 33/00
E 16226	G08G 1/00	E 16279	B26D 3/00	E 16332	F03D 1/00	E 16385	C07D 241/00
E 16227	H04L 1/00	E 16280	G01B 21/00	E 16333	B61B 12/00	E 16386	A61K 9/00
E 16228	G06F 17/00	E 16281	C12N 15/00	E 16334	B41M 5/00	E 16387	C12N 9/00
E 16229	A61K 47/00	E 16282	C07D 403/00	E 16335	A01K 1/00	E 16388	C12N 15/00
E 16230	C12N 9/00	E 16283	E04D 1/00	E 16336	H05B 3/00	E 16389	A61K 9/00
E 16231	C07K 16/00	E 16284	C07K 5/00	E 16337	B65D 1/00	E 16390	A61K 9/00
E 16232	B41F 17/00	E 16285	C08G 18/00	E 16338	A01C 7/00	E 16391	A47C 17/00
E 16233	E04B 5/00	E 16286	E05F 15/00	E 16339	H04L 1/00	E 16392	F16B 25/00
E 16234	C12P 19/00	E 16287	H02G 3/00	E 16340	F01K 25/00	E 16393	F16L 9/00
E 16235	G06F 17/00	E 16288	A61K 9/00	E 16341	C21D 9/00	E 16394	C08K 3/00
E 16236	A01N 43/00	E 16289	B41J 3/00	E 16342	D04H 11/00	E 16395	A01N 43/00
E 16237	C07K 16/00	E 16290	B60P 3/00	E 16343	E04B 9/00	E 16396	G01N 33/00
E 16238	B29B 17/00	E 16291	C07K 16/00	E 16344	A47B 47/00	E 16397	B24B 53/00
E 16239	C12P 13/00	E 16292	H04L 1/00	E 16345	A61K 39/00	E 16398	B24B 53/00
E 16240	A01N 43/00	E 16293	G01N 33/00	E 16346	C07F 9/00	E 16399	C07D 209/00
E 16241	F02D 9/00	E 16294	A01N 37/00	E 16347	C07D 409/00	E 16400	F16F 15/00
E 16242	B26F 3/00	E 16295	C12N 9/00	E 16348	B01J 31/00	E 16401	C22C 21/00
E 16243	B31F 1/00	E 16296	B60S 1/00	E 16349	C07D 405/00	E 16402	C07K 5/00
E 16244	C07D 239/00	E 16297	A61K 9/00	E 16350	A61B 17/00	E 16403	C12N 9/00
E 16245	C08H 1/00	E 16298	B60N 2/00	E 16351	C07D 311/00	E 16404	B29C 70/00
E 16246	C07D 205/00	E 16299	H04L 1/00	E 16352	B24C 11/00	E 16405	A61L 27/00
E 16247	C07F 5/00	E 16300	B23K 35/00	E 16353	C09C 1/00	E 16406	A61K 31/00
E 16248	C07C 57/00	E 16301	C07D 215/00	E 16354	B65H 3/00	E 16407	G01S 11/00
E 16249	C07C 213/00	E 16302	A61K 31/00	E 16355	C03B 33/00	E 16408	A61L 27/00
E 16250	G01M 3/00	E 16303	A61M 15/00	E 16356	B64D 25/00	E 16409	B21D 51/00
E 16251	B21D 5/00	E 16304	C12N 15/00	E 16357	C07C 59/00	E 16410	A61P 25/00
E 16252	C07D 401/00	E 16305	A61K 38/00	E 16358	A61M 15/00	E 16411	C04B 18/00
E 16253	E05D 15/00	E 16306	F02M 47/00	E 16359	A61K 31/00	E 16412	C07D 471/00
E 16254	B01D 9/00	E 16307	A61K 35/00	E 16360	C07C 279/00	E 16413	B27N 1/00
E 16255	C07K 14/00	E 16308	C07D 487/00	E 16361	C08G 8/00	E 16414	C07D 223/00
E 16256	H04W 24/00	E 16309	E04B 1/00	E 16362	G09F 7/00		

(51) A01C 7/00
(11) E 16338
(96) 11191457.8, 1.12.2011
(97) 2468084, 26.3.2014
(31) 102010055665
(32) 22.12.2010
(33) DE
(73) Kverneland AS, Kvernaland, NO;
(72) Falinski Jürgen, Soest, DE; Tomberge Christoph, Möhnesee, DE;
(74) Hörmannová Zuzana, Ing., Bratislava, SK;
(54) Dávkovacie zariadenie na dávkovanie osiva

---

(51) A01K 1/00
(11) E 16335
(96) 12001727.2, 14.3.2012
(97) 2499906, 12.3.2014
(31) 201124078 U
(32) 17.3.2011
(33) CZ
(73) DOG production s.r.o., Brno, CZ;
(72) Tomecek Frantisek, Brno, CZ;
(74) MAJLINGOVÁ & PARTNERS, s.r.o., Bratislava, SK;
(54) Psí pisoár

---

(51) A01N 25/00, A01N 49/00, A01N 31/00, A01P 1/00, A01P 3/00, A01P 5/00
(11) E 16271
(96) 11158037.9, 20.5.2005
(97) 2338332, 12.2.2014
(31) 572892 P, PCT/GB2005/000240
(32) 20.5.2004, 24.1.2005
(33) US, WO
(62) 05744354.1
(73) EDEN RESEARCH PLC, North Yorkshire, GB;
(72) Franklin Lanny, Atlanta, GA, US; Ostroff Gary, Worcester, MA, US;
(74) FAJNOR IP s.r.o., Bratislava, SK;
(54) Dutá častica glukánu alebo dutá častica bunkovej steny so zapuzdrením terpénovej zložky

---

(51) A01N 37/00, A01P 21/00
(11) E 16294
(96) 09783425.3, 25.9.2009
(97) 2337453, 9.4.2014
(31) 08165281
(32) 26.9.2008
(33) EP
(73) BASF SE, Ludwigshafen, DE;
(72) RADEMACHER Wilhelm, Limburgerhof, DE; STROBEL Dieter, Herxheim am Berg, DE;
(74) ŽOVICOVÁ & ŽOVIC IP, s.r.o., Bratislava, SK;
(86) PCT/EP2009/062450
(87) WO 2010/034813
(54) Použitie acylcyklohexándiónkarboxylových kyselín alebo ich solí v kombinácii s estermi acylcyklohexándiónkarboxylových kyselín na zlepšenie vyvíjania rastlín z čeľade lipnicovitých (graminea)

---

(51) A01N 43/00, A01P 13/00
(11) E 16236
(96) 09765826.4, 16.6.2009
(97) 2296466, 19.3.2014
(31) 08158502
(32) 18.6.2008
(33) EP
(73) BASF SE, Ludwigshafen, DE;
(72) GRIVEAU Yannick, Speyer, DE; BREMER Hagen, Römerberg, DE; PFENNING Matthias, Schwegenheim, DE;
(74) ŽOVICOVÁ & ŽOVIC IP, s.r.o., Bratislava, SK;
(86) PCT/EP2009/057408
(87) WO 2009/153246
(54) Ternárne herbicídne kompozície obsahujúce aminopyralid a imazamox

---

(51) A01N 43/00, A01N 47/00, A01N 37/00, A01N 35/00, A01P 3/00, A01P 13/00, A01N 25/00
(11) E 16240
(96) 11704911.4, 17.2.2011
(97) 2555615, 26.3.2014
(31) 306066 P
(32) 19.2.2010
(33) US
(73) Dow AgroSciences LLC, Indianapolis, IN, US;
(72) SATCHIVI Norbert, Westfield, IN, US; SCHMITZER Paul, Indianapolis, IN, US;
(74) PATENTSERVIS Bratislava, a. s., Bratislava, SK;
(86) PCT/US2011/025160
(87) WO 2011/103240
(54) Synergický herbicídno/fungicídny prípravok obsahujúci 4-amino-3-chloro-6-(4-chloro-2-fluoro-3-metoxyfenyl)pyridín-2-karboxylovú kyselinu a fungicíd

---

(51) A01N 43/00, C07D 211/00, C07D 471/00
(11) E 16395
(96) 09768379.1, 9.12.2009
(97) 2369934, 9.4.2014
(31) 0822748, 0905237
(32) 12.12.2008, 26.3.2009
(33) GB, GB
(73) Syngenta Participations AG, Basel, CH; Syngentta Limited, Surrey, GB;
(72) MUEHLEBACH Michel, Stein, CH; PITTERNA Thomas, Stein, CH; CASSAYRE Jérôme Yves, Stein, CH; EDMUNDS Andrew, Stein, CH; CORSI Camilla, Stein, CH; EL QACEMI Myriem, Stein, CH; HALL Roger Graham, Stein, CH; JEANGUENAT André, Stein, CH; STOLLER André, Stein, CH; GODFREY Christopher Richard, Stein, CH; SCHAETZER Jürgen Harry, Stein, CH; LOISELEUR Olivier, Stein, CH; MAIENFISCH Peter, Stein, CH; CARTER Neil Brian, Bracknell Berkshire, GB;
(74) inventa Patentová a známková kancelária s.r.o., Bratislava, SK;
(86) PCT/EP2009/066710
(87) WO 2010/066780
(54) Spiroheterocyklické N-oxypiperidíny ako pesticídy

---

(51) A01N 47/00, A01P 13/00, A01N 43/00
(11) E 16319
(96) 12153084.4, 5.12.2007
(97) 2449881, 12.2.2014
(31) MI20062368
(32) 11.12.2006
(33) IT
(62) 11156713.7, 07856530.6
(73) ISEM S.r.l., Milan, IT;
(72) Bettarini Franco, Novara, IT; Fornara Luca, Vasto, IT; Vanzulli Mauro, Nerviano, IT;
(74) Bušová Eva, JUDr., Bratislava, SK;
(54) Herbicídne kompozície

---

(51) A23L 2/00, A23C 11/00
(11) E 16215
(96) 11195982.1, 29.12.2011
(97) 2476317, 12.2.2014
(73) Alpro Comm VA, Wevelgem, BE;
(72) Callewaert Danilo, Wevelgem, BE; Festjens Greet, Wevelgem, BE; Neirynck Nico, Wevelgem, BE;
(74) inventa Patentová a známková kancelária s.r.o., Bratislava, SK;
(54) Mandľové nápoje a spôsoby ich výroby

---

(51) A24B 15/00, A24D 1/00, A23L 1/00
(11) E 16265
(96) 11728391.1, 28.3.2011
(97) 2552250, 26.2.2014
(31) 318226 P
(32) 26.3.2010
(33) US
(73) Philip Morris Products S.A., Neuchâtel, CH;
(72) MISHRA Munmaya K., Manakin Sabot, VA, US; DUAN Biao, Appleton, WI, US; LIPOWICZ Peter J., Midlothian, VA, US; SWEENEY William R., Richmond, VA, US;
(74) PATENTSERVIS Bratislava, a. s., Bratislava, SK;
(86) PCT/IB2011/001152
(87) WO 2011/117753
(54) Supramolekulárny komplex imobilizujúci vonné látky a kontrolované uvoľňovanie

---

(51) A47B 47/00, A47B 96/00, F16B 12/00, B27N 3/00, B32B 21/00
(11) E 16344
(96) 09807461.0, 17.12.2009
(97) 2378921, 19.3.2014
(31) 200800677, 175596 P, 202009008825 U, PCT/IB2009/054812
(32) 17.12.2008, 5.5.2009, 26.6.2009, 29.10.2009
(33) BE, US, DE, WO
(73) Unilin BVBA, Wielsbeke, BE;
(72) MAERTENS Luc, Lichtervelde, BE; CAPPELLE Mark, Staden, BE; VANHASTEL Luc, Tielt, BE; DEMAN Luc, Izegem, BE; VAN HOOYDONCK Guy, Schoten, BE;
(74) Hörmannová Zuzana, Ing., Bratislava, SK;
(86) PCT/IB2009/055816
(87) WO 2010/070605
(54) Zložený prvok, viacvrstvová doska a prvok v tvare panela pre vytváranie tohto zloženého prvku

---

(51) A47C 7/00, H05B 3/00
(11) E 16329
(96) 10752646.9, 6.7.2010
(97) 2451317, 19.2.2014
(31) 500362009
(32) 8.7.2009
(33) SK
(73) Kovoschmidt s.r.o., Mužla, SK;
(72) HAMMERSCHMIDT Ján, Mužla, SK;
(74) Beleščák Ladislav, Ing., Piešťany, SK;
(86) PCT/SK2010/050013
(87) WO 2011/005229
(54) Vyhrievaná zostava, najmä na sedadlá lavíc

---

(51) A47C 17/00, A47C 19/00
(11) E 16391
(96) 11425256.2, 18.10.2011
(97) 2583591, 5.3.2014
(73) RETI GRITTI S.p.A., Castelcovati (Brescia), IT;
(72) Marini Giuliano, Castelcovati Brescia, IT;
(74) Korejzová Petra, JUDr., Bratislava, SK;
(54) Zariadenie na pohybovanie matracom a odkladacia nábytková jednotka obsahujúca takéto zariadenie

---

(51) A61B 17/00, A61F 9/00
(11) E 16350
(96) 10784396.3, 22.11.2010
(97) 2515774, 19.3.2014
(31) 289449 P
(32) 23.12.2009
(33) US
(73) Alcon Research, Ltd., Fort Worth TX, US;
(72) LOPEZ Jose, Cypress, CA, US; PATNALA Anil, Irvine, CA, US; MARTIN Michael, Newport Beach, CA, US;
(74) PATENTSERVIS Bratislava, a. s., Bratislava, SK;
(86) PCT/US2010/057582
(87) WO 2011/087577
(54) Oftalmická ventilovaná trokarová kanyla

---

(51) A61J 7/00, B65D 83/00, A61J 1/00
(11) E 16212
(96) 09759880.9, 14.11.2009
(97) 2370045, 1.1.2014
(31) 102008059672, 102008059674, 102008059675
(32) 26.11.2008, 26.11.2008, 26.11.2008
(33) DE, DE, DE
(73) Bayer Intellectual Property GmbH, Monheim, DE;
(72) LEIFELD Sabine, Berlin, DE; REINHOLD Tom, Münster, DE; FILLER Sven, Oranienburg, DE; KARLA Uwe, Wandlitz, DE; WEBER Peter, Altensteig, DE; VOEGE Nina, Amsterdam, NL; JARVIS Nat, Herrenberg, DE; HOLCH Benjamin, Nagold, DE; WHITTAKER James, Amsterdam, NL;
(74) inventa Patentová a známková kancelária s.r.o., Bratislava, SK;
(86) PCT/EP2009/008123
(87) WO 2010/060546
(54) Kartuša, dávkovač liekov pre dávky liekov vo forme pevných látok a použitie kartuše a dávkovača liekov

(51) A61K 9/00, B65D 81/00, B65D 51/00, A61K 38/00, A61K 47/00, A61J 1/00
(11) E 16288
(96) 04760770.0, 12.5.2004
(97) 1633388, 19.3.2014
(31) 03010671
(32) 13.5.2003
(33) EP
(73) ARES TRADING S.A., Aubonne, CH;
(72) SAMARITANI Fabrizio, Roma, IT; DEL RIO Alessandra, Roma, IT;
(74) MAJLINGOVÁ & PARTNERS, s.r.o., Bratislava, SK;
(86) PCT/EP2004/050779
(87) WO 2004/100979
(54) Kvapalinou stabilizované formulácie interferónu-beta v potiahnutých farmaceutických obaloch

---

(51) A61K 9/00, A61K 31/00, A61K 47/00
(11) E 16297
(96) 10731685.3, 1.7.2010
(97) 2451438, 26.2.2014
(31) 223507 P
(32) 7.7.2009
(33) US
(73) Boehringer Ingelheim International GmbH, Ingelheim, DE;
(72) CHEN Feng-Jing, Ridgefield, Connecticut, US; SCHWABE Robert J., Ridgefield, Connecticut, US;
(74) inventa Patentová a známková kancelária s.r.o., Bratislava, SK;
(86) PCT/US2010/040734
(87) WO 2011/005646
(54) Farmaceutická kompozícia pre inhibítor proteázy vírusu hepatitídy C

---

(51) A61K 9/00, A61K 47/00
(11) E 16386
(96) 06755153.1, 11.5.2006
(97) 1904031, 8.1.2014
(31) MI20050915
(32) 19.5.2005
(33) IT
(73) THERAPICON SRL, Milan, IT;
(72) VERONESI Paolo Alberto, Milan, IT; VERONESI Anna Maria, Milan, IT; RODRIGUEZ Pablo EA, Cordoba, AR;
(74) Bachratá Magdaléna, Mgr., Bratislava, SK;
(86) PCT/EP2006/062242
(87) WO 2006/122905
(54) V podstate bezvodá tlaková hnacia zmes

---

(51) A61K 9/00, A61P 11/00, A61P 29/00, A61K 31/00
(11) E 16317
(96) 06744143.6, 8.6.2006
(97) 1888033, 19.2.2014
(31) 688698 P, 696777 P
(32) 9.6.2005, 7.7.2005
(33) US, US
(73) Meda AB, Solna, SE;
(72) PERESWETOFF-MORATH Lena, Uppsala, SE; CARLSSON Anders, Stockholm, SE;
(74) ROTT, RŮŽIČKA & GUTTMANN, Bratislava, SK;
(86) PCT/GB2006/002090
(87) WO 2006/131737
(54) Spôsob a kompozícia na liečenie zápalových ochorení

---

(51) A61K 9/00
(11) E 16390
(96) 10772956.8, 25.10.2010
(97) 2490671, 5.3.2014
(31) 200901150
(32) 23.10.2009
(33) DK
(73) Bio-Bedst APS, Vejle, DK;
(72) MADSEN Mogens Winkel, Virum, DK; PETERSEN Sune Allan, Greve, DK; VIKBJERG Anders Falk, Greve, DK;
(74) Korejzová Petra, JUDr., Bratislava, SK;
(86) PCT/DK2010/050283
(87) WO 2011/047689
(54) sPLA2 hydrolyzovateľné lipozómy s lepšou stabilitou počas skladovania

---

(51) A61K 9/00, A61K 36/00
(11) E 16389
(96) 12162723.6, 3.11.2006
(97) 2484345, 26.2.2014
(31) 733924 P
(32) 4.11.2005
(33) US
(62) 06827441.4
(73) InQpharm Group Sdn Bhd, Kuala Lumpur, MY;
(72) Samuel Philip, Bangalore, IN; Pescatore Fred, NY New York, US;
(74) Bachratá Magdaléna, Mgr., Bratislava, SK;
(54) Rastlinná kompozícia na kontrolu telesnej hmotnosti

---

(51) A61K 31/00, C07D 487/00, A61P 7/00
(11) E 16223
(96) 07798915.0, 22.6.2007
(97) 2037922, 22.1.2014
(31) 805602 P
(32) 23.6.2006
(33) US
(73) GlaxoSmithKline LLC, Wilmington, Delaware, US;
(72) DUFFY Kevin J., Collegeville, PA, US; FITCH Duke M., Collegeville, PA, US; JIN Jian, Collegeville, PA, US; LIU Ronggang, King of Prussia, PA, US; SHAW Antony N., Collegeville, PA, US; WIGGALL Kenneth, Collegeville, PA, US;
(74) MAJLINGOVÁ & PARTNERS, s.r.o., Bratislava, SK;
(86) PCT/US2007/071854
(87) WO 2007/150011
(54) Inhibítory propyl hydroláz

---

(51) A61K 31/00, A61K 36/00, A61P 17/00
(11) E 16406
(96) 09718874.2, 9.3.2009
(97) 2262503, 30.4.2014
(31) MI20080395
(32) 10.3.2008
(33) IT
(73) INDENA S.p.A., Milano, IT;
(72) BOMBARDELLI Ezio, Gropello Cairoli, IT; FONTANA Gabriele, Milano, IT; MORAZZONI Paolo, Milano, IT; RIVA Antonella, Milano, IT; RONCHI Massimo, Milano, IT;
(74) FAJNOR IP, s.r.o., Bratislava, SK;
(86) PCT/EP2009/001672
(87) WO 2009/112226
(54) Prostriedky so sangvinarínom, chelerytrínom alebo chelidonínom na liečbu bradavíc, verúk a psoriatických plakov

---

(51) A61K 31/00, A61K 9/00, A61K 47/00, A61P 27/00
(11) E 16302
(96) 10727317.9, 17.6.2010
(97) 2442790, 26.3.2014
(31) 218472 P
(32) 19.6.2009
(33) US
(73) Alcon Research, Ltd., Fort Worth, TX, US;
(72) KABRA Bhagwati P., Euless, TX, US;
(74) Bušová Eva, JUDr., Bratislava, SK;
(86) PCT/US2010/038979
(87) WO 2010/148190
(54) Vodné farmaceutické kompozície, obsahujúce borát-polyolové komplexy

---

(51) A61K 31/00, A61K 9/00, A61P 37/00, A61P 27/00, A61P 11/00
(11) E 16331
(96) 09075101.7, 13.6.2003
(97) 2072051, 29.1.2014
(31) 0213739
(32) 14.6.2002
(33) GB
(62) 03738280.1
(73) Cipla Ltd., Mumbai, IN;
(72) Lulla Amar, Mumbai, IN; Malhotra Geena, Mumbai, IN;
(74) Holoubková Mária, Ing., Bratislava, SK;
(54) Kombinácia azelastínu a mometazónu

---

(51) A61K 31/00, A61P 1/00
(11) E 16359
(96) 08785257.0, 31.7.2008
(97) 2185158, 25.12.2013
(31) 953146 P
(32) 31.7.2007
(33) US
(73) PAT GmbH, München, DE;
(74) Hörmannová Zuzana, Ing., Bratislava, SK;
(86) PCT/EP2008/006315
(87) WO 2009/015891
(54) Využitie fosfatidylcholínu na liečbu steroid-dependentnej ulceróznej kolitídy a ulceróznej kolitídy odolnej voči steroidom

---

(51) A61K 31/00, A61K 39/00, A61K 38/00, C07K 14/00, C07K 16/00, C07H 21/00, C12N 15/00, C12N 5/00, A61P 25/00
(11) E 16370
(96) 08724452.1, 9.1.2008
(97) 2068887, 12.3.2014
(31) 879324 P
(32) 9.1.2007
(33) US
(73) Biogen Idec MA Inc., Cambridge, MA, US;
(72) MI Sha, Belmont, MA, US; PEPINSKY R. Blake, Arlington, MA, US; SHAO Zhaohui, Brookline, MA, US; GARBER Ellen A., Cambridge, MA, US; MIKLASZ Steven D., Upton, MA, US; GRAFF Christilyn, Cambridge, Massachusetts, US;
(74) FAJNOR IP s.r.o., Bratislava, SK;
(86) PCT/US2008/000316
(87) WO 2008/086006
(54) Sp35 protilátky a ich použitie

---

(51) A61K 35/00, A61K 31/00, A61P 25/00, A61P 43/00
(11) E 16307
(96) 09766645.7, 16.6.2009
(97) 2311472, 5.3.2014
(31) 2008158085
(32) 17.6.2008
(33) JP
(73) Japan Royal Jelly Co., Ltd., Tokyo, JP; Tohoku University, Aoba-ku Sendai-shi, Miyagi, JP;
(72) YAMAGUCHI Kikuji, Shizuoka, JP; OHIZUMI Yasushi, Miyagi, JP; YAMAKUNI Tohru, Miyagi, JP; NAKAJIMA Akira, Miyagi, JP; IWABUCHI Yoshiharu, Miyagi, JP; SHIBUYA Masatoshi, Miyagi, JP;
(74) PATENTSERVIS Bratislava, a. s., Bratislava, SK;
(86) PCT/JP2009/060937
(87) WO 2009/154197
(54) Kompozícia na zmiernenie kognitívnej poruchy

---

(51) A61K 36/00, A61P 25/00
(11) E 16371
(96) 11701027.2, 3.1.2011
(97) 2523674, 26.3.2014
(31) MI20100019
(32) 12.1.2010
(33) IT
(73) Indena S.p.A., Milano, IT;
(72) BOMBARDELLI Ezio, Gropello Cairoli (PV), IT; GIORI Andrea, Milano, IT;
(74) FAJNOR IP s.r.o., Bratislava, SK;
(86) PCTEP2011/050016
(87) WO 2011/086007
(54) Kompozície zahrnujúce extrakty z Andrographis paniculata kombinované s extraktmi z Ginkgo biloba v komplexe s fosfolipidmi a ich použitie

---

(51) A61K 36/00, A61P 25/00
(11) E 16257
(96) 09157704.9, 31.10.2005
(97) 2110135, 1.1.2014
(31) 200510058987
(32) 25.3.2005
(33) CN

(62) 05806436.1
(73) Beijing Wonner Biotech Ltd. Co., Beijing, CN; ZHANG Zuoguang, Beijing, CN; CHI Yuh-Fen, Yonghe City, Taipei County, Taiwan 234, CN;
(72) ZHANG Zuoguang, Bejing, CN;
(74) ROTT, RŮŽIČKA & GUTTMANN, Bratislava, SK;
(54) Farmaceutická kompozícia na liečenie depresie a spôsob jej prípravy

---

(51) A61K 38/00, C07K 16/00, A61P 27/00, A61P 25/00
(11) E 16363
(96) 09761153.7, 12.6.2009
(97) 2310034, 26.3.2014
(31) 9512008
(32) 12.6.2008
(33) AT
(73) Affiris AG, Wien, AT;
(72) MANDLER Markus, Vienna, AT; GIEFFERS Christian, Dossenheim, DE; MATTNER Frank, Vienna, AT; DOLISCHKA Andrea, Vienna, AT; OTAVA Oleksandr, Vienna, AT;
(74) Hörmannová Zuzana, Ing., Bratislava, SK;
(86) PCT/AT2009/000236
(87) WO 2009/149486
(54) Peptidy na liečenie β-amyloidóz

---

(51) A61K 38/00
(11) E 16268
(96) 09751584.5, 21.5.2009
(97) 2296686, 12.2.2014
(31) 55120 P
(32) 21.5.2008
(33) US
(73) Ferring B.V., Hoofddorp, NL;
(72) Klein Bjarke Mirner, St. Prex, CH; Norgaard Jens Peter, St. Prex, CH; Shumel Brad, St. Prex, CH;
(74) Holoubková Mária, Ing., Bratislava, SK;
(86) PCT/US2009/044860
(87) WO 2009/143356
(54) Orodispergovateľný desmopresín predlžujúci počiatočnú dobu spánku neprerušeného nyktúriou

---

(51) A61K 38/00, A61P 7/00
(11) E 16305
(96) 06742792.2, 4.5.2006
(97) 1879609, 12.3.2014
(31) 102005022319
(32) 10.5.2005
(33) DE
(73) SYMBIOTEC Gesellschaft zur Forschung und Entwicklung auf dem Gebiet der Biotechnologie mbH, Saarbrücken, DE;
(72) ZEPPEZAUER Michael, Scheidt/Saarbrücken, DE; REINER Class, Saarlouis, DE;
(74) Belička Ivan, Ing., Banská Bystrica, SK;
(86) PCT/EP2006/004167
(87) WO 2006/119912
(54) Použitie histónov na liečebné účely

---

(51) A61K 39/00, A61P 35/00, C07K 16/00
(11) E 16345
(96) 09724060.0, 27.3.2009
(97) 2274008, 26.2.2014
(31) 40068 P, 144547 P
(32) 27.3.2008, 14.1.2009
(33) US, US
(73) ZymoGenetics, Inc., Seattle, Washington, US;
(72) SIVAKUMAR Pallavur V., Seattle, WA, US; GILBERTSON Debra G., Lake Forest Park, WA, US; SNAVELY Marshall D., Redmond, WA, US; MABRY George R., Hanover, New Hampshire, US; YI Eugene C., Mill Creek, WA, US; YAO Yue, Issaquah, WA, US; PRESNELL Scott R., Tacoma, WA, US;
(74) PATENTSERVIS Bratislava, a. s., Bratislava, SK;
(86) PCT/US2009/038495
(87) WO 2009/120922
(54) Kompozície a spôsoby inhibície PDGFRBETA a VEGF-A

---

(51) A61K 47/00, A61K 31/00
(11) E 16229
(96) 06805305.7, 18.9.2006
(97) 1926499, 22.1.2014
(31) 102005045152
(32) 21.9.2005
(33) DE
(73) PAT GmbH, München, DE;
(72) Stremmel Wolfgang, Heidelberg, DE;
(74) Guniš Jaroslav, Mgr., Bratislava, SK;
(86) PCT/DE2006/001651
(87) WO 2007/033654
(54) Použitie terapeuticky aktívnych lipidov spolu so spôsobom výroby orgán/tkanivo špecifických terapeuticky aktívnych lipidov

---

(51) A61K 48/00, A61P 35/00, A61K 39/00, A61K 31/00
(11) E 16221
(96) 05810600.6, 22.11.2005
(97) 1814595, 8.1.2014
(31) 522948 P, 522960 P
(32) 23.11.2004, 24.11.2004
(33) US, US
(73) THE UNIVERSITY OF BRITISH COLUMBIA, Vancouver, British Columbia, CA;
(72) GLEAVE Martin, Vancouver, British Columbia, CA; ZUPI Gabriella, Roma, IT;
(74) MAJLINGOVÁ & PARTNERS, s.r.o., Bratislava, SK;
(86) PCT/CA2005/001775
(87) WO 2006/056054
(54) Liečba rakoviny kombináciou činidla, ktoré ruší signalizačnú dráhu EGF, a oligonukleotidu, ktorý znižuje úrovne klusterínu

---

(51) A61L 27/00, C08F 220/00
(11) E 16408
(96) 05817472.3, 13.12.2005
(97) 1830898, 5.3.2014
(31) 200400614
(32) 15.12.2004
(33) BE

(73) Physiol, Angleur, BE;
(72) PAGNOULLE Christophe, VERVIERS, BE; NOLET DE BRAUWERE VAN STEELAND Marc, RHODE-ST-GENESE, BE;
(74) Hörmannová Zuzana, Ing., Bratislava, SK;
(86) PCT/EP2005/056732
(87) WO 2006/063994
(54) Polymérna kompozícia pre intraokulárne šošovky

---

(51) A61L 27/00, A61L 31/00
(11) E 16405
(96) 07717043.9, 26.1.2007
(97) 1986711, 5.3.2014
(31) 351598
(32) 10.2.2006
(33) US
(73) Abbott Cardiovascular Systems Inc., Santa Clara California, US;
(72) HOSSAINY Syed Faiyaz Ahmed, Fremont, California, US; PACETTI Stephen D., San Jose, California, US; SIMHAMBHATLA Murthy V., Sunnyvale, California, US;
(74) inventa Patentová a známková kancelária s.r.o., Bratislava, SK;
(86) US2007002126
(87) WO 2007/094940
(54) Implantovateľný medicínsky produkt s povrchovo-erodujúcim plyesterovým poťahom dodávajúcim liečivo

---

(51) A61M 15/00, A61M 16/00
(11) E 16303
(96) 02786893.4, 6.12.2002
(97) 1465693, 5.3.2014
(31) 5155
(32) 7.12.2001
(33) US
(73) Philip Morris Products S.A., Neuchâtel, CH;
(72) NICHOLS Walter A., Chesterfield, VA, US; SPRINKEL F. Murphy, Jr., Glen Allen, VA, US;
(74) PATENTSERVIS Bratislava, a. s., Bratislava, SK;
(86) PCT/US2002/038910
(87) WO 2003/049792
(54) Jednorázový aerosólový generátor a spôsob podávania aerosólu

---

(51) A61M 15/00
(11) E 16358
(96) 10744882.1, 28.7.2010
(97) 2459259, 29.1.2014
(31) 229830 P
(32) 30.7.2009
(33) US
(73) Ivax International B.v., Utrecht, NL;
(72) KAAR Simon G., Cork, IE; KARG Jeffrey A, Hopkington, MA, US; JOHNSON Timothy Norman, Raymond NH, US; USCHOLD Robert Charles, MA, US;
(74) Hörmannová Zuzana, Ing., Bratislava, SK;
(86) PCT/EP2010/004791
(87) WO 2011/012326
(54) Počítadlo dávok pre inhalátory s odmeranými dávkami

---

(51) A61P 17/00
(11) E 16364
(96) 04705973.8, 28.1.2004
(97) 1589987, 23.4.2014
(31) 0300207, 444964 P
(32) 29.1.2003, 5.2.2003
(33) SE, US
(73) Lipopeptide AB, SOLNA, SE;
(72) ST HLE-BÄCKDAHL Mona, Stockholm, SE; HEILBORN Johan, Stockholm, SE; CARLSSON Anders, Stockholm, SE; BOGENTOFT Conny, Hässelby, SE;
(74) Hörmannová Zuzana, Ing., Bratislava, SK;
(86) PCT/SE2004/000111
(87) WO 2004/067025
(54) Použitie LL-37 peptidových derivátov katelicidínu na liečenie chronických rán

---

(51) A61P 25/00, A61K 31/00, A61K 38/00
(11) E 16410
(96) 12001535.9, 15.6.2007
(97) 2462990, 1.1.2014
(31) 813967 P, 06021469, 0621470, 06024241
(32) 15.6.2006, 12.10.2006, 12.10.2006, 22.11.2006
(33) US, EP, EP, EP
(73) UCB Pharma GmbH, Monheim, DE;
(72) Stöhr Thomas, 2400 Mol, BE;
(74) Bušová Eva, JUDr., Bratislava, SK;
(54) Farmaceutická kompozícia obsahujúca lacosamid a levetiracetam vykazujúca synergický antikonvulzívny účinok

---

(51) A63H 17/00, B62K 9/00
(11) E 16208
(96) 12008178.1, 7.12.2012
(97) 2614866, 8.1.2014
(31) 102012000329, 202012001591 U
(32) 11.1.2012, 16.2.2012
(33) DE, DE
(73) Franz Schneider GmbH & Co. KG, Neustadt, DE;
(72) Luther Rainer, Neustadt, DE; Ewringmann Ulrich, Taufkirchen, DE;
(74) Bušová Eva, JUDr., Bratislava, SK;
(54) Príves pre detské vozidlo

---

(51) B01D 9/00
(11) E 16254
(96) 12162017.3, 29.3.2012
(97) 2505243, 12.2.2014
(31) 201105421
(32) 31.3.2011
(33) GB
(73) Haifa Chemicals Ltd, Haifa, IL;
(72) Mizrahi Yosef, Haifa Bay, IL;
(74) Belička Ivan, Ing., Banská Bystrica, SK;
(54) Zariadenie na kryštalizáciu

---

(51) B01J 31/00
(11) E 16348
(96) 07709926.5, 3.1.2007
(97) 1976633, 5.3.2014
(31) 327249, 461652
(32) 6.1.2006, 1.8.2006
(33) US, US

(73) Headwaters Technology Innovation LLC, Lawrenceville, NJ, US;
(72) ZHOU Bing, Cranbury, NJ, US; ZHOU Zhenhua, Lawrenceville, NJ, US; WU Zhihua, Lawrenceville, NJ, US;
(74) PATENTSERVIS Bratislava, a. s., Bratislava, SK;
(86) PCT/US2007/060047
(87) WO 2007/082117
(54) V uhľovodíku rozpustné, bimetalické katalyzátorové prekurzory a spôsoby ich výroby

---

(51) B05B 3/00, B05B 5/00
(11) E 16330
(96) 09753160.2, 30.9.2009
(97) 2328689, 26.2.2014
(31) 0856607
(32) 30.9.2008
(33) FR
(73) SAMES Technologies, Meylan, FR;
(72) PERINET Sylvain, Giez, FR; GERSTCH Franck, Meylan, FR;
(74) MAJLINGOVÁ & PARTNERS, s. r. o., Bratislava, SK;
(86) PCT/FR2009/051859
(87) WO 2010/037972
(54) Rotačný rozprašovač a spôsob nástreku náterovej hmoty použitím takéhoto rotačného rozprašovača

---

(51) B05B 5/00, B05B 12/00
(11) E 16328
(96) 09801512.6, 8.12.2009
(97) 2355934, 2.4.2014
(31) 0858414
(32) 9.12.2008
(33) FR
(73) SAMES Technologies, Meylan, FR;
(72) WALTER Hervé, Saint Bernard du Touvet, FR; VANZETTO Denis, Le Fontanil, FR; GERSTCH Franck, Meylan, FR;
(74) MAJLINGOVÁ & PARTNERS, s.r.o., Bratislava, SK;
(86) PCT/FR2009/052452
(87) WO 2010/067014
(54) Rozprašovač náterovej hmoty a spôsob nástreku touto náterovou hmotou

---

(51) B05D 7/00, B27K 3/00
(11) E 16366
(96) 08775500.5, 19.6.2008
(97) 2162238, 19.3.2014
(31) 20070487
(32) 19.6.2007
(33) FI
(73) Stora Enso Oyj, Helsinki, FI;
(72) PYNNÖNEN Janne, Ylöjärvi, FI; KANKKUNEN Mika, Imatra, FI; PÄNKÄLÄINEN Saku, Lappeenranta, FI; SILEN Jouko, Riihimäki, FI; LAITINEN Risto, Imatra, FI; LINDELL Henry, Imatra, FI;
(74) Hörmannová Zuzana, Ing., Bratislava, SK;
(86) PCT/FI2008/050375
(87) WO 2008/155466
(54) Povrchová úprava tepelne modifikovaného dreva

---

(51) B08B 1/00
(11) E 16322
(96) 10792916.8, 15.12.2010
(97) 2516072, 19.2.2014
(31) VE20090074
(32) 21.12.2009
(33) IT
(73) Pianta Cristian, Legnaro, IT;
(72) Pianta Cristian, Legnaro, IT;
(74) PATENTSERVIS Bratislava, a. s., Bratislava, SK;
(86) PCT/EP2010/069778
(87) WO 2011/076633
(54) Prenosný stroj na škárovanie a čistenie obložených stien

---

(51) B21D 5/00, B21D 37/00, B21D 43/00, B25J 15/00, B23Q 3/00, B23Q 7/00
(11) E 16251
(96) 10798452.8, 9.11.2010
(97) 2498928, 12.2.2014
(31) 17772009
(32) 10.11.2009
(33) AT
(73) TRUMPF Maschinen Austria GmbH & Co. KG., Pasching, AT;
(72) DENKMEIER Thomas, Traun, AT;
(74) Hörmannová Zuzana, Ing., Bratislava, SK;
(86) PCT/AT2010/000432
(87) WO 2011/057312
(54) Výrobné zariadenie, najmä pre voľný tvarový ohyb, s integrovaným manipulátorom súčastí a nástrojov

---

(51) B21D 51/00, B65D 1/00
(11) E 16409
(96) 07799029.9, 26.6.2007
(97) 2035166, 16.4.2014
(31) 474581, PCT/US2007/070083
(32) 26.6.2006, 31.5.2007
(33) US, WO
(73) Alcoa Inc., Pittsburgh, PA, US;
(72) MYERS Gary L., Sarver, Pennsylvania, US; FEDUSA Anthony J., Lower Burrell, Pennsylvania, US; DICK Robert E., Cheswick, Pennsylvania, US;
(74) Hörmannová Zuzana, Ing., Bratislava, SK;
(86) PCT/US2007/072091
(87) WO 2008/002899
(54) Spôsob výroby zásobníkov

---

(51) B23D 61/00, B28D 1/00
(11) E 16207
(96) 08167962.3, 30.10.2008
(97) 2060355, 8.1.2014
(31) 102007054601
(32) 15.11.2007
(33) DE
(73) WIKUS-Sägenfabrik Wilhelm H. Kullmann GmbH & Co. KG, Spangenberg, DE;
(72) Kullmann Jörg H., Dr., Spangenberg, DE; Kwanka Werner, Dr., Augsburg, DE;
(74) Bušová Eva, JUDr., Bratislava, SK;
(54) Kamenický pílový list

(51) B23K 35/00, B01J 19/00
(11) E 16300
(96) 02027083.1, 3.12.2002
(97) 1321217, 12.3.2014
(31) 10162938
(32) 20.12.2001
(33) DE
(73) Linde AG, München, DE;
(72) Miklos Ernst, Tutzing, DE; Haas Burkhard, Unterschleissheim, DE;
(74) inventa Patentová a známková kancelária s.r.o., Bratislava, SK;
(54) Spôsob výroby zmesi ochranných plynov

---

(51) B24B 53/00, B23F 23/00
(11) E 16397
(96) 08105333.2, 12.9.2008
(97) 2036673, 18.12.2013
(31) 102007043404, 102007043402, 102007043405, 102007043384
(32) 12.9.2007, 12.9.2007, 12.9.2007, 12.9.2007
(33) DE, DE, DE, DE
(73) Präwema Antriebstechnik GmbH, Eschwege/Werra, DE;
(72) Preis Josef, Amönburg-Mardorf, DE; Schieke Jörg, Erfurt-Marbach, DE;
(74) Bušová Eva, JUDr., Bratislava, SK;
(54) Spôsob orovnávania nástroja určeného na jemné obrábanie zubov ozubeného kolesa

---

(51) B24B 53/00, B23F 23/00, B23F 19/00
(11) E 16398
(96) 08105334.0, 12.9.2008
(97) 2036674, 18.12.2013
(31) 102007043404, 102007043384, 102007043402, 102007043405
(32) 12.9.2007, 12.9.2007, 12.9.2007, 12.9.2007
(33) DE, DE, DE, DE
(73) Präwema Antriebstechnik GmbH, Eschwege/Werra, DE;
(72) Preis Josef, Amöneburg-Mardorf, DE; Schieke Jörg, Erfurt-Marbach, DE;
(74) Bušová Eva, JUDr., Bratislava, SK;
(54) Spôsob orovnávania nástroja určeného na jemné obrábanie zubov ozubeného kolesa

---

(51) B24C 11/00
(11) E 16352
(96) 09738217.0, 30.4.2009
(97) 2296847, 26.2.2014
(31) 08103796, 126656 P
(32) 30.4.2008, 6.5.2008
(33) EP, US
(73) Omya International AG, Oftringen, CH;
(72) GANE Patrick A.C., Rothrist, CH; BURI Matthias, Rothrist, CH; SKOVBY Michael, Meilen, CH;
(74) ROTT, RŮŽIČKA & GUTTMANN, Bratislava, SK;
(86) PCT/EP2009/055273
(87) WO 2009/133173
(54) Minerálny uhličitan kovov alkalických zemín na čistenie povrchov

---

(51) B26D 3/00, B29D 30/00
(11) E 16279
(96) 12199691.2, 28.12.2012
(97) 2650092, 26.2.2014
(31) 102012007198
(32) 12.4.2012
(33) DE
(73) Karl Eugen Fischer GmbH, Burgkunstadt, DE;
(72) Hoffmann Bernd, Burgkunstadt, DE; Klenner Ralf, Hochstadt, DE;
(74) MAJLINGOVÁ & PARTNERS, s.r.o., Bratislava, SK;
(54) Zariadenie a spôsob orezávania hrán pásov oceľového alebo textilného kordu

---

(51) B26F 1/00, B65B 61/00, B65B 9/00
(11) E 16365
(96) 09740922.1, 1.10.2009
(97) 2334477, 2.4.2014
(31) 0818312
(32) 7.10.2008
(33) GB
(73) Mondelez UK Holdings & Services Limited, Uxbridge, Middlesex, GB;
(72) WILLEY Jason, Barry, GB;
(74) Hörmannová Zuzana, Ing., Bratislava, SK;
(86) PCT/GB2009/002335
(87) WO 2010/040984
(54) Spôsob balenia a baliace zariadenie

---

(51) B26F 3/00, B23K 26/00, C03B 33/00
(11) E 16242
(96) 07729323.1, 21.5.2007
(97) 2026938, 6.11.2013
(31) 102006024510
(32) 23.5.2006
(33) DE
(73) CeramTec GmbH, Plochingen, DE;
(72) KLUGE Claus, Peter, Röslau, DE;
(74) Bušová Eva, JUDr., Bratislava, SK;
(86) PCT/EP2007/054879
(87) WO 2007/135124
(54) Detekcia energie, vloženej do pevného telesa alebo polotovaru

---

(51) B27N 1/00
(11) E 16413
(96) 12187385.5, 6.7.2009
(97) 2546039, 26.3.2014
(73) Kronotec AG, Luzern, CH;
(72) Grunwald Dirk, Dr., Braunschweig, DE;
(74) Bachratá Magdaléna, Mgr., Bratislava, SK;
(54) Spôsob zníženia emisie aldehydov a prchavých organických zlúčenín z OSB dosiek, použitie prísad na tento účel a OSB doska

---

(51) B29B 17/00
(11) E 16238
(96) 11718234.5, 13.4.2011
(97) 2558263, 22.1.2014
(31) 6002010
(32) 14.4.2010
(33) AT

(73) EREMA Engineering Recycling Maschinen und Anlagen Gesellschaft m.b.H., Ansfelden, AT;
(72) WEIGERSTORFER Georg, Linz/Ebelsberg, AT; FEICHTINGER Klaus, Linz, AT; HACKL Manfred, Linz-Urfahr, AT; WENDELIN Gerhard, Linz, AT;
(74) Korejzová Petra, JUDr., Bratislava, SK;
(86) PCT/AT2011/000180
(87) WO 2011/127508
(54) Zariadenie na spracovanie plastového materiálu

---

(51) B29C 31/00, B29C 47/00
(11) E 16368
(96) 05702672.6, 14.1.2005
(97) 1708862, 12.3.2014
(31) 1292004
(32) 29.1.2004
(33) CH
(73) Aisapack Holding SA, Vouvry, CH;
(72) HANOT Dominique, Vouvry, CH;
(74) Tomeš Pavol, Ing., Bratislava, SK;
(86) PCT/IB2005/050162
(87) WO 2005/072051
(54) Systém dávkovania plastickej hmoty pre zariadenie na výrobu výrobkov z plastickej hmoty

---

(51) B29C 45/00, B29C 67/00
(11) E 16206
(96) 09782702.6, 7.9.2009
(97) 2328734, 28.8.2013
(31) 102008047564
(32) 16.9.2008
(33) DE
(73) KraussMaffei Technologies GmbH, München, DE;
(72) KROLL Lothar, Dresden, DE; NENDEL Wolfgang, Oederan, DE; HELBIG Frank, Göpfersdorf, DE; HOYER Karl-Heinz, Markneukirchen, DE; ZUCKER Tino, Mildenau, DE; WÜRTELE Martin, Friedberg, DE;
(74) Bušová Eva, JUDr., Bratislava, SK;
(86) PCT/EP2009/061562
(87) WO 2010/031710
(54) Spôsob a zariadenie na výrobu plastových výrobkov s integrovanou spevňovacou štruktúrou

---

(51) B29C 65/00, G02F 1/00, G09F 9/00, B32B 38/00
(11) E 16372
(96) 10814734.9, 10.6.2010
(97) 2415583, 26.3.2014
(73) Nitto Denko Corporation, Ibaraki-shi, Osaka, JP;
(72) NAKAZONO Takuya, Osaka, JP; KITADA Kazuo, Osaka, JP; YURA Tomokazu, Osaka, JP; KOSHIO Satoru, Osaka, JP;
(74) FAJNOR IP s.r.o., Bratislava, SK;
(86) PCT/JP2010/059808
(87) WO 2011/155036
(54) Spôsob nastavenia polohy plátu filmu a pravouhlého panelu v zariadení na výrobu zobrazovacích panelov

---

(51) B29C 70/00, B29B 11/00, B23B 7/00, B29B 15/00, B32B 5/00, D01F 6/00, D04B 21/00, D04H 3/00, B29K 63/00, B29K 77/00, B29K 105/00, B29K 101/00, C08J 5/00
(11) E 16404
(96) 11707424.5, 11.3.2011
(97) 2547510, 26.3.2014
(31) 10002870
(32) 18.3.2010
(33) EP
(73) Toho Tenax Europe GmbH, Wuppertal, DE;
(72) WOCKATZ Ronny, Wuppertal, DE;
(74) Hörmannová Zuzana, Ing., Bratislava, SK;
(86) PCT/EP2011/053658
(87) WO 2011/113752
(54) Multiaxiálna základová látka majúca polymérne rúno a preforma na výrobu združených konštrukčných súčastí

---

(51) B29C 70/00, B29C 53/00, B29C 59/00, E21D 21/00
(11) E 16264
(96) 10813014.7, 3.12.2010
(97) 2507042, 12.2.2014
(31) PCT/IT2009/000544
(32) 3.12.2009
(33) WO
(73) Elas Geotecnica S.r.l., Segrate, IT;
(72) BONOMI Cristiano, Peschiera Borromeo (Milano), IT; FRULLANI Antonio, Forte dei Marmi (Lucca), IT;
(74) PATENTSERVIS Bratislava, a. s., Bratislava, SK;
(86) PCT/IB2010/055577
(87) WO 2011/067738
(54) Spôsob a zariadenie na výrobu profilu zo skleneného vlákna použitého ako výstužný prvok na spevnenie výkopovej jamy

---

(51) B29D 30/00, B65G 13/00, B65G 21/00
(11) E 16376
(96) 08759445.3, 7.5.2008
(97) 2164697, 26.3.2014
(31) 102007031988
(32) 10.7.2007
(33) DE
(73) Continental Reifen Deutschland GmbH, Hannover, DE;
(72) HANKE Andreas, Hannover, DE;
(74) inventa Patentová a známková kancelária s.r.o., Bratislava, SK;
(86) PCT/EP2008/055590
(87) WO 2009/007153
(54) Podávacie zariadenie pre pásové konštrukčné diely

---

(51) B31F 1/00, D21F 1/00, D21H 27/00, D21F 11/00, D21F 2/00, D21F 3/00
(11) E 16243
(96) 10701997.8, 28.1.2010
(97) 2391504, 2.4.2014
(31) 206146 P, 694650
(32) 28.1.2009, 27.1.2010
(33) US, US

(73) Georgia-Pacific Consumer Products LP, Atlanta, GA, US;
(72) SUPER Guy H., Menasha, Wisconsin, US; RUTHVEN Paul J., Neenah, Wisconsin, US; MCCULLOUGH Stephen J., Mount Calvary, Wisconsin, US; SZE Daniel H., Appleton, Wisconsin, US; WENDT Greg A., Neenah, Wisconsin, US; MILLER Joseph H., Neenah, Wisconsin, US;
(74) Hörmannová Zuzana, Ing., Bratislava, SK;
(86) PCT/US2010/022369
(87) WO 2010/088359
(54) Pásovo krepovaný absorpčný arch s premennou lokálnou plošnou hmotnosťou pripravený s perforovaným polymérovým pásom

---

(51) B32B 27/00, F16L 11/00, C08G 69/00, C08L 77/00
(11) E 16278
(96) 06075797.8, 4.4.2006
(97) 1717022, 26.2.2014
(31) 0504405, 703527 P
(32) 29.4.2005, 28.7.2005
(33) FR, US
(73) ARKEMA FRANCE, Colombes, FR;
(72) Amouroux Nicolas, Valailles, FR; Steng Michaëla, Paris, FR;
(74) MAJLINGOVÁ & PARTNERS, s. r. o., Bratislava, SK;
(54) Polyamidové viacvrstvové rúry na prepravu tekutín

---

(51) B41F 17/00, B41N 10/00
(11) E 16232
(96) 10009013.3, 30.8.2010
(97) 2319690, 17.7.2013
(31) 102009043332
(32) 28.9.2009
(33) DE
(73) Optipack GmbH, Leppersdorf, DE;
(72) Pahlitzsch Günther, Laupheim, DE; Dengler Thomas, Augsburg, DE; Wiesenbauer Klaus, Landsberg / Lech, DE; Erdogan Cengiz, Dinkelscherben, DE;
(74) Juran Svetozár, JUDr., Bratislava, SK;
(54) Zariadenie a spôsob na prenášanie poťahovacej hmoty

---

(51) B41J 3/00, B44C 5/00, B44F 9/00
(11) E 16225
(96) 08735111.0, 9.4.2008
(97) 2139696, 8.1.2014
(31) 102007017503
(32) 13.4.2007
(33) DE
(73) Interglarion Limited, Engomi, Nikosia, CY;
(74) MAJLINGOVÁ & PARTNERS, s.r.o., Bratislava, SK;
(86) PCT/EP2008/002798
(87) WO 2008/125261
(54) Spôsob výroby komponentu s potlačeným pravým dreveným povrchom a komponent vyrobený týmto spôsobom

---

(51) B41J 3/00, B41J 11/00
(11) E 16289
(96) 08749227.8, 29.4.2008
(97) 2144763, 5.3.2014
(31) 102007021765
(32) 9.5.2007
(33) DE
(73) Interglarion Limited, Engomi, Nikosia, CY;
(74) MAJLINGOVÁ & PARTNERS, s.r.o., Bratislava, SK;
(86) PCT/EP2008/003471
(87) WO 2008/138489
(54) Zariadenie na potláčanie konštrukčného dielca prostredníctvom digitálneho spôsobu potlače

---

(51) B41M 5/00, G07C 9/00
(11) E 16334
(96) 06733064.7, 13.4.2006
(97) 1874557, 12.3.2014
(31) 1028776
(32) 14.4.2005
(33) NL
(73) Morpho B.V., Haarlem, NL;
(72) VAN DEN BERG Jan, LH Gouda, NL;
(74) Hörmannová Zuzana, Ing., Bratislava, SK;
(86) PCT/NL2006/050085
(87) WO 2006/110038
(54) Preukaz totožnosti a spôsob jeho výroby

---

(51) B60N 2/00, E05B 17/00
(11) E 16217
(96) 09776919.4, 2.7.2009
(97) 2310227, 22.1.2014
(31) 102008033305
(32) 11.7.2008
(33) DE
(73) KEIPER GmbH & Co. KG, Kaiserslautern, DE;
(72) MÜLLER Peter, Mackenbach, DE; KREUELS Olaf, Zweibrücken, DE; HABER Stefan, Pirmasens, DE; WINDECKER Volker, Sippersfeld, DE; SCHMITT Denise, Viernheim, DE;
(74) inventa Patentová a známková kancelária s.r.o., Bratislava, SK;
(86) PCT/EP2009/004775
(87) WO 2010/003588
(54) Blokovacie zariadenie sedadla vozidla

---

(51) B60N 2/00
(11) E 16379
(96) 06734134.7, 1.2.2006
(97) 1863670, 2.4.2014
(31) 649397 P
(32) 2.2.2005
(33) US
(73) Johnson Controls Technology Company, Holland, MI, US;
(72) BREWER William S., Pinckney, MI, US; BOZINTAN Vasile E., Farmington Hills, Michigan, US; RAMASESHADRI Ganesh T., Ypsilanti, Michigan, US; KAZYAK David, Brighton, Michigan, US;
(74) inventa Patentová a známková kancelária s.r.o., Bratislava, SK;
(86) PCT/US2006/003468
(87) WO 2006/083910
(54) Koľajnicový systém sedadla vozidla

---

(51) B60N 2/00
(11) E 16382
(96) 09781738.1, 12.8.2009
(97) 2337704, 26.3.2014
(31) 102008041345
(32) 19.8.2008
(33) DE
(73) C. Rob. Hammerstein GmbH & Co. Kg, Solingen, DE;
(72) BENEKER Wilfried, Leichlingen, DE; BECKER Burckhard, Solingen, DE; LUFT Waldemar, Solingen, DE;
(74) inventa Patentová a známková kancelária s.r.o., Bratislava, SK;
(86) PCT/EP2009/060421
(87) WO 2010/020567
(54) Spodná časť sedadla motorového vozidla s dvomi koľajnicovými pármi, kyvnými pákami a nosičom sedadla

---

(51) B60N 2/00
(11) E 16298
(96) 09707486.8, 14.1.2009
(97) 2240341, 19.3.2014
(31) 102008008936
(32) 8.2.2008
(33) DE
(73) KEIPER GmbH & Co. KG, Kaiserslautern, DE;
(72) THIEL Peter, Remscheid, DE;
(74) inventa Patentová a známková kancelária s.r.o., Bratislava, SK;
(86) PCT/EP2009/000160
(87) WO 2009/097948
(54) Blokovacie zariadenie najmä pre sedadlo vozidla

---

(51) B60N 2/00
(11) E 16219
(96) 11705153.2, 1.2.2011
(97) 2531370, 22.1.2014
(31) 102010006933
(32) 4.2.2010
(33) DE
(73) Johnson Controls GmbH, Burscheid, DE;
(72) MUSSMANN Christian, Sankt Augustin, DE;
(74) inventa Patentová a známková kancelária s.r.o., Bratislava, SK;
(86) PCT/EP2011/000440
(87) WO 2011/107192
(54) Ochranný kryt nastavovacieho mechanizmu sedadla

---

(51) B60N 2/00
(11) E 16263
(96) 09745498.7, 28.4.2009
(97) 2276648, 12.3.2014
(31) 102008023943
(32) 13.5.2008
(33) DE
(73) KEIPER GmbH & Co. KG, Kaiserslautern, DE;
(72) NASSHAN Jürgen, Kaiserslautern, DE; SCHEIB Martin, Kappeln, DE; LENZ Roman, Kaiserslautern, DE;
(74) inventa Patentová a známková kancelária s.r.o., Bratislava, SK;
(86) PCT/EP2009/003058
(87) WO 2009/138164
(54) Sedadlo vozidla s kovaniami

---

(51) B60N 2/00
(11) E 16377
(96) 07785842.1, 25.6.2007
(97) 2046602, 2.4.2014
(31) 102006029331
(32) 23.6.2006
(33) DE
(73) Johnson Controls GmbH, Burscheid, DE;
(72) GROSS Bernd, Langenfeld, DE; MUND Harald, Linnich, DE;
(74) inventa Patentová a známková kancelária s.r.o., Bratislava, SK;
(86) PCT/EP2007/005581
(87) WO 2007/147635
(54) Sedadlo vozidla so sedacou časťou a so zadržiavacím zariadením na zabránenie skĺznutiu pasažiera, zadržiavacie zariadenie a spôsob výroby

---

(51) B60P 3/00, F03D 1/00
(11) E 16290
(96) 11712550.0, 5.4.2011
(97) 2555947, 2.4.2014
(31) 102010042783, 102010003694
(32) 21.10.2010, 7.4.2010
(33) DE, DE
(73) Wobben Properties GmbH, Aurich, DE;
(72) RESSEL Dirk, Grossefehn, DE; LÜLKER Frank, Aurich, DE; JANKE Mirko, Berlin, DE;
(74) ROTT, RŮŽIČKA & GUTTMANN, Bratislava, SK;
(86) PCT/EP2011/055282
(87) WO 2011/124574
(54) Dopravný prostriedok pre listy rotora veternej elektrárne a/alebo segmenty veže a transportný stojan pre dopravný prostriedok

---

(51) B60R 13/00, G01K 3/00
(11) E 16262
(96) 11006066.2, 25.7.2011
(97) 2412579, 26.2.2014
(31) 102010032277
(32) 26.7.2010
(33) DE
(73) Johnson Controls GmbH, Burscheid, DE;
(72) Zynda Martin, Burscheid, DE; Pellenz Wolfgang, Meckenheim, DE; Ndagijimana Robin, Neuss, DE;
(74) inventa Patentová a známková kancelária s.r.o., Bratislava, SK;
(54) Súčasť vnútornej výbavy vozidla s indikačným prostriedkom

---

(51) B60S 1/00
(11) E 16296
(96) 09779356.6, 24.4.2009
(97) 2421729, 5.3.2014
(73) Federal-Mogul S.A., Aubange, BE;
(72) BOLAND Xavier, Arlon, BE;
(74) PATENTSERVIS Bratislava, a. s., Bratislava, SK;

(86) PCT/EP2009/055007
(87) WO 2010/121665
(54) Zariadenie stierača čelného skla

---

(51) B61B 12/00
(11) E 16310
(96) 11450100.0, 11.8.2011
(97) 2441638, 16.4.2014
(31) 17292010
(32) 18.10.2010
(33) AT
(73) Innova Patent GmbH, Wolfurt, AT;
(72) Beck Markus, Fussach, AT;
(74) Hörmannová Zuzana, Ing., Bratislava, SK;
(54) Lanovkové zariadenie

---

(51) B61B 12/00
(11) E 16333
(96) 11450098.6, 4.8.2011
(97) 2420424, 30.4.2014
(31) 13902010
(32) 19.8.2010
(33) AT
(73) Innova Patent GmbH, Wolfurt, AT;
(72) Beck Markus, Fussach, AT;
(74) Hörmannová Zuzana, Ing., Bratislava, SK;
(54) Zariadenie lanovej dráhy

---

(51) B64D 25/00, B60R 21/00
(11) E 16356
(96) 08761527.4, 23.4.2008
(97) 2243704, 26.2.2014
(31) PCT/ES2007/000738
(32) 18.12.2007
(33) WO
(73) Garcia Rojo Camillo, Madrid, ES;
(72) Garcia Rojo Camillo, Madrid, ES;
(74) Beleščák Ladislav, Ing., Piešťany, SK;
(86) PCT/ES2008/000281
(87) WO 2009/077628
(54) Systém airbagov pre lietadlo

---

(51) B65B 1/00, A61J 1/00, A61M 5/00, A61M 39/00
(11) E 16272
(96) 12154647.7, 29.10.2004
(97) 2463201, 12.2.2014
(31) 516613 P
(32) 30.10.2003
(33) US
(62) 04791853.7
(73) Teva Medical Ltd., Ashdod, IL;
(72) Kraus Menachem, Rehovot, IL; Shemesh Eli, Ashdod, IL;
(74) Korejzová Petra, JUDr., Bratislava, SK;
(54) Zariadenie na bezpečnú manipuláciu s liekmi

---

(51) B65D 1/00, B65D 6/00
(11) E 16337
(96) 09755844.9, 17.11.2009
(97) 2485949, 9.4.2014
(31) 16562009, PCT/EP2009/007965
(32) 28.10.2009, 6.11.2009
(33) CH, WO
(73) IFCO Systems GmbH, Pullach, DE;
(72) ORGELDINGER Wolfgang, München, DE; DELBROUCK Klaus, Köln, DE;
(74) Hörmannová Zuzana, Ing., Bratislava, SK;
(86) PCT/EP2009/008164
(87) WO 2011/050828
(54) Prepravka na transport a prezentáciu

---

(51) B65D 77/00
(11) E 16325
(96) 06846981.6, 5.12.2006
(97) 1986928, 12.3.2014
(31) 202006001222 U
(32) 24.1.2006
(33) DE
(73) Mauser-Werke GmbH, Brühl, DE;
(72) SCHMIDT Klaus-Peter, Bonn, DE; WEYRAUCH Detlev, Kreuzau-Untermaubach, DE; PRZYTULLA Dietmar, Kerpen, DE; WURZER Ernst, Königswinter, DE;
(74) inventa Patentová a známková kancelária s.r.o., Bratislava, SK;
(86) PCT/EP2006/011623
(87) WO 2007/087857
(54) Paleta

---

(51) B65H 3/00
(11) E 16354
(96) 08004208.8, 6.3.2008
(97) 2098468, 26.2.2014
(73) INDAG Gesellschaft für Industriebedarf mbH & Co. Betriebs KG, Eppelheim, DE;
(72) Wild Hans-Peter, Dr., Eppelheim, DE; Lechert Frank, Weinheim, DE;
(74) Guniš Jaroslav, Mgr., Bratislava, SK;
(54) Zariadenie na prenášanie predmetov v tvare listu

---

(51) C03B 33/00
(11) E 16355
(96) 10770838.0, 27.10.2010
(97) 2493822, 19.2.2014
(31) PD20090315
(32) 28.10.2009
(33) IT
(73) NEWTECH-ENGINEERING S.R.L., Thiene (VI), IT;
(72) Sgarabottolo Silvano, Foshan, Guangdong, CN;
(74) Guniš Jaroslav, Mgr., Bratislava, SK;
(86) PCT/EP2010/066256
(87) WO 2011/051335
(54) Zariadenie na výmenu nástrojov pre rezaciu hlavu stroja na rezanie plochých sklenených tabúľ

---

(51) C04B 18/00, C04B 28/00, C04B 40/00, E04B 1/00, E04B 2/00, E04B 5/00, E04B 7/00
(11) E 16411
(96) 09165279.2, 13.7.2009
(97) 2189427, 25.12.2013
(31) 0800701
(32) 19.11.2008
(33) HU

(73) Löglen Kft., Szeged, HU;
(72) Antal István, Szeged, HU;
(74) Belička Ivan, Ing., Banská Bystrica, SK;
(54) Ľahká stavebná konštrukcia vytvorená s použitím malty z kameniva, ktoré obsahuje cementom viazaný penový polystyrén

---

(51) C04B 41/00, A61L 27/00, F41H 5/00, C23C 14/00
(11) E 16273
(96) 10186749.7, 6.10.2010
(97) 2439183, 25.12.2013
(73) CeramOss GmbH, Salzburg, AT;
(72) Sorin Lenz, Salzburg, AT; Mahringer Christian, Hallwang, AT; Rübig Günter, Wels, AT; Schreiner Alexander, München, DE;
(74) inventa Patentová a známková kancelária s.r.o., Bratislava, SK;
(54) Monolitické keramické teleso s okrajovou oblasťou zmesného oxidu a kovovým povrchom, spôsob jeho výroby a jeho použitie

---

(51) C07C 57/00, A61K 31/00, C07D 401/00, C07D 403/00, C07D 413/00
(11) E 16248
(96) 10738621.1, 5.2.2010
(97) 2394999, 29.1.2014
(31) 2009026470, 2009276133
(32) 6.2.2009, 4.12.2009
(33) JP, JP
(73) Nippon Shinyaku Co., Ltd., Kyoto-shi, Kyoto, JP;
(72) FUJIHARA Hidetaka, Kyoto-shi, Kyoto, JP; ASAKI Tetsuo, Uji-shi, Kyoto, JP; HORI Katsutoshi, Kusatsu-shi, Shiga, JP; NAITO Haruna, Kyoto--shi, Kyoto, JP;
(74) Hörmannová Zuzana, Ing., Bratislava, SK;
(86) PCT/JP2010/051722
(87) WO 2010/090290
(54) Aminopyrazínový derivát a liek

---

(51) C07C 59/00, C07C 251/00, A61K 31/00, A61P 3/00, C07C 323/00, C07D 335/00, C07C 69/00
(11) E 16357
(96) 07730296.6, 21.6.2007
(97) 2046715, 16.4.2014
(31) 0605540
(32) 21.6.2006
(33) FR
(73) Genfit, Loos, FR;
(72) DELHOMEL Jean-François, Acq, FR; HANF Rémy, Lille, FR; CAUMONT-BERTRAND Karine, Frelinghien, FR;
(74) Hörmannová Zuzana, Ing., Bratislava, SK;
(86) PCT/EP2007/056224
(87) WO 2007/147879
(54) Substituované 1,3-difenylpropánové deriváty, ich prípravy a použitie

---

(51) C07C 205/00, C07D 307/00, A61K 31/00, A61P 9/00
(11) E 16211
(96) 10724024.4, 26.5.2010
(97) 2435398, 22.1.2014
(31) 09290395, 244550 P
(32) 27.5.2009, 22.9.2009
(33) EP, US
(73) SANOFI, Paris, FR;
(72) KRETZSCHMAR Gerhard, Frankfurt am Main, DE; KRAFT Volker, Frankfurt am Main, DE; OLPP Thomas, Frankfurt am Main, DE; ROSSEN Kai, Frankfurt am Main, DE;
(74) inventa Patentová a známková kancelária s.r.o., Bratislava, SK;
(86) PCT/EP2010/057270
(87) WO 2010/136500
(54) Spôsob prípravy benzofuránov

---

(51) C07C 213/00, C07C 227/00
(11) E 16249
(96) 12706691.8, 13.2.2012
(97) 2598475, 2.4.2014
(31) MI20111302
(32) 13.7.2011
(33) IT
(73) FARMAKA S.r.l., Milano, IT;
(72) DI SCHIENA Michele Giuseppe, Robecco sul Naviglio MI, IT;
(74) Hörmannová Zuzana, Ing., Bratislava, SK;
(86) PCT/IB2012/050641
(87) WO 2013/008104
(54) Spôsob syntézy cholínovej soli diklofenaku

---

(51) C07C 217/00
(11) E 16369
(96) 10765586.2, 14.10.2010
(97) 2488497, 12.3.2014
(31) 09382212
(32) 16.10.2009
(33) EP
(73) Almirall S.A., Barcelona, ES;
(72) BOIX BERNARDINI Maria Carmen, Sant Feliu de Llobregat, ES;
(74) MAJLINGOVÁ & PARTNERS, s.r.o., Bratislava, SK;
(86) PCT/EP2010/006283
(87) WO 2011/045059
(54) Spôsob výroby kyseliny 2-[(3,5-difluór-3´-metoxy-1,1´-bifenyl-4-yl)amino]nikotínovej

---

(51) C07C 279/00, A61K 31/00, A61P 5/00, C07C 229/00
(11) E 16360
(96) 08807218.6, 26.6.2008
(97) 2303838, 4.12.2013
(73) Laboratorios Silanes, S.A. de C.V., México, D.F., MX;
(72) LARA OCHOA José Manuel Francisco, Mexico D.F., MX;
(74) Hörmannová Zuzana, Ing., Bratislava, SK;
(86) PCT/IB2008/002665
(87) WO 2009/144527
(54) Nová glycinátová soľ metformínu na reguláciu krvnej glukózy

(51) C07D 205/00, C07D 401/00, C07D 403/00, C07D 405/00, C07D 409/00, C07D 413/00, C07D 417/00, C07D 495/00, A61K 31/00, A61P 29/00, A61P 25/00
(11) E 16246
(96) 10716205.9, 22.4.2010
(97) 2421825, 1.1.2014
(31) 171649 P, 171658 P
(32) 22.4.2009, 22.4.2009
(33) US, US
(73) Janssen Pharmaceutica N.V., Beerse, BE;
(72) BIAN Haiyan, Princeton, NJ, US; CHEVALIER Kristen M., Collegeville, PA, US; CONNOLLY Peter J., Spring House, PA, US; FLORES Christopher M., Spring House, PA, US; LIN Shu-chen, Doylestown, PA, US; LIU Li, Doylestown, PA, US; MABUS John, East Greenville, PA, US; MACIELAG Mark J., Spring House, PA, US; MCDONNELL Mark E., Lansdale, PA, US; PITIS Philip M., North Wales, PA, US; ZHANG Sui-po, Exton, PA, US; ZHANG Yue-mei, Spring House, PA, US; ZHU Bin, Spring House, PA, US; CLEMENTE Jose, Exton, PA, US;
(74) Hörmannová Zuzana, Ing., Bratislava, SK;
(86) PCT/US2010/032082
(87) WO 2010/124108
(54) Azetidinyldiamidy ako inhibítory lipázy monoacylglycerolu

---

(51) C07D 207/00, C07D 213/00, C07D 401/00
(11) E 16210
(96) 09802171.0, 15.12.2009
(97) 2379501, 22.1.2014
(31) 0807090
(32) 17.12.2008
(33) FR
(73) SANOFI, Paris, FR;
(72) BIGOT Antony, Paris, FR;
(74) inventa Patentová a známková kancelária s.r.o., Bratislava, SK;
(86) PCT/FR2009/052528
(87) WO 2010/076474
(54) Spôsob prípravy aktivovaných esterov

---

(51) C07D 209/00, A61K 31/00, C07D 471/00
(11) E 16399
(96) 10155058.0, 18.8.2006
(97) 2194043, 25.12.2013
(31) 709964 P, 810042 P
(32) 19.8.2005, 1.6.2006
(33) US, US

(62) 06813568.0
(73) Vertex Pharmaceuticals Inc., Boston, MA, US;
(72) Tanoury Gerald J., Hudson, MA, US; Chen Minzhang, Acton, MA, US; Cochran John E., Marshfield, MA, US;
(74) Bušová Eva, JUDr., Bratislava, SK;
(54) Postupy a medziprodukty

---

(51) C07D 215/00, C07D 401/00, C07D 407/00, C07D 409/00, C07D 413/00, C07D 417/00, A61K 31/00, A61P 31/00
(11) E 16301
(96) 10798129.2, 28.12.2010
(97) 2519504, 19.3.2014
(31) 09180895
(32) 29.12.2009
(33) EP
(73) Polichem SA, Luxembourg, LU;
(72) GAGLIARDI Stefania, Vimercate (MB), IT; DEL SORDO Simone, Treviglio (BG), IT; MAILLAND Federico, Lugano, CH; LEGORA Michela, Appiano Gentile (CO), IT;
(74) Zivko Mijatovic and Partners s.r.o., Bratislava, SK;
(86) PCT/EP2010/070793
(87) WO 2011/080266
(54) Nové sekundárne 8-hydroxychinolín-7-karboxamidové deriváty

---

(51) C07D 223/00, C07D 405/00, A61K 31/00, A61P 7/00, A61P 9/00
(11) E 16414
(96) 11172828.3, 26.6.2008
(97) 2374797, 26.3.2014
(31) 2007167207
(32) 26.6.2007
(33) JP
(62) 08765871.2
(73) OTSUKA PHARMACEUTICAL CO., LTD., Tokyo, JP;
(72) Kondo Kazumi, Osaka-shi, Osaka, JP; Menjo Yasuhiro, Osaka-shi, Osaka, JP; Tomoyasu Takahiro, Osaka-shi, Osaka, JP; Miyamura Shin, Osaka-shi, Osaka, JP; Tomohira Yuso, Osaka-shi, Osaka, JP; Matsuda Takakuni, Osaka-shi, Osaka, JP; Yamada Keigo, Osaka-shi, Osaka, JP; Kato Yusuke, Osaka-shi, Osaka, JP;
(74) PATENTSERVIS Bratislava, a. s., Bratislava, SK;
(54) Benzazepínové deriváty vhodné ako antagonisti vazopresínu

---

(51) C07D 239/00, C07C 307/00
(11) E 16244
(96) 05763570.8, 13.7.2005
(97) 1773787, 2.4.2014
(31) 102004035656
(32) 22.7.2004
(33) DE
(73) BASF SE, Ludwigshafen, DE;
(72) LÖHR Sandra, Ludwigshafen, DE; GEBHARDT Joachim, Wachenheim, DE; MAYER Guido, Gönn-heim, DE; KEIL Michael, Freinsheim, DE; SCHMIDT Thomas, Neustadt, DE; WOLF Bernd, Fussgönheim, DE;
(74) ŽOVICOVÁ & ŽOVIC IP, s.r.o., Bratislava, SK;
(86) PCT/EP2005/007577
(87) WO 2006/010474
(54) Spôsob výroby 3-fenyl(tio)uracilov a 3-fenyl--ditiouracilov

---

(51) C07D 241/00, C07D 401/00, C07D 403/00, C07D 417/00, A61K 31/00, A61P 35/00, A61P 17/00, C07D 407/00, C07D 409/00
(11) E 16385
(96) 09706385.3, 28.1.2009
(97) 2252597, 19.3.2014
(31) 0800250, 123039 P, 0801185
(32) 1.2.2008, 4.4.2008, 21.5.2008
(33) SE, US, SE

(73) Akinion Pharmaceuticals AB, Stockholm, SE;
(72) JENMALM JENSEN Annika, Uppsala, SE; LEHMANN Fredrik, Sigtuna, SE; NILSSON Björn M., Stockholm, SE; NORDLING Erik, Danderyd, SE; PARROW Vendela, Uppsala, SE;
(74) Bachratá Magdaléna, Mgr., Bratislava, SK;
(86) PCT/EP2009/050931
(87) WO 2009/095399
(54) Pyrazínové deriváty a ich použitie ako inhibítorov proteín kinázy

---

(51) C07D 257/00, A61K 49/00
(11) E 16213
(96) 10774202.5, 2.11.2010
(97) 2496562, 12.2.2014
(31) 102009053171
(32) 4.11.2009
(33) DE
(73) Bayer Intellectual Property GmbH, Monheim, DE;
(72) PLATZEK Johannes, Berlin, DE; TRENTMANN Wilhelm, Münster, DE;
(74) inventa Patentová a známková kancelária s.r.o., Bratislava, SK;
(86) PCT/EP2010/066655
(87) WO 2011/054827
(54) Spôsob prípravy kalkobutrolu

---

(51) C07D 279/00, C07C 381/00, A61P 25/00, A61K 31/00
(11) E 16222
(96) 10718268.5, 11.5.2010
(97) 2430007, 12.2.2014
(31) 177446 P
(32) 12.5.2009
(33) US
(73) Wista Laboratories Ltd., Singapore, SG;
(72) LARCH Christopher Paul, Old Aberdeen, GB; STOREY John Mervyn David, Old Aberdeen, GB; WILLIAMSON Craig, Old Aberdeen, GB; MARSHALL Colin, Old Aberdeen, GB; KEMP Steven John, Old Aberdeen, GB;
(74) MAJLINGOVÁ & PARTNERS, s.r.o., Bratislava, SK;
(86) PCT/GB2010/000927
(87) WO 2010/130977
(54) Spôsoby chemickej syntézy diaminofenotiazíniových zlúčenín použitím persíranových oxidantov

---

(51) C07D 309/00, A61K 31/00, A61P 31/00
(11) E 16276
(96) 11725838.4, 26.5.2011
(97) 2576534, 19.3.2014
(31) 201113117060, 353351 P, 349597 P, 366041 P
(32) 26.5.2011, 10.6.2010, 28.5.2010, 20.7.2010
(33) US, US, US, US
(73) Gilead Sciences, Inc., Foster City, CA, US;
(72) CHO Aesop, Mountain View, CA, US; KIM Choung U., San Carlos, CA, US; RAY Adrian S., Redwood City, CA, US; ZHANG Lijun, Los Altos Hills, CA, US;
(74) PATENTSERVIS Bratislava, a. s., Bratislava, SK;
(86) PCT/US2011/038253
(87) WO 2011/150288
(54) 1´-substituované karba nukleozidové proliečivá na antivírusovú liečbu

---

(51) C07D 311/00, A61K 31/00
(11) E 16351
(96) 07725866.3, 6.6.2007
(97) 2027103, 26.2.2014
(31) 06012052
(32) 12.6.2006
(33) EP
(73) UCB Pharma GmbH, Monheim, DE;
(72) MEESE Claus, Monheim, DE;
(74) PATENTSERVIS Bratislava, a. s., Bratislava, SK;
(86) PCT/EP2007/005008
(87) WO 2007/144097
(54) Nový chirálny medziprodukt, spôsob jeho výroby a jeho použitie pri výrobe tolterodinu, fezoterodinu alebo ich aktívneho metabolitu

---

(51) C07D 401/00, A61K 31/00, A61P 35/00
(11) E 16318
(96) 06718358.2, 13.1.2006
(97) 1858877, 12.3.2014
(31) 643856 P, 733116 P
(32) 14.1.2005, 2.11.2005
(33) US, US
(73) Gilead Connecticut, Inc., Foster City, CA, US;
(72) MITCHELL Scott A., Foster City, CA, US; DANCA Mihaela Diana, Foster City, CA, US; BLOMGREN Peter A., Foster City, CA, US; DESIMONE Robert W., Foster City, CA, US; PIPPIN Douglas A. I., Foster City, CA, US;
(74) Hörmannová Zuzana, Ing., Bratislava, SK;
(86) PCT/US2006/001271
(87) WO 2006/076592
(54) 1,3-Substituované diarylmočoviny ako modulátory kinázovej aktivity

---

(51) C07D 401/00, C07D 311/00, A61K 31/00, A61P 9/00, C07D 211/00, C07D 413/00, C07D 417/00
(11) E 16381
(96) 07786158.1, 18.7.2007
(97) 2049517, 27.11.2013
(31) 06117541, 887058 P
(32) 20.7.2006, 29.1.2007
(33) EP, US
(73) Novartis AG, Basel, CH;
(72) IMASE Hidetomo, Tsukuba, Ibaraki, JP; IWAKI Yuki, Tsukuba, Ibaraki, JP; KAWANAMI Toshio, Tsukuba, Ibaraki, JP; MIYAKE Takahiro, Tsukuba, Ibaraki, JP; MOGI Muneto, Tsukuba, Ibaraki, JP; OHMORI Osamu, Tsukuba, Ibaraki, JP; QIN Hongbo, Tsukuba, Ibaraki, JP; UMEMURA Ichiro, Tsukuba, Ibaraki, JP; YAMADA Ken, Tsukuba, Ibaraki, JP; YASOSHIMA Kayo, Tsukuba, Ibaraki, JP;
(74) inventa Patentová a známková kancelária s.r.o., Bratislava, SK;
(86) PCT/EP2007/006384
(87) WO 2008/009435
(54) Deriváty aminopiperidínu ako inhibítory CETP

---

(51) C07D 401/00, C07D 403/00, C07D 413/00, C07D 417/00, C07D 471/00, C07D 487/00, A61K 31/00, A61P 25/00
(11) E 16252
(96) 10774282.7, 20.10.2010
(97) 2493876, 12.2.2014
(31) 255506 P
(32) 28.10.2009
(33) US
(73) Pfizer Inc., New York, NY, US;
(72) SUBRAMANYAM Chakrapani, Groton, Connecticut, US; WAGER Travis T., Groton, CT, US;
(74) Tomeš Pavol, Ing., Bratislava, SK;
(86) PCT/IB2010/054749
(87) WO 2011/051858
(54) Imidazolové deriváty ako inhibítory kazeín kinázy

---

(51) C07D 403/00, A61K 31/00
(11) E 16314
(96) 03811179.5, 30.4.2003
(97) 1513832, 5.3.2014
(31) 383509 P
(32) 28.5.2002
(33) US
(73) Bristol-Myers Squibb Company, Princeton, NJ, US;
(72) WANG Tao, Middletown, CT, US; KADOW John F., Wallingford, CT, US; MEANWELL Nicholas A., East Hampton, CT, US; YEUNG Kap-Sun, Madison, CT, US; ZHANG Zhongxing, Madison, CT, US; YIN Zhiwei, Glastonbury, CT, US; QIU Zhilei, Evanston, IL, US; DEON Daniel H., Brossard, Québec, CA; JAMES Clint A., Longueuil, Québec, CA; RUEDIGER Edward H., Greenfield Park, Québec, CA; BACHAND Carol, Candiac, Québec, CA;
(74) PATENTSERVIS Bratislava, a. s., Bratislava, SK;
(86) PCT/US2003/013324
(87) WO 2004/043337
(54) Indolové, azaindolové a príbuzné heterocyklické 4-alkenyl piperidínamidy

---

(51) C07D 403/00, C07D 487/00, A61K 31/00, A61P 25/00
(11) E 16282
(96) 09765461.0, 19.6.2009
(97) 2318394, 22.1.2014
(31) 200800855, 200900402, 200900519
(32) 20.6.2008, 24.3.2009, 22.4.2009
(33) DK, DK, DK
(73) H. Lundbeck A/S, Valby, DK;
(72) RITZÉN Andreas, Vanløse, DK; KEHLER Jan, Kgs. Lyngby, DK; LANGGARD Morten, Glostrup, DK; NIELSEN Jacob, Copenhagen V, DK; KILBURN John Paul, Haslev, DK; FARAH Mohamed M., Leeds, GB;
(74) Hörmannová Zuzana, Ing., Bratislava, SK;
(86) PCT/DK2009/050134
(87) WO 2009/152825
(54) Nové fenylimidazolové deriváty ako inhibítory PDE10A enzýmu

---

(51) C07D 405/00
(11) E 16349
(96) 02802199.6, 23.10.2002
(97) 1438306, 19.3.2014
(31) 335814 P
(32) 23.10.2001
(33) US
(73) Dow AgroSciences, LLC, Indianapolis, Indiana, US;
(72) MEYER Kevin Gerald, Zionsville, IN, US; ROGERS Richard Brewer, Zionsville, IN, US; YAO Chenglin, Westfield, IN, US; NIYAZ Normohammed Mohamed, Indianapolis, IN, US; ADAMSKI BUTZ Jenifer Lynn, Byron Center, MI, US; NADER Bassam Salim, Fishers, IN, US;
(74) PATENTSERVIS Bratislava, a. s., Bratislava, SK;
(86) PCT/US2002/033947
(87) WO 2003/035617
(54) Deriváty UK-2A

---

(51) C07D 409/00, A61K 31/00, A61P 25/00, A61P 43/00
(11) E 16347
(96) 09754679.0, 26.5.2009
(97) 2287160, 7.5.2014
(31) 2008139007
(32) 28.5.2008
(33) JP
(73) Toyama Chemical Co., Ltd., Shinjuku-ku, Tokyo, JP;
(72) NAKAMURA Tetsuro, Toyama-shi, Toyama, JP; KATO Hiroshi, Toyama-shi, Toyama, JP;
(74) Bušová Eva, JUDr., Bratislava, SK;
(86) PCT/JP2009/059576
(87) WO 2009/145171
(54) Nový benzotiofenoxidový derivát a jeho soľ

---

(51) C07D 413/00, C07D 417/00, A61K 31/00, A61P 37/00
(11) E 16205
(96) 08719519.4, 29.2.2008
(97) 2125797, 15.1.2014
(31) PCT/IB2007/050921
(32) 16.3.2007
(33) WO

(73) Actelion Pharmaceuticals Ltd., Allschwil, CH;
(72) BOLLI Martin, Allschwil, CH; MATHYS Boris, Pratteln, CH; MUELLER Claus, Weil Am Rhein, DE; NAYLER Oliver, Arlesheim, CH; STEINER Beat, Dornach, CH; VELKER Jörg, Huningue, FR;
(74) Bušová Eva, JUDr., Bratislava, SK;
(86) PCT/IB2008/050742
(87) WO 2008/114157
(54) Aminopyridínové deriváty ako agonisti receptora S1P1/EDG1

---

(51) C07D 417/00, A61K 31/00, A61P 9/00
(11) E 16380
(96) 08784986.5, 23.7.2008
(97) 2185552, 12.3.2014
(31) 102007036076
(32) 1.8.2007
(33) DE

(73) Bayer Intellectual Property GmbH, Monheim, DE;
(72) LERCHEN Hans-Georg, Leverkusen, DE; KRENZ Ursula, Leichlingen, DE; KELDENICH Jörg, Wuppertal, DE; DIEDRICHS Nicole, Velbert, DE; KRAHN Thomas, Hagen, DE; HIRTH-DIETRICH Claudia, Wuppertal, DE; ALBRECHT-KÜPPER Barbara, Wülfrath, DE;
(74) inventa Patentová a známková kancelária s.r.o., Bratislava, SK;
(86) PCT/EP2008/006027
(87) WO 2009/015811
(54) Dipeptoidné proliečivá a ich použitie

---

(51) C07D 471/00, A61K 31/00, A61P 29/00
(11) E 16412
(96) 09792796.6, 21.9.2009
(97) 2350075, 5.3.2014
(31) 99030 P
(32) 22.9.2008
(33) US
(73) Array Biopharma, Inc., Boulder, CO, US;
(72) ANDREWS Steven W., Boulder, Colorado, US; HAAS Julia, Boulder, Colorado, US; JIANG Yutong, Boulder, Colorado, US; ZHANG Gan, Boulder, Colorado, US;
(74) inventa Patentová a známková kancelária s.r.o., Bratislava, SK;
(86) PCT/US2009/057729
(87) WO 2010/033941
(54) Substituované imidazo[1,2-B]pyridazínové zlúčeniny ako inhibítory trk kinázy

---

(51) C07D 473/00, A61K 31/00
(11) E 16218
(96) 10181043.0, 2.11.2005
(97) 2287164, 22.1.2014
(31) 102004054054
(32) 5.11.2004
(33) DE
(62) 05804601.2
(73) BOEHRINGER INGELHEIM INTERNATIONAL GMBH, Ingelheim am Rhein, DE;
(72) Pfrengle Waldemar, Biberach, DE; Pachur Thorsten, Biberach, DE; Nicola Thomas, Ingelheim, DE; Duran Adil, Rissegg, DE;
(74) inventa Patentová a známková kancelária s.r.o., Bratislava, SK;
(54) Spôsob výroby chirálnych 8-(3-amino-piperidín-1-yl)-xantínov

---

(51) C07D 487/00
(11) E 16209
(96) 07700505.6, 22.1.2007
(97) 1981889, 15.1.2014
(31) 06290154
(32) 25.1.2006
(33) EP
(73) SANOFI, Paris, FR;
(72) GAUZY Laurence, Paris, FR; ZHAO Robert, Cambridge, Massachusetts, US; DENG Yonghong, Cambridge, Massachusetts, US; LI Wei, Cambridge, Massachusetts, US; BOUCHARD Hervé, Paris, FR; CHARI Ravi V.J., Cambridge, Massachusetts, US; COMMERCON Alain, Paris, FR;
(74) inventa Patentová a známková kancelária s.r.o., Bratislava, SK;
(86) PCT/IB2007/000142
(87) WO 2007/085930
(54) Cytotoxické liečivá obsahujúce nové tomaymycínové deriváty a ich terapeutické použitie

---

(51) C07D 487/00, A61K 31/00, A61P 3/00, A61P 29/00, A61P 9/00, C07D 471/00
(11) E 16308
(96) 09805360.6, 27.7.2009
(97) 2326650, 26.2.2014
(31) 86687 P, 151036 P, 173088 P
(32) 6.8.2008, 9.2.2009, 27.4.2009
(33) US, US, US
(73) BioMarin Pharmaceutical Inc., Novato, CA, US;
(72) WANG Bing, San Jose, California, US; CHU Daniel, Santa Clara, California, US;
(74) Fajnor IP s.r.o., Bratislava, SK;
(86) PCT/US2009/051879
(87) WO 2010/017055
(54) Dihydropyridoftalazinónové inhibítory poly-(ADP-ribóza)polymerázy (PARP)

---

(51) C07F 5/00
(11) E 16247
(96) 11167264.8, 24.3.2005
(97) 2377869, 29.1.2014
(31) 557535 P
(32) 30.3.2004
(33) US
(62) 05742865.8
(73) MILLENNIUM PHARMACEUTICALS, INC., Cambridge, MA, US;
(72) Pickersgill I. Fraser, Newton, MA, US; Bishop John, Groton, MA, US; Ammoscato Vince, Riverview, MI, US; Munk Stephen, Riverview, MI, US; Lo Young, Petersburg, VA, US; Chiu Fang-Ting, Petersburg, VA, US; Kulkarni Vithalanand R., Petersburg, VA, US;
(74) Hörmannová Zuzana, Ing., Bratislava, SK;
(54) Syntéza bortezomibu

---

(51) C07F 9/00, C07B 53/00, C07B 61/00
(11) E 16346
(96) 07806589.3, 3.9.2007
(97) 2060578, 9.4.2014
(31) 2006238753
(32) 4.9.2006
(33) JP
(73) Meiji Seika Pharma Co., Ltd., Tokyo, JP; Takasago International Corporation, Tokyo, JP;
(72) MINOWA Nobuto, Yokohama-shi, Kanagawa, JP; NAKANISHI Nozomu, Yokohama-shi, Kanagawa, JP; MITOMI Masaaki, Yokohama-shi, Kanagawa, JP; NARA Hideki, Hiratsuka-shi, Kanagawa, JP; YOKOZAWA Tohru, Hiratsuka-shi, Kanagawa, JP;
(74) Bušová Eva, JUDr., Bratislava, SK;
(86) PCT/JP2007/067116
(87) WO 2008/029754
(54) Spôsob výroby opticky aktívnej kyseliny aminofosfinylbutánovej

---

(51) C07J 9/00, A61K 9/00, A61K 31/00, A61K 47/00, A61P 35/00
(11) E 16259
(96) 06797258.8, 1.9.2006
(97) 1921086, 16.4.2014
(31) 2005255517
(32) 2.9.2005
(33) JP
(73) Otsuka Pharmaceutical Co., Ltd., Tokyo, JP;
(72) YAZAWA Shin, Tokushima, JP; NISHIMURA Touyou, Tokushima, JP; NAKAGAWA Takashi, Shiga, JP;
(74) ROTT, RŮŽIČKA & GUTTMANN, Bratislava, SK;
(86) PCT/JP2006/317316
(87) WO 2007/026869
(54) Protinádorový prostriedok

---

(51) C07K 5/00, A61K 38/00
(11) E 16284
(96) 04759962.6, 16.4.2004
(97) 1620456, 26.2.2014
(31) 463724 P
(32) 18.4.2003
(33) US
(73) Biotech Synergy, Inc., La Jolla, CA, US;
(72) FIKES John D., San Diego, CA, US; ISHIOKA Glenn, San Diego, CA, US; SETTE Alessandro, La Jolla, CA, US; CHESNUT Robert W., Cardiff-by-the-Sea, CA, US;
(74) Hörmannová Zuzana, Ing., Bratislava, SK;
(86) PCT/US2004/011895
(87) WO 2004/094454
(54) HLA-A2 antigénne peptidy asociované s nádormi a kompozície

---

(51) C07K 5/00, A61K 38/00, A61P 31/00
(11) E 16402
(96) 08865440.5, 22.12.2008
(97) 2235041, 5.3.2014
(31) 0724951
(32) 20.12.2007
(33) GB
(73) Lytix Biopharma AS, Tromsø, NO;
(72) STENSEN Wenche, Kvaløysletta, NO; HAUG Bengt Erik, Tertnes, NO; REKDAL Øystein, Hvalstad, NO; SVENDSEN John Sigurd, Kvaløysletta, NO;
(74) Hörmannová Zuzana, Ing., Bratislava, SK;
(86) PCT/GB2008/004245
(87) WO 2009/081152
(54) Antimikrobiálne zlúčeniny

---

(51) C07K 14/00, C12P 13/00, C12N 1/00
(11) E 16378
(96) 09156036.7, 3.7.2002
(97) 2083080, 2.4.2014
(31) 10135053, 306869 P
(32) 18.7.2001, 23.7.2001
(33) DE, US
(62) 02743258.2
(73) Evonik Degussa GmbH, Essen, DE;
(72) Rieping Mechthild, Dr., Bielefeld, DE;
(74) inventa Patentová a známková kancelária s.r.o., Bratislava, SK;
(54) Spôsob prípravy L-treonínu použitím kmeňov rodiny Enterobacteriaceae so zvýšeným rseC génom

---

(51) C07K 14/00
(11) E 16373
(96) 09162939.4, 17.6.2009
(97) 2264055, 26.3.2014
(73) Indena S.p.A., Milano, IT;
(72) Morazzoni Paolo, Milan, IT; Riva Antonella, Milan, IT; Ponzone Cesare, Milan, IT; Berlanda Davide, Milan, IT; Duranti Marcello, Milan, IT; Consonni Alessandro, Milan, IT;
(74) FAJNOR IP s.r.o., Bratislava, SK;
(54) Klonovanie, expresia kvasiniek, čistenie a biologická aktivita rozšírenej oblasti podjednotky alfa´ sójového 7S globulínu podieľajúcej sa na cholesterolovej homeostáze v bunkách Hep G2

---

(51) C07K 14/00, C12N 5/00, C12N 15/00, A01K 67/00
(11) E 16367
(96) 05807480.8, 19.10.2005
(97) 1802193, 30.4.2014
(31) 619999 P, 689192 P
(32) 19.10.2004, 10.6.2005
(33) US, US
(73) REGENERON PHARMACEUTICALS, INC., Tarrytown, NY, US;
(72) POUEYMIROU William, White Plains, NY, US; DECHIARA Thomas M., Katonah, NY, US; AUERBACH Wojtek, Ridgewood, NJ, US; FRENDEWEY David, New York, NY, US; VALENZUELA David M., Yorktown Heights, NY, US;
(74) Tomeš Pavol, Ing., Bratislava, SK;
(86) PCT/US2005/037584
(87) WO 2006/044962
(54) Spôsob generovania myši homozygotnej pre genetickú modifikáciu

---

(51) C07K 14/00, A61K 38/00
(11) E 16220
(96) 08855772.3, 3.12.2008
(97) 2227488, 22.1.2014
(31) 0723712
(32) 4.12.2007
(33) GB
(73) Apitope International NV, Diepenbeek, BE;
(72) WRAITH David, Bristol, GB;
(74) inventa Patentová a známková kancelária s.r.o., Bratislava, SK;
(86) PCT/GB2008/003996
(87) WO 2009/071886
(54) Peptidy FVIII a ich použitie v tolerizácii hemofilikov

---

(51) C07K 14/00
(11) E 16255
(96) 05746285.5, 7.6.2005
(97) 1765866, 8.1.2014
(31) 200400891, 200401062
(32) 7.6.2004, 5.7.2004
(33) DK, DK
(73) Therapure Biopharma Inc., Mississauga, CA;
(72) LIHME Allan Otto Fog, Birkerød, DK;
(74) Belička Ivan, Ing., Banská Bystrica, SK;
(86) PCT/DK2005/000378
(87) WO 2005/121163
(54) Izolácia plazmových a sérových proteínov

---

(51) C07K 16/00, A61K 39/00, G01N 33/00, C12N 15/00, C12N 5/00, A61P 25/00
(11) E 16237
(96) 06838873.5, 30.11.2006
(97) 1976877, 15.1.2014
(31) 740866 P, 778950 P
(32) 30.11.2005, 3.3.2006
(33) US, US
(73) AbbVie Inc., North Chicago, IL, US; AbbVie Deutschland GmbH & Co KG, Wiesbaden, DE;
(72) LABKOVSKY Boris, Wales, MA, US; BARGHORN Stefan, Mannheim, DE; HILLEN Heinz, Hassloch, DE; EBERT Ulrich, Manheim, DE; STRIEBINGER Andreas R., Speyer, DE; KELLER Patrick, Darmstadt, DE;
(74) ŽOVICOVÁ & ŽOVIC IP, s.r.o., Bratislava, SK;
(86) PCT/US2006/046148
(87) WO 2007/064972
(54) Monoklonálne protilátky proti proteínu amyloid beta a ich použitie

---

(51) C07K 16/00, A61K 39/00, C07K 19/00, C07K 14/00
(11) E 16204
(96) 09736830.2, 7.10.2009
(97) 2344537, 29.1.2014
(31) 08017607, 08021834
(32) 8.10.2008, 16.12.2008
(33) EP, EP
(73) F. Hoffmann-La Roche AG, Basel, CH;
(72) BAEHNER Monika, München, DE; BRINKMANN Ulrich, Weilheim, DE; GEORGES Guy, Habach, DE; GRIEP Remko Albert, Slemmestad, NO; IMHOF-JUNG Sabine, Planegg, DE; KAVLIE Anita, Oslo, NO; KETTENBERGER Hubert, Muenchen, DE; KLEIN Christian, Bonstetten, CH; REGULA Joerg Thomas, München, DE; SCHAEFER Wolfgang, Mannheim, DE; SCHANZER Juergen Michael, München, DE; SCHEUER Werner, Penzberg, DE; SEEBER Stefan, Sindelsdorf, DE; THOMAS Markus, Penzberg, DE;
(74) Bušová Eva, JUDr., Bratislava, SK;
(86) PCT/EP2009/007182
(87) WO 2010/040508
(54) Bišpecifické ANTI-VEGF/ANTI-ANG-2 protilátky

---

(51) C07K 16/00, C12N 15/00
(11) E 16216
(96) 07840953.9, 14.8.2007
(97) 2059536, 8.1.2014
(31) 822362 P
(32) 14.8.2006
(33) US
(73) Xencor, Inc., Monrovia, CA, US;
(72) BERNETT Matthew J., Monrovia, California, US; CHU Seung Yup, Cypress, California, US; DESJARLAIS John R., Pasadena, California, US; KARKI Sher Bahadur, Pomona, CA, US; LAZAR Gregory Alan, Arcadia, California, US; PONG Erik WeiKing, Temple City, California, US; RICHARDS John O., Duarte, California, US; ZHUKOVSKY Eugene Alexander, West Hollywood, California, US;
(74) inventa Patentová a známková kancelária s.r.o., Bratislava, SK;
(86) PCT/US2007/075932
(87) WO 2008/022152
(54) Optimalizované protilátky, ktoré cielia CD19

---

(51) C07K 16/00, C07K 19/00, C07K 14/00, A61K 39/00, A61P 19/00, A01K 67/00
(11) E 16231
(96) 06837570.8, 13.11.2006
(97) 1948692, 8.1.2014
(31) 736664 P
(32) 14.11.2005
(33) US
(73) Amgen, Inc, Thousand Oaks, CA, US;
(72) KOSTENUIK Paul, Newbury Park, California, US; SHEN Wenyan, Palo Alto, California, US; BOONE Thomas Charles, Newbury Park, California, US;
(74) Guniš Jaroslav, Mgr., Bratislava, SK;
(86) PCT/US2006/044199
(87) WO 2007/059136
(54) Chimérické molekuly obsahujúce protilátku proti RANKL a PTH/PTHRP

---

(51) C07K 16/00, A61K 39/00, A61P 35/00
(11) E 16291
(96) 11703182.3, 2.2.2011
(97) 2531527, 19.3.2014
(31) 301449 P
(32) 4.2.2010
(33) US
(73) F.HOFFMANN-LA ROCHE AG, Basel, CH; University of Miami, Miami, FL, US;
(72) DA CRUZ Luis A.G., Toronto, Ontario, CA; FRANZMANN Elizabeth Jane, Miami, Florida, US;
(74) Bušová Eva, JUDr., Bratislava, SK;
(86) PCT/EP2011/051436
(87) WO 2011/095498
(54) Monoklonálna protilátka proti CD44 na použitie pri liečení skvamózneho karcinómu hlavy a krku

---

(51) C08G 8/00, C08G 12/00, C08G 14/00, C08L 61/00
(11) E 16361
(96) 10736639.5, 19.5.2010
(97) 2432810, 29.1.2014
(31) 09160882
(32) 21.5.2009
(33) EP

(73) ALLNEX GERMANY GmbH, Wiesbaden, DE;
(72) SCHÄFER Ralph, Wiesbaden, DE; ZIEGLER Peter, Mainz-Kostheim, DE;
(74) Hörmannová Zuzana, Ing., Bratislava, SK;
(86) PCT/EP2010/056866
(87) WO 2010/133622
(54) Systém podporujúci adhéziu pre gumové predmety

---

(51) C08G 18/00, C08G 101/00
(11) E 16285
(96) 11714791.8, 19.4.2011
(97) 2561002, 5.3.2014
(31) 10160927
(32) 23.4.2010
(33) EP
(73) BASF SE, Ludwigshafen, DE;
(72) KÖSTERS Michael, Lotte, DE; KAMPF Gunnar, Stemwede-Haldem, DE; FABISIAK Roland, Brockum, DE; JACOBMEIER Olaf, Lübbecke, DE;
(74) ŽOVICOVÁ & ŽOVIC IP, s.r.o., Bratislava, SK;
(86) PCT/EP2011/056252
(87) WO 2011/131682
(54) Spôsob výroby polyuretánových tvrdených penových materiálov

---

(51) C08H 1/00, C08L 89/00, C12P 21/00
(11) E 16245
(96) 06761950.2, 31.5.2006
(97) 1885771, 12.2.2014
(31) 140863
(32) 31.5.2005
(33) US
(73) GELITA AG, Eberbach, DE;
(72) BABEL Wilfried, Heidelberg, DE; DOLPHIN John M., Sioux City IA, US; KEENAN Tom, Sioux City IA, US; RUSSELL Jason D., Sioux City IA, US;
(74) Bušová Eva, JUDr., Bratislava, SK;
(86) PCT/EP2006/005179
(87) WO 2006/128685
(54) Proces výroby želatínového hydrolyzátu s nízkou molekulovou hmotnosťou a želatínových hydrolyzátových kompozícií

---

(51) C08K 3/00, B23K 26/00, B29C 65/00
(11) E 16394
(96) 11721267.0, 10.5.2011
(97) 2571931, 14.5.2014
(31) 10192332, 10163060
(32) 24.11.2010, 18.5.2010
(33) EP, EP
(73) BASF SE, Ludwigshafen, DE;
(72) BENTEN Rebekka von, Ludwigshafen, DE; EIBECK Peter, Speyer, DE; HECKMANN Walter, Weinheim, DE; KURIKOV Jordan, Ludwigshafen, DE; PULBERE Marius Sorin, Heidelberg, DE;
(74) ŽOVICOVÁ & ŽOVIC IP, s.r.o., Bratislava, SK;
(86) PCT/EP2011/057540
(87) WO 2011/144502
(54) Laser - transparentné polyestery

---

(51) C08L 33/00, F16B 13/00
(11) E 16326
(96) 12401165.1, 7.8.2012
(97) 2570457, 12.3.2014
(31) 102011053598
(32) 14.9.2011
(33) DE
(73) fischerwerke GmbH & Co. KG, Waldachtal, DE;
(72) Grün Jürgen, Bötzingen, DE; Schlenk Christian, Denzlingen, DE; Schmidt Clemens, Denzlingen, DE; Vogel Martin, Glottertal, DE;
(74) Hörmannová Zuzana, Ing., Bratislava, SK;
(54) Chemický upevňovací systém a jeho použitie

---

(51) C09C 1/00, B02C 23/00, B03B 1/00
(11) E 16353
(96) 10805299.4, 1.12.2010
(97) 2510058, 5.3.2014
(31) 09015129, 284226 P
(32) 7.12.2009, 15.12.2009
(33) EP, US
(73) Omya International AG, Oftringen, CH;
(72) GANE Patrick A. C., Rothrist, CH; BURI Matthias, Rothrist, CH;
(74) ROTT, RŮŽIČKA & GUTTMANN, Bratislava, SK;
(86) PCT/IB2010/003084
(87) WO 2011/070418
(54) Spôsob triedenia nerastného materiálu v prítomnosti aditív obsahujúcich glycerol, získané produkty a ich použitie

---

(51) C09J 161/00, C09J 175/00
(11) E 16269
(96) 10189048.1, 27.10.2010
(97) 2447332, 22.1.2014
(73) Kronotec AG, Luzern, CH;
(74) Beleščák Ladislav, Ing., Piešťany, SK;
(54) Hybridné lepidlo a jeho použitie na/v doskách z dreveného materiálu

---

(51) C10J 3/00, C10B 7/00, C10B 49/00, C10B 51/00, C10B 53/00
(11) E 16274
(96) 09746074.5, 14.5.2009
(97) 2300560, 12.3.2014
(31) 0808739
(32) 14.5.2008
(33) GB
(73) Aston University, Birmingham, GB;
(72) HORNUNG Andreas, Aston Triangle, Birmingham, GB; APFELBACHER Andreas, Aston Triangle, Birmingham, GB;
(74) MAJLINGOVÁ & PARTNERS, s.r.o., Bratislava, SK;
(86) PCT/GB2009/001225
(87) WO 2009/138757
(54) Tepelné spracovanie biomasy

---

(51) C12N 9/00, A61K 38/00
(11) E 16230
(96) 08796592.7, 25.7.2008
(97) 2181190, 8.1.2014
(31) 952007 P
(32) 26.7.2007
(33) US
(73) Amgen, Inc, Thousand Oaks, California, US;
(72) ZHOU Mingyue, Hayward, CA, US; BOONE Thomas, Newbury Park, CA, US; MEININGER David Park, Seattle, WA, US; SCHWARTZ Margrit, San Carlos, CA, US; SHAN Bei, Redwood City, CA, US; SHEN Wenyan, Palo Alto, CA, CA;
(74) Guniš Jaroslav, Mgr., Bratislava, SK;
(86) PCT/US2008/071119
(87) WO 2009/015314
(54) Modifikované enzýmy lecitín-cholesterol acyltransferázy

---

(51) C12N 9/00, C12Q 1/00
(11) E 16295
(96) 10010439.7, 17.2.2006
(97) 2325306, 12.2.2014
(31) 656857 P
(32) 25.2.2005
(33) US
(62) 06714493.1
(73) Oncotherapy Science, Inc., Kanagawa, JP;
(72) Tsunoda Takuya, Kawasaki-shi, Kanagawa, JP; Tahara Hideaki, Tokyo, JP; Nakatsuru Shuichi, Kawasaki-shi, Kanagawa, JP; Daigo Yataro, Tokyo, JP; Nakamura Yusuke, Tokyo, JP;
(74) PATENTSERVIS Bratislava, a. s., Bratislava, SK;
(54) Peptidové vakcíny na rakoviny pľúc exprimujúce TTK, URLC10 alebo KOC1 polypeptidy

---

(51) C12N 9/00, C12Q 1/00
(11) E 16387
(96) 10010438.9, 17.2.2006
(97) 2325305, 12.2.2014
(31) 656857 P
(32) 25.2.2005
(33) US
(62) 06714493.1
(73) Oncotherapy Science, Inc., Kanagawa, JP;
(72) Tsunoda Takuya, Kawasaki-shi, Kanagawa, JP; Tahara Hideaki, Tokyo, JP; Nakatsuru Shuichi, Kawasaki-shi, Kanagawa, JP; Daigo Yataro, Tokyo, JP; Nakamura Yusuke, Tokyo, JP;
(74) PATENTSERVIS Bratislava, a. s., Bratislava, SK;
(54) Peptidové vakcíny na pľúcne rakoviny exprimujúce TTK, URLC10 alebo KOC1 polypeptidy

---

(51) C12N 9/00, C12P 7/00, C12P 19/00
(11) E 16403
(96) 07784889.3, 2.7.2007
(97) 2041277, 12.3.2014
(31) 0612976
(32) 30.6.2006
(33) GB
(73) Cargill, Incorporated, Wayzata, MN, US;
(72) BROEKAERT Willem, Dilbeek, BE; COURTIN Christophe, Wilsele, BE; DELCOUR Jan, Heverlee, BE;
(74) Hörmannová Zuzana, Ing., Bratislava, SK;
(86) PCT/BE2007/000072
(87) WO 2008/000050
(54) Spôsob výroby rozpustných arabinoxylánov ako vedľajších produktov fermentácie celých zŕn obilovín

---

(51) C12N 15/00, A61K 31/00
(11) E 16281
(96) 08764303.7, 9.5.2008
(97) 2143792, 8.1.2014
(31) 2007125045
(32) 9.5.2007
(33) JP
(73) Riken, Wako-shi, Saitama, JP; Otsuka Pharmaceutical Co., Ltd., Tokyo, JP; Hayashi Kasei Co., Ltd., Osaka, JP;
(72) ABE Hiroshi, Wako-shi, Saitama, JP; ITO Yoshihiro, Wako-shi, Saitama, JP; ABE Naoko, Wako-shi, Saitama, JP; TOYOBUKU Hidekazu, Tokushima-shi, Tokushima, JP;
(74) MAJLINGOVÁ & PARTNERS, s.r.o., Bratislava, SK;
(86) PCT/JP2008/058990
(87) WO 2008/140126
(54) Jednoreťazcová kruhová RNA a spôsoby jej produkcie

---

(51) C12N 15/00, A61K 38/00, A61P 19/00, C12N 5/00, C12N 9/00
(11) E 16320
(96) 11004496.3, 12.5.2008
(97) 2368999, 12.3.2014
(31) 917589 P
(32) 11.5.2007
(33) US
(62) 08757088.3
(73) Alexion Pharma Holding, Hamilton HM EX Bermuda, IE;
(72) Crine Philippe, Outremont, Quebec, CA; Boileau Guy, Brossard, Quebec, CA; Loisel Thomas P., Montreal, Quebec, CA; Lemire Isabelle, Montreal, Quebec, CA; Leonard Pierre, Montreal, Quebec, CA; Heft Robert, Dollard-des-Ormeaux, Quebec, CA; Landy Hal, Hingham, MA, US;
(74) inventa Patentová a známková kancelária s.r.o., Bratislava, SK;
(54) Alkalická fosfatáza zacielená na kosť, súpravy a spôsoby ich použitia

---

(51) C12N 15/00, A61K 48/00, A61K 9/00
(11) E 16304
(96) 04768811.4, 11.10.2004
(97) 1685251, 5.3.2014
(31) 509936 P
(32) 10.10.2003
(33) US
(73) PowderJect Vaccines, Inc., New York, NY, US;
(72) FULLER James, Canberry TWP, PA, US;
(74) Tomeš Pavol, Ing., Bratislava, SK;
(86) PCT/GB2004/004279
(87) WO 2005/035771
(54) Nukleokyselinové konštrukty

---

(51) C12N 15/00, C12N 7/00
(11) E 16388
(96) 11752530.3, 1.9.2011
(97) 2480678, 12.2.2014
(31) 10175088
(32) 2.9.2010
(33) EP
(73) Molmed SpA, Milan, IT;
(72) BOVOLENTA Chiara, Milan, IT; STORNAIUOLO Anna, Milan, IT; RIZZARDI Paolo, Milan, IT; MAVILIO Fulvio, Milan, IT;
(74) Bachratá Magdaléna, Mgr., Bratislava, SK;
(86) PCT/EP2011/065090
(87) WO 2012/028681
(54) Stabilná produkcia lentivírusových vektorov

---

(51) C12P 13/00, C12N 15/00, C12R 1/00
(11) E 16239
(96) 07851133.4, 21.12.2007
(97) 2121953, 2.4.2014
(31) 2006145712
(32) 22.12.2006
(33) RU
(73) Ajinomoto Co., Inc., Tokyo, JP;
(72) RYBAK Konstantin Vyacheslavovich, Moscow, RU; SLIVINSKAYA Ekaterina Aleksandrovna, Moscow, RU; SHEREMET'EVA Marina Evgenievna, Moscow, RU; OVODOVA Yulia Aleksandrovna, Moscow, RU; KOZLOV Yury Ivanovich, zomrel, RU;
(74) PATENTSERVIS Bratislava, a. s., Bratislava, SK;
(86) PCT/JP2007/075348
(87) WO 2008/081959
(54) Spôsob prípravy L-aminokyseliny fermentáciou za použitia bektérie majúcej zvýšenú schopnosť využiť glycerol

---

(51) C12P 19/00, C12N 1/00, C12N 9/00
(11) E 16234
(96) 07726672.4, 7.3.2007
(97) 1991690, 15.1.2014
(31) 780350 P
(32) 9.3.2006
(33) US
(73) CENTRE NATIONAL DE LA RECHERCHE SCIENTIFIQUE (CNRS), Paris Cedex 16, FR;
(72) SAMAIN Eric, Gieres, FR;
(74) PATENTSERVIS Bratislava, a. s., Bratislava, SK;
(86) PCT/EP2007/052114
(87) WO 2007/101862
(54) Spôsob výroby sialylovaných oligosacharidov

---

(51) C12P 33/00, C07J 5/00, A61K 31/00, A61P 5/00
(11) E 16266
(96) 08775319.0, 24.7.2008
(97) 2173891, 12.2.2014
(31) MI20071616
(32) 3.8.2007
(33) IT
(73) COSMO DERMATOS SRL, Lainate (MI), IT;
(72) AJANI Mauro, Lainate, IT; MORO Luigi, Lainate, IT;
(74) Bušová Eva, JUDr., Bratislava, SK;
(86) PCT/EP2008/059702
(87) WO 2009/019138
(54) Enzymatický spôsob prípravy kortexolón 17--alfa-propionátu v kryštalickej forme III

---

(51) C12Q 1/00
(11) E 16270
(96) 09770678.2, 1.6.2009
(97) 2297359, 13.11.2013
(31) 57508 P
(32) 30.5.2008
(33) US
(73) The University of North Carolina at Chapel Hill, Chapel Hill, NC, US; University of Utah Research Foundation, Salt Lake City, Utah, US; Washington University, St. Louis, MO, US; British Columbia Cancer Agency Branch, Vancouver, British Columbia, CA;
(72) PEROU Charles M., Carrboro, NC, US; PARKER Joel S., Apex, NC, US; MARRON James Stephen, Durham, NC, US; NOBEL Andrew, Chapel Hill, NC, US; BERNARD Philip S., Salt Lake City, UT, US; ELLIS Matthew, St. Louis, MO, US; MARDIS Elaine, Troy, IL, US; NIELSEN Torsten O., North Vancouver, British Columbia, CA; CHEANG Maggie, Vancouver, British Columbia, CA;
(74) FAJNOR IP s.r.o., Bratislava, SK;
(86) PCT/US2009/045820
(87) WO 2009/158143
(54) Profily génovej expresie na predpovedanie výsledkov rakoviny prsníka

---

(51) C21D 1/00, C21D 9/00, F27D 7/00, F27B 9/00
(11) E 16261
(96) 07006603.0, 29.3.2007
(97) 1842931, 19.2.2014
(31) 102006015739, 06015702
(32) 4.4.2006, 27.7.2006
(33) DE, EP
(73) Linde AG, München, DE;
(72) Mahlo Thomas, Geretsried, DE; Waning Gerd, Bad Salzuflen, DE;
(74) inventa Patentová a známková kancelária s.r.o., Bratislava, SK;
(54) Spôsob tepelného spracovania

---

(51) C21D 9/00, C21D 1/00, C21D 6/00, C22C 38/00
(11) E 16341
(96) 06775881.3, 18.8.2006
(97) 1926837, 12.3.2014
(31) 102005046459
(32) 21.9.2005
(33) DE
(73) Salzgitter Mannesmann Precision GmbH, Hamm, DE;
(72) SIEKMEYER Josef, Ratingen, DE; MUSSMANN Wolfgang, Remscheid, DE; SEE Lothar, Düsseldorf, DE; HERZIG Sven, Iserlohn, DE;
(74) Hörmannová Zuzana, Ing., Bratislava, SK;
(86) PCT/DE2006/001457
(87) WO 2007/033635
(54) Spôsob výroby presných oceľových rúrok vyrábaných za studena

---

(51) C22C 21/00, C22F 1/00, H01B 1/00
(11) E 16401
(96) 11167951.0, 27.5.2011
(97) 2527479, 12.2.2014
(73) Hydro Aluminium Rolled Products GmbH, Grevenbroich, DE;
(72) Engler Olaf, Dr., Bonn, DE; Jupp Simon, Dr., Bonn, DE;
(74) Bušová Eva, JUDr., Bratislava, SK;
(54) Vysoko vodivá hliníková zliatina pre elektricky vodivé výrobky

---

(51) C23C 2/00, B21D 22/00, C21D 8/00, C22C 38/00
(11) E 16277
(96) 09701846.9, 12.1.2009
(97) 2242863, 8.1.2014
(31) PCT/IB2008/000079
(32) 15.1.2008
(33) WO
(73) ArcelorMittal France, Saint Denis, FR;
(72) DRILLET Pascal, Rozerieulles, FR; SPEHNER Dominique, Sedan, FR; KEFFERSTEIN Ronald, Carry Le Rouet, FR;
(74) MAJLINGOVÁ & PARTNERS, s.r.o., Bratislava, SK;
(86) PCT/IB2009/000322
(87) WO 2009/090555
(54) Spôsob výroby lisovaných produktov a lisované produkty pripravené týmto spôsobom

---

(51) C23F 13/00
(11) E 16316
(96) 04017268.6, 22.7.2004
(97) 1598445, 18.12.2013
(31) 846598
(32) 17.5.2004
(33) US
(73) Canadian Auto Preservation Inc., Concord, Ontario, CA;
(72) Lewis Michael E., Hartville, Ohio, US;
(74) ROTT, RŮŽIČKA & GUTTMANN, Bratislava, SK;
(54) Spôsob inhibície korózie kovu

---

(51) D02G 3/00
(11) E 16313
(96) 10788114.6, 12.8.2010
(97) 2464767, 22.1.2014
(31) 201003441, 0914046
(32) 2.3.2010, 12.8.2009
(33) GB, GB
(73) Montfort Services Sdn. Bhd., Kowloon, Hong Kong, HK;
(72) STURMAN Richard, Kirkby-in-Ashfield, Nottinghamshire, GB;
(74) Bachratá Magdaléna, Mgr., Bratislava, SK;
(86) PCT/GB2010/001527
(87) WO 2011/018625
(54) Usporiadania textilných spojení

---

(51) D04H 11/00, D04H 3/00, D06N 7/00, D05C 17/00, B60R 13/00
(11) E 16342
(96) 10722331.5, 17.5.2010
(97) 2432925, 12.3.2014
(31) 773092009
(32) 18.5.2009
(33) CH
(73) Autoneum Management AG, Winterthur, CH;
(72) MEENAKSHISUNDARAM Meganathan, Winterthur, CH; TAYLOR James P., Volketswil, CH;
(74) Hörmannová Zuzana, Ing., Bratislava, SK;
(86) PCT/EP2010/056700
(87) WO 2010/133531
(54) Všívaný koberec na použitie v motorových vozidlách

---

(51) E04B 1/00, E04F 21/00
(11) E 16309
(96) 10718250.3, 7.4.2010
(97) 2417308, 12.2.2014
(31) 0906278
(32) 9.4.2009
(33) GB
(73) The Beattie Passive Build System Ltd, Chedgrave, Norfolk, GB;
(72) BEATTIE Ronald Peter, Norfolk, GB;
(74) Belička Ivan, Ing., Banská Bystrica, SK;
(86) PCT/GB2010/000700
(87) WO 2010/116136
(54) Budova a spôsob konštrukcie budovy

---

(51) E04B 5/00, E04B 7/00, E04C 3/00
(11) E 16233
(96) 12187680.9, 1.6.2010
(97) 2546428, 25.12.2013
(31) 0909349, 0919897
(32) 1.6.2009, 13.11.2009
(33) GB, GB
(62) 10164657.8
(73) MiTek Holdings, Inc., Wilmington, Delaware, US;
(72) Fillingham Anthony J., Dudley, West Midlands, GB;
(74) PATENTSERVIS Bratislava, a. s., Bratislava, SK;
(54) Priečkový nosník stenovej konštrukcie

---

(51) E04B 9/00, F16B 5/00
(11) E 16343
(96) 10760927.3, 23.9.2010
(97) 2470729, 5.3.2014
(31) 102009047831
(32) 30.9.2009
(33) DE
(73) Protektorwerk Florenz Maisch GmbH & Co. KG, Gaggenau, DE;
(72) STUDNIORZ Thilo, Rochlitz, DE;
(74) Hörmannová Zuzana, Ing., Bratislava, SK;
(86) PCT/EP2010/005833
(87) WO 2011/038859
(54) Montážny komponent a spôsob výroby montážneho komponentu

---

(51) E04D 1/00
(11) E 16283
(96) 11007068.7, 31.8.2011
(97) 2431548, 8.1.2014
(31) 102010047124
(32) 20.9.2010
(33) DE
(73) ERLUS AKTIENGESELLSCHAFT, Neufahrn, DE;
(72) Kammermaier Josef, Mallersdorf-Pfaffenberg, DE;
(74) Bušová Eva, JUDr., Bratislava, SK;
(54) Sada strešných tašiek

---

(51) E05D 15/00
(11) E 16253
(96) 08876052.5, 19.9.2008
(97) 2324177, 1.1.2014
(73) Ship-Car S.r.L., Gavardo Brescia, IT;
(72) ZANETTI Davide, Gavardo Brescia, IT; MAIFRINI Matteo, Gavardo Brescia, IT;
(74) Belička Ivan, Ing., Banská Bystrica, SK;
(86) PCT/IT2008/000604
(87) WO 2010/032273
(54) Zariadenie pohyblivého prvku a pohybová zostava

---

(51) E05D 15/00
(11) E 16275
(96) 04397009.4, 27.5.2004
(97) 1482117, 19.3.2014
(31) 20030810
(32) 28.5.2003
(33) FI
(73) Lumon Invest Oy, Kouvola, FI;
(72) Hilliaho Erkki, Kuusankoski, FI;
(74) MAJLINGOVÁ & PARTNERS, s.r.o., Bratislava, SK;
(54) Premiestniteľná a otočná panelová konštrukcia a jej vedenie

---

(51) E05F 15/00, G01S 17/00, E06B 9/00
(11) E 16286
(96) 08785310.7, 1.8.2008
(97) 2212498, 29.1.2014
(31) 102007050334
(32) 18.10.2007
(33) DE
(73) Efaflex Tor- und Sicherheitssysteme GmbH & Co. KG, Bruckberg, DE;
(72) BARTOLE Dieter, Attenhofen, DE;
(74) PATENTSERVIS Bratislava, a. s., Bratislava, SK;
(86) PCT/EP2008/006376
(87) WO 2009/052879
(54) Spôsob a zariadenie na ovládanie vertikálne alebo horizontálne pohyblivej brány pri zaistení zatváracej roviny brány pred prekážkami

---

(51) E06B 3/00, E05B 65/00, E06B 5/00, E05B 17/00, E05C 9/00, B32B 17/00
(11) E 16312
(96) 10745160.1, 11.8.2010
(97) 2470738, 12.2.2014
(31) 202009011374 U
(32) 24.8.2009
(33) DE
(73) PROMAT GmbH, Ratingen, DE;
(72) WIEDEMANN Günter, Düsseldorf, DE;
(74) Knopp Juraj, Ing., CSc., Bratislava, SK;
(86) PCT/EP2010/004888
(87) WO 2011/023290
(54) Ohňovzdorný panel a celosklenené dvere na protipožiarne účely

---

(51) F01K 25/00, F01K 27/00, F01B 21/00, F01B 25/00, F01B 29/00
(11) E 16340
(96) 08866937.9, 22.12.2008
(97) 2238318, 5.3.2014
(31) 72008
(32) 3.1.2008
(33) AT
(73) Loidl Walter, Wien, AT;
(72) Loidl Walter, Wien, AT;
(74) Hörmannová Zuzana, Ing., Bratislava, SK;
(86) PCT/AT2008/000469
(87) WO 2009/082773
(54) Tepelný motor

---

(51) F02D 9/00, F02D 11/00, F16K 1/00
(11) E 16241
(96) 09003474.5, 10.3.2009
(97) 2180167, 26.2.2014
(31) 102008052846
(32) 23.10.2008
(33) DE
(73) Küster Holding GmbH, Ehringshausen, DE;
(72) Schmidt Thomas, Hungen-Rodheim, DE; Reymann Oliver, Giessen, DE; Blücher Martin, Ehringshausen, DE; Bullmann Kai, Rockenberg, DE;
(74) Tomeš Pavol, Ing., Bratislava, SK;
(54) Pohon výfukovej klapky pre motorové vozidlo

---

(51) F02M 47/00, F02M 63/00
(11) E 16306
(96) 08101850.9, 21.2.2008
(97) 2093410, 9.4.2014
(73) Delphi International Operations Luxembourg S.à.r.l., Bascharage, LU;
(72) Lecluse Eric, Pezou, FR; Enters Richard, Vineuil, FR; Charleux Eric, Vineuil, FR;
(74) Hörmannová Zuzana, Ing., Bratislava, SK;
(54) Vstrekovač paliva s vylepšeným usporiadaním riadenia ventilu

---

(51) F03D 1/00, F03D 11/00
(11) E 16332
(96) 11707994.7, 15.1.2011
(97) 2547903, 19.3.2014
(31) 102010035148, 102010048400, 102010034756, 102010024977, 102010011403
(32) 23.8.2010, 13.10.2010, 19.8.2010, 24.6.2010, 15.3.2010
(33) DE, DE, DE, DE, DE
(73) Zell Horst, Mülheim, DE;
(72) Zell Horst, Mülheim, DE;
(74) Bačík Kvetoslav, Ing., Nová Dubnica, SK;

(86) PCT/DE2011/000041
(87) WO 2011/113402
(54) Spôsob na preverenie stavu konštrukcie veterných elektrární

---

(51) F16B 25/00
(11) E 16392
(96) 12165334.9, 24.4.2012
(97) 2657547, 2.4.2014
(73) Nedschroef Fraulautern GmbH, Saarlouis, DE;
(72) Wendels Jörg Michael, Riegelsberg, DE; Egele Jean Joseph, St. Ingbert, DE;
(74) Dolanská Elena, RNDr., Bratislava, SK;
(54) Skrutka

---

(51) F16D 3/00
(11) E 16383
(96) 09728208.1, 31.3.2009
(97) 2271853, 9.10.2013
(31) 102008016700
(32) 31.3.2008
(33) DE
(73) Hackforth GmbH, Herne, DE;
(72) BUSCH Wolfgang, Gelsenkirchen, DE;
(74) inventa Patentová a známková kancelária s.r.o., Bratislava, SK;
(86) PCT/EP2009/002360
(87) WO 2009/121574
(54) Pružná hriadeľová spojka

---

(51) F16F 15/00
(11) E 16400
(96) 08795762.7, 4.9.2008
(97) 2198183, 28.8.2013
(31) 969842 P, 200514
(32) 4.9.2007, 28.8.2008
(33) US, US
(73) Eaton Corporation, Cleveland, OH, US;
(72) PRATLEY Mark, H., Marshall, MI, US; CREAGER Christopher, W., Ypsilanti, MI, US; OUWENGA Daniel, R., Battle Creek, MI, US; SUHOCKI Christopher, Cleveland Ohio, US;
(74) Bušová Eva, JUDr., Bratislava, SK;
(86) PCT/US2008/010382
(87) WO 2009/032284
(54) Zariadenie na tlmenie torzných kmitov turbodúchadla

---

(51) F16H 1/00
(11) E 16224
(96) 10776544.8, 30.9.2010
(97) 2486305, 15.1.2014
(31) 102009048429, 102009049271
(32) 6.10.2009, 13.10.2009
(33) DE, DE
(73) IMO Holding GmbH, Gremsdorf, DE;
(72) FRANK Hubertus, Höchstadt, DE;
(74) MAJLINGOVÁ & PARTNERS, s.r.o., Bratislava, SK;
(86) PCT/EP2010/005960
(87) WO 2011/042131
(54) Planétová prevodovka bez unášača

---

(51) F16L 9/00, F16L 11/00
(11) E 16393
(96) 10014018.5, 27.10.2010
(97) 2447585, 26.2.2014
(73) Dipl.-ing. I. Özpolat Kunststofferzeugnisse GmbH, Reichelsheim (Odenwald), DE;
(72) Özpolat Ilgaz, Reichelsheim, DE;
(74) Dolanská Elena, RNDr., Bratislava, SK;
(54) Potrubie

---

(51) F16M 13/00, F16M 11/00
(11) E 16323
(96) 11151032.7, 8.5.2009
(97) 2302281, 19.2.2014
(31) 20080043078, 20080066779, 20080120211, 20090015819
(32) 8.5.2008, 10.7.2008, 30.11.2008, 25.2.2009
(33) KR, KR, KR, KR
(62) 09159736.9
(73) Samsung Electronics Co., Ltd., Suwon-si, Gyeonggi-do, KR;
(72) Kim Bong Joo, Gyeonggi-do, KR; Kim Sang Hak, Gyeonggi-do, KR; Tae Gi Hyun, Kyungki-do, KR; Yoon Boo Keun, Gyeonggi-do, KR; Park Jae Hoo, Gyeonggi-do, KR;
(74) Hörmannová Zuzana, Ing., Bratislava, SK;
(54) Zdvíhacie zariadenie displejového prístroja

---

(51) F41A 3/00, F41A 9/00, F41A 35/00
(11) E 16258
(96) 10776531.5, 9.9.2010
(97) 2478322, 19.2.2014
(31) 20090606
(32) 15.9.2009
(33) CZ
(73) Česká Zbrojovka A.S., Uherský Brod, CZ;
(72) KRUTIL Josef, Zruc nad Sazavou, CZ; SIMEK Vladimir, Lostice, CZ;
(74) ROTT, RŮŽIČKA & GUTTMANN, Bratislava, SK;
(86) PCT/CZ2010/000100
(87) WO 2011/032524
(54) Strelná zbraň s výklopnou hlavňou

---

(51) G01B 21/00, F27B 7/00, G01B 7/00
(11) E 16280
(96) 10795028.9, 4.11.2010
(97) 2499453, 8.1.2014
(31) 20096175
(32) 11.11.2009
(33) FI
(73) Andritz Oy, Helsinki, FI;
(72) HÄKKINEN Teemu, Savonlinna, FI; IIVARINEN Heikki, Savonlinna, FI; KAIKKONEN Pertti, Savonlinna, FI; LINTUNEN Tuomo, Savonlinna, FI;
(74) Hörmannová Zuzana, Ing., Bratislava, SK;
(86) PCT/FI2010/050891
(87) WO 2011/058221
(54) Spôsob merania a vyrovnávania rotačného valcového zariadenia

---

(51) G01M 3/00
(11) E 16250
(96) 11171567.8, 27.6.2011
(97) 2541224, 26.3.2014
(73) Elster GmbH, Mainz-Kastel, DE;
(72) Quatmann Aloys, Bakum, DE; Engelmann Ulrich, Osnabrück, DE; Borgmann Oliver, Ibbenbüren, DE;
(74) Hörmannová Zuzana, Ing., Bratislava, SK;
(54) Spôsob kontrolovania tesnosti bezpečnostných ventilov

---

(51) G01N 33/00
(11) E 16293
(96) 06794953.7, 31.10.2006
(97) 1955066, 16.4.2014
(31) 0522193
(32) 31.10.2005
(33) GB
(73) Axis-Shield ASA, Oslo, NO;
(72) HOLTLUND Jostein, Oslo, NO; CAMPBELL Andrew, Oslo, NO; BORCH Morten, Oslo, NO;
(74) Hörmannová Zuzana, Ing., Bratislava, SK;
(86) PCT/GB2006/004058
(87) WO 2007/052008
(54) Membránové analytické metódy

---

(51) G01N 33/00, A61K 31/00
(11) E 16384
(96) 12168451.8, 16.5.2007
(97) 2533050, 12.3.2014
(31) 801089 P, 853631 P
(32) 16.5.2006, 23.10.2006
(33) US, US
(62) 07797506.8
(73) Amicus Therapeutics, Inc., Cranbury, NJ, US; NATIONAL INSTITUTES OF HEALTH, Bethesda MD, US;
(72) Lockhart David, Cranbury, NJ, US; Castelli Jeff, Cranbury, NJ, US;
(74) inventa Patentová a známková kancelária s.r.o., Bratislava, SK;
(54) Liečebné možnosti pre Fabryho chorobu

---

(51) G01N 33/00
(11) E 16396
(96) 07020473.0, 5.12.2003
(97) 1949901, 12.2.2014
(31) 431650 P
(32) 6.12.2002
(33) US
(62) 03796701.5
(73) The Feinstein Institute for Medical Research, Manhasset, NY, US;
(72) Tracey Kevin J., Old Greenwich, CT, US; Wang Hong, Philadelphia, PA, US;
(74) Bušová Eva, JUDr., Bratislava, SK;
(54) Metóda stanovenia cholinergického agonisty, selektívneho pre alfa 7 nikotínový receptor

---

(51) G01S 11/00, G07B 15/00, G08G 1/00
(11) E 16375
(96) 11799605.8, 29.11.2011
(97) 2564232, 12.3.2014
(31) 10450189
(32) 7.12.2010
(33) EP
(73) Kapsch TrafficCom AG, Wien, AT;
(72) SMELY Dieter, Schwechat, AT; WINKLER Josef, Baden, AT; NAGY Oliver, Wien, AT; PAIER Alexander, Wien, AT; POVOLNY Robert, Wien, AT;
(74) Korejzová Petra, JUDr., Bratislava, SK;
(86) PCT/AT2011/000480
(87) WO 2012/075515
(54) Spôsob a zariadenia na stanovenie odstupu medzi rádiomajákom a vozidlovým zariadením

---

(51) G01S 11/00, G07B 15/00, G08G 1/00
(11) E 16407
(96) 11805743.9, 29.11.2011
(97) 2564233, 2.4.2014
(31) 10450189
(32) 7.12.2010
(33) EP
(73) Kapsch TrafficCom AG, Wien, AT;
(72) SMELY Dieter, Schwechat, AT; WINKLER Josef, Baden, AT; NAGY Oliver, Wien, AT; PAIER Alexander, Wien, AT; POVOLNY Robert, Wien, AT;
(74) Korejzová Petra, JUDr., Bratislava, SK;
(86) PCT/AT2011/000479
(87) WO 2012/075514
(54) Spôsob a zariadenia na stanovenie odstupu medzi rádiomajákom a vozidlovým zariadením

---

(51) G05B 19/00, G05B 15/00
(11) E 16311
(96) 12152104.1, 23.1.2012
(97) 2482150, 26.3.2014
(31) 201100051
(32) 28.1.2011
(33) BE
(73) Niko NV, Sint-Niklaas, BE;
(72) Veldeman Pol, Temse, BE; Van Overloop Isabelle, Gentbrugge, BE; Hillegeer Sylvana, Wetteren, BE; Melis Stijn Omer Marguerite, Melsele, BE;
(74) Belička Ivan, Ing., Banská Bystrica, SK;
(54) Spôsob a zariadenie pre zjednodušenie elektrických inštalácií

---

(51) G06F 17/00
(11) E 16228
(96) 05111554.1, 1.12.2005
(97) 1677214, 7.5.2014
(31) 637407, 229485
(32) 17.12.2004, 16.9.2005
(33) US, US
(73) MICROSOFT CORPORATION, Redmond, WA, US;
(72) Zbikowski Mark J., Redmond, WA, US; Thind Ravinder S., Redmond, WA, US; Pudipeddi Ravisankar V., Redmond, WA, US; Havewala Sarosh C., Redmond, WA, US; Ghotge Vishal V., Redmond, WA, US;
(74) Guniš Jaroslav, Mgr., Bratislava, SK;
(54) Predĺžený systém súborov

---

(51) G06F 17/00
(11) E 16235
(96) 09168532.1, 24.8.2009
(97) 2290561, 22.1.2014
(73) BRAINCO AG, Lohn-Ammannsegg SO, CH;
(74) Porubčan Róbert, Ing., Ivanka pri Dunaji, SK;
(54) Postup a zariadenie na ukladanie a obnovu elektronických dokumentov a databáz

---

(51) G08G 1/00, G06K 9/00, H04N 5/00
(11) E 16226
(96) 11450108.3, 30.8.2011
(97) 2565860, 15.1.2014
(73) Kapsch TrafficCom AG, Wien, AT;
(72) Mitic Sladjan, Wien, AT;
(74) Korejzová Petra, JUDr., Bratislava, SK;
(54) Zariadenie a spôsob na rozpoznávanie tabuliek poznávacích značiek

---

(51) G09F 3/00, B29K 105/00
(11) E 16327
(96) 05002985.9, 11.2.2005
(97) 1564706, 19.3.2014
(31) 202004002207 U
(32) 12.2.2004
(33) DE
(73) CCL Label Meerane GmbH, Meerane, DE;
(72) Johlke Harry, Dr., Bad Tölz, DE; Schmid Knut, Stuttgart, DE;
(74) MAJLINGOVÁ & PARTNERS, s.r.o., Bratislava, SK;
(54) Fóliová etiketa pre viacnásobne použiteľný zásobník

---

(51) G09F 7/00, G09F 15/00
(11) E 16362
(96) 09807657.3, 7.12.2009
(97) 2510512, 7.5.2014
(73) M.T. Reklam Anonim Sirketi, Çayirova - Gebze/-Kocaeli, TR;
(72) Topcuoglu Ali, Istanbul, TR;
(74) Hörmannová Zuzana, Ing., Bratislava, SK;
(86) PCT/TR2009/000148
(87) WO 2011/071455
(54) Spojovací kus na voľne stojacu, prenosnú oznamovaciu tabuľu

---

(51) G11B 7/00
(11) E 16214
(96) 10778940.6, 2.11.2010
(97) 2497085, 12.2.2014
(31) 09013766
(32) 3.11.2009
(33) EP
(73) Bayer Intellectual Property GmbH, Monheim, DE;
(72) HÖNEL Dennis, Zülpich-Wichterich, DE; WEISER Marc-Stephan, Leverkusen, DE; BRUDER Friedrich-Karl, Krefeld, DE; RÖLLE Thomas, Leverkusen, DE; FÄCKE Thomas, Leverkusen, DE;
(74) inventa Patentová a známková kancelária s.r.o., Bratislava, SK;
(86) PCT/EP2010/066630
(87) WO 2011/067057
(54) Spôsob výroby holografickej fólie

---

(51) H02G 3/00, H02G 15/00, H01F 27/00
(11) E 16287
(96) 10187708.2, 15.10.2010
(97) 2445071, 1.1.2014
(73) ABB Technology AG, Zürich, CH;
(72) Brendel Hartmut, Halle, DE;
(74) Bušová Eva, JUDr., Bratislava, SK;
(54) Držiak vedenia vysokého napätia v olejových transformátoroch

---

(51) H02P 23/00
(11) E 16267
(96) 10765733.0, 22.7.2010
(97) 2533416, 26.2.2014
(31) PI0902349
(32) 22.7.2009
(33) BR
(73) Whirlpool S.A., São Paulo - SP, BR;
(72) SOARES Claudio Eduardo, Joinville-SC, BR; BERNHARD LILIE Dietmar Erich, Joinville-SC, BR; ANDRICH Roberto, Joinville-SC, BR; VON DOKONAL Luiz, Joinville-SC, BR;
(74) Holoubková Mária, Ing., Bratislava, SK;
(86) PCT/BR2010/000229
(87) WO 2011/009179
(54) Systém regulácie pre elektrický motor použitý na cyklické záťaže a spôsob regulácie pre elektrický motor použitý na cyklické záťaže

---

(51) H04H 20/00, H04L 1/00, H04N 21/00, H04L 5/00
(11) E 16374
(96) 08172464.3, 19.12.2008
(97) 2079183, 5.3.2014
(31) 18664 P, 21875 P, 20080127314
(32) 2.1.2008, 17.1.2008, 15.12.2008
(33) US, US, KR
(73) LG Electronics Inc., Seoul, KR;
(72) Hong Ho Taek, Seoul, KR; Ko Woo Suk, Seoul, KR; Moon Sang Chul, Seoul, KR;
(74) Korejzová Petra, JUDr., Bratislava, SK;
(54) Prístroj na vysielanie a prijímanie signálu a spôsob vysielania a prijímania signálu

---

(51) H04L 1/00, H04L 5/00, H04L 27/00
(11) E 16227
(96) 11178153.0, 19.12.2008
(97) 2388942, 12.2.2014
(31) 23436 P, 20080127316
(32) 25.1.2008, 15.12.2008
(33) US, KR
(62) 08172458.5
(73) LG Electronics Inc., Seoul, KR;
(72) Ko Woo Suk, Seoul, KR; Moon Sang Chul, Seoul, KR;
(74) Korejzová Petra, JUDr., Bratislava, SK;
(54) Spôsob na vysielanie a príjem signálu s korekciou chýb a zariadenie na vysielanie a príjem signálu

---

(51) H04L 1/00, H04L 27/00
(11) E 16292
(96) 09155581.3, 3.3.2009
(97) 2101431, 12.2.2014
(31) 20080019650, 20080023575, 20080111170, 20090013635
(32) 3.3.2008, 13.3.2008, 10.11.2008, 18.2.2009
(33) KR, KR, KR, KR
(62) 09154227.4
(73) Samsung Electronics Co., Ltd., Suwon-si, Gyeonggi-do, KR;
(72) Myung Seho, Gyeonggi-do Suwon-si, KR; Kwon Hwan-Joon, Gyeonggi-do Suwon-si, KR; Kim Jae-Yoel, Gyeonggi-do Suwon-si, KR; Lim Ye-on-Ju, Gyeonggi-do Suwon-si, KR; Yun Sung-Ryul, Gyeonggi-do Suwon-si, KR; Lee Hak-Ju, Gyeonggi-do Suwon-si, KR; Jeong Hong-Sil, Gyeonggi-do Suwon-si, KR;
(74) Guniš Jaroslav, Mgr., Bratislava, SK;
(54) Spôsob a zariadenie na prijímanie kódovaných riadiacich informácií v bezdrôtovom komunikačnom systéme

---

(51) H04L 1/00, H04L 5/00, H04L 27/00
(11) E 16299
(96) 10166215.3, 19.12.2008
(97) 2226957, 19.2.2014
(31) 23436 P, 20080127316
(32) 25.1.2008, 15.12.2008
(33) US, KR
(73) LG ELECTRONICS INC., Seoul, KR;
(72) Ko Woo Suk, Seoul, KR; Moon Sang Chul, Seoul, KR;
(74) Korejzová Petra, JUDr., Bratislava, SK;
(54) Prístroj a spôsob na vysielanie a prijímanie vysielacieho signálu

---

(51) H04L 1/00, H04L 27/00
(11) E 16315
(96) 09155573.0, 3.3.2009
(97) 2101430, 15.1.2014
(31) 20080019650, 20080023575, 20080111170, 20090013635
(32) 3.3.2008, 13.3.2008, 10.11.2008, 18.2.2009
(33) KR, KR, KR, KR
(62) 09154227.4
(73) Samsung Electronics Co., Ltd., Suwon-si, Gyeonggi-do, KR;
(72) Myung Seho, Gyeonggi-do Suwon-si, KR; Jeong Hong-Sil, Gyeonggi-do Suwon-si, KR; Lee Hak-Ju, Gyeonggi-do Suwon-si, KR; Yun Sung-Ryul, Gyeonggi-do Suwon-si, KR; Lim Yeon-Ju, Gyeonggi-do Suwon-si, KR; Kim Jae-Yoel, Gyeonggi-do Suwon-si, KR; Kwon Hwan-Joon, Gyeonggi-do Suwon-si, KR;
(74) Guniš Jaroslav, Mgr., Bratislava, SK;
(54) Spôsob a zariadenie na vysielanie kódovaných riadiacich informácií v bezdrôtovom komunikačnom systéme

---

(51) H04L 1/00, H04B 7/00
(11) E 16339
(96) 05797088.1, 13.10.2005
(97) 1807956, 26.3.2014
(31) 967015
(32) 15.10.2004
(33) US
(73) Sisvel international S.A., Luxembourg, LU;
(72) PRIOTTI Paolo, Yokohama-shi, JP; TIRKKONEN Olav, Helsinki, FI;
(74) Hörmannová Zuzana, Ing., Bratislava, SK;
(86) PCT/IB2005/003060
(87) WO 2006/040664
(54) Zjednodušené praktické radenie a mechanizmus, a súvisiaci spôsob, na prispôsobovanie mimo modulácie v systéme s väčším počtom nosných so spätnou väzbou

---

(51) H04W 8/00
(11) E 16321
(96) 06001183.0, 20.1.2006
(97) 1744579, 19.3.2014
(31) 102005033214
(32) 13.7.2005
(33) DE
(73) DB Netz AG, Frankfurt am Main, DE;
(72) Masur Klaus-Dieter, Kronberg, DE;
(74) Hörmannová Zuzana, Ing., Bratislava, SK;
(54) Spôsob registrácie alebo deregistrácie funkčných čísiel pre mobilné stanice rádiového komunikačného systému

---

(51) H04W 24/00, H04W 88/00
(11) E 16256
(96) 10015660.3, 10.12.2010
(97) 2334113, 19.3.2014
(31) 09015348, 285717 P
(32) 11.12.2009, 11.12.2009
(33) EP, US
(73) Deutsche Telekom AG, Bonn, DE;
(72) Lehser Frank, Bonn, DE;
(74) Belička Ivan, Ing., Banská Bystrica, SK;
(54) Spôsob, systém riadenia antény a program pre optimalizáciu vysielacích charakteristík antény a spôsob pre určenie fyzických parametrov antény

---

(51) H04W 24/00, H04Q 3/00
(11) E 16324
(96) 10813279.6, 26.5.2010
(97) 2472941, 12.3.2014
(31) 200910161961
(32) 7.9.2009
(33) CN
(73) ZTE Corporation, Guangdong Province, CN;
(72) LIU Xinyu, Shenzhen, Guangdong, CN; YAN Jie, Shenzhen, Guangdong, CN; SHU Chang, Shenzhen, Guangdong, CN; HE Meng, Shenzhen, Guangdong, CN;
(74) Hörmannová Zuzana, Ing., Bratislava, SK;
(86) PCT/CN2010/073271
(87) WO 2011/026357
(54) Spôsob deaktivácie služby a zariadenie na tento účel

---

(51) H05B 3/00
(11) E 16336
(96) 07718206.1, 19.1.2007
(97) 1980137, 5.3.2014
(31) 102006002636
(32) 19.1.2006
(33) DE
(73) Saint-Gobain Glass France S.A., Courbevoie, FR;
(72) BLANCHARD Ariane, Aachen, DE; SCHALL Günther, KROUZAU, DE;
(74) Hörmannová Zuzana, Ing., Bratislava, SK;
(86) PCT/FR2007/000112
(87) WO 2007/083038
(54) Priehľadné zasklenie vybavené vrstveným vyhrievacím systémom

---

(51) H05B 6/00
(11) E 16260
(96) 11174076.7, 15.7.2011
(97) 2413659, 29.1.2014
(31) 20100072854
(32) 28.7.2010
(33) KR
(73) Samsung Electronics Co., Ltd., Suwon-si, Gyeonggi-do, KR;
(72) Lee Sung Ho, Gyeonggi-do, KR; Shon Jong Chull, Gyeonggi-do, KR; Kim Ha Na, Incheon, KR;
(74) ROTT, RŮŽIČKA & GUTTMANN, Bratislava, SK;
(54) Indukčný sporák s teplotným snímačom na snímanie teploty pracovnej cievky alebo zohrievaného objektu

---

(51)	(11)
A01C 7/00	E 16338
A01K 1/00	E 16335
A01N 25/00	E 16271
A01N 37/00	E 16294
A01N 43/00	E 16240
A01N 43/00	E 16236
A01N 43/00	E 16395
A01N 47/00	E 16319
A23L 2/00	E 16215
A24B 15/00	E 16265
A47B 47/00	E 16344
A47C 7/00	E 16329
A47C 17/00	E 16391
A61B 17/00	E 16350
A61J 7/00	E 16212
A61K 9/00	E 16288
A61K 9/00	E 16297
A61K 9/00	E 16386
A61K 9/00	E 16390
A61K 9/00	E 16317
A61K 9/00	E 16389
A61K 31/00	E 16223
A61K 31/00	E 16406
A61K 31/00	E 16302
A61K 31/00	E 16331
A61K 31/00	E 16359
A61K 31/00	E 16370
A61K 35/00	E 16307
A61K 36/00	E 16371
A61K 36/00	E 16257
A61K 38/00	E 16363
A61K 38/00	E 16268
A61K 38/00	E 16305
A61K 39/00	E 16345
A61K 47/00	E 16229
A61K 48/00	E 16221
A61L 27/00	E 16408
A61L 27/00	E 16405
A61M 15/00	E 16358
A61M 15/00	E 16303
A61P 17/00	E 16364
A61P 25/00	E 16410
A63H 17/00	E 16208
B01D 9/00	E 16254
B01J 31/00	E 16348
B05B 3/00	E 16330
B05B 5/00	E 16328
B05D 7/00	E 16366
B08B 1/00	E 16322
B21D 5/00	E 16251
B21D 51/00	E 16409
B23D 61/00	E 16207
B23K 35/00	E 16300
B24B 53/00	E 16397
B24B 53/00	E 16398
B24C 11/00	E 16352
B26D 3/00	E 16279
B26F 1/00	E 16365
B26F 3/00	E 16242
B27N 1/00	E 16413
B29B 17/00	E 16238
B29C 31/00	E 16368
B29C 45/00	E 16206
B29C 65/00	E 16372
B29C 70/00	E 16404
B29C 70/00	E 16264
B29D 30/00	E 16376
B31F 1/00	E 16243
B32B 27/00	E 16278
B41F 17/00	E 16232
B41J 3/00	E 16225
B41J 3/00	E 16289
B41M 5/00	E 16334
B60N 2/00	E 16217
B60N 2/00	E 16379
B60N 2/00	E 16382
B60N 2/00	E 16298
B60N 2/00	E 16219
B60N 2/00	E 16263
B60N 2/00	E 16377
B60P 3/00	E 16290
B60R 13/00	E 16262
B60S 1/00	E 16296
B61B 12/00	E 16310
B61B 12/00	E 16333
B64D 25/00	E 16356
B65B 1/00	E 16272
B65D 1/00	E 16337
B65D 77/00	E 16325
B65H 3/00	E 16354
C03B 33/00	E 16355
C04B 18/00	E 16411
C04B 41/00	E 16273
C07C 57/00	E 16248
C07C 59/00	E 16357
C07C 205/00	E 16211
C07C 213/00	E 16249
C07C 217/00	E 16369
C07C 279/00	E 16360
C07D 205/00	E 16246
C07D 207/00	E 16210
C07D 209/00	E 16399
C07D 215/00	E 16301
C07D 223/00	E 16414
C07D 239/00	E 16244
C07D 241/00	E 16385
C07D 257/00	E 16213
C07D 279/00	E 16222
C07D 309/00	E 16276
C07D 311/00	E 16351
C07D 401/00	E 16318
C07D 401/00	E 16381
C07D 401/00	E 16252
C07D 403/00	E 16314
C07D 403/00	E 16282
C07D 405/00	E 16349
C07D 409/00	E 16347
C07D 413/00	E 16205
C07D 417/00	E 16380
C07D 471/00	E 16412
C07D 473/00	E 16218
C07D 487/00	E 16209
C07D 487/00	E 16308
C07F 5/00	E 16247
C07F 9/00	E 16346
C07J 9/00	E 16259
C07K 5/00	E 16284
C07K 5/00	E 16402
C07K 14/00	E 16378
C07K 14/00	E 16373
C07K 14/00	E 16367
C07K 14/00	E 16220
C07K 14/00	E 16255
C07K 16/00	E 16237
C07K 16/00	E 16204
C07K 16/00	E 16216
C07K 16/00	E 16231
C07K 16/00	E 16291
C08G 8/00	E 16361
C08G 18/00	E 16285
C08H 1/00	E 16245
C08K 3/00	E 16394
C08L 33/00	E 16326
C09C 1/00	E 16353
C09J 161/00	E 16269
C10J 3/00	E 16274
C12N 9/00	E 16230
C12N 9/00	E 16295
C12N 9/00	E 16387
C12N 9/00	E 16403
C12N 15/00	E 16281
C12N 15/00	E 16320
C12N 15/00	E 16304
C12N 15/00	E 16388
C12P 13/00	E 16239
C12P 19/00	E 16234
C12P 33/00	E 16266
C12Q 1/00	E 16270
C21D 1/00	E 16261
C21D 9/00	E 16341
C22C 21/00	E 16401
C23C 2/00	E 16277
C23F 13/00	E 16316
D02G 3/00	E 16313
D04H 11/00	E 16342
E04B 1/00	E 16309
E04B 5/00	E 16233
E04B 9/00	E 16343
E04D 1/00	E 16283
E05D 15/00	E 16253
E05D 15/00	E 16275
E05F 15/00	E 16286
E06B 3/00	E 16312
F01K 25/00	E 16340
F02D 9/00	E 16241
F02M 47/00	E 16306
F03D 1/00	E 16332
F16B 25/00	E 16392
F16D 3/00	E 16383
F16F 15/00	E 16400
F16H 1/00	E 16224
F16L 9/00	E 16393
F16M 13/00	E 16323
F41A 3/00	E 16258
G01B 21/00	E 16280
G01M 3/00	E 16250
G01N 33/00	E 16293
G01N 33/00	E 16384
G01N 33/00	E 16396
G01S 11/00	E 16407
G01S 11/00	E 16375
G05B 19/00	E 16311
G06F 17/00	E 16228
G06F 17/00	E 16235
G08G 1/00	E 16226
G09F 3/00	E 16327
G09F 7/00	E 16362
G11B 7/00	E 16214
H02G 3/00	E 16287
H02P 23/00	E 16267
H04H 20/00	E 16374
H04L 1/00	E 16227
H04L 1/00	E 16292
H04L 1/00	E 16299
H04L 1/00	E 16315
H04L 1/00	E 16339
H04W 8/00	E 16321
H04W 24/00	E 16324
H04W 24/00	E 16256
H05B 3/00	E 16336
H05B 6/00	E 16260

SC4A Sprístupnené preklady zmenených európskych patentových spisov

(11) E 1752
(97) 1630510, 5.3.2014
(45) 6.7.2007
(54) Doskový výmenník tepla

---

(11) E 6542
(97) 1731239, 12.3.2014
(45) 7.4.2010
(54) Hliníková aerosólová plechovka vyrobená zo zvinutého hliníkového materiálu

---

(11) E 6949
(97) 2039521, 5.3.2014
(45) 7.7.2010
(54) Atramentový cartridge

---

(11) E 7773
(97) 1725467, 3.7.2013
(45) 8.11.2010
(54) Tenkostenná plastová tuba so štítkom

---

(11) E 11081
(97) 1942898, 14.5.2014
(45) 3.5.2012
(54) Inhibítory dipeptidylpeptidázy na liečenie diabetes

SC4A Sprístupnené opravené preklady európskych patentových spisov

(11) E 16064
(97) 2320908, 25.12.2013
(45) 2.7.2014
(54) Dolutegravirové proliečivá

MC4A Zrušené európske patenty po námietkovom konaní pred EPÚ

(11) E 245
(97) 1500390
Dátum účinnosti rozhodnutia o zrušení:
8.11.2013

(11) E 1811
(97) 1587860
Dátum účinnosti rozhodnutia o zrušení:
17.12.2013

(11) E 4911
(97) 1604000
Dátum účinnosti rozhodnutia o zrušení:
1.4.2014

(11) E 5647
(97) 1935805
Dátum účinnosti rozhodnutia o zrušení:
18.5.2014

(11) E 6629
(97) 1783161
Dátum účinnosti rozhodnutia o zrušení:
17.12.2013

(11) E 8831
(97) 2064298
Dátum účinnosti rozhodnutia o zrušení:
8.2.2014

(11) E 13570
(97) 2185191
Dátum účinnosti rozhodnutia o zrušení:
22.2.2014

MM4A Zaniknuté európske patenty pre nezaplatenie udržiavacích poplatkov

(11) E 340
(97) 1455760
Dátum zániku: 25.11.2013

(11) E 833
(97) 1565207
Dátum zániku: 25.11.2013

(11) E 984
(97) 1541454
Dátum zániku: 13.11.2013

(11) E 992
(97) 1451030
Dátum zániku: 12.11.2013

(11) E 1065
(97) 1446124
Dátum zániku: 6.11.2013

(11) E 1226
(97) 1535612
Dátum zániku: 28.11.2013

(11) E 1771
(97) 1430973
Dátum zániku: 18.11.2013

(11) E 1924
(97) 1680128
Dátum zániku: 3.11.2013

(11) E 2465
(97) 1569634
Dátum zániku: 26.11.2013

(11) E 2503
(97) 1454029
Dátum zániku: 14.11.2013

(11) E 3105
(97) 1310765
Dátum zániku: 8.11.2013

(11) E 3542
(97) 1684926
Dátum zániku: 4.11.2013

(11) E 3692
(97) 1424216
Dátum zániku: 26.11.2013

(11) E 3763
(97) 1687152
Dátum zániku: 4.11.2013

(11) E 3800
(97) 1666074
Dátum zániku: 26.11.2013

(11) E 3801
(97) 1569989
Dátum zániku: 4.11.2013

(11) E 3850
(97) 1542917
Dátum zániku: 7.11.2013

(11) E 3879
(97) 1682331
Dátum zániku: 8.11.2013

(11) E 3957
(97) 1689253
Dátum zániku: 25.11.2013

(11) E 4131
(97) 1691805
Dátum zániku: 26.11.2013

(11) E 4849
(97) 1567474
Dátum zániku: 24.11.2013

(11) E 4933
(97) 1687577
Dátum zániku: 25.11.2013

(11) E 5300
(97) 1817437
Dátum zániku: 24.11.2013

(11) E 5379
(97) 1937919
Dátum zániku: 20.11.2013

(11) E 5394
(97) 1424399
Dátum zániku: 20.11.2013

(11) E 5444
(97) 1790450
Dátum zániku: 23.11.2013

(11) E 5491
(97) 1833999
Dátum zániku: 16.11.2013

(11) E 5605
(97) 1696954
Dátum zániku: 15.11.2013

(11) E 5673
(97) 1815204
Dátum zániku: 11.11.2013

(11) E 5934
(97) 1686999
Dátum zániku: 15.11.2013

(11) E 6292
(97) 1472209
Dátum zániku: 5.11.2013

(11) E 6601
(97) 1819331
Dátum zániku: 28.11.2013

(11) E 6643
(97) 1801334
Dátum zániku: 14.11.2013

(11) E 6752
(97) 1694291
Dátum zániku: 30.11.2013

(11) E 6995
(97) 1960304
Dátum zániku: 16.11.2013

(11) E 7397
(97) 1685622
Dátum zániku: 18.11.2013

(11) E 7427
(97) 1948666
Dátum zániku: 15.11.2013

(11) E 7448
(97) 2094890
Dátum zániku: 19.11.2013

(11) E 7772
(97) 1562946
Dátum zániku: 3.11.2013

(11) E 7862
(97) 1948789
Dátum zániku: 15.11.2013

(11) E 7907
(97) 1788625
Dátum zániku: 6.11.2013

(11) E 7917
(97) 2073265
Dátum zániku: 19.11.2013

(11) E 8095
(97) 1834005
Dátum zániku: 14.11.2013

(11) E 8456
(97) 1569679
Dátum zániku: 6.11.2013

(11) E 8667
(97) 1809382
Dátum zániku: 9.11.2013

(11) E 8970
(97) 2094694
Dátum zániku: 13.11.2013

(11) E 9043
(97) 1537136
Dátum zániku: 4.11.2013

(11) E 9097
(97) 1918618
Dátum zániku: 2.11.2013

(11) E 9100
(97) 1583541
Dátum zániku: 20.11.2013

(11) E 9472
(97) 1813002
Dátum zániku: 19.11.2013

(11) E 9715
(97) 1686984
Dátum zániku: 26.11.2013

(11) E 9786
(97) 1690832
Dátum zániku: 11.11.2013

(11) E 9973
(97) 2210277
Dátum zániku: 6.11.2013

(11) E 10188
(97) 2097434
Dátum zániku: 23.11.2013

(11) E 10194
(97) 1565239
Dátum zániku: 17.11.2013

(11) E 10528
(97) 1951724
Dátum zániku: 15.11.2013

(11) E 10630
(97) 2049614
Dátum zániku: 3.11.2013

(11) E 10654
(97) 1817202
Dátum zániku: 17.11.2013

(11) E 10722
(97) 1786035
Dátum zániku: 6.11.2013

(11) E 10801
(97) 2087171
Dátum zániku: 29.11.2013

(11) E 11324
(97) 2261227
Dátum zániku: 4.11.2013

(11) E 11359
(97) 1951299
Dátum zániku: 6.11.2013

(11) E 11434
(97) 2261228
Dátum zániku: 4.11.2013

(11) E 11439
(97) 2052798
Dátum zániku: 25.11.2013

(11) E 11478
(97) 1704234
Dátum zániku: 22.11.2013

---

(11) E 11634
(97) 1727795
Dátum zániku: 19.11.2013

---

(11) E 11804
(97) 2210406
Dátum zániku: 22.11.2013

---

(11) E 11848
(97) 1957104
Dátum zániku: 6.11.2013

---

(11) E 12139
(97) 2301948
Dátum zániku: 4.11.2013

---

(11) E 12186
(97) 1991509
Dátum zániku: 10.11.2013

---

(11) E 12207
(97) 2338715
Dátum zániku: 9.11.2013

---

(11) E 12544
(97) 2325093
Dátum zániku: 20.11.2013

---

(11) E 12569
(97) 1970060
Dátum zániku: 26.11.2013

---

(11) E 12576
(97) 2097079
Dátum zániku: 29.11.2013

---

(11) E 12619
(97) 1697222
Dátum zániku: 22.11.2013

---

(11) E 12631
(97) 1921910
Dátum zániku: 2.11.2013

---

(11) E 12791
(97) 2225822
Dátum zániku: 21.11.2013

---

(11) E 12972
(97) 2120919
Dátum zániku: 16.11.2013

---

(11) E 13239
(97) 2453375
Dátum zániku: 30.11.2013

---

(11) E 13319
(97) 1682628
Dátum zániku: 12.11.2013

---

(11) E 13843
(97) 2368252
Dátum zániku: 24.11.2013

---

(11) E 14744
(97) 2104674
Dátum zániku: 15.11.2013

---

(11) E 15730
(97) 1945632
Dátum zániku: 8.11.2013

PC4A Prevody a prechody práv na európske patenty

(11) E 324
(97) 1346628, 23.11.2005
(73) Dümmen Group GmbH, Rheinberg, DE;
Predchádzajúci majiteľ:
Dümmen Marga, Rheinberg, DE;
Dátum uzavretia zmluvy: 2.4.2014
Dátum zápisu do registra: 1.7.2014

---

(11) E 1877
(97) 1505104, 31.1.2007
(73) Evonik Degussa GmbH, Essen, DE;
Predchádzajúci majiteľ:
Evonik Oxeno GmbH, Marl, DE;
Dátum zápisu do registra: 25.6.2014

---

(11) E 2080
(97) 1492771, 28.2.2007
(73) Bayer Intellectual Property GmbH, Monheim, DE;
Predchádzajúci majiteľ:
Bayer Pharma Aktiengesellschaft, Berlin, DE;
Dátum zápisu do registra: 21.7.2014

---

(11) E 2466
(97) 1664177, 13.6.2007
(73) Evonik Degussa GmbH, Essen, DE;
Predchádzajúci majiteľ:
Evonik Oxeno GmbH, Marl, DE;
Dátum zápisu do registra: 25.6.2014

---

(11) E 3216
(97) 1719597, 26.9.2007
(73) Evonik Degussa GmbH, Essen, DE;
Predchádzajúci majiteľ:
Evonik Goldschmidt GmbH, Essen, DE;
Dátum zápisu do registra: 25.6.2014

---

(11) E 3674
(97) 1841853, 23.4.2008
(73) Axpo Kompogas Engineering AG, Glattbrugg, CH;
Predchádzajúci majiteľ:
Axpo Kompogas AG, Glattbrugg, CH;
Dátum uzavretia zmluvy: 6.3.2014
Dátum zápisu do registra: 25.6.2014

---

(11) E 3933
(97) 1680096, 16.4.2008
(73) Glaxo Group Limited, Brentford, Middlesex, GB;
Predchádzajúci majiteľ:
Basilea Pharmaceutica AG, Basel, CH;
Dátum uzavretia zmluvy: 8.1.2014
Dátum zápisu do registra: 25.6.2014

---

(11) E 4173
(97) 1864778, 30.7.2008
(73) Evonik Degussa GmbH, Essen, DE;
Predchádzajúci majiteľ:
Evonik Goldschmidt GmbH, Essen, DE;
Dátum zápisu do registra: 25.6.2014

---

(11) E 6415
(97) 1605876, 19.8.2009
(73) The Female Health Company, Chicago IL, US;
Predchádzajúci majiteľ:
The Female Health Company (UK) PLC, London, GB;
Dátum uzavretia zmluvy: 3.4.2013
Dátum zápisu do registra: 3.7.2014

---

(11) E 8470
(97) 2029677, 8.9.2010
(73) Omya International AG, Oftringen, CH;
Predchádzajúci majiteľ:
COATEX S.A.S., Genay, FR; Omya International AG, Oftringen, CH;
Dátum uzavretia zmluvy: 12.3.2014
Dátum zápisu do registra: 3.7.2014

---

(11) E 10618
(97) 1894908, 12.10.2011
(73) Evonik Degussa GmbH, Essen, DE;
Predchádzajúci majiteľ:
Evonik Oxeno GmbH, Marl, DE;
Dátum zápisu do registra: 25.6.2014

---

(11) E 10687
(97) 2114952, 10.8.2011
(73) Evonik Degussa GmbH, Essen, DE;
Predchádzajúci majiteľ:
Evonik Oxeno GmbH, Marl, DE;
Dátum zápisu do registra: 25.6.2014

---

(11) E 11022
(97) 2069310, 14.12.2011
(73) Abbott Hospitals Limited, New Providence, Nassau, BS;
Predchádzajúci majiteľ:
Abbott Healthcare Products B.V., Weesp, NL;
Dátum zápisu do registra: 25.6.2014

---

(11) E 11235
(97) 2047857, 4.1.2012
(73) LINK GENOMICS, INC., Chuo-ku, Tokyo, JP;
Predchádzajúci majiteľ:
aRigen Pharmaceuticals, Inc., Minato-ku, Tokyo, JP;
Dátum uzavretia zmluvy: 3.12.2013
Dátum zápisu do registra: 25.6.2014

---

(11) E 12522
(97) 1951084, 27.6.2012
(73) Lilleborg AS, Oslo, NO;
Predchádzajúci majiteľ:
Jordan AS, Oslo, NO;
Dátum zápisu do registra: 21.7.2014

(11) E 13425
(97) 2326332, 14.11.2012
(73) Ampio Pharmaceuticals, Inc., Greenwood Village, CO, US;
Predchádzajúci majiteľ:
DMI Acquisition Corp., Greenwood Village, CO, US;
Dátum uzavretia zmluvy: 16.7.2013
Dátum zápisu do registra: 21.7.2014

TC4A Zmeny mien

(11) E 2740
(97) 1595817, 29.8.2007
(73) MITACA S.R.L., Robecchetto con Induno - Frazione Malvaglio (MI), IT;
Dátum zápisu do registra: 1.7.2014

(11) E 5100
(97) 1608753, 10.12.2008
(73) Nogra Pharma Limited, Dublin 4, IE;
Dátum zápisu do registra: 1.7.2014

(11) E 7921
(97) 2065609, 9.6.2010
(73) SAFE METAL, Lyon, FR;
Dátum zápisu do registra: 3.7.2014

(11) E 11022
(97) 2069310, 14.12.2011
(73) AbbVie Bahamas Ltd., New Providence, Nassau, BS;
Dátum zápisu do registra: 25.6.2014

(11) E 11823
(97) 1679058, 28.3.2012
(73) Tasly Pharmaceutical Group Co., Ltd., Beichen District, Tianjin, CN;
Dátum zápisu do registra: 21.7.2014

(11) E 12685
(97) 1528933, 2.5.2012
(73) AbbVie Biotechnology Ltd., Hamilton, BM;
Dátum zápisu do registra: 25.6.2014

(11) E 13972
(97) 2335763, 6.3.2013
(73) Bayer Medical Care Inc., Indianola, PA, US;
Dátum zápisu do registra: 21.7.2014

ČASŤ

DODATKOVÉ OCHRANNÉ OSVEDČENIA

Číselné kódy na označovanie bibliografických údajov (Štandard WIPO ST. 9)

(11) Číslo dokumentu
(21) Číslo žiadosti
(22) Dátum podania žiadosti
(23) Dátum podania žiadosti o predĺženie doby platnosti
(54) Názov vynálezu základného patentu
(68) Číslo základného patentu
(71) Meno (názov) žiadateľa (-ov)
(73) Meno (názov) majiteľa (-ov)
(74) Meno (názov) zástupcu (-ov)
(92) Číslo a dátum prvého povolenia uviesť liečivo alebo výrobok na ochranu rastlín na trh v Slovenskej republike
(93) Číslo, dátum a štát prvého povolenia uviesť liečivo alebo výrobok na ochranu rastlín na trh v Spoločenstve
(94) Predpokladaný dátum uplynutia platnosti osvedčenia/Predpokladaný dátum uplynutia predĺženej doby platnosti osvedčenia/Opravený predpokladaný dátum uplynutia doby platnosti osvedčenia/Opravený predpokladaný dátum uplynutia predĺženej doby platnosti osvedčenia
(95) Názov liečiva/výrobku na ochranu rastlín
Typ: (liečivo/výrobok na ochranu rastlín)

Zverejnené žiadosti o udelenie dodatkového ochranného osvedčenia

(21) 5001-2014
(22) 17.1.2014
(68) EP 1 725 234
(54) Spôsob liečby porúch a ochorení spojených s hyperlipidémiou a hypercholesterolémiou pri minimalizácii vedľajších účinkov
(71) The Trustees of the University of Pennsylvania, Philadelphia, PA, US;
(74) PATENTSERVIS Bratislava, a. s., Bratislava, SK;
(92) EU/1/13/851/001, EU/1/13/851/002, EU/1/13/851/003, 31.7.2013
(93) EU/1/13/851/001, EU/1/13/851/002, EU/1/13/851/003, 31.7.2013, EU
(95) Lomitapid
Typ: liečivo

---

(21) 5014-2014
(22) 22.5.2014
(68) EP 1 506 193
(54) Pyrazolpyridíny substituované karbamátom
(71) Bayer Intellectual Property GmbH, Monheim am Rhein, DE;
(74) Hörmannová Zuzana, Ing., Bratislava, SK;
(92) EU/1/13/907, 27.3.2014
(93) EU/1/13/907, 27.3.2014, EU
(95) Riociguát
Typ: liečivo

---

(21) 50004-2014
(22) 30.4.2014
(68) EP 1 425 001
(54) Fenetanolamínové deriváty na liečenie respiračných chorôb
(71) Glaxo Group Limited, Brentford, Middlesex, GB;
(74) MAJLINGOVÁ & PARTNERS, s.r.o., Bratislava, SK;
(92) EU/1/13/886/001, EU/1/13/886/002, EU/1/13/886/003, EU/1/13/886/004, EU/1/13/886/005, EU/1/13/886/006, 13.11.2013
(93) EU/1/13/886/001, EU/1/13/886/002, EU/1/13/886/003, EU/1/13/886/004, EU/1/13/886/005, EU/1/13/886/006, 13.11.2013, EU
(95) Vilanteroltrifenatát
Typ: liečivo

Zverejnené žiadosti o predĺženie doby platnosti dodatkového ochranného osvedčenia

(11) 3
(21) 2-2002
(23) 9.9.2013
(68) 279453
(54) Estery tienylkarboxylových kyselín a aminoalkoholov, spôsob ich výroby, medziprodukty, farmaceutické prostriedky s ich obsahom a ich použitie
(71) Boehringer Ingelheim Pharma GmbH & Co. KG, Ingelheim, DE;
(74) Korejzová Petra, JUDr., Bratislava, SK;
(92) 14/0032/02-S, 8.3.2002
(93) RVG 26191, 9.10.2001, NL
(95) Tiotropium bromid

Prevody a prechody práv na žiadosti o udelenie dodatkového ochranného osvedčenia

(21) 5016-2012
(71) TEIJIN LIMITED, Chuo-ku, Osaka-shi, Osaka, JP;
Predchádzajúci žiadateľ:
TEIJIN PHARMA LIMITED, Tokyo, JP;
Dátum uzavretia zmluvy: 1.8.2012
Dátum zápisu do registra: 18.7.2014

ČASŤ

ÚŽITKOVÉ VZORY

Kódy na označovanie jednotlivých druhov dokumentov (Štandard WIPO ST. 16)

U1 **Zverejnené** prihlášky úžitkových vzorov podľa zákona č. 517/2007 Z. z. o úžitkových vzoroch a o zmene a doplnení niektorých zákonov

Y1 **Zapísané** úžitkové vzory podľa zákona č. 517/2007 Z. z. o úžitkových vzoroch a o zmene a doplnení niektorých zákonov bez zmeny v porovnaní s príslušnou zverejnenou prihláškou

Y2 **Zapísané** úžitkové vzory podľa zákona č. 517/2007 Z. z. o úžitkových vzoroch a o zmene a doplnení niektorých zákonov so zmenou v porovnaní s príslušnou zverejnenou prihláškou

Číselné kódy na označovanie bibliografických údajov (Štandard WIPO ST. 9)

(11) Číslo dokumentu
(21) Číslo prihlášky
(22) Dátum podania prihlášky
(31) Číslo prioritnej prihlášky
(32) Dátum podania prioritnej prihlášky
(33) Krajina alebo regionálna organizácia priority
(43) Dátum zverejnenia prihlášky
(45) Dátum oznámenia o zápise úžitkového vzoru
(47) Dátum zápisu a sprístupnenia úžitkového vzoru verejnosti
(51) Medzinárodné patentové triedenie
(54) Názov
(57) Anotácia
(62) Číslo pôvodnej prihlášky v prípade vylúčenej prihlášky
(67) Číslo pôvodnej patentovej prihlášky v prípade odbočenia
(71) Meno (názov) prihlasovateľa (-ov)
(72) Meno pôvodcu (-ov)
(73) Meno (názov) majiteľa (-ov)
(74) Meno (názov) zástupcu (-ov)
(86) Číslo podania medzinárodnej prihlášky podľa PCT
(87) Číslo zverejnenia medzinárodnej prihlášky podľa PCT
(96) Číslo podania európskej patentovej prihlášky
(97) Číslo zverejnenia európskej patentovej prihlášky alebo vydania európskeho patentového spisu

Poznámka:
Symboly medzinárodného patentového triedenia uvedené v tomto vestníku zodpovedajú vydaniu 2014.01 Medzinárodného patentového triedenia s platnosťou od 1. januára 2014. Na patentových dokumentoch zverejňovaných úradom a vo vestníku úradu budú v roku 2014 uvádzané iba symboly hlavných skupín MPT 2014.01. V databázach úradu, vo webregistroch na internete a v ostatných výstupoch úradu budú zverejňované údaje týkajúce sa patentov a úžitkových vzorov vrátane ich prihlášok so symbolmi úplnej verzie MPT 2014.01.

Kódy na označovanie záhlaví oznámení publikovaných vo Vestníku ÚPV SR (Štandard WIPO ST. 17)

BA2K Zverejnené prihlášky úžitkových vzorov
FA2K Zastavené konania o prihláškach úžitkových vzorov na žiadosť prihlasovateľa
FB2K Zastavené konania o prihláškach úžitkových vzorov
FC2K Zamietnuté prihlášky úžitkových vzorov
GB2K Prevody a prechody práv na prihlášky úžitkových vzorov
PD2K Zmeny dispozičných práv na prihlášky úžitkových vzorov (zálohy)
PD2K Zmeny dispozičných práv na prihlášky úžitkových vzorov (ukončenie zálohov)
FG2K Zapísané úžitkové vzory
MA2K Zaniknuté úžitkové vzory vzdaním sa
MC2K Vymazané úžitkové vzory
MG2K Čiastočne vymazané úžitkové vzory
MK2K Zaniknuté úžitkové vzory uplynutím doby platnosti
ND2K Predĺženie platnosti úžitkových vzorov
PC2K Prevody a prechody práv na úžitkové vzory
PD2K Zmeny dispozičných práv na úžitkové vzory (zálohy)
PD2K Zmeny dispozičných práv na úžitkové vzory (ukončenie zálohov)
QB2K Licenčné zmluvy
QC2K Ukončenie platnosti licenčných zmlúv
RL2K Odňatie ochrany a prepis prihlasovateľa alebo majiteľa úžitkového vzoru (na základe rozhodnutia súdu)

Opravy a zmeny

Opravy v prihláškach úžitkových vzorov

HA2K Doplnenie pôvodcu (-ov)
HB2K Opravy mien
HC2K Zmeny mien
HD2K Opravy adries
HE2K Zmeny adries
HF2K Opravy dátumov
HG2K Opravy zatriedenia podľa MPT
HH2K Opravy chýb alebo zmeny všeobecne
HK2K Opravy tlačových chýb vo Vestníku ÚPV SR

Opravy v úžitkových vzoroch

TA2K Doplnenie pôvodcu (-ov)
TB2K Opravy mien
TC2K Zmeny mien
TD2K Opravy adries
TE2K Zmeny adries
TF2K Opravy dátumov
TG2K Opravy zatriedenia podľa MPT
TH2K Opravy chýb alebo zmeny všeobecne
TK2K Opravy tlačových chýb vo Vestníku ÚPV SR

BA2K Zverejnené prihlášky úžitkových vzorov

Podľa § 40 ods. 1 zákona č. 517/2007 Z. z. o úžitkových vzoroch a o zmene a doplnení niektorých zákonov, po zverejnení prihlášky úžitkového vzoru môže ktokoľvek podať v lehote troch mesiacov od tohto zverejnenia úradu námietky proti zápisu úžitkového vzoru do registra.

Obsah prihlášok úžitkových vzorov sa zverejňuje v rozsahu opisu technického riešenia, nárokov na ochranu, výkresov s obrázkami a ďalšími podkladmi, spolu s výsledkom rešerše na stav techniky, ktorú vykonal úrad podľa § 38 ods. 4 uvedeného zákona.

Zverejnené prihlášky sú dostupné prostredníctvom internetovej databázy s vybratými údajmi z registra úžitkových vzorov na stránke www.upv.sk alebo v študovni úradu, alebo môžu byť doručené v papierovej alebo elektronickej forme na základe objednávky, doručenej úradu v písomnej forme.

(21)	(51)	(21)	(51)	(21)	(51)	(21)	(51)
36-2013	E04H 3/00	213-2013	B21D 25/00	28-2014	F03B 13/00	50023-2014	G01N 25/00
139-2013	G01M 17/00	5043-2013	E02B 5/00	41-2014	F24J 2/00	50034-2014	A62C 27/00
155-2013	E05C 19/00	50116-2013	A23L 1/00	5016-2014	F01C 1/00	50035-2014	G09F 3/00
172-2013	G05B 19/00	50126-2013	H02J 7/00	50019-2014	B62K 11/00		
203-2013	B02C 17/00	50128-2013	E01F 15/00	50021-2014	G01N 25/00		
205-2013	A47C 3/00	25-2014	F41H 7/00	50022-2014	F21S 8/00		

(51) A23L 1/00, A61K 33/00
(21) 50116-2013
(22) 7.10.2013
(71) Bulík Jozef, Ing., CSc., Prešov, SK;
(72) Bulík Jozef, Ing., CSc., Prešov, SK;
(74) Belička Ivan, Ing., Banská Bystrica, SK;
(54) Prípravok s aktívnym organickým jódom
(57) Prípravok s aktívnym organickým jódom sa pripraví rozpustením 1 až 2,5 g kryštalického jódu v 10 až 20 ml etylalkoholu s koncentráciou 96 % a vzniknutý roztok etyljodidu je zmiešaný s 1000 ml tekvicového oleja s obsahom 60 až 90 g nenasýtených mastných kyselín v 100 ml tekvicového oleja.

---

(51) A47C 3/00, A47C 7/00, A47C 1/00
(21) 205-2013
(22) 27.11.2013
(71) Idrizoglu Kortan, Bc., Tvrdošovce, SK;
(72) Idrizoglu Kortan, Bc., Tvrdošovce, SK; Ihring Marián, doc. Mgr. art., Artd., Banská Bystrica, SK;
(54) Stolička s pružným konštrukčným prvkom
(57) Stolička obsahuje pružný konštrukčný prvok (3), ktorý umožňuje naklonenie operadla a je vložený do vyrezaného otvoru (9) vo vrchnej časti bočných nôh (2) stoličky. Pružný konštrukčný prvok je tvorený skrutkou (3a), maticou (3b), dvomi podložkami (3c) a pružinou (3d) zodpovedajúcich parametrov pre zvolené zaťaženie.

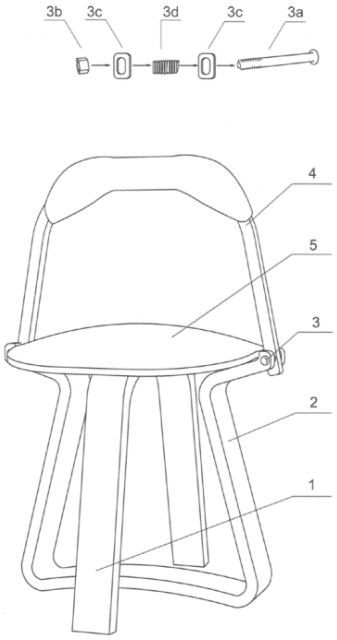

---

(51) A62C 27/00, A62C 25/00
(21) 50034-2014
(22) 26.3.2014
(71) Turoň Anton, Ing., Žilina, SK; Olexík Slavomil, Ing. arch., Trenčín, SK; Lukáčik Miloš, Ing., Bratislava, SK;
(72) Turoň Anton, Ing., Žilina, SK; Olexík Slavomil, Ing. arch., Trenčín, SK; Lukáčik Miloš, Ing., Bratislava, SK;
(74) Labudík Miroslav, Ing., Kysucké Nové Mesto, SK;
(54) Mobilné skladovacie a čerpacie zariadenie koncentrovaného roztoku penidla hasiacej peny

(57) Nádrž (1) koncentrovaného roztoku penidla hasiacej peny je tvorená aspoň dvoma segmentmi (2), ktoré sú vybavené plniacim otvorom (3) a samostatným uzatváracím ventilom (8), ktorý je paralelne prepojený výtlačným potrubím (4) cez prerušovač (9) alebo cez hydrostatické čerpadlo (14) s elektrickým motorom a výdajné zariadenie (5) do výdajnej hadice (6).

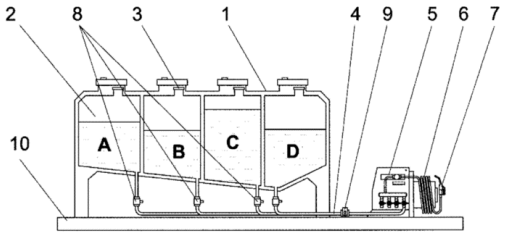

(51) B02C 17/00
(21) 203-2013
(22) 20.11.2013
(71) Billik Peter, PhD., Nitra, SK;
(72) Billik Peter, PhD., Nitra, SK;
(74) Máčajová Mária, Ing., Nitra, SK;
(54) Mechanický aktivátor na ultravysokoenergetickú aktiváciu látok
(57) Mechanizmus na ultravysokoenergetickú aktiváciu látok je tvorený rotujúcim tanierom (1) bezprevodovo spojeným s hriadeľom (2) pohonnej jednotky (18), jedným, dvoma (podrobne opísané v tomto patente) alebo viacerými pohármi (3), naplnenými guľami (7) alebo inými elementmi a aktivovanou, najčastejšie práškovou zmesou. Poháre sú voľne položené na tanier do čeľustí (5), ktoré kopírujú tvar pohárov vnútri ochranného obalu (4). Obal je pevne spojený s pohonnou jednotkou prírubou (16). Mechanizmus je počas chodu chladený vodou pritekajúcou otvorom (8). Nežiaducemu vzniku akvapleningu počas chodu zabraňujú drážky v tvare kružníc na vnútornej strane obalu (11). Kužeľové ukončenie (15) vodiacej lišty (9) obmedzuje kontakt pohára s vekom (17) počas chodu. Mechanizmus umožňuje ultravysokoenergetický režim mechanickej aktivácie, počas ktorého sa dosahujú dopadové rýchlosti gúľ na stenu pohárov v intervale 20 – 100 m/s.

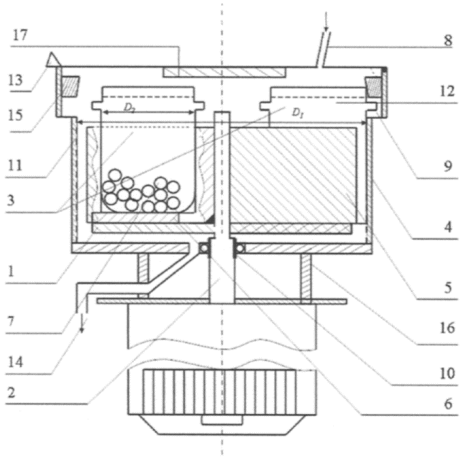

(51) B21D 25/00, B21D 1/00
(21) 213-2013
(22) 9.12.2013
(71) Matula Peter, Ing., Trnava, SK;
(72) Matula Peter, Ing., Trnava, SK;
(54) Spôsob rovnania rovinných súčiastok
(57) Spôsob rovnania rovinných súčiastok využíva riadenú veľkosť plastickej deformácie. Pri spôsobe rovnania rovinných súčiastok sa odmeria rovinnosť súčiastky (1), vypočítajú sa veľkosti potrebných plastických deformácií v jednotlivých rovnacích miestach súčiastky. Súčiastku (1) deformujú dotyky (2) zatlačením vypočítaných hodnôt do opačnej strany ako bola nameraná nerovnosť súčiastky. Následne dotyky (2) prestanú tlačiť na súčiastku (1).

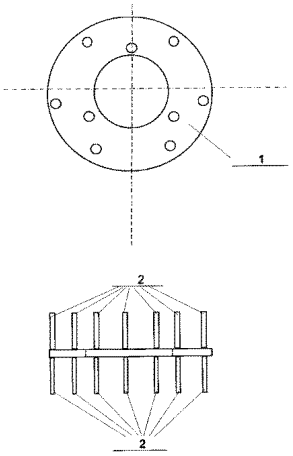

(51) B62K 11/00, B62H 1/00
(21) 50019-2014
(22) 6.3.2014
(71) Lisý Miroslav, Radnice, CZ; PROMO POINT, s.r.o., Praha, CZ;
(72) Lisý Miroslav, Radnice, CZ;
(74) inventa Patentová a známková kancelária s.r.o., Bratislava, SK;
(54) Ochranný padací bočný rám na motocykel
(57) Technické riešenie sa týka ochranného padacieho bočného rámu na motocykel, vytvoreného z kovového prichytávacieho rámu (1), z dvoch výkyvných ramien (3), z dvoch nastaviteľných tlmičov perovania (6), pričom výkyvné ramená (3) sú na svojich koncoch vybavené oporným kolieskom (8).

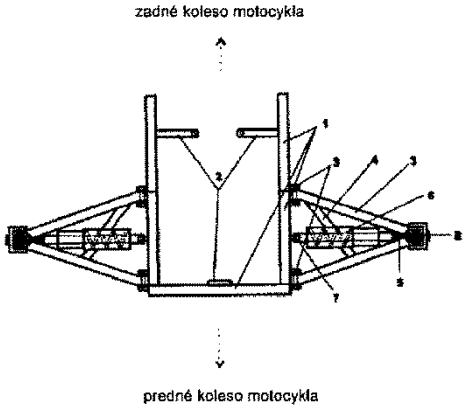

(51) E01F 15/00
(21) 50128-2013
(22) 11.11.2013
(31) PUV 2013-28652
(32) 22.10.2013
(33) CZ
(71) ArcelorMittal Ostrava a.s., Ostrava - Kunčice, CZ;
(72) Žídek Radim, Bc., Bílovec - Lubojaty, CZ; Molin Stanislav, Třanovice, CZ; Noháč Robert, Studénka, CZ; Rochovanský David, Ing., Ostrava - Zábřeh, CZ; Toman Richard, Horní Suchá, CZ; Pachlopník Radim, Ing., Ostrava - Zábřeh, CZ; Chvalina Jiří, Ing., Ostrava - Hrabuvka, CZ;
(74) Hörmannová Zuzana, Ing., Bratislava, SK;
(54) Jednostranné zvodidlo
(57) Predmetom riešenia je jednostranné zvodidlo obsahujúce vertikálne stĺpiky (3), na ktorých je pripevnená, hlavne rozoberateľne prostredníctvom skrutkových spojov, horná zvodnica (1), pričom pod hornou zvodnicou (1) je cez spodný dištančný diel (5) k stĺpikom (3) pripevnená spodná zvodnica (2).

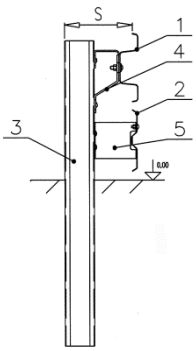

(51) E02B 5/00, E01F 5/00, E03F 3/00
(21) 5043-2013
(22) 18.8.2011
(31) PUV 2011-24248
(32) 22.4.2011
(33) CZ
(71) Novotný Petr, Ing., Ph.D., Pardubice, CZ;
(72) Novotný Petr, Ing., Ph.D., Pardubice, CZ;
(74) Hojčuš Peter, Ing., Bratislava, SK;
(86) PCT/CZ2011/000077
(87) WO 2012/142981
(54) Spevnená priekopa alebo jarok
(57) Spevnená priekopa alebo koryto jarku je tvorené sústavou z prefabrikovaných betónových alebo železobetónových tvaroviek. Podstata úžitkového vzoru spočíva v tom, že tvarovky (1) sú vybavené dvomi ramenami (2) usporiadanými v tvare V, pričom ramená (2) tvoria bočné steny priekopy alebo jarku.

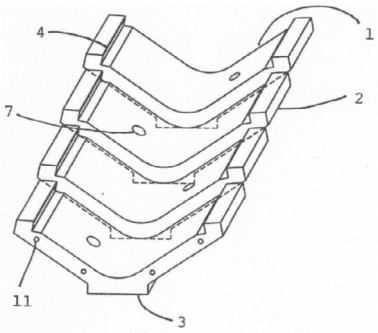

(51) E04H 3/00
(21) 36-2013
(22) 4.3.2013
(71) SEDASPORT, s.r.o., Myjava, SK;
(72) Švancara Pavol, Myjava, SK;
(74) Advokátska kancelária, Mgr. Janette Adamcová, Myjava, SK;
(54) Montované štadiónové tribúny
(57) Montované štadiónové tribúny sú zhotovené z oceľovej nosnej konštrukcie. Konštrukcia je tvorená z modulov. Jeden modul obsahuje zadný stĺp (1), naň je upevnený strešný väzník (2) a stupnica (3). Jednotlivé moduly sú pospájané v prednej časti predným nosníkom (5) a v zadnej časti zadným zavetrením (6). Medzi jednotlivými modulmi je vložená medzimodulová stupnica (4). Medzi strešnými väzníkmi sú namontované strešné priečky (7), ktoré tvoria podpernú konštrukciu pod strešnú krytinu (11). Podlaha je zložená z pochôdznych profilov (8).

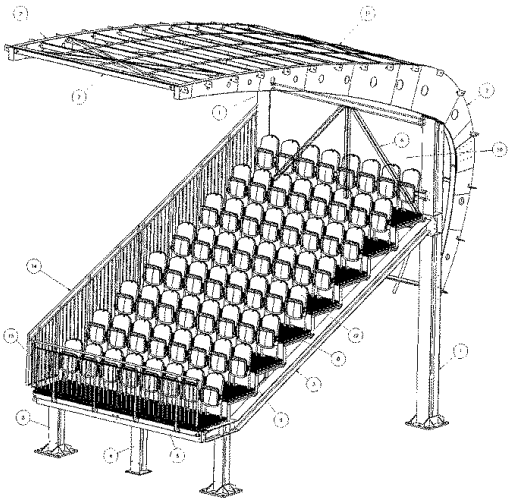

(51) E05C 19/00, F16B 21/00
(21) 155-2013
(22) 10.9.2013
(71) Technická univerzita v Košiciach, Košice, SK;
(72) Maščenik Jozef, Ing., PhD., Prešov, SK; Matija Rudolf, Ing., PhD., Sabinov, SK; Pavlenko Slavko, prof. Ing., CSc., Prešov, SK; Gašpár Štefan, Ing., PhD., Humenné, SK;
(54) Magnetická zarážka
(57) Je opísané technické riešenie aretácie polohy krídlových častí nábytkových zostáv pomocou vzájomného magnetického účinku permanentných magnetov (4), uložených v puzdre (3), osadeného na kotviacej doske (5). Odpudivá magnetická sila je priamo prenášaná na západku (2) vtláčanú do aretačného otvoru zarážky (1).

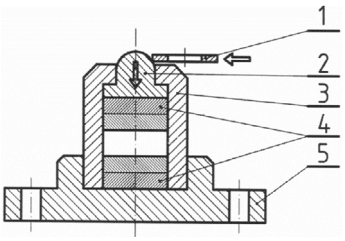

(51) F01C 1/00, F02G 1/00
(21) 5016-2014
(22) 7.3.2014
(71) Dobrodenka Pavel, Dulov, SK; Dobrodenka Anton, Dulov, SK;
(72) Dobrodenka Pavel, Dulov, SK; Dobrodenka Anton, Dulov, SK;
(74) Kováčik Štefan, Ing., Bratislava, SK;
(54) Piestový motor s vonkajším spaľovaním
(57) Piestový motor s vonkajším spaľovaním pozostáva z rotačného sférického trojuholníkového piesta (1), excentrický umiestneného v statore (2) tvaru epitrochoidy, kde časť telesa statora (2) zasahuje do vonkajšej spaľovacej komory (3) s prívodom (7) plynného paliva do vonkajšej spaľovacej komory (3). Aspoň jeden výstup (4) statora (2) je výstupným kanálom alebo potrubím prepojený so vstupom chladiča (5) a výstup chladiča (5) je vstupným kanálom alebo potrubím prepojený s aspoň jedným vstupom (6) statora (2).

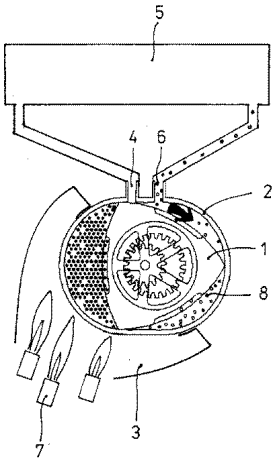

(51) F03B 13/00
(21) 28-2014
(22) 3.3.2014
(71) Kaliský Alexander, Ing., Liptovská Sielnica, SK;
(72) Kaliský Alexander, Ing., Liptovská Sielnica, SK;
(54) Systém premeny energie vodných prúdov
(57) Technické riešenie sa týka premeny energie vodných tokov. V technickom riešení sa využíva axiálne kmitanie turbín (8) a vratných turbín (7), ktoré sú polohované v pásoch pod hladinou a rozovreté do oblúka.

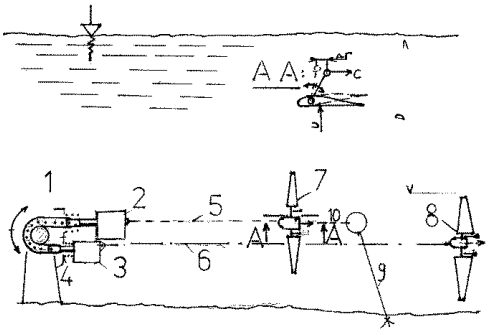

(51) F21S 8/00
(21) 50022-2014
(22) 7.3.2014
(71) JD ROZHLASY s.r.o., Vigantice, CZ;
(72) Turna Roman, Holešov, CZ;
(74) Porubčan Róbert, Ing., Ivanka pri Dunaji, SK;
(54) Pripevnenie LED svetelného zdroja, najmä v telese existujúceho svietidla, spôsob výmeny svetelného zdroja
(57) Konštrukcia s novým pripevnením LED svetelného zdroja sa využije najmä v prípade modernizácie existujúceho svietidla. Chladič (3) s LED (1) je pripevnený k telesu existujúceho svietidla pomocou aspoň jedného permanentného magnetu (5). Zvyčajne budú použité viaceré, bodovo rozmiestnené permanentné magnety (5), ktoré priľnú na podložku (6) z feromagnetického materiálu v telese existujúceho svietidla. Magnety (5) môžu byť ku chladiču (3) alebo k nosiču (7) pripevnené lepidlom (4), skrutkovým spojom, tvarovým stykom alebo podobne. Magnet (5) môže mať podobu silnej magnetickej fólie. Nový je aj spôsob výmeny svetelného zdroja v existujúcom svietidle, pri ktorom sa využije existujúce teleso svietidla a výhodne aj jeho svetelný kryt (8), keď sa na plochu v telese svietidla pomocou aspoň jedného permanentného magnetu (5) pripevní LED svetelný zdroj a napájací zdroj (9). Napájací zdroj (9) sa elektricky prepojí s pôvodnou elektrickou inštaláciou svietidla. Výmena svetelného zdroja môže, ale nemusí zahŕňať aj odstránenie pôvodnej objímky.

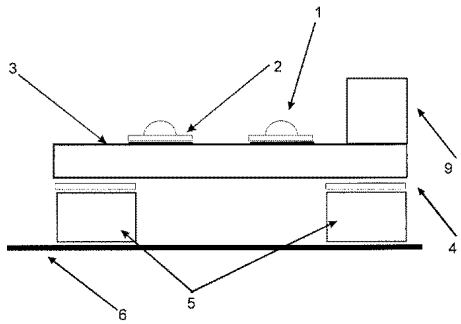

(51) F24J 2/00, H01L 31/00
(21) 41-2014
(22) 26.3.2014
(71) Technická univerzita v Košiciach, Košice, SK;
(72) Rybár Radim, doc. Ing., PhD., Košice, SK; Horodníková Jana, Ing., PhD., Košice, SK; Beer Martin, Ing., Košice, SK;
(54) Trapézový zberač s paralelným prietokom
(57) Trapézový zberač s paralelným prietokom, určený pre vákuové trubicové solárne kolektory pracujúce na princípe tepelných trubíc, má v plášti (1) lichobežníkového prierezu diagonálne usporiadané teplovýmenné komory (3) tvaru zrezaného kužeľa obsahujúce puzdrá kondenzátorov (2) tvaru zrezaného kužeľa. Prierezy rozdeľovacieho kanála (5) a zberného kanála (6), tvorených voľným priestorom ohraničeným vnútornými stenami plášťa (1), stenami izolačných pilierov (4) a teplovýmenných komôr (3), sa postupne nepriamoúmerne menia.

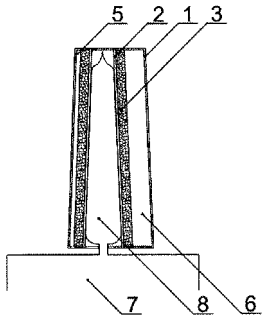

(51) F41H 7/00, F41H 5/00, F41G 3/00, G01S 11/00, G01S 13/00, G06G 7/00
(21) 25-2014
(22) 26.2.2014
(71) EVPÚ, a.s., Nová Dubnica, SK;
(72) Gerek Igor, Ing., PhD., Ilava - Klobušice, SK; Marček Ondrej, Ing., Omšenie, SK; Havrila Rastislav, Ing., PhD., Strážske, SK;
(74) Mrenica Jaroslav, Ing., Púchov, SK;
(54) Riadiace zariadenie vežového kompletu tanku
(57) Riadiace zariadenie vežového kompletu tanku je tvorené ovládacím zariadením (10), pôvodným zameriavačom (20) a elektrohydraulickým pohonom (30), spojených cez systém (40) riadenia paľby s modernizovaným zameriavačom (50), kde ovládacie zariadenie (10) pozostáva zo základnej (matičnej) dosky (11) a vonkajších konektorov (60), navzájom spojených cez blok komunikácie a riadenia (110), blok reléovej logiky (120), blok ovládania hydrauliky (130), blok výkonových relé (140), predpäťovej ochrany (150), a zdroja stabilizovaného napätia (160), pričom cez vonkajšie konektory (60) je spojený s transformátorom (65), ktorý je následne spojený so zdrojom stabilizovaného napätia (160) a blokom ovládania hydrauliky (130). Riadiace zariadenie vežového kompletu tanku je z palubnej siete cez vonkajšie konektory (60) spojené s transformátorom (65), ktorý zabezpečuje napätie pre zdroj stabilizovaného napätia (160) a blok ovládania hydrauliky (130), pričom zdroj stabilizovaného napätia (160) má dve oddelené časti, kde jednou sa spája pomocou základnej (matičnej) dosky (11) s obvodmi bloku riadenia a komunikácie (110) a druhou obvody blokov ovládania hydrauliky (130) a bloku reléovej logiky (120).

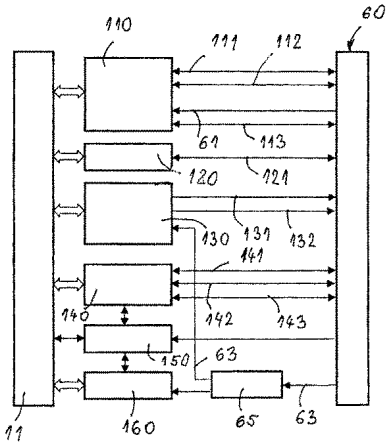

(51) G01M 17/00, G01B 5/00, B23Q 5/00
(21) 139-2013
(22) 29.7.2013
(71) EuroCarServis s. r. o., Liešťany, SK;
(72) Lukáň Ján, Ing., Liešťany, SK;
(74) Kováčik Štefan, Ing., Bratislava, SK;
(54) Mechanicky posuvný detektor vôle, najmä náprav vozidiel
(57) Mechanicky posuvný detektor vôle, najmä náprav vozidiel pozostáva z rámovej konštrukcie s nábehovými lištami a pojazdovými kolieskami, z hornej posuvnej platne a ovládacej páky. Na čele rámu (1) je prichytený prvý guľový čap (2) s ovládacou pákou (3), kde na ovládacej páke (3) je nad prvým guľovým čapom (2) prichytený druhý guľový čap (4), ktorého sedlo prechádza do ťahadla (5) spojeného s hornou posuvnou platňou (6). Horná posuvná platňa (6) je cez voľne uložený spojovací prvok (7) spojená s kameňom (8) posuvne uloženým v lineárnej kulise (9) dolnej nosnej platne (10). Spojovací prvok (7) a aj kameň (8) sú uložené v ihličkových ložiskách. Lineárna kulisa (9) je svojou pozdĺžnou osou orientovaná smerom k ovládacej páke (3). Medzi hornou posuvnou platňou (6) a dolnou nosnou platňou (10) je guľôčkové ložisko (11) pozostávajúce z plošnej klietky s guľôčkami.

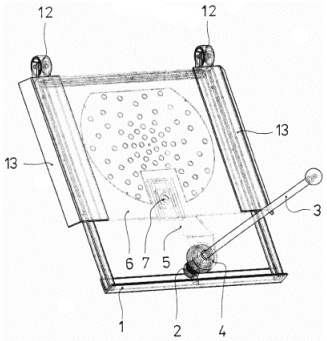

(51) G01N 25/00, G01K 7/00
(21) 50023-2014
(22) 7.3.2014
(71) Grňo Ladislav, Ing., Bratislava, SK;
(72) Grňo Ladislav, Ing., Bratislava, SK;
(74) inventa Patentová a známková kancelária s.r.o., Bratislava, SK;
(54) Ihlová sonda na meranie termofyzikálnych vlastností materiálov prechodovou metódou
(57) Technické riešenie sa týka ihlovej sondy na meranie termofyzikálnych vlastností materiálov prechodovou metódou. Ihlová sonda pozostáva z tenkostennej kovovej rúrky (6) a pásika (1) z pružného materiálu, vybaveného súborom (2) vykurovacích rezistorov s rovnakými hodnotami odporu, rovnomerne rozmiestnených pozdĺž pásika (1). Jednotlivé vykurovacie rezistory súboru (2) sú elektricky zapojené do série a celý súbor (2) vykurovacích rezistorov je ako celok elektricky vyvedený na kontaktový koniec pásika (1). Pásik (1) je vybavený dvomi samostatnými senzormi (3, 4) teploty, ktoré sú elektricky vyvedené na kontaktový koniec pásika (1). Jeden senzor (4) teploty je umiestnený v mieste stredu súboru (2)

vykurovacích rezistorov a druhý senzor (3) teploty je umiestnený mimo súbor (2) vykurovacích rezistorov. Pásik (1) je stočený okolo pozdĺžnej osi do tvaru rúrky a zasunutý do tenkostennej kovovej rúrky (6).

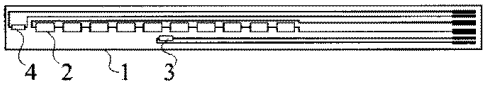

(51) G01N 25/00
(21) 50021-2014
(22) 7.3.2014
(71) Grňo Ladislav, Ing., Bratislava, SK;
(72) Grňo Ladislav, Ing., Bratislava, SK;
(74) inventa Patentová a známková kancelária s.r.o., Bratislava, SK;
(54) Plošná sonda na meranie termofyzikálnych vlastností materiálov prechodovou metódou
(57) Technické riešenie sa týka plošnej sondy na meranie termofyzikálnych vlastností materiálov prechodovou metódou. Plošná sonda pozostáva z dutého tela (9), ochrannej bariéry (10), ktorá jednou stranou uzatvára dutinu tela (9) a na druhej strane je prispôsobená na plošný kontakt s meraným materiálom. Táto sonda ďalej pozostáva zo snímača (1) v tvare disku, umiestneného v dutine tela (9) na ochrannej bariére (10), pričom snímač (1) je vybavený dvomi postrannými kontaktovými pásikmi (2, 3) a súborom (4) vykurovacích rezistorov s rovnakými hodnotami odporu. Tieto sú rovnomerne rozmiestnené po obvode kružnice koncentrickej s diskom snímača a s priemerom blízkym vonkajšiemu priemeru disku snímača. Jednotlivé vykurovacie rezistory súboru (4) sú elektricky zapojené tak, že na každom rezistore súboru (4) vykurovacích rezistorov sa generuje rovnaký tepelný výkon. Pritom súbor (4) vykurovacích rezistorov je ako celok elektricky vyvedený na kontakty na konci prvého kontaktového pásika (2). Disk snímača (1) je vybavený dvomi samostatnými súbormi senzorov (5, 6) teploty. Senzory prináležiace každému jednému súboru (5, 6) senzorov teploty sú rovnomerne rozmiestnené na jednej kružnici koncentrickej s diskom snímača (1) a sú vzájomne zapojené tak, že výstupný signál súborov (5, 6) senzorov teploty zodpovedá priemernej teplote jednotlivých prvkov týchto súborov (5, 6). Výstupy súborov (5, 6) senzorov teploty sú samostatne elektricky vyvedené na kontakty na konci druhého kontaktového pásika (3).

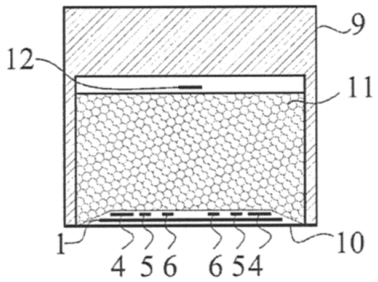

(51) G05B 19/00, G05D 3/00
(21) 172-2013
(22) 2.10.2013
(71) Technická univerzita vo Zvolene, Zvolen, SK;
(72) Šuriansky Jozef, prof. Ing., CSc., Žarnovica, SK; Naščák Ľubomír, doc. Ing., CSc., Zvolen, SK; Šuriansky Jozef, Ing., Banská Bystrica, SK;
(54) Polohový servosystém s mikroelektromechanickým senzorom
(57) Mikropočítač (4) ovláda cez svorku (11) akčný člen (3) na základe žiadanej polohy. Mikroelektromechanický senzor (5) sníma zrýchlenie pohyblivej časti servosystému prostredníctvom mechanického spojenia (10). Výstupný signál z mikroelektromechanického senzora (5) sa cez svorku (9) privádza do mikropočítača (4). Tu sa vykonáva filtrácia a zároveň nerovnomerné vzorkovanie signálu z mikroelektromechanického senzora (5), ktoré je odvodené z priebehu prúdu detegovaného snímačom prúdu (2) a privádzané svorkou (8) do mikropočítača (4). Napájací zdroj (1) cez vstupnú svorku (6) a výstupnú svorku (7) snímača prúdu (2) zabezpečuje prúdové napájanie akčného člena (3). Servosystém je možné využiť v polohovacích systémoch obrábacích a rezacích strojov. Pri využití trojosových senzorov je možné tento systém aplikovať v servosystémoch so zložitou trajektóriou pohybu.

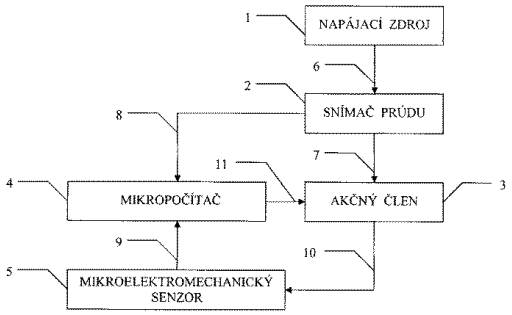

(51) G09F 3/00
(21) 50035-2014
(22) 15.8.2013
(71) Sealsec s.r.o., Marianka, SK;
(72) Kopačka Matúš, Ing., PhD., Marianka, SK; Kopačka Milan, Ing., Marianka, SK;
(74) Beleščák Ladislav, Ing., Piešťany, SK;
(54) Bezpečnostná plomba
(57) Plomba pozostávajúca zo základného telesa (1), v ktorom je vyhotovený úložný kanál (11) pre zasúvací člen (3), pričom v hornej časti úložného kanálu (11) je umiestnené bezpečnostné teliesko (2) obsahujúce pevný dielec (21) a uzamykací element (22).

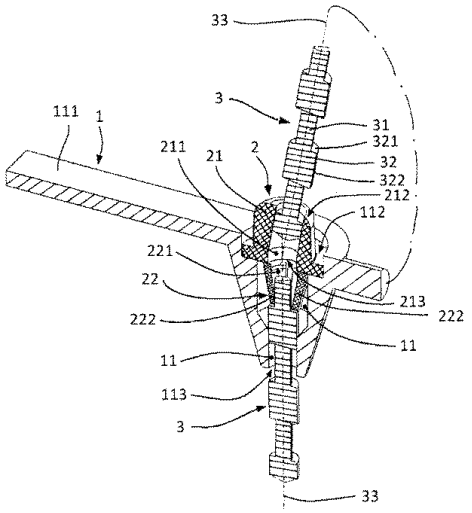

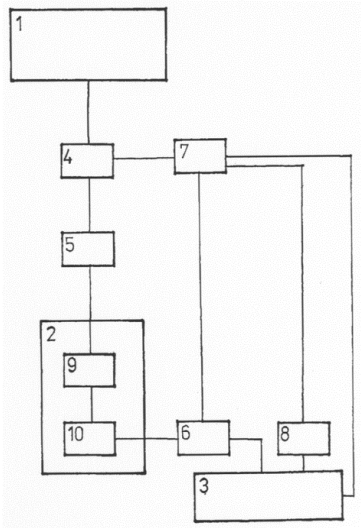

(51) H02J 7/00, H01M 10/00
(21) 50126-2013
(22) 5.11.2013
(71) Lorenc Tomáš, Bratislava, SK; Zelenaj Roman, Ivanka pri Nitre, SK;
(72) Lorenc Tomáš, Bratislava, SK; Zelenaj Roman, Ivanka pri Nitre, SK;
(74) Brichtová Tatiana, JUDr., Bratislava, SK;
(54) Verejná núdzová solárna nabíjacia stanica na mobilné komunikačné zariadenia
(57) Verejná núdzová solárna nabíjacia stanica na mobilné komunikačné zariadenia pozostáva zo stabilne ukotvenej nosnej konštrukcie s aspoň jedným solárnym panelom (1), prepojeným s napäťovou zdrojovou jednotkou (2), ku ktorej je pripojený rozbočovač (3) elektrickej energie. Medzi solárny panel (1) a napäťovú zdrojovú jednotku (2) je zaradené meracie zariadenie (4) dodávky elektrickej energie a/alebo blok (5) kontroly nabíjania a medzi napäťovú zdrojovú jednotku (2) a rozbočovač (3) elektrickej energie je zaradené meracie zariadenie (6) odberu elektrickej energie. Meracie zariadenie (4) dodávky elektrickej energie a meracie zariadenie (6) odberu energie je prepojené s riadiacou jednotkou (7) napojenou na Wifi router (8) s modemom. Riadiaca jednotka (7) je prepojená s rozbočovačom (3) elektrickej energie. Napäťová zdrojová jednotka (2) pozostáva z batérie (9) a invertora (10) napätia.

(51)	(21)	(51)	(21)	(51)	(21)	(51)	(21)
A23L 1/00	50116-2013	E01F 15/00	50128-2013	F21S 8/00	50022-2014	G05B 19/00	172-2013
A47C 3/00	205-2013	E02B 5/00	5043-2013	F24J 2/00	41-2014	G09F 3/00	50035-2014
A62C 27/00	50034-2014	E04H 3/00	36-2013	F41H 7/00	25-2014	H02J 7/00	50126-2013
B02C 17/00	203-2013	E05C 19/00	155-2013	G01M 17/00	139-2013		
B21D 25/00	213-2013	F01C 1/00	5016-2014	G01N 25/00	50023-2014		
B62K 11/00	50019-2014	F03B 13/00	28-2014	G01N 25/00	50021-2014		

FG2K Zapísané úžitkové vzory

(11)	(51)	(11)	(51)	(11)	(51)	(11)	(51)
6839	E02B 13/00	6848	F24J 2/00	6857	B29D 30/00	6866	F21S 9/00
6840	E03D 3/00	6849	C04B 28/00	6858	G10D 3/00	6867	B07C 5/00
6841	E04F 13/00	6850	H04L 29/00	6859	B27L 7/00	6868	B62D 63/00
6842	F02C 6/00	6851	F02B 23/00	6860	A43B 7/00	6869	D06F 37/00
6843	F03B 13/00	6852	G05D 23/00	6861	A63B 17/00	6870	B65D 41/00
6844	F03B 13/00	6853	G06Q 10/00	6862	H02M 1/00	6871	F21V 31/00
6845	F03B 13/00	6854	G06F 19/00	6863	A01B 19/00	6872	A01F 25/00
6846	B60B 19/00	6855	E04C 1/00	6864	G01F 23/00		
6847	C05C 11/00	6856	F03D 9/00	6865	A41D 27/00		

(51) A01B 19/00, A01B 21/00, A01B 23/00
(11) 6863
(21) 120-2013
(22) 3.7.2013
(45) 5.8.2014
(47) 23.6.2014
(72) Šmajstrla Vladimír, Ing., CSc., Cabaj - Čápor, SK;
(73) Šmajstrla Vladimír, Ing., CSc., Cabaj - Čápor, SK;
(74) Máčajová Mária, Ing., Nitra, SK;
(54) Renovačné brány

---

(51) A01F 25/00, E02F 3/00, B66F 9/00
(11) 6872
(21) 50139-2013
(22) 25.11.2013
(31) PUV 2013-28329
(32) 15.8.2013
(33) CZ
(45) 5.8.2014
(47) 23.6.2014
(72) Karmazín Petr, Velké Meziříčí, CZ;
(73) KAME-VM, s.r.o., Velké Meziříčí, CZ;
(74) MAJLINGOVÁ & PARTNERS, s.r.o., Bratislava, SK;
(54) Odrezávací adaptér

---

(51) A41D 27/00, A41D 13/00, F41H 1/00
(11) 6865
(21) 169-2013
(22) 3.10.2013
(31) 2012-26828 U
(32) 16.10.2012
(33) CZ
(45) 5.8.2014
(47) 23.6.2014
(72) Hanuš Martin, Nový Knín, CZ;
(73) HANUŠ MARTIN - APL, Nový Knín, CZ;
(74) Bušová Eva, JUDr., Bratislava, SK;
(54) Golier, najmä k veste na bojové účely

---

(51) A43B 7/00, A43B 11/00, A61H 1/00, A63B 21/00, A61F 5/00
(11) 6860
(21) 5041-2013
(22) 17.10.2013
(31) PUV 2012-26852
(32) 19.10.2012
(33) CZ
(45) 5.8.2014
(47) 18.6.2014
(72) Rádl Pavel, Ing., Zlín, CZ;
(73) ORCO ZLÍN - Technická ortopedie spol. s.r.o., Zlín, CZ;
(74) ROTT, RŮŽIČKA & GUTTMANN, Bratislava, SK;
(54) Spodná časť obuvi, najmä ortopedickej obuvi

---

(51) A63B 17/00, A63B 71/00, E04H 3/00, E04B 1/00
(11) 6861
(21) 50114-2013
(22) 29.9.2013
(45) 5.8.2014
(47) 18.6.2014
(72) Turoň Anton, Ing., Žilina, SK; Olexík Slavomil, Ing. arch., Trenčín, SK;
(73) Turoň Anton, Ing., Žilina, SK; Olexík Slavomil, Ing. arch., Trenčín, SK;
(74) Labudík Miroslav, Ing., Kysucké Nové Mesto, SK;
(54) Trenažér násilných vstupov osôb dverami do objektov

---

(51) B07C 5/00, B27B 31/00, B65G 47/00
(11) 6867
(21) 174-2013
(22) 2.10.2013
(45) 5.8.2014
(47) 23.6.2014
(72) Krajčovičová Mária, Ing., PhD., Zvolen, SK; Mičinec Jakub, Ing., Kremnica, SK;
(73) Technická univerzita vo Zvolene, Zvolen, SK;
(54) Triediace zariadenie reziva

---

(51) B27L 7/00
(11) 6859
(21) 178-2013
(22) 8.10.2013
(45) 5.8.2014
(47) 18.6.2014
(72) Minárik Marián, Ing., PhD., Kočovce, SK;
(73) Technická Univerzita vo Zvolene, Zvolen, SK;
(54) Zariadenie na manipuláciu so štiepačkou dreva s rotačným klinom

---

(51) B29D 30/00
(11) 6857
(21) 165-2013
(22) 24.9.2013
(45) 5.8.2014
(47) 18.6.2014
(72) Tomek Ľuboslav, Ing., Partizánske, SK; Šútora Gejza, Ing., Partizánske, SK; Bašťovanský Ronald, Ing., PhD., Žilina, SK;
(73) VIPO, a. s., Partizánske, SK;
(54) Zariadenie na tvarovanie profilu ojadrovaného pätkového lana

---

(51) B60B 19/00
(11) 6846
(21) 13-2013
(22) 25.1.2013
(45) 5.8.2014
(47) 13.6.2014
(72) Mrůzek Pavel, Ing., Horní Bludovice, CZ; Haladová Petra, Ing., Horní Bludovice, CZ;
(73) MECHATRONICKÉ SYSTÉMY a.s., Košice, SK;
(54) Univerzálne všesmerové koleso

---

(51) B62D 63/00
(11) 6868
(21) 196-2013
(22) 5.11.2013
(45) 5.8.2014
(47) 23.6.2014
(72) David Libor, Ing., Opava, Malé Hoštice, CZ;
(73) David Libor, Ing., Opava, Malé Hoštice, CZ;
(54) Skladací príves za dvojstopové vozidlá

---

(51) B65D 41/00, B65D 47/00
(11) 6870
(21) 50087-2013
(22) 18.7.2013
(45) 5.8.2014
(47) 23.6.2014
(72) Útly Jaroslav, Ing., Bratislava, SK;
(73) ATC-JR, s. r. o., Púchov, SK;
(74) Belička Ivan, Ing., Banská Bystrica, SK;
(54) Obal na praženú kávu uchovávajúci jej arómu

---

(51) C04B 28/00
(11) 6849
(21) 162-2013
(22) 18.9.2013
(45) 5.8.2014
(47) 13.6.2014
(72) Baluch Vladimír, Kežmarok, SK;
(73) Baluch Vladimír, Kežmarok, SK;
(54) Spôsob spracovania zmesi hliny s cementom do hotového výrobku

---

(51) C05C 11/00, C05B 15/00, C05G 1/00
(11) 6847
(21) 75-2013
(22) 26.4.2013
(45) 5.8.2014
(47) 13.6.2014
(72) Teren Ján, Ing., CSc., Bratislava - Rača, SK; Rokos Michal, Ing., Karlovice, CZ;
(73) Teren Ján, Ing., CSc., Bratislava - Rača, SK; Rokos Michal, Ing., Karlovice, CZ;
(54) Roztoky na potláčanie strát dusíka na báze dimetylpyrazol fosforečnanu

---

(51) D06F 37/00
(11) 6869
(21) 50084-2013
(22) 11.7.2013
(45) 5.8.2014
(47) 23.6.2014
(72) Podhorný Karel, Ostrava-Hrabová, CZ;
(73) Podhorný Karel, Ostrava-Hrabová, CZ;
(74) Zahatňanská Gabriela, Ing., Žilina - Strážov, SK;
(54) Prací agregát automatickej práčky

---

(51) E02B 13/00, E02B 3/00
(11) 6839
(21) 100-2013
(22) 4.6.2013
(45) 5.8.2014
(47) 2.6.2014
(72) Vaľo Štefan, Nižný Klátov, SK;
(73) Vaľo Štefan, Nižný Klátov, SK;
(74) Gruber Dalibor, Ing., Košice, SK;
(54) Systém na zadržiavanie odtoku dažďových vôd a revitalizácie zhutnenej pôdy na svahu

---

(51) E03D 3/00, E03B 11/00
(11) 6840
(21) 133-2013
(22) 23.7.2013
(45) 5.8.2014
(47) 2.6.2014
(72) Kováčik Štefan, Ing., Bratislava, SK;
(73) Kováčik Štefan, Ing., Bratislava, SK;
(54) Spôsob vytlačovania kvapalín z tlakovej nádoby a tlaková nádoba

---

(51) E04C 1/00, B82Y 30/00, C09D 5/00
(11) 6855
(21) 50118-2012
(22) 20.12.2012
(45) 5.8.2014
(47) 18.6.2014
(72) Mikuška Peter, Ing., Bratislava, SK;
(73) Mikuška Peter, Ing., Bratislava, SK;
(74) Gajdošíková Zuzana, Ing., Bratislava, SK;
(54) Stavebný prvok

---

(51) E04F 13/00
(11) 6841
(21) 50105-2013
(22) 30.8.2013
(31) 2012-26620
(32) 31.8.2012
(33) CZ
(45) 5.8.2014
(47) 2.6.2014

(72) Kubáň Pavel, Ing., České Budějovice, CZ;
(73) Kubáň Pavel, Ing., České Budějovice, CZ;
(74) inventa Patentová a známková kancelária s.r.o., Bratislava, SK;
(54) Montážna lišta zatepľovacieho systému

---

(51) F02B 23/00
(11) 6851
(21) 93-2013
(22) 31.10.2011
(45) 5.8.2014
(47) 13.6.2014
(67) 118-2011
(72) Puškár Michal, Ing., PhD., Košice, SK; Puškár Michal, Ing., Vinné, SK; Bigoš Peter, prof. Ing., CSc., Košice, SK;
(73) Technická univerzita v Košiciach, Košice, SK;
(54) Spaľovací priestor s riadeným detonačným horením

---

(51) F02C 6/00
(11) 6842
(21) 121-2012
(22) 3.10.2012
(45) 5.8.2014
(47) 13.6.2014
(72) Šulek Stanislav, Zvolen, SK;
(73) Šulek Stanislav, Zvolen, SK;
(54) Obeh plynovej turbíny s vysokotepelnou a vysokotlakovou rekuperáciou tepla, aj v paroplynovom cykle

---

(51) F03B 13/00, E21F 17/00
(11) 6843
(21) 10-2013
(22) 25.1.2013
(45) 5.8.2014
(47) 13.6.2014
(72) Bartoš Pavel, Ing., Ludgeřovice, CZ; Haladová Petra, Ing., Horní Bludovice, CZ; Studénka Marek, Ing., Slavičín, CZ;
(73) MECHATRONICKÉ SYSTÉMY a.s., Košice, SK;
(54) Banská prečerpávacia elektráreň so samostatným turbínovým sústrojom a samostatným čerpacím systémom

---

(51) F03B 13/00, E21F 17/00
(11) 6844
(21) 11-2013
(22) 25.1.2013
(45) 5.8.2014
(47) 13.6.2014
(72) Bartoš Pavel, Ing., Ludgeřovice, CZ; Haladová Petra, Ing., Horní Bludovice, CZ; Kopec Petr, Ing., Rychvald, CZ;
(73) MECHATRONICKÉ SYSTÉMY a.s., Košice, SK;
(54) Banská prečerpávacia elektráreň s generátorom osadeným dvoma turbínovými strojmi, so samostatným čerpacím systémom

---

(51) F03B 13/00, E21F 17/00
(11) 6845
(21) 12-2013
(22) 25.1.2013
(45) 5.8.2014
(47) 13.6.2014
(72) Šimůnek Pavel, RNDr., Praha, CZ; Halada Pavel, Havířov-Město, CZ;
(73) MECHATRONICKÉ SYSTÉMY a.s., Košice, SK;
(54) Podzemná prečerpávacia elektráreň

---

(51) F03D 9/00, F03D 11/00
(11) 6856
(21) 153-2013
(22) 9.9.2013
(45) 5.8.2014
(47) 18.6.2014
(72) Badida Miroslav, Dr.h.c. prof. Ing., PhD., Košice, SK; Šebo Dušan, prof. Ing., PhD., Košice, SK; Šebo Juraj, Ing., PhD., Košice, SK;
(73) Technická univerzita v Košiciach, Strojnícka fakulta, Košice, SK;
(54) Zariadenie na komprimáciu vzduchu pomocou veternej energie

---

(51) F21S 9/00
(11) 6866
(21) 170-2013
(22) 27.9.2013
(45) 5.8.2014
(47) 23.6.2014
(72) Pallya Róbert, Mgr., Vráble, SK; Husár Dušan, PaedDr., Zlaté Moravce, SK;
(73) Pallya Róbert, Mgr., Vráble, SK; Husár Dušan, PaedDr., Zlaté Moravce, SK;
(54) Inteligentný stĺp verejného osvetlenia

---

(51) F21V 31/00
(11) 6871
(21) 50108-2013
(22) 25.10.2011
(45) 5.8.2014
(47) 23.6.2014
(67) 50042-2011
(72) Száraz Július, Ing., Senec, SK;
(73) LEADER LIGHT s.r.o., Spišská Nová Ves, SK;
(74) inventa Patentová a známková kancelária s.r.o., Bratislava, SK;
(54) Zariadenie na komplexnú ochranu LED zdrojov pred vonkajšími poveternostnými podmienkami

---

(51) F24J 2/00, F24H 4/00, F25B 30/00
(11) 6848
(21) 129-2013
(22) 17.7.2013
(45) 5.8.2014
(47) 13.6.2014
(72) Brachtýr Bohumír, Ing., PhD., Nitra, SK; Pap Miroslav, Ing., PhD., Nitra, SK;
(73) Slovenská poľnohospodárska univerzita v Nitre - Technická fakulta, Nitra, SK;
(54) Solárny systém s tepelným čerpadlom

---

(51) G01F 23/00, B65D 90/00
(11) 6864
(21) 166-2013
(22) 24.9.2013
(45) 5.8.2014
(47) 23.6.2014
(72) Chren Ivan, Ing., Banská Bystrica, SK;
(73) Slovenská legálna metrológia, n. o., Banská Bystrica, SK;
(54) Spôsob a zariadenie na skúšanie a kalibráciu plavákových hladinomerov

---

(51) G05D 23/00, G01K 7/00
(11) 6852
(21) 135-2013
(22) 26.7.2013
(45) 5.8.2014
(47) 13.6.2014
(72) Oravec Milan, prof. Ing., PhD., Košice, SK; Fic Marek, Ing., Košice, SK;
(73) Technická univerzita v Košiciach, Strojnícka fakulta, Košice, SK;
(54) Teplotný spínač na báze neodýmu

---

(51) G06F 19/00
(11) 6854
(21) 50079-2013
(22) 30.6.2013
(45) 5.8.2014
(47) 13.6.2014
(72) Ravas Stanislav, Ing., Senica, SK; Olos Michal, Ing., Tvrdošín, SK; Tomlain Juraj st., Ing., Senica, SK; Tomlain Ján, Senica, SK; Tomlain Juraj ml., Ing., PhD., Myjava, SK;
(73) T - Industry, s. r. o., Myjava, SK;
(74) Porubčan Róbert, Ing., Ivanka pri Dunaji, SK;
(54) Systém a spôsob diaľkového odpočtu meradiel energií a/alebo médií

---

(51) G06Q 10/00
(11) 6853
(21) 50075-2013
(22) 26.6.2013
(31) PUV 2013-28075
(32) 18.6.2013
(33) CZ
(45) 5.8.2014
(47) 13.6.2014
(72) Müller Luděk, Mr., Plzeň, CZ; Valenta Tomáš, Mr., Plzeň, CZ; Šmídl Luboš, Mr., Plzeň, CZ; Švec Jan, Mr., Plzeň, CZ; Zahradil Jiří, Mr., Trnová, CZ; Matoušek Jindřich, Mr., Chlumčany, CZ; Tihelka Daniel, Mr., Vejprnice, CZ;
(73) Speech Tech, s.r.o., Plzeň, CZ;
(74) Litváková Lenka, Ing., Bratislava, SK;
(54) Zariadenie na automatické aktívne dohodovanie schôdzok cez telefón

---

(51) G10D 3/00, G10G 5/00
(11) 6858
(21) 167-2013
(22) 24.9.2013
(45) 5.8.2014
(47) 18.6.2014
(72) Kaiser Tomáš, Mgr. art., Bratislava, SK;
(73) Kaiser Tomáš, Mgr. art., Bratislava, SK;
(74) Brichtová Tatiana, JUDr., Bratislava, SK;
(54) Pracovná podložka pre sláčikové hudobné nástroje

---

(51) H02M 1/00, H02M 3/00
(11) 6862
(21) 56-2013
(22) 28.3.2013
(45) 5.8.2014
(47) 20.6.2014
(72) Špánik Pavol, prof. Ing., PhD., Rosina, SK; Dobrucký Branislav, prof. Ing., PhD., Žilina, SK; Frivaldský Michal, Ing., PhD., Horný Hričov, SK;
(73) Žilinská univerzita v Žiline, Žilina, SK;
(54) Obojsmerný zvyšujúci/znižujúci DC/DC menič s magneticky viazanými cievkami

---

(51) H04L 29/00
(11) 6850
(21) 163-2013
(22) 20.9.2013
(45) 5.8.2014
(47) 13.6.2014
(72) Suder Peter, Ing., Prievidza, SK;
(73) Suder Peter, Ing., Prievidza, SK;
(54) Zapojenie systému domovej informačnej schránky občana (DiSo)

---

(51)	(11)	(51)	(11)	(51)	(11)	(51)	(11)
A01B 19/00	6863	B62D 63/00	6868	F02B 23/00	6851	G01F 23/00	6864
A01F 25/00	6872	B65D 41/00	6870	F02C 6/00	6842	G05D 23/00	6852
A41D 27/00	6865	C04B 28/00	6849	F03B 13/00	6843	G06F 19/00	6854
A43B 7/00	6860	C05C 11/00	6847	F03B 13/00	6844	G06Q 10/00	6853
A63B 17/00	6861	D06F 37/00	6869	F03B 13/00	6845	G10D 3/00	6858
B07C 5/00	6867	E02B 13/00	6839	F03D 9/00	6856	H02M 1/00	6862
B27L 7/00	6859	E03D 3/00	6840	F21S 9/00	6866	H04L 29/00	6850
B29D 30/00	6857	E04C 1/00	6855	F21V 31/00	6871		
B60B 19/00	6846	E04F 13/00	6841	F24J 2/00	6848		

MC2K Vymazané úžitkové vzory

(11) 6142
(21) 138-2011
(22) 28.7.2011
(54) Univerzálna strmeňová svorka
Dátum výmazu: 3.7.2014

MK2K Zaniknuté úžitkové vzory uplynutím doby platnosti

(11)	Dátum zániku	(11)	Dátum zániku	(11)	Dátum zániku	(11)	Dátum zániku
3913	14.06.2014	4769	29.11.2013	5579	02.11.2013	5634	09.11.2013
3923	28.06.2014	4783	16.11.2013	5599	07.11.2013	5635	09.11.2013
3943	02.06.2014	4807	20.11.2013	5600	24.11.2013	5636	09.11.2013
3961	21.06.2014	4988	20.11.2013	5614	19.11.2013	5704	06.11.2013
4207	01.06.2014	5482	09.11.2013	5619	12.11.2013	5738	18.11.2013
4325	09.06.2014	5529	21.11.2013	5625	27.11.2013	5824	18.11.2013
4326	09.06.2014	5554	18.11.2013	5631	18.11.2013		
4702	06.11.2013	5557	18.11.2013	5632	09.11.2013		
4765	08.11.2013	5563	27.11.2013	5633	09.11.2013		

ND2K Predĺženie platnosti úžitkových vzorov

(11)	(51)	(11)	(51)	(11)	(51)	(11)	(51)
4864	B09B 3/00	4945	F41A 27/00	5668	B07C 5/00	5919	H04L 9/00
4868	A47C 27/00	4972	A23L 1/00	5750	C23C 16/00	6779	F25D 29/00
4878	B09B 3/00	4983	A63C 19/00	5772	B60B 23/00	6779	F25D 29/00
4882	F42B 10/00	5009	A61K 9/00	5825	D06F 37/00		
4924	E03C 1/00	5061	A63B 71/00	5889	C09D 1/00		

(51) A23L 1/00
(11) 4972
(21) 92-2007
(22) 6.6.2007
(73) Švajlen Vladimír, Solčany, SK;
(54) Zeleninové ochucovadlo pokrmov so zníženým obsahom sodíka

(51) A47C 27/00
(11) 4868
(21) 129-2007
(22) 23.7.2007
(73) Hilding Anders Česká republika a. s., Roztoky u Jilemnice, CZ;
(54) Lôžková plocha matracov

(51) A61K 9/00, A61L 15/00
(11) 5009
(21) 5035-2007
(22) 29.5.2007
(73) Hexal AG, Holzkirchen, DE;
(54) Transdermálny terapeutický systém

(51) A63B 71/00, A63C 19/00, E04H 3/00
(11) 5061
(21) 5064-2007
(22) 17.9.2007
(73) Skrip Juraj, Mgr., Snina, SK;
(54) Herná miestnosť

(51) A63C 19/00, A63B 71/00
(11) 4983
(21) 5028-2007
(22) 19.4.2007
(73) Skrip Juraj, Mgr., Snina, SK;
(54) Herná miestnosť

---

(51) B07C 5/00, G01N 21/00, B07B 9/00
(11) 5668
(21) 5038-2010
(22) 2.7.2010
(73) IREL, spol. s r. o., Brno-Lesná, CZ;
(54) Zariadenie na optické triedenie zmesi námeľa a obilniny

---

(51) B09B 3/00
(11) 4864
(21) 108-2007
(22) 26.6.2007
(73) R-FIN s.r.o., Fulnek, CZ;
(54) Ostrekovacia jednotka pre zariadenia na likvidáciu použitých jednorazových hygienických nádob

---

(51) B09B 3/00
(11) 4878
(21) 103-2007
(22) 22.6.2007
(73) R-FIN s.r.o., Fulnek, CZ;
(54) Zariadenie na likvidáciu použitých jednorazových nádob

---

(51) B60B 23/00
(11) 5772
(21) 5058-2010
(22) 2.9.2010
(73) Ing. Juraj Mažgut FARM P R O F I, Bratislava, SK;
(54) Reduktor/expander rozchodu kolesa pre poľnohospodársku techniku, najmä traktory

---

(51) C09D 1/00, C09D 4/00, C04B 35/00, C08L 33/00
(11) 5889
(21) 50042-2010
(22) 26.5.2010
(73) THERMO INDUSTRY, a.s., Pardubice, CZ;
(54) Zmes na tenkovrstvovú, termoizolačnú a termoreflexnú povrchovú úpravu

---

(51) C23C 16/00, H05H 1/00, B29C 59/00
(11) 5750
(21) 50045-2010
(22) 23.6.2010
(73) Univerzita Komenského v Bratislave, Fakulta matematiky, fyziky a informatiky, Bratislava, SK;
(54) Zariadenie na reguláciu tlaku v elektroizolačnej alebo chladiacej kvapaline, najmä pre generátory elektrickej plazmy dielektrickými bariérovými výbojmi

---

(51) D06F 37/00
(11) 5825
(21) 85-2010
(22) 30.6.2010
(73) JAKOR, s.r.o., Vranov Nad Topľou, SK;
(54) Nádrž s vyvažovacím telesom

---

(51) E03C 1/00
(11) 4924
(21) 5039-2007
(22) 12.6.2007
(73) WATERSAVERS s. r. o., Brno, CZ;
(54) Zariadenie na úsporu vody a proti usadzovaniu vodného kameňa vo vodovodných batériách

---

(51) F25D 29/00, F25D 23/00, G07F 9/00
(11) 6779
(21) 5019-2012
(22) 24.10.2003
(73) SAMSUNG ELECTRONICS CO., LTD., Gyeongii-do, KR;
(54) Chladiace zariadenie a spôsob jeho ovládania

---

(51) F25D 29/00, F25D 23/00, G07F 9/00
(11) 6779
(21) 5019-2012
(22) 24.10.2003
(73) SAMSUNG ELECTRONICS CO., LTD., Gyeongii-do, KR;
(54) Chladiace zariadenie a spôsob jeho ovládania

---

(51) F41A 27/00, F41G 5/00
(11) 4945
(21) 94-2007
(22) 11.6.2007
(73) KONŠTRUKTA - Defence, a. s., Trenčín, SK;
(54) Odmerový mechanizmus

---

(51) F42B 10/00
(11) 4882
(21) 96-2007
(22) 11.6.2007
(73) KONŠTRUKTA - Defence, a. s., Trenčín, SK;
(54) Mechanizmus vedenia a tesnenia mínometnej strely v hlavni

---

(51) H04L 9/00
(11) 5919
(21) 50094-2010
(22) 8.12.2010
(73) Valíček Štefan, Ing., Višňové, SK;
(54) Zariadenie na riadený bezpečný prístup k aplikáciám a dátam dvojfaktorovou autentifikáciou

---

(51)	(11)	(51)	(11)	(51)	(11)	(51)	(11)
A23L 1/00	4972	B07C 5/00	5668	C23C 16/00	5750	F41A 27/00	4945
A47C 27/00	4868	B09B 3/00	4878	D06F 37/00	5825	F42B 10/00	4882
A61K 9/00	5009	B09B 3/00	4864	E03C 1/00	4924	H04L 9/00	5919
A63B 71/00	5061	B60B 23/00	5772	F25D 29/00	6779		
A63C 19/00	4983	C09D 1/00	5889	F25D 29/00	6779		

TC2K

Zmeny mien

(11) 5653
(21) 46-2010
(73) DIPLOMAT DENTAL s.r.o., Piešťany, SK;
Dátum zápisu do registra: 10.7.2014

(11) 5889
(21) 50042-2010
(73) THERMO INDUSTRY, a.s., Pardubice, CZ;
Dátum zápisu do registra: 30.6.2014

ČASŤ

DIZAJNY

Číselné INID - kódy na označovanie bibliografických údajov (Štandard WIPO ST. 80)

(11) Číslo zapísaného dizajnu
(15) Dátum zápisu/predĺženia platnosti
(18) Predpokladaný dátum uplynutia platnosti zápisu/-predlženia platnosti
(21) Číslo prihlášky
(22) Dátum podania prihlášky
(28) Počet dizajnov
(31) Číslo prioritnej prihlášky
(32) Dátum podania prioritnej prihlášky
(33) Krajina alebo regionálna organizácia priority
(45) Dátum sprístupnenia zapísaného dizajnu
(46) Dátum uplynutia odkladu zverejnenia
(51) Medzinárodné triedenie dizajnov
(54) Názov dizajnu
(55) Vyobrazenie dizajnu/vyobrazenie dizajnu po čiastočnom výmaze
(58) Dátum záznamu v registri, napr. zmeny mena, zániku, výmazu a pod.
(62) Číslo pôvodnej prihlášky v prípade vylúčenej prihlášky
(72) Meno pôvodcu (-ov)
(73) Meno (názov) majiteľa (-ov)
(74) Meno (názov) zástupcu (-ov)
(78) Meno (názov) nového majiteľa (-ov) po prevode alebo prechode

Poznámka:
Číslo uvádzané pred kódom **(51)** znamená verziu Medzinárodného triedenia dizajnov.

Kódy na označovanie záhlaví oznámení publikovaných vo Vestníku ÚPV SR (Štandard WIPO ST. 17)

FG4Q Zapísané dizajny
FG4Q Zapísané dizajny s odloženým zverejnením
FG4Q Zverejnené zapísané dizajny po uplynutí doby odkladu zverejnenia
MA4Q Zaniknuté zapísané dizajny vzdaním sa
MA4Q Čiastočne zaniknuté zapísané dizajny vzdaním sa
MC4Q Vymazané zapísané dizajny
MG4Q Čiastočne vymazané zapísané dizajny
MK4Q Zaniknuté zapísané dizajny uplynutím doby platnosti
ND4Q Predĺženie platnosti zapísaných dizajnov
PC4Q Prevody a prechody práv
PD4Q Zmeny dispozičných práv na zapísané dizajny (zálohy)
PD4Q Zmeny dispozičných práv na zapísané dizajny (ukončenie zálohov)
QB4Q Licenčné zmluvy registrované
QC4Q Ukončenie platnosti licenčných zmlúv
RL4Q Odňatie ochrany a prepis majiteľa dizajnu (na základe rozhodnutia súdu)
TA4Q Doplnenie pôvodcu (-ov)
TB4Q Opravy mien
TC4Q Zmeny mien
TD4Q Opravy adries
TE4Q Zmeny adries
TF4Q Opravy dátumov
TG4Q Opravy zatriedenia podľa Medzinárodného triedenia dizajnov
TH4Q Opravy chýb alebo zmeny všeobecne
TK4Q Opravy tlačových chýb vo Vestníku ÚPV SR

FG4Q Zapísané dizajny

(11)	(51)
28064	12/04.01
28065	12/16.06
28066	13/03.02
28067	21/01.06
28068	12/04.01
28069	12/13.09
28070	32/00.00

9 (51) 12/04.01
(11) 28064
(15) 23.6.2014
(18) 9.10.2018
(21) 86-2013
(22) 9.10.2013
(72) Chrenka Ferdinand, doc., Píla, SK; Belan Boris, Mgr. Art., Zlaté Moravce, SK;
(73) TATRALIFT a.s., Kežmarok, SK;
(54) Vozeň lanovej dráhy
Určenie výrobku:
Výrobok, v ktorom je dizajn stelesnený, je určený ako vozeň lanovej dráhy (sedačková lanovka).
(28) 1
(55)

1.1

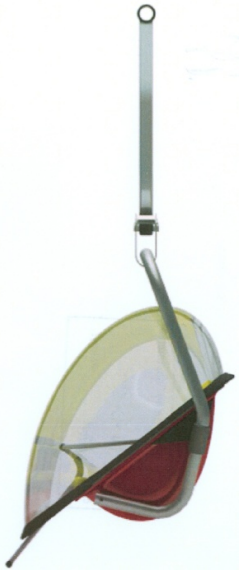

1.2

1.3

1.4

1.5

1.6

1.7

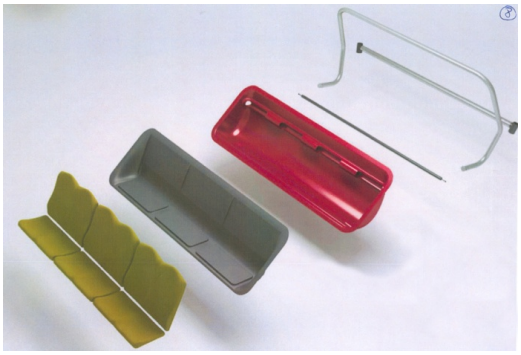

1.8

1.9

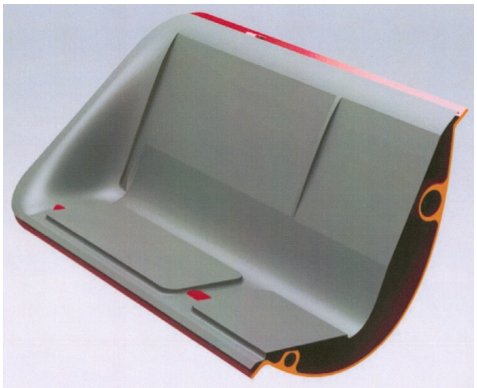

1.10

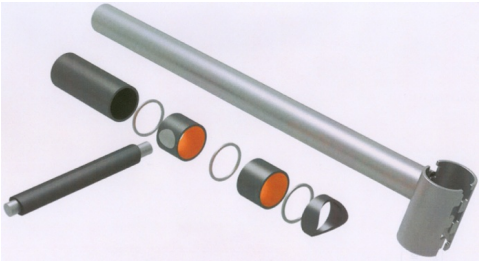

1.11

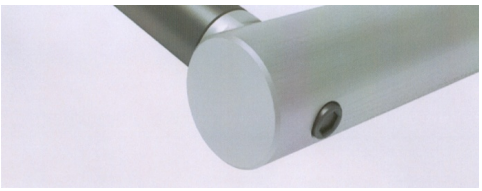

1.12

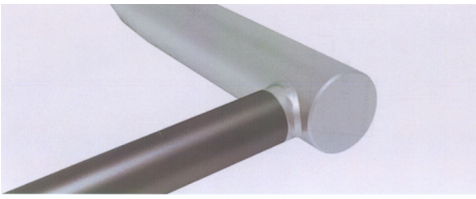

1.13

10(51) 12/04.01
(11) 28068
(15) 23.6.2014
(18) 23.4.2019
(21) 5006-2014
(22) 23.4.2014
(72) Chrenka Ferdinand, doc., Píla, SK; Belan Boris, Mgr. Art., Zlaté Moravce, SK;
(73) TATRALIFT a.s., Kežmarok, SK;
(74) HMG & PARTNERS, s.r.o., Bratislava, SK;
(54) Šesťmiestny vozeň lanovej dráhy TATRALIFT typ SLO
Určenie výrobku:
Dizajn predstavuje vozeň lanovej dráhy TATRALIFT SLO 6 s odpojiteľným prichytením vozňov k dopravnému lanu pre 6 cestujúcich s akrylátovým krytom.
(28) 1

(55)

1.1

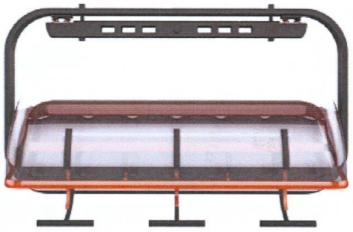

1.2

1.3

1.4

10(51) 12/13.09
(11) 28069
(15) 23.6.2014
(18) 24.4.2019
(21) 26-2014
(22) 24.4.2014
(72) Lukáčik Miloš, Ing., Bratislava, SK;
(73) Lukáčik Miloš, Ing., Bratislava, SK;
(74) Labudík Miroslav, Ing., Kysucké Nové Mesto, SK;
(54) Pohotovostné hasičské, záchranárske a environmentálne zásobovacie zariadenie

Určenie výrobku:
Výrobok, v ktorom je dizajn stelesnený, je určený ako pohotovostné hasičské, záchranárske a environmentálne zásobovacie zárladenie.

(28) 5
(55)

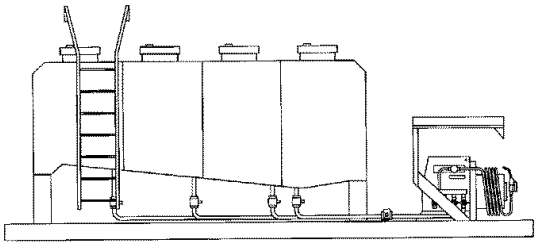

1.1

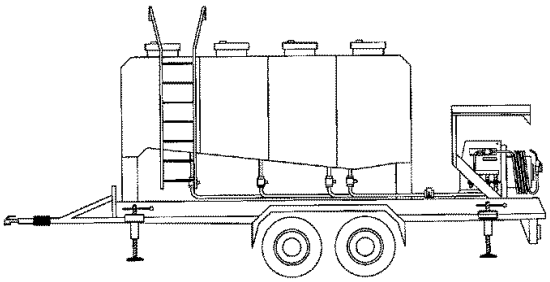

2.1

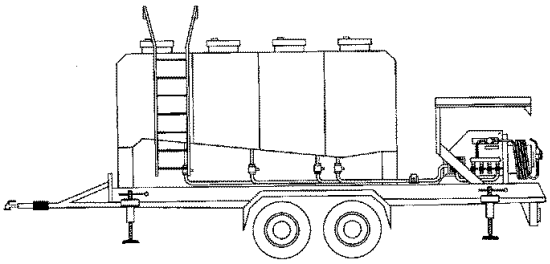

3.1

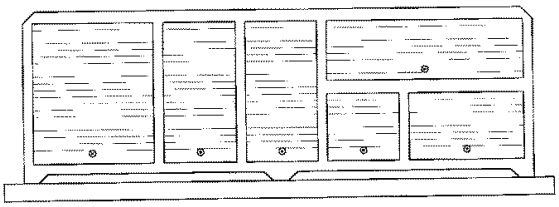

4.1

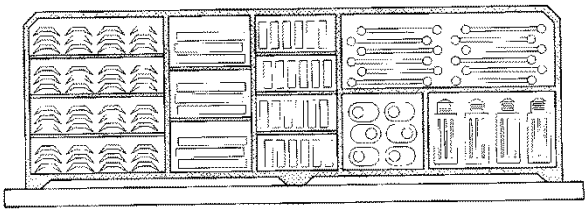

4.2

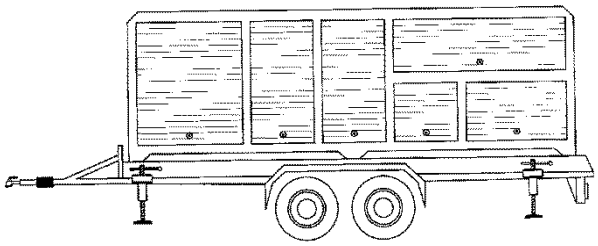

5.1

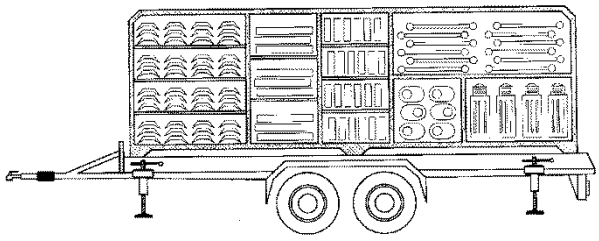

5.2

10(51) 12/16.06
(11) 28065
(15) 23.6.2014
(18) 19.3.2019
(21) 19-2014
(22) 19.3.2014
(31) 2013/0353
(32) 20.9.2013
(33) SE
(72) Carreras-Castro Xavier, Lidingö, SE; Kamyab Ali, Göteborg, SE;
(73) Scania CV AB, Södertälje, SE;
(74) Bačík Kvetoslav, Ing., Nová Dubnica, SK;
(54) Predný blatník
Určenie výrobku:
Výrobok, v ktorom je dizajn stelesnený, je predným blatníkom.
(28) 1
(55)

1.1

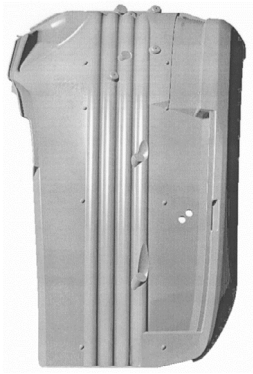

1.2

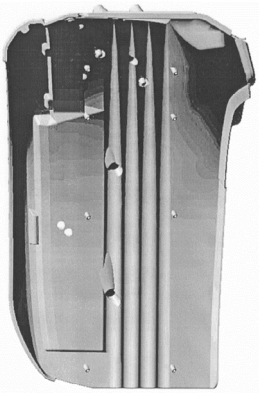

1.3

1.4

1.5

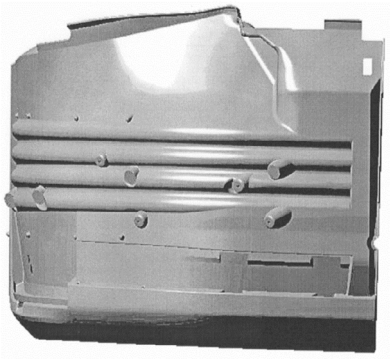

1.6

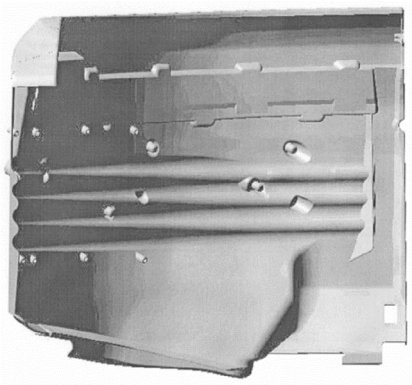

1.7

10(51) 13/03.02
(11) 28066
(15) 23.6.2014
(18) 24.3.2019
(21) 20-2014
(22) 24.3.2014
(72) Mikula Andrej, Krompachy, SK;
(73) Mikula Andrej, Krompachy, SK;
(74) Cicholes Štefan, Ing., Košice, SK;
(54) Skriňa rozvádzača
Určenie výrobku:
Výrobok, v ktorom je dizajn stelesnený, predstavuje skriňu rozvádzača, ktorého vnútorný priestor je podľa účelu využitia rozdelený na samostatné sekcie.
(28) 1
(55)

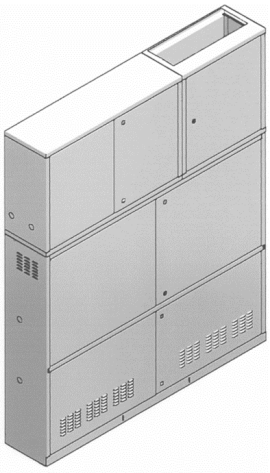

1.1

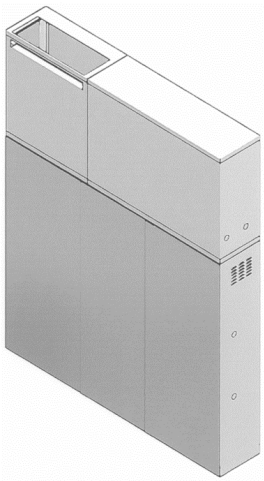

1.2

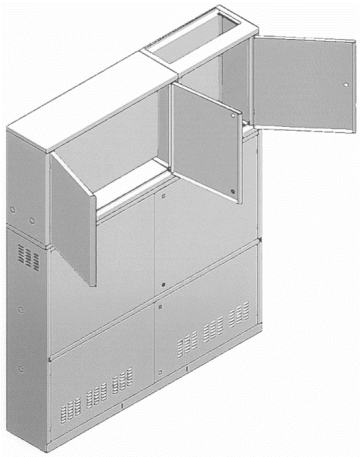

1.3

10(51) 21/01.06
(11) 28067
(15) 23.6.2014
(18) 15.4.2019
(21) 24-2014
(22) 15.4.2014
(72) Jašurek Tomáš, Ilava, SK;
(73) Jašurek Tomáš - Arline, Ilava, SK;
(54) Látkové hračky
Určenie výrobku:
Výrobok slúži ako hračka pre deti, je teda určený na hranie.
(28) 6
(55)

1.1

1.2

2.1

2.2

3.1

3.2

4.1

4.2

5.1

5.2

6.1

6.2

10(51) 32/00.00
(11) 28070
(15) 23.6.2014
(18) 28.3.2019
(21) 27-2014
(22) 28.3.2014
(72) Porubčan Róbert, Ing., Košeca, SK;
(73) Porubčan Róbert, Ing., Košeca, SK;
(74) Porubčan Róbert, Ing., Ivanka pri Dunaji, SK;
(54) Logo - patent&trademark
Určenie výrobku:
Výrobok, v ktorom je alebo bude dizajn stelesnený, je logo, ktoré je určené najmä na použitie vo forme hlavičky na papieri, na vizitkách, tabuľkách, webových stránkach a podobne.
(28) 2
(55)

1.1

2.1

(51)	(11)
12/04.01	28064
12/04.01	28068
12/13.09	28069
12/16.06	28065
13/03.02	28066
21/01.06	28067
32/00.00	28070

MK4Q Zaniknuté zapísané dizajny uplynutím doby platnosti

(11)	(58)	(11)	(58)	(11)	(58)	(11)	(58)
25896	11.06.2014	25996	28.06.2014	26890	05.11.2013	27548	24.11.2013
25914	22.06.2014	26886	05.11.2013	26896	13.11.2013	27558	07.11.2013
25924	11.06.2014	26887	05.11.2013	26928	27.11.2013	27592	18.11.2013
25942	04.06.2014	26888	05.11.2013	27546	05.11.2013		
25943	04.06.2014	26889	05.11.2013	27547	24.11.2013		

PC4Q Prevody a prechody práv

(11) 26114
(21) 68-2000
(78) SOREMARTEC S. A., Findel, LU;
Predchádzajúci majiteľ:
SOREMARTEC SA, Schoppach - Arlon, BE;
Dátum uzavretia zmluvy: 7.2.2014
(58) 1.7.2014

ČASŤ

OCHRANNÉ ZNÁMKY

Číselné kódy na označovanie bibliografických údajov (Štandard WIPO ST. 60)

(111) Číslo zápisu
(141) Dátum zániku
(151) Dátum zápisu
(156) Dátum obnovy
(180) Predpokladaný dátum uplynutia platnosti zápisu/-obnovy
(210) Číslo prihlášky
(220) Dátum podania prihlášky
(310) Číslo prioritnej prihlášky
(320) Dátum podania prioritnej prihlášky
(330) Krajina alebo regionálna organizácia priority
(340) Údaje o čiastočnej priorite
(350) Dátum práva z prihlášky, z ktorej sa uplatňuje seniorita
(360) Zoznam tovarov a služieb, na ktoré sa vzťahuje čiastočná seniorita
(442) Dátum zverejnenia prihlášky po prieskume
(450) Dátum oznámenia o zápise ochrannej známky
(510) Zoznam tovarov a/alebo služieb, ak neboli zatriedené/bez použitia triedenia
(511) Medzinárodné triedenie tovarov a/alebo služieb, a/alebo zoznam zatriedených tovarov a/alebo služieb
(540) Reprodukcia známky
(551) Údaje o kolektívnej známke
(554) Trojrozmerná známka
(580) Dátum zápisu akejkoľvek transakcie v súvislosti s prihláškou alebo zápisom ochrannej známky do registra, napr. zmena majiteľa, zmena mena alebo adresy, zrieknutie sa známky atď. (účinnosť)
(591) Údaje o uplatňovaných farbách
(641) Číslo a dátum podania prihlášky ochrannej známky Spoločenstva, premenou ktorej vznikla prihláška národnej ochrannej známky
(646) Číslo a dátum podania ochrannej známky Spoločenstva, premenou ktorej vznikla prihláška národnej ochrannej známky
(731) Meno a adresa prihlasovateľa (-ov)
(732) Meno a adresa majiteľa (-ov)
(740) Meno a adresa zástupcu (-ov)
(770) Meno a adresa predchádzajúceho prihlasovateľa (-ov) alebo majiteľa (-ov) (v prípade zmeny vlastníctva)
(771) Predchádzajúce meno alebo adresa prihlasovateľa (-ov) alebo majiteľa (-ov) (v prípade zmeny údajov)
(791) Meno a adresa držiteľa (-ov) licencie
(793) Podmienky a obmedzenia licencie
(800) Číslo a dátum medzinárodného zápisu
(881) Číslo a dátum zápisu ochrannej známky nahradenej medzinárodným zápisom

Poznámka:
Číslo uvádzané pred kódom (511) znamená verziu Medzinárodného triedenia tovarov a služieb na zápis ochranných známok (Niceské triedenie), podľa ktorej bola prihláška ochrannej známky zatriedená v deň jej podania na úrade. Od roku 2013 sa Niceské triedenie aktualizuje každý rok a vstupuje do platnosti vždy 1. januára príslušného roka. Prihlášky podané v roku 2014 sa zatrieďujú podľa verzie 10. vydania triedenia, ktorá vstúpila do platnosti 1. januára 2014 s označením NCL (10-2014).

Zverejnené prihlášky ochranných známok

(210)	(210)	(210)	(210)
5111-2009	266-2014	783-2014	990-2014
999-2012	274-2014	787-2014	991-2014
1-2013	275-2014	788-2014	992-2014
899-2013	295-2014	789-2014	993-2014
1033-2013	321-2014	792-2014	994-2014
1325-2013	333-2014	793-2014	995-2014
1327-2013	387-2014	794-2014	996-2014
1328-2013	388-2014	795-2014	998-2014
1329-2013	392-2014	800-2014	1000-2014
1330-2013	461-2014	801-2014	1003-2014
1331-2013	462-2014	808-2014	1004-2014
1339-2013	463-2014	811-2014	1005-2014
1567-2013	466-2014	812-2014	1016-2014
1683-2013	481-2014	814-2014	1027-2014
1684-2013	487-2014	815-2014	1035-2014
1861-2013	488-2014	817-2014	1039-2014
1862-2013	492-2014	819-2014	1044-2014
1863-2013	510-2014	820-2014	1047-2014
1864-2013	520-2014	823-2014	5038-2014
1920-2013	536-2014	831-2014	5039-2014
1940-2013	537-2014	832-2014	5045-2014
2103-2013	561-2014	835-2014	5086-2014
2168-2013	581-2014	838-2014	5087-2014
2239-2013	601-2014	839-2014	5088-2014
2253-2013	603-2014	843-2014	5123-2014
2338-2013	608-2014	845-2014	5129-2014
2339-2013	613-2014	847-2014	5130-2014
2340-2013	614-2014	848-2014	5136-2014
2391-2013	615-2014	850-2014	5169-2014
2393-2013	616-2014	867-2014	5185-2014
2394-2013	617-2014	868-2014	5187-2014
2480-2013	618-2014	870-2014	5188-2014
5045-2013	619-2014	871-2014	5204-2014
5253-2013	621-2014	879-2014	5210-2014
5636-2013	624-2014	880-2014	5225-2014
5637-2013	626-2014	881-2014	5245-2014
5639-2013	631-2014	882-2014	5246-2014
5647-2013	633-2014	883-2014	5247-2014
12-2014	635-2014	884-2014	5248-2014
15-2014	636-2014	885-2014	5256-2014
26-2014	643-2014	886-2014	5261-2014
49-2014	644-2014	894-2014	5280-2014
67-2014	645-2014	895-2014	5289-2014
92-2014	676-2014	901-2014	5293-2014
103-2014	686-2014	905-2014	5309-2014
112-2014	698-2014	910-2014	5310-2014
130-2014	700-2014	912-2014	5312-2014
140-2014	702-2014	913-2014	5313-2014
145-2014	727-2014	914-2014	5326-2014
157-2014	730-2014	915-2014	5351-2014
159-2014	731-2014	916-2014	5353-2014
185-2014	741-2014	919-2014	5363-2014
187-2014	742-2014	920-2014	5364-2014
193-2014	749-2014	923-2014	5365-2014
194-2014	754-2014	925-2014	5366-2014
228-2014	755-2014	926-2014	5392-2014
229-2014	759-2014	929-2014	5393-2014
252-2014	764-2014	952-2014	5403-2014
254-2014	777-2014	954-2014	5404-2014
265-2014	781-2014	982-2014	5429-2014

(210) 5111-2009
(220) 18.2.2009
9 **(511) 4, 35**
(511) 4 - Priemyselné oleje a tuky; mazacie oleje; prostriedky na pohlcovanie, zvlhčovanie a viazanie prachu; palivá vrátane pohonných hmôt do motorových vozidiel a svietiace materiály; sviečky a knôty na svietenie.
35 - Maloobchodné služby a maloobchodné služby prostredníctvom internetu s uvedenými tovarmi.
(540) VALVOLINE
(731) ASHLAND NEDERLAND B.V., Pesetastraat 5, 2991 XT Barendrecht, Rotterdam, NL;
(740) ROTT, RŮŽIČKA & GUTTMANN, Bratislava, SK;

---

(210) 999-2012
(220) 18.6.2012
10 **(511) 9, 40, 41, 42**
(511) 9 - Slnečné okuliare; puzdrá na okuliare.
40 - Tlač, tlačenie.
41 - Kluby zdravia (služby fitnes klubu); organizovanie športových súťaží; organizovanie športových podujatí; služby športovísk; prevádzkovanie športových zariadení; zhromažďovanie a poskytovanie informácií v oblasti športu; organizovanie súťaží krásy.
42 - Poskytovanie informácií o módnom návrhárstve; meteorologické informácie a predpovede počasia.
(540) RETRO MUZIKA
(731) Jakubec Martin, PhDr., Skalická cesta 7, 831 02 Bratislava, SK;

---

(210) 1-2013
(220) 2.1.2013
10 **(511) 16, 35, 36, 37, 39, 42**
(511) 16 - Noviny a časopisy, magazíny, žurnály, knihy, pamflety a obchodné pamflety, prospekty, letáky; katalógy; papier, kartón, lepenka a výrobky vyrobené z týchto materiálov, ktoré nie sú zahrnuté v iných triedach; tlačoviny; fotografie (tlačené); papiernický a kancelársky tovar; vzdelávacie, výchovné, náučné a vyučovacie potreby (s výnimkou prístrojov); štočky.
35 - Reklama; obchodný manažment; obchodná správa, kancelárske práce; komerčné informačné kancelárie; šírenie reklamných materiálov; pomoc pri riadení obchodných alebo priemyselných podnikov; príprava inzertných stĺpcov; predvádzanie tovarov; distribúcia vzoriek; rozširovanie reklamných materiálov zákazníkom (letáky, prospekty, tlačoviny, vzorky); organizovanie a vedenie výstav na komerčné alebo reklamné účely; prenájom reklamného priestoru; prenájom propagačných materiálov; zásielkové reklamné služby; kompilácia informácií do počítačových databáz; vzťahy s verejnosťou; služby predplácania novín a časopisov (pre tretie osoby); obchodné a podnikové poradenstvo; správa počítačových súborov; marketing; marketingové štúdie a výskum trhu; pomoc pri riadení obchodnej činnosti; poradenstvo pri obchodnej činnosti a poradenské služby vzťahujúce sa na obchodnú činnosť; prenájom propagačného materiálu a prenájom reklamného času v komunikačných médiách; online reklama v počítačovej sieti; vydávanie reklamných alebo náborových textov; inzercia poštou; rozhlasová reklama; televízna reklama; podpora predaja pre iných; zákaznícke vernostné služby na komerčné, propagačné a/alebo reklamné účely; organizovanie regionálnych, národných a medzinárodných reklamných kampaní; služby správy nefinančných kariet ako zákaznícke vernostné služby; reklamné, obchodné a administratívne informácie a rady na riadenie maloobchodných predajní a obchodných domov; komerčné riadenie obchodov v nákupnom stredisku.
36 - Poistenie; finančné služby, peňažné služby; splátkové pôžičky; poistné poradenstvo; informácie o poistení; služby debetných kariet; overovanie šekov (poukážok); služby úschovy v bankovom trezore; finančné poradenstvo; úverové služby; financovanie splátkového predaja; úschova cenností; vydávanie kreditných kariet; služby financovania; správa nehnuteľností; správa nájomných domov; realitné agentúry; ocenenie nehnuteľností; vyberanie nájomného; finančné sponzorovanie; prenájom kancelárií (realít); prenájom obchodov, prenájom obchodných a komerčných priestorov; správa nehnuteľností komerčných priestorov, kongresových a výstavných centier, a ďalších priestorov; finančné ohodnotenie (bankovníctvo, nehnuteľnosti); zriaďovanie investičných fondov; kapitálové investície; elektronický prevod fondov; investície do fondov; sprostredkovateľská činnosť s nehnuteľnosťami; finančné služby poskytované držiteľom vernostných kariet; finančné služby kariet, a to poskytovanie finančných benefitov vo forme zliav, poskytnutia bonusov alebo bodov, v pomere k množstvu nákupov; bankovníctvo, peňažníctvo.
37 - Výstavba nákupných a rekreačných zariadení (budov); stavebníctvo (stavebná činnosť); renovácia, čistenie a úplná alebo čiastočná rekonštrukcia nehnuteľností, komplexov nehnuteľností vrátane komerčných priestorov a nákupných centier; prestavba, renovácia, údržba nehnuteľností alebo komplexu nehnuteľností vrátane komerčných priestorov a nákupných centier; čistenie interiérov budov; výstavba predajných stánkov a obchodov; informácie o stavbe; informácie o opravách komerčných priestorov a nákupných centier; služby zatepľovania budov; údržba nábytku; reštaurovanie nábytku; čistenie vonkajší povrch budov; stavba trvalých budov, nehnuteľnosti, komerčných priestorov a nákupných centier; stavebný dozor; demolácia budov; výstavba nekomerčných budov.
39 - Doprava; balenie a skladovanie tovaru; služby skladovania; informácie o skladovaní; prenájom skladov; doručovanie tovarov.
42 - Vypracovanie technických projektových štúdií; prieskumy (inžinierske práce); odborné konzultácie v oblasti navrhovania počítačov, navrhovania v stavebníctve, kontroly kvality a skúšania materiálov, technických projektov a územného plánovania; stavebné projektovanie; technické konzultačné služby v oblasti stavebného inžinierstva, zameraného najmä na výstavbu komerčných

priestorov a nákupných centier; projektovanie stavieb, najmä komerčných priestorov a nákupných centier; kontrola kvality; dizajn interiérov; architektonické poradenstvo zamerané najmä na získania stavebného povolenia a urbanistického plánovania; technické skúšky; strojné inžinierstvo; prieskumy týkajúce sa spoľahlivosti rôznych priemyselných materiálov; štúdie technických projektov; štúdie technických projektov budov nákupných a rekreačných zariadení.

(540) KLEPIERRE MANAGEMENT SLOVENSKO

(731) KLEPIERRE, 21, avenue Kléber, 75116 Paris, FR;

(740) MAJLINGOVÁ & PARTNERS, s. r. o., Bratislava, SK;

---

(210) 899-2013

(220) 22.5.2013

10(511) 29, 31, 35, 40

(511) 29 - Čerstvé, mrazené, spracované, konzervované a tepelne upravené mäso, ryby, hydina a zverina; hotové jedlá z mäsa; mäsové výťažky; potravinové polotovary vyrobené zo zeleniny, mäsa a rýb; jedlé oleje a tuky.

31 - Živé zvieratá, hospodárske zvieratá, dobytok, hydina, ryby.

35 - Obchodný manažment; obchodná správa; obchodná administratíva; maloobchod a veľkoobchod s čerstvým, mrazeným, spracovaným, konzervovaným a tepelne upraveným mäsom, rybami, hydinou a zverinou, hotovými jedlami z mäsa, mäsovými výťažkami, potravinovými polotovarmi vyrobenými zo zeleniny, mäsa a rýb, so živými zvieratami, s hospodárskymi zvieratami, s dobytkom, s hydinou a rybami; podpora predaja pre tretie osoby s čerstvým, mrazeným, spracovaným, konzervovaným a tepelne upraveným mäsom, rybami, hydinou a zverinou, hotovými jedlami z mäsa, mäsovými výťažkami, potravinovými polotovarmi vyrobenými zo zeleniny, mäsa a rýb, so živými zvieratami, s hospodárskymi zvieratami, s dobytkom, s hydinou a rybami; sprostredkovanie obchodu s čerstvým, mrazeným, spracovaným, konzervovaným a tepelne upraveným mäsom, rybami, hydinou a zverinou, hotovými jedlami z mäsa, mäsovými výťažkami, potravinovými polotovarmi vyrobenými zo zeleniny, mäsa a rýb, so živými zvieratami, s hospodárskymi zvieratami, s dobytkom, s hydinou a rybami.

40 - Mäsiarstvo a údenárstvo; rozoberanie a spracovanie mäsa; údenie potravín.

(540) Vieme, čo Vám chutí.

(731) MECOM GROUP s. r. o., Poľná 4, 066 01 Humenné, SK;

(740) Regina Ivan, Ing., Košice, SK;

---

(210) 1033-2013

(220) 14.6.2013

10(511) 3, 5, 10, 16, 25, 35, 41, 43, 44

(511) 3 - Bieliace krémy na pokožku, čistiace prípravky, dezinfekčné mydlá, dezodoračné mydlá, esenciálne oleje (éterické), aromatické látky (esencie), éterické oleje, kozmetické prípravky, kozmetické krémy, kozmetické prípravky do kúpeľa, kúpeľové soli s výnimkou solí na liečebné účely, medicinálne mydlá, mydlá, oleje na kozmetické a toaletné účely, toaletné vody, pleťové vody na kozmetické účely, šampóny, toaletné prípravky.

5 - Chemické prípravky na farmaceutické a lekárske účely, chirurgické obväzy, plachty a tkaniny na lekárske účely, soli na lekárske účely, farmaceutické prípravky, liečivé prípravky do kúpeľa, terapeutické prípravky do kúpeľa, prípravky do perličkových kúpeľov, liečivé kúpeľové soli, soli do minerálnych kúpeľov, liečivá na ľudskú potrebu, obklady (teplé zábaly), protireumatické náramky, soli minerálnych vôd, minerálne soli, bylinkové čaje na lekárske použitie, dietetické látky na lekárske účely, dietetické potraviny na lekárske účely, výživové doplnky, liečivé prípravky do kúpeľov, liečivé čaje, vonné soli.

10 - Zariadenia na cvičenie na lekárske účely, masážne prístroje, fyzioterapeutické zariadenia, podporné obväzy, bandáže na kĺby (ortopedické), podporné bandáže, termoelektrické obklady, liečebné prostriedky a prístroje.

16 - Baliaci papier, blahoprajné pohľadnice, brožované knihy, brožúry, brožúrky, bublinové obaly z plastických materiálov (na balenie), časopisy (periodiká), etikety, s výnimkou textilných, fotografie, grafické zobrazenie, grafiky, kalendáre, kartón, lepenka, katalógy, papierové kávové filtre, knihy, lepenkové alebo papierové škatule, lepenkové alebo papierové obaly na fľaše, lepenkové platne (papiernický tovar), lepiace pásky na kancelárske účely a použitie v domácnosti, leporelá, mapy, obálky (papiernický tovar), obaly (papiernický tovar), obrazy, papiernický tovar, tlačené periodické a neperiodické publikácie, plagáty, predmety z kartónu, prospekty, pútače z papiera alebo lepenky, reklamné tabule z papiera, kartónu alebo lepenky, reprodukcie grafické, tlačené reklamné materiály, umelecké litografie, umelohmotné fólie na balenie, vrecia z papiera alebo plastických materiálov na balenie, umelecké diela, darčekové a dekoratívne predmety z kartónu, papiera alebo plastických materiálov.

25 - Spodná bielizeň, osobná bielizeň zabraňujúca poteniu, body - bielizeň, bundy, cyklistické oblečenie, čelenky (oblečenie), čiapky, dámske róby a šaty, gymnastické (telocvičné) dresy, gamaše, chrániče uší (proti chladu, ako pokrývka hlavy), kombinézy (oblečenie), kombinézy na vodné lyžovanie, kabáty, košele, krátke nohavice, krátke kabátiky, kravaty, kožušiny (oblečenie), kostýmy, korzety, kovové časti na obuv a opasky, nohavice, nohavičky, oblečenie, oblečenie pre motoristov, oblečenie z kože, obuv, odevy, opasky, peleríny, pančuchy a pančuchové nohavice, plášte, plavky, pleteniny (oblečenie), pletiarsky tovar, podprsenky, podväzky, polokošele, pokrývky hlavy, ponožky, potníky, pulóvre, pyžamá, rukavice (časť oblečenia), rukávniky, saká, sandále, pánske spodky, sukne, svetre, šatky, šály, šaty, športová obuv, športové tričká a dresy, spodničky, tielka, tričká, topánky, vesty.

35 - Maloobchodné služby s odevmi a obuvou, galantérnym tovarom, textilom, nábytkom, umeleckými dekoratívnymi a darčekovými tovarmi, tovarmi uvedenými v triedach 3, 5, 10, 16, 25

tohto zoznamu, administratívna správa hotelov, reklamné agentúry, obchodné alebo podnikateľské informácie, komerčné informačné kancelárie, prenájom kancelárskych strojov a zariadení, marketingové štúdie, nábor zamestnancov, poradenstvo v obchodnej činnosti, pomoc pri riadení obchodnej činnosti, obchodný alebo podnikateľský prieskum, obchodný manažment a podnikové poradenstvo, organizovanie výstav na obchodné a reklamné účely, personálne poradenstvo, oceňovanie a odhady v oblasti podnikania, odborné obchodné poradenstvo, poradenstvo pri vedení podnikov, prenájom predajných automatov, predvádzanie (služby modeliek) na reklamné účely a podporu predaja, predvádzanie tovaru, prenájom reklamného času vo všetkých komunikačných médiách, prenájom reklamných materiálov, prieskum trhu, prieskum verejnej mienky, reklama, sekretárske služby, obchodné sprostredkovanie služieb uvedených v triedach 41 a 43 tohto zoznamu.

41 - Prevádzkovanie športových zariadení, prevádzkovanie bazénov, služby na oddych a rekreáciu, telesné cvičenia, výcvik, služby v kempingoch so športovým programov, výchovno-zábavné klubové služby, kluby zdravia (telesné cvičenia), informácie o možnosti rekreácie, informácie o možnostiach rozptýlenia, informácie o možnostiach zábavy, obveselenie, prevádzkovanie kasín, prevádzkovanie priestorov s hracími automatmi, koncertné siene, sály, organizovanie a vedenie konferencií, organizovanie a vedenie kongresov, meranie časov na športových podujatiach, nočné kluby, organizovanie a vedenie seminárov, organizovanie kultúrnych alebo vzdelávacích výstav, organizovanie športových súťaží, organizovanie živých vystúpení, zábavné parky, požičiavanie potápačského výstroja, požičiavanie športového výstroja s výnimkou dopravných prostriedkov, služby prázdninových táborov (zábava), praktický výcvik (ukážky), prekladateľské služby, prenájom audioprístrojov, prenájom štadiónov, prenájom tenisových kurtov, prenájom videokamier a videorekordérov, služby poskytované na štadiónoch a športových ihriskách patriace do triedy 41.

43 - Služby barov, bufety (rýchle občerstvenie), hotelierske služby, jedálne a závodné jedálne, kaviarne, prevádzkovanie kempov, motely, penzióny, poskytovanie prechodného ubytovania, prenájom prenosných stavieb, prenájom turistických stanov, reštaurácie (jedálne), samoobslužné reštaurácie, rezervácia hotelov, rezervácia penziónov, rezervácia prechodného ubytovania, turistické ubytované, ubytovacie kancelárie (hotely, penzióny), prenájom prechodného ubytovania.

44 - Fyzioterapia, fytoterapia, aromaterapia, aquaterapia, kadernícke salóny, parné kúpele, verejné kúpele na hygienu, lekárske služby, manikúra, masáže, ošetrovateľské služby, salóny krásy, zotavovne, poskytovanie doplnkových zdravotníckych služieb; poskytovanie komplexnej kúpeľnej starostlivosti; prevádzkovanie zariadení slúžiacich na regeneráciu a rekondíciu v súvislosti s poskytovaním zdravotnej starostlivosti, sanatóriá, verejné kúpele, zdravotnícka starostlivosť.

(540) KÚPELE TRENČIANSKE TEPLICE

(731) Kúpele Trenčianske Teplice, a. s., T. G. Masaryka 21, 914 51 Trenčianske Teplice, SK;

(740) Belička Ivan, Ing., Banská Bystrica, SK;

---

(210) 1325-2013

(220) 26.7.2013

(310) 501434

(320) 28.1.2013

(330) CZ

10(511) 5, 29

(511) 5 - Výrobky farmaceutické, parafarmaceutické a veterinárne; vitamíny a minerály a stopové prvky; diétne a nutričné prípravky a liečivá; medicinálne sirupy; výťažky z liečivých bylín a kombinované prípravky vitamínov, minerálov, stopových prvkov a bylinných výťažkov; potravinové doplnky obohatené vitamínmi alebo minerálmi, alebo stopovými prvkami; vitamínové prípravky; vitamíny a multivitamínové preparáty; minerály a multiminerálové preparáty; liečivé bylinné čaje; liečivé byliny, cukrovinky alebo pastilky, alebo tabletky, alebo tobolky, alebo kapsuly, alebo žuvačky s liečivými prísadami; dietetické látky upravené na lekárske účely; minerálne vody a dietetické nápoje upravené na lekárske účely; diétne potraviny upravené na lekárske účely; doplnky výživové na lekárske účely; bielkovinové prípravky alebo potrava na lekárske účely; balzamy a krémy a masti na lekárske účely; chemické prípravky na lekárske účely; liečivé oleje; oleje na lekárske účely; tuky na lekárske účely; liečivé soli; tinktúry na lekárske účely; liečivé bylinné výťažky alebo sirupy; vitamínové a minerálne výživové doplnky vo forme koncentrátov; proteínové koncentráty ako výživové doplnky k potravinám; droždie na farmaceutické účely; potravinové doplnky s liečebnými účinkami; výživné alebo dietetické prípravky na lekárske účely na denné doplnenie stravy ako rozpustná strava alebo samostatná zmes, ktorá sa skladá hlavne z mlieka v prášku alebo zo živočíšnych, alebo zeleninových proteínov, tiež s prídavkom vitamínov alebo minerálov, alebo stopových prvkov, alebo cukru – všetko v rámci tejto triedy; potravinové doplnky nie na lekárske účely (zaradené v tejto triede) a obsahujúce látky živočíšneho pôvodu; proteínové výživové doplnky; proteínové výrobky a prípravky na výživu patriace do tejto triedy (potravinové doplnky); doplnky výživy pre športovcov alebo osoby s vysokým energetickým výdajom.

29 - Jedlá želatína, želatínové výrobky a prípravky na výživu patriace do tejto triedy; jedlé tuky; jedlé oleje; extrakty z chalúh ako výživa; výživné prípravky na denné doplnenie stravy, ktorá sa skladá hlavne z mlieka v prášku alebo zo živočíšnych, alebo zeleninových proteínov, tiež s prídavkom vitamínov alebo minerálov, stopových prvkov alebo cukru – všetko v rámci tejto triedy.

(540) Locomotive

(731) NOVA COAST INC., 255 Keele St., Toronto, Ontario M6P-2K1, CA;

(740) Mešková Viera, Ing., Bratislava, SK;

---

(210) 1327-2013
(220) 26.7.2013
10(511) 16, 34, 35
(511) 16 - Tlačoviny; časopisy; periodiká; knihy; pohľadnice; výrobky z papiera; písacie potreby.
34 - Tabak; tabakové výrobky; potreby pre fajčiarov; zápalky.
35 - Služby veľkoobchodu a maloobchodu s tabakom, tabakovými výrobkami, potrebami pre fajčiarov, zápalkami, hracími kartami, tlačovinami, časopismi, periodikami, knihami, pohľadnicami, výrobkami z papiera, písacími potrebami.
(540)

(591) čierna, hnedá
(731) GECO, a. s., Pod Čimickým hájem 190/11, 181 00 Praha, CZ;
(740) Kubínyi Peter, Bc., Trenčín, SK;

---

(210) 1328-2013
(220) 26.7.2013
10(511) 16, 34, 35
(511) 16 - Tlačoviny; časopisy; periodiká; knihy; pohľadnice; výrobky z papiera; písacie potreby.
34 - Tabak; tabakové výrobky; potreby pre fajčiarov; zápalky.
35 - Služby veľkoobchodu a maloobchodu s tabakom, tabakovými výrobkami, potrebami pre fajčiarov, zápalkami, hracími kartami, tlačovinami, časopismi, periodikami, knihami, pohľadnicami, výrobkami z papiera, písacími potrebami.
(540)

(591) čierna, hnedá
(731) GECO, a. s., Pod Čimickým hájem 190/11, 181 00 Praha, CZ;
(740) Kubínyi Peter, Bc., Trenčín, SK;

---

(210) 1329-2013
(220) 26.7.2013
10(511) 16, 34, 35
(511) 16 - Tlačoviny; časopisy; periodiká; knihy; pohľadnice; výrobky z papiera; písacie potreby.
34 - Tabak; tabakové výrobky; potreby pre fajčiarov; zápalky.
35 - Služby veľkoobchodu a maloobchodu s tabakom, tabakovými výrobkami, potrebami pre fajčiarov, zápalkami, hracími kartami, tlačovinami, časopismi, periodikami, knihami, pohľadnicami, výrobkami z papiera, písacími potrebami.
(540)

(591) čierna, hnedá
(731) GECO, a. s., Pod Čimickým hájem 190/11, 181 00 Praha, CZ;
(740) Kubínyi Peter, Bc., Trenčín, SK;

---

(210) 1330-2013
(220) 26.7.2013
10(511) 16, 34, 35
(511) 16 - Tlačoviny; časopisy; periodiká; knihy; pohľadnice; výrobky z papiera; písacie potreby.
34 - Tabak; tabakové výrobky; potreby pre fajčiarov; zápalky.
35 - Služby veľkoobchodu a maloobchodu s tabakom, tabakovými výrobkami, potrebami pre fajčiarov, zápalkami, hracími kartami, tlačovinami, časopismi, periodikami, knihami, pohľadnicami, výrobkami z papiera, písacími potrebami.
(540) CIGAROTÉKA . Najlepší výber z celého sveta.
(731) GECO, a. s., Pod Čimickým hájem 190/11, 181 00 Praha, CZ;
(740) Kubínyi Peter, Bc., Trenčín, SK;

---

(210) 1331-2013
(220) 26.7.2013
10(511) 16, 34, 35
(511) 16 - Tlačoviny; časopisy; periodiká; knihy; pohľadnice; výrobky z papiera; písacie potreby.
34 - Tabak; tabakové výrobky; potreby pre fajčiarov; zápalky.
35 - Služby veľkoobchodu a maloobchodu s tabakom, tabakovými výrobkami, potrebami pre fajčiarov, zápalkami, hracími kartami, tlačovinami, časopismi, periodikami, knihami, pohľadnicami, výrobkami z papiera, písacími potrebami.
(540) CIGAROTÉKA
(731) GECO, a. s., Pod Čimickým hájem 190/11, 181 00 Praha, CZ;
(740) Kubínyi Peter, Bc., Trenčín, SK;

---

(210) 1339-2013
(220) 30.7.2013
10(511) 19, 37, 44
(511) 19 - Nekovové stavebné materiály; dlažby a dlaždice s výnimkou kovových; prírodný kameň; kamenárske výrobky; kameniny pre stavebníctvo; obkladový materiál na budovy s výnimkou kovového; sochy z kameňa, betónu, mramoru; stavebný kameň.
37 - Stavebníctvo; stavebné poradenstvo.
44 - Služby záhradných architektov; záhradnícke služby.
(540)

(731) Kameň Slovakia s.r.o., Šoltésovej 51, 953 01 Zlaté Moravce, SK;
(740) Rehák Marek, Topoľčany, SK;

---

(210) 1567-2013
(220) 30.8.2013
10(511) 14, 18, 35, 36, 41, 42, 44, 45
(511) 14 - Drahé kamene; drahé kovy (surovina alebo polotovar); hodinky; kazety na šperky; klenoty; manžetové gombíky; medaily; mince; náhrdelníky; náramkové hodinky; náramky (šperky); ná-

ušnice; odznaky z drahých kovov; ozdoby, šperky; perá vyrobené z drahých kovov; polodrahokamy; prívesky (šperky); prívesky na kľúče (bižutéria); prstene (šperky); puzdrá na hodinky; remienky na hodinky; retiazky (šperky); retiazky z drahých kovov; spony na kravaty; stopky; šperkovnice; šperky, klenoty; štras (farebné sklo); umelecké diela z drahých kovov; zliatiny drahých kovov.

18 - Aktovky; biče; cestovné kufre; cestovné tašky; kožené cestovné tašky; dáždniky; diplomatické kufríky; horolezecké palice; imitácie kože; jazdecké sedlá; kabelkové rámy; kabelky; kožené alebo kožou potiahnuté škatule; krúžky na dáždniky; kufre; kožené kufre a potiahnuté kožou; kufrík na toaletné potreby (prázdny); kufríky; obaly na dáždniky; cestovné obaly na odevy; obojky pre zvieratá; kožené opasky; vychádzkové palice; peňaženky; kožené peračníky; kožené puzdrá na doklady; puzdrá na navštívenky; kožené remene; rúčky na dáždniky; rúčky na kufre; tašky na kolieskach; tašky; kožené vrecká a tašky na balenie.

35 - Administratívne spracovanie obchodných objednávok; aktualizovanie reklamných materiálov; analýzy nákladov; príprava a vyhotovenie daňového priznania; fakturácia; fotokopírovacie služby; grafická úprava tlačovín na reklamné účely; vyhľadávanie informácií v počítačových súboroch (pre zákazníkov); komerčné informačné kancelárie; prezentácia výrobkov v komunikačných médiách pre maloobchod; kopírovanie alebo rozmnožovanie dokumentov; koučovanie (podpora pri riadení podnikov); obchodné manažérske poradenstvo; marketing; marketingové štúdie; organizovanie módnych prehliadok na účely podpory predaja; príprava mzdy a výplatných listín; nábor zamestnancov; obchodné alebo podnikateľské informácie; poskytovanie obchodných alebo podnikateľských informácií; odborné obchodné alebo podnikateľské poradenstvo; obchodné alebo podnikové audity (revízia účtov); obchodné informácie a rady spotrebiteľom; obchodné odhady; obchodný alebo podnikateľský prieskum; obchodný alebo podnikateľský výskum; obchodný manažment a podnikové poradenstvo; obchodný manažment v oblasti umenia; odborné posudky efektívnosti podnikov; organizovanie komerčných alebo reklamných veľtrhov; organizovanie komerčných alebo reklamných výstav; personálne poradenstvo; písanie na stroji a na počítači; zbieranie údajov do počítačových databáz; zoraďovanie údajov v počítačových databázach; podpora predaja (pre tretie osoby); pomoc pri riadení obchodnej činnosti; pomoc pri riadení obchodných alebo priemyselných podnikov; poradenstvo pri vedení podnikov; poradenstvo v obchodnej činnosti; služby porovnávania cien; predvádzanie (služby modeliek) na reklamné účely a podporu predaja; predvádzanie tovaru; prenájom reklamného času v komunikačných médiách; prenájom reklamných materiálov; prenájom reklamných plôch; prepisovanie; prieskum trhu; prieskum verejnej mienky; príprava inzertných stĺpcov; public relations; reklama; on line reklama na počítačovej komunikačnej sieti; reklamné agentúry; uverejňovanie reklamných textov; poradenské služby v oblasti obchodného alebo podnikateľského riadenia; rozhlasová reklama; rozširovanie reklamných alebo inzertných oznamov; rozširovanie reklamných materiálov zákazníkom (letáky, prospekty, tlačoviny, vzorky); rozširovanie vzoriek tovarov; sekretárske služby; služby outsourcingu; spracovanie textov; správa počítačových súborov; sprostredkovateľne práce; štatistické kompilácie; telemarketingové služby; televízna reklama; výber zamestnancov pomocou psychologických testov; tvorba reklamných filmov; tvorba reklamných audiozáznamov; tvorba reklamných a propagačných materiálov; účtovníctvo; vedenie účtovných kníh; vydávanie reklamných alebo náborových textov; vyhľadávanie sponzorov.

36 - Finančné poradenstvo; finančné služby; finančné sponzorstvo; finančný manažment; finančné konzultačné služby; organizovanie zbierok; pôžičky (finančné úvery); prenájom bytov; prenájom kancelárskych priestorov; prenájom nehnuteľností; realitné kancelárie; zbieranie peňazí na dobročinné účely; zriaďovanie fondov.

41 - Akadémie (vzdelávanie); elektronická editačná činnosť v malom (DTP služby); služby v oblasti estrád; prenájom filmov; fitnes kluby; formátovanie textov, nie na reklamné účely; fotografická reportáž; fotografovanie; fotografovanie na mikrofilm; hoopnotica (výuka cvičenia s gymnastickým kruhom); hoopdance (výuka tanca s gymnastickým kruhom); hudobná tvorba; hudobné skladateľské služby; informácie o výchove a vzdelávaní; výchovno-zábavné klubové služby; knižnice (požičovne kníh); korešpondenčné kurzy; koučovanie (služby v oblasti osobného a osobnostného rozvoja); koučovanie (školenie); kurzy telesného cvičenia; lektorské služby; tvorba školiacich materiálov distribuovaných na manažérskych seminároch; nahrávacie štúdiá; odborné preškoľovanie; organizovanie a vedenie kolokvií; organizovanie a vedenie koncertov; organizovanie a vedenie konferencií; organizovanie a vedenie kongresov; organizovanie a vedenie seminárov; organizovanie a vedenie sympózií; organizovanie a vedenie tvorivých dielní (výučba); organizovanie kultúrnych alebo vzdelávacích výstav; organizovanie lotérií; organizovanie plesov; organizovanie predstavení (manažérske služby); organizovanie súťaží (vedomostných alebo zábavných); organizovanie športových súťaží; organizovanie živých vystúpení; písanie textov (okrem reklamných); plánovanie a organizovanie večierkov; poradenstvo pri voľbe povolania (poradenstvo v oblasti výchovy a vzdelávania); poskytovanie elektronických publikácií on line (bez možnosti kopírovania); praktický výcvik (ukážky); prekladateľské služby; prenájom audionahrávok; prevádzkovanie športových zariadení; produkcia filmov s výnimkou reklamných; redigovanie scenárov; reportérske služby; rozhlasová zábava; tvorba rozhlasových a televíznych programov; skúšanie, preskúšavanie (pedagogická činnosť); služby osobných trénerov (fitnes cvičenie); služby osobných trénerov všeobecne; strihanie videopások; školenie; školské služby (vzdelávanie); telesné cvičenie; televízna zábava; titulkovanie; tlmočnícke služby; trénovanie; tvorba divadelných alebo iných predstavení; tvorba rozhlasových a televíznych programov; tvorba vi-

deofilmov; on line vydávanie kníh a časopisov v elektronickej forme; vydávanie kníh; vydávanie textov s výnimkou reklamných alebo náborových; vyučovanie, vzdelávanie; zábava; zverejňovanie textov (okrem reklamných); drezúra zvierat.
42 - Aktualizovanie počítačových programov; digitalizácia dokumentov (skenovanie); grafické dizajnérstvo; hosťovanie na počítačových stránkach (webových stránkach); inštalácia počítačových programov; interiérová výzdoba; módne dizajnérstvo; návrh počítačových systémov; navrhovanie obalov, obalové dizajnérstvo; počítačové programovanie; poradenstvo pri tvorbe webových stránok; poradenstvo v oblasti informačných technológií; poradenstvo v oblasti počítačových programov; poskytovanie softvéru prostredníctvom internetu (SaaS); prenájom počítačového softvéru; prenájom webových serverov; prevod údajov alebo dokumentov z fyzických médií na elektronické médiá; priemyselné dizajnérstvo; tvorba a udržiavanie webových stránok (pre zákazníkov); tvorba softvéru; údržba počítačového softvéru; vedecký výskum; vypracovanie stavebných výkresov; výskum a vývoj nových výrobkov pre zákazníkov; zhotovovanie kópií počítačových programov.
44 - Alternatívna medicína; chov zvierat; kadernícke salóny; manikúra; masáže; ošetrovateľské služby; psychologické služby; salóny krásy; sanatóriá; terapeutické služby; služby vizážistov; zdravotné poradenstvo.
45 - Advokátske služby; arbitrážne služby; koučovanie (vedenie profesionálneho rozhovoru za účelom akékoľvek pozitívnej zmeny v živote klienta); licencie na počítačové programy (právne služby); mediačné služby; poradenstvo v oblasti práv duševného vlastníctva; registrácia doménových mien; služby v oblasti ochrany práv duševného vlastníctva; spravovanie autorských práv; sprevádzanie do spoločnosti; svadobné agentúry; zoznamovacie služby.

(540) ProfiCoach

(731) Mlynáriková Radoslava, Školská 447/2, 976 46 Valaská, SK;

---

(210) 1683-2013

(220) 13.9.2013

10(511) 9, 35, 36, 38, 41, 42

(511) 9 - Vedecké, námorné, geodetické, fotografické, kinematografické, optické, signalizačné, kontrolné, záchranné a vyučovacie prístroje a nástroje a prístroje a nástroje na meranie a váženie; prístroje a nástroje na vedenie, distribúciu, transformáciu, akumuláciu, reguláciu alebo ovládanie elektrického prúdu; prístroje na nahrávanie, prenos a reprodukciu zvuku alebo obrazu; magnetické nosiče údajov, záznamové disky; počítacie stroje, zariadenia na spracovanie údajov, počítače; telekomunikačné prístroje; mobilné telekomunikačné prístroje; mobilné telefóny; počítačový hardvér; počítačový softvér; počítačový softvér (s možnosťou stiahnutia z internetu); vreckové počítače (Personal Digital Assistant PDA); notebooky (prenosné počítače); prístroje pre telekomunikačné siete; riadiaci softvér pre telekomunikačné siete a pre telekomunikačné prístroje; ochranné odevy proti úrazom; ochranné prilby; počítačový softvér nahraný na CD-ROM; pamäťové karty typu SD; okuliare, dioptrické okuliare, slnečné okuliare, ochranné okuliare; puzdrá na okuliare, dioptrické okuliare, slnečné okuliare a ochranné okuliare; kontaktné šošovky; fotoaparáty; šošovky kamier (optika); MP3 prehrávače; audiopásky, audiokazety, audiodisky; audiovizuálne pásky, audiovizuálne kazety, audiovizuálne disky; videopásky, videokazety, videodisky; kompaktné disky, DVD disky; elektronické publikácie (s možnosťou stiahnutia); podložky pod myš; magnety; kryty na mobilné telefóny; puzdrá na mobilné telefóny; magnetické identifikačné karty; kódované magnetické karty; súčasti a príslušenstvá pre všetky uvedené tovary patriace do tejto triedy.
35 - Reklamné služby; obchodný manažment, obchodná správa; obchodná administratíva; kancelárske práce; maloobchodné služby a online maloobchodné služby týkajúce sa tovarov: vedecké, námorné, geodetické, fotografické, kinematografické, optické, signalizačné, kontrolné, záchranné a vyučovacie prístroje a nástroje a prístroje a nástroje na meranie a váženie, prístroje a nástroje na vedenie, distribúciu, transformáciu, akumuláciu, reguláciu alebo ovládanie elektrického prúdu, prístroje na nahrávanie, prenos a reprodukciu zvuku alebo obrazu, magnetické nosiče údajov, záznamové disky, počítacie stroje, zariadenia na spracovanie údajov, počítače, telekomunikačné prístroje, mobilné telekomunikačné prístroje, mobilné telefóny, počítačový hardvér, počítačový softvér, počítačový softvér (s možnosťou stiahnutia z internetu), vreckové počítače (Personal Digital Assistant PDA), notebooky (prenosné počítače), prístroje pre telekomunikačné siete, riadiaci softvér pre telekomunikačné siete a pre telekomunikačné prístroje, ochranné odevy proti úrazom, ochranné prilby, počítačový softvér nahraný na CD-ROM, pamäťové karty typu SD, okuliare, dioptrické okuliare, slnečné okuliare, ochranné okuliare, puzdrá na okuliare, dioptrické okuliare, slnečné okuliare a ochranné okuliare, kontaktné šošovky, fotoaparáty, šošovky kamier (optika), MP3 prehrávače, audiopásky, audiokazety, audiodisky, audiovizuálne pásky, audiovizuálne kazety, audiovizuálne disky, videopásky, videokazety, videodisky, kompaktné disky, DVD disky, elektronické publikácie (s možnosťou stiahnutia), podložky pod myš, magnety, kryty na mobilné telefóny, puzdrá na mobilné telefóny, magnetické identifikačné karty, kódované magnetické karty; podpora predaja (pre tretie osoby) prostredníctvom vernostných zákazníckych a motivačných programov; informačné a poradenské služby vzťahujúce sa na uvedené služby; informačné a poradenské služby vzťahujúce sa na uvedené služby poskytované online z počítačovej databázy alebo z internetu.
36 - Poisťovníctvo; finančné služby; peňažníctvo; oceňovanie, prenájom a správa nehnuteľností; informačné a poradenské služby vzťahujúce sa na uvedené služby; finančné platobné služby; spracovanie platieb; elektronické platobné služby; automatizované platobné služby; agentúry zabezpečujúce výber inkasa (finančné služby); spracovanie platobných transakcií prostredníctvom

internetu; finančné prevody; elektronický prevod peňažných prostriedkov; finančné služby týkajúce sa peňažného styku; služby kreditných kariet; služby debetných kariet; vydávanie poukážok (žetónov) v určitej hodnote ako odmena za vernosť zákazníkov; informačné a poradenské služby vzťahujúce sa k vyššie uvedeným službám poskytovaným online z počítačovej databázy alebo z internetu; informačné a poradenské služby vzťahujúce sa na uvedené služby poskytované cez telekomunikačnú sieť.
38 - Telekomunikačné služby; mobilné telekomunikačné služby; poskytovanie prístupu na telekomunikačný portál; poskytovanie prístupu na internetový portál; telekomunikačné služby poskytované prostredníctvom mobilnej telekomunikačnej siete; telekomunikačné služby poskytované prostredníctvom pevných telefónnych liniek; poskytovanie širokopásmového telekomunikačného prístupu na internet; širokopásmové telekomunikačné služby; vysielacie služby; televízne vysielanie; vysielacie služby spojené s internetovým protokolom TV; poskytovanie prístupu k internetovému protokolu TV; poskytovanie prístupu na internet; elektronická pošta; posielanie textových správ; telekomunikačné informácie poskytované pomocou telekomunikačných sietí; poskytovanie prístupu k telekomunikačným sieťam; prenájom prístupového času k dátovým sieťam, databázam a k internetu; poskytovanie prístupu do počítačových databáz; prenájom prístupového času do počítačových databáz; prevádzkovanie telekomunikačnej siete (telekomunikačné služby); spravodajské kancelárie; informačné a poradenské služby vzťahujúce sa na uvedené služby poskytované online z počítačovej databázy alebo z internetu; informačné a poradenské služby vzťahujúce sa na uvedené služby poskytované cez telekomunikačnú sieť.
41 - Vzdelávanie; školenie; zábava; športové a kultúrne činnosti; interaktívne zábavné služby; služby elektronických hier poskytované pomocou akejkoľvek komunikačnej siete; zábavné služby poskytované pomocou telekomunikačných sietí; informačné služby vzťahujúce sa na vzdelávanie, školenie, zábavu, športové a kultúrne činnosti poskytované pomocou telekomunikačných sietí; tvorba televíznych programov; tvorba televíznych programov pomocou technológie internetového protokolu; televízna zábava; zábavné služby poskytované pomocou internetového televízneho protokolu; organizovanie hudobných podujatí; zábavné klubové služby; diskotékové služby; živé predstavenia; nočné kluby; prenájom priestorov a štadiónov na hudobné predstavenia; služby kasín; informačné a poradenské služby vzťahujúce sa na uvedené; informačné a poradenské služby vzťahujúce sa na uvedené služby poskytované online z počítačovej databázy alebo z internetu; informačné a poradenské služby vzťahujúce sa na uvedené služby poskytované cez telekomunikačnú sieť.
42 - Vedecké a technologické služby a s nimi súvisiaci výskum a vývoj; priemyselné analýzy a priemyselný výskum; navrhovanie a vývoj počítačového hardvéru a softvéru; služby v oblasti informačných technológií; počítačové programovanie; obnovovanie počítačových dát; poradenstvo v oblasti návrhu a vývoja počítačového hardvéru; kopírovanie počítačových programov; prenájom počítačov; navrhovanie počítačového softvéru; inštalovanie počítačového softvéru; údržba počítačového softvéru; aktualizovanie počítačového softvéru; prenájom počítačového softvéru; prenájom počítačového hardvéru; návrh počítačových systémov; analýzy počítačových systémov; poradenstvo v oblasti počítačového softvéru; prevod údajov alebo dokumentov z fyzických médií na elektronické médiá; tvorba a udržiavanie webových stránok pre zákazníkov; prevod (konverzia) počítačových programov a údajov (nie fyzický); hosťovanie na počítačových stránkach (webových stránkach); inžinierske služby; znalecké poradenstvo a znalecké posudky z oblasti technológie; prenájom počítačov na spracovanie dát; navrhovanie telekomunikačných zariadení; poskytovanie informácií týkajúcich sa výskumu nových výrobkov (pre zákazníkov); predpoveď počasia; výskum v oblasti telekomunikačnej technológie; monitorovanie sieťových systémov v oblasti telekomunikácií; služby technickej podpory vzťahujúce sa na telekomunikácie a prístroje; informačné a poradenské služby vzťahujúce sa na uvedené; informačné a poradenské služby vzťahujúce sa na uvedené služby poskytované online z počítačovej databázy alebo z internetu; informačné a poradenské služby vzťahujúce sa na uvedené služby poskytované cez telekomunikačnú sieť.

(540)

(731) O2 Holdings Limited, 260 Bath Road, Slough, Berkshire SL1 4DX, GB;
(740) ROTT, RŮŽIČKA & GUTTMANN, Bratislava, SK;

---

(210) 1684-2013
(220) 13.9.2013
10(511) 9, 35, 36, 38, 41, 42
(511) 9 - Vedecké, námorné, geodetické, fotografické, kinematografické, optické, signalizačné, kontrolné, záchranné a vyučovacie prístroje a nástroje a prístroje a nástroje na meranie a váženie; prístroje a nástroje na vedenie, distribúciu, transformáciu, akumuláciu, reguláciu alebo ovládanie elektrického prúdu; prístroje na nahrávanie, prenos a reprodukciu zvuku alebo obrazu; magnetické nosiče údajov, záznamové disky; počítacie stroje, zariadenia na spracovanie údajov, počítače; telekomunikačné prístroje; mobilné telekomunikačné prístroje; mobilné telefóny; počítačový hardvér; počítačový softvér; počítačový softvér (s možnosťou stiahnutia z internetu); vreckové počítače (Personal Digital Assistant PDA); notebooky (prenosné počítače); prístroje pre telekomunikačné siete; riadiaci softvér pre telekomunikačné siete a pre telekomunikačné prístroje; ochranné odevy proti úrazom; ochranné prilby; počítačový softvér nahraný na CD-ROM; pamä-

ťové karty typu SD; okuliare, dioptrické okuliare, slnečné okuliare, ochranné okuliare; puzdrá na okuliare, dioptrické okuliare, slnečné okuliare a ochranné okuliare; kontaktné šošovky; fotoaparáty; šošovky kamier (optika); MP3 prehrávače; audiopásky, audiokazety, audiodisky; audiovizuálne pásky, audiovizuálne kazety, audiovizuálne disky; videopásky, videokazety, videodisky; kompaktné disky, DVD disky; elektronické publikácie (s možnosťou stiahnutia); podložky pod myš; magnety; kryty na mobilné telefóny; puzdrá na mobilné telefóny; magnetické identifikačné karty; kódované magnetické karty; súčasti a príslušenstvá pre všetky uvedené tovary patriace do tejto triedy.

35 - Reklamné služby; obchodný manažment, obchodná správa; obchodná administratíva; kancelárske práce; maloobchodné služby a online maloobchodné služby týkajúce sa tovarov: vedecké, námorné, geodetické, fotografické, kinematografické, optické, signalizačné, kontrolné, záchranné a vyučovacie prístroje a nástroje a prístroje a nástroje na meranie a váženie, prístroje a nástroje na vedenie, distribúciu, transformáciu, akumuláciu, reguláciu alebo ovládanie elektrického prúdu, prístroje na nahrávanie, prenos a reprodukciu zvuku alebo obrazu, magnetické nosiče údajov, záznamové disky, počítacie stroje, zariadenia na spracovanie údajov, počítače, telekomunikačné prístroje, mobilné telekomunikačné prístroje, mobilné telefóny, počítačový hardvér, počítačový softvér, počítačový softvér (s možnosťou stiahnutia z internetu), vreckové počítače (Personal Digital Assistant PDA), notebooky (prenosné počítače), prístroje pre telekomunikačné siete, riadiaci softvér pre telekomunikačné siete a pre telekomunikačné prístroje, ochranné odevy proti úrazom, ochranné prilby, počítačový softvér nahraný na CD-ROM, pamäťové karty typu SD, okuliare, dioptrické okuliare, slnečné okuliare, ochranné okuliare, puzdrá na okuliare, dioptrické okuliare, slnečné okuliare a ochranné okuliare, kontaktné šošovky, fotoaparáty, šošovky kamier (optika), MP3 prehrávače, audiopásky, audiokazety, audiodisky, audiovizuálne pásky, audiovizuálne kazety, audiovizuálne disky, videopásky, videokazety, videodisky, kompaktné disky, DVD disky, elektronické publikácie (s možnosťou stiahnutia), podložky pod myš, magnety, kryty na mobilné telefóny, puzdrá na mobilné telefóny, magnetické identifikačné karty, kódované magnetické karty; podpora predaja (pre tretie osoby) prostredníctvom vernostných zákazníckych a motivačných programov; informačné a poradenské služby vzťahujúce sa na uvedené služby; informačné a poradenské služby vzťahujúce sa na uvedené služby poskytovaným online z počítačovej databázy alebo z internetu.

36 - Poisťovníctvo; finančné služby; peňažníctvo; oceňovanie, prenájom a správa nehnuteľností; informačné a poradenské služby vzťahujúce sa na uvedené služby; finančné platobné služby; spracovanie platieb; elektronické platobné služby; automatizované platobné služby; agentúry zabezpečujúce výber inkasa (finančné služby); spracovanie platobných transakcií prostredníctvom internetu; finančné prevody; elektronický prevod peňažných prostriedkov; finančné služby týkajúce sa peňažného styku; služby kreditných kariet; služby debetných kariet; vydávanie poukážok (žetónov) v určitej hodnote ako odmena za vernosť zákazníkov; informačné a poradenské služby vzťahujúce sa na uvedené služby poskytované online z počítačovej databázy alebo z internetu; informačné a poradenské služby vzťahujúce sa na uvedené služby poskytované cez telekomunikačnú sieť.

38 - Telekomunikačné služby; mobilné telekomunikačné služby; poskytovanie prístupu na telekomunikačný portál; poskytovanie prístupu na internetový portál; telekomunikačné služby poskytované prostredníctvom mobilnej telekomunikačnej siete; telekomunikačné služby poskytované prostredníctvom pevných telefónnych liniek; poskytovanie širokopásmového telekomunikačného prístupu na internet; širokopásmové telekomunikačné služby; vysielacie služby; televízne vysielanie; vysielacie služby spojené s internetovým protokolom TV; poskytovanie prístupu k internetovému protokolu TV; poskytovanie prístupu na internet; elektronická pošta; posielanie textových správ; telekomunikačné informácie poskytované pomocou telekomunikačných sietí; poskytovanie prístupu k telekomunikačným sieťam; prenájom prístupového času k dátovým sieťam, databázam a k internetu; poskytovanie prístupu do počítačových databáz; prenájom prístupového času do počítačových databáz; prevádzkovanie telekomunikačnej siete (telekomunikačné služby); spravodajské kancelárie; informačné a poradenské služby vzťahujúce sa na uvedené služby poskytované online z počítačovej databázy alebo z internetu; informačné a poradenské služby vzťahujúce sa na uvedené služby poskytované cez telekomunikačnú sieť.

41 - Vzdelávanie; školenie; zábava; športové a kultúrne činnosti; interaktívne zábavné služby; služby elektronických hier poskytované pomocou akejkoľvek komunikačnej siete; zábavné služby poskytované pomocou telekomunikačných sietí; informačné služby vzťahujúce sa na vzdelávanie, školenie, zábavu, športové a kultúrne činnosti poskytované pomocou telekomunikačných sietí; tvorba televíznych programov; tvorba televíznych programov pomocou technológie internetového protokolu; televízna zábava; zábavné služby poskytované pomocou internetového televízneho protokolu; organizovanie hudobných podujatí; zábavné klubové služby; diskotékové služby; živé predstavenia; nočné kluby; prenájom priestorov a štadiónov na hudobné predstavenia; služby kasín; informačné a poradenské služby vzťahujúce sa na uvedené; informačné a poradenské služby vzťahujúce sa na uvedené služby poskytované online z počítačovej databázy alebo z internetu; informačné a poradenské služby vzťahujúce sa na uvedené služby poskytované cez telekomunikačnú sieť.

42 - Vedecké a technologické služby a s nimi súvisiaci výskum a vývoj; priemyselné analýzy a priemyselný výskum; navrhovanie a vývoj počítačového hardvéru a softvéru; služby v oblasti informačných technológií; počítačové programovanie; obnovovanie počítačových dát; poradenstvo v oblasti návrhu a vývoja počítačového hardvéru; kopírovanie počítačových programov; pre-

nájom počítačov; navrhovanie počítačového softvéru; inštalovanie počítačového softvéru; údržba počítačového softvéru; aktualizovanie počítačového softvéru; prenájom počítačového softvéru; prenájom počítačového hardvéru; návrh počítačových systémov; analýzy počítačových systémov; poradenstvo v oblasti počítačového softvéru; prevod údajov alebo dokumentov z fyzických médií na elektronické médiá; tvorba a udržiavanie webových stránok pre zákazníkov; prevod (konverzia) počítačových programov a údajov (nie fyzický); hosťovanie na počítačových stránkach (webových stránkach); inžinierske služby; znalecké poradenstvo a znalecké posudky z oblasti technológie; prenájom počítačov na spracovanie dát; navrhovanie telekomunikačných zariadení; poskytovanie informácií týkajúcich sa výskumu nových výrobkov (pre zákazníkov); predpoveď počasia; výskum v oblasti telekomunikačnej technológie; monitorovanie sieťových systémov v oblasti telekomunikácií; služby technickej podpory vzťahujúce sa na telekomunikácie a prístroje; informačné a poradenské služby vzťahujúce sa na uvedené; informačné a poradenské služby vzťahujúce sa na uvedené služby poskytované online z počítačovej databázy alebo z internetu; informačné a poradenské služby vzťahujúce sa uvedené služby poskytované cez telekomunikačnú sieť.

(540) **FAIR MODE**

(731) O2 Holdings Limited, 260 Bath Road, Slough, Berkshire SL1 4DX, GB;

(740) ROTT, RŮŽIČKA & GUTTMANN, Bratislava, SK;

---

(210) 1861-2013

(220) 7.10.2013

10(511) 35, 36, 38, 45

(511) 35 - Poskytovanie obchodných alebo podnikateľských informácií; profesionálne obchodné alebo podnikateľské poradenstvo; obchodné informácie a rady spotrebiteľom; administratívne spracovanie obchodných objednávok; obchodné odhady; obchodný alebo podnikateľský prieskum; obchodný manažment a podnikové poradenstvo; zbieranie údajov do počítačových databáz; zoraďovanie údajov v počítačových databázach; podpora predaja pre tretie osoby; poradenstvo pri vedení podnikov; posudzovanie efektívnosti v obchodnej činnosti; hospodárske alebo ekonomické predpovede; prieskum trhu; reklama; reklama online na počítačovej komunikačnej sieti; rozširovanie reklamných materiálov zákazníkom; vydávanie a aktualizovanie reklamných materiálov; revízia účtov; účtovníctvo; zostavovanie výpisov z účtov.

36 - Bankovníctvo vrátane elektronického bankovníctva; bankové služby priamo k zákazníkovi (home-banking); finančníctvo; finančné poradenstvo; finančné analýzy a predpovede, finančné služby; prijímanie vkladov vrátane termínovaných vkladov; vedenie bankových účtov klientov; vedenie vkladných knižiek; vydávanie cenín a cenných papierov; úvery, pôžičky a iné formy financovania; investovanie do cenných papierov na vlastný účet; kapitálové investície; financovanie spoločných podnikov; finančný prenájom (lízing); platobný styk (prevod finančných prostriedkov) a zúčtovanie (klíring); elektronický prevod kapitálu; vydávanie a správa platobných prostriedkov vrátane platobných kariet, úverových (kreditných) a debetných kariet, cestovných šekov a ich overovanie; bankové služby poskytované prostredníctvom bankomatov; záruky; kaucie; ručenie; otváranie akreditívov; obstarávanie inkasa vrátane dokumentárneho inkasa; obchodovanie na vlastný účet alebo na účet klienta s valutami a devízovými hodnotami; obchodovanie v oblasti termínovaných vkladov a opcií vrátane kurzových a úrokových obchodov; obchodovanie s prevoditeľnými cennými papiermi; obchodovanie so zlatými a striebornými mincami; finančné maklérstvo; hospodárenie s cennými papiermi klienta na jeho účet vrátane poradenstva (portfolio management); uloženie a správa cenných papierov alebo iných hodnôt; činnosť depozitára; zmenárenská činnosť (nákup devízových prostriedkov); úschova cenností v bezpečnostných schránkach; bankové hypotéky; poradenstvo v oblasti bankovníctva a financií; finančné poradenstvo; finančné analýzy; poskytovanie bankových a finančných informácií; výpisy z bankových účtov klientov; finančné odhady a oceňovanie v oblasti bankovníctva; poskytovanie a sprostredkovanie všetkých uvedených služieb prostredníctvom komunikačných médií, telekomunikačných prostriedkov, elektronických médií, elektronickej pošty (e-mailu) a svetovej počítačovej siete (internet).

38 - Elektronická pošta; služby poskytované elektronickými tabuľami (telekomunikačné služby); komunikácia, posielanie a prenos správ, dát a obrázkov prostredníctvom komunikačných médií, telekomunikačných prostriedkov, elektronických médií, elektronickej pošty (e-mailu) a svetovej počítačovej siete (internet).

45 - Zastupovanie a poradenstvo v majetkovoprávnych sporoch (právne služby); prenájom bezpečnostných schránok a denného a nočného trezoru.

(540)

SBERBANK *moja* **PÔŽIČKA**

(731) Sberbank Slovensko, a.s., Vysoká 9, 810 00 Bratislava, SK;

---

(210) 1862-2013

(220) 7.10.2013

10(511) 35, 36, 38, 45

(511) 35 - Poradenské služby v oblasti podnikania a riadenia (manažmentu) podnikov; poradenstvo v oblasti akvizícií, spájania a predaja podnikov; ekonomické analýzy a predpovede; analýzy nákladov; zaraďovanie, vyhľadávanie a poskytovanie informácií v bankových databázach pre zákazníkov; vedenie kartoték a centrálnych kartoték; zostavovanie výpisov z účtov; poskytovanie a sprostredkovanie uvedených služieb prostredníctvom komunikačných médií, telekomunikačných prostriedkov, elektronických médií, elektronickej pošty, počítačových sietí, terminálov a internetu.

36 - Bankovníctvo vrátane elektronického bankovníctva; bankové služby priamo k zákazníkovi

(home-banking); finančníctvo; finančné poradenstvo; finančné analýzy a predpovede; finančné služby; prijímanie vkladov vrátane termínovaných vkladov; vedenie bankových účtov klientov; vedenie vkladných knižiek; vydávanie cenín a cenných papierov; úvery; pôžičky a iné formy financovania; investovanie do cenných papierov na vlastný účet; kapitálové investície; financovanie spoločných podnikov; finančný prenájom (lízing); platobný styk (prevod finančných prostriedkov) a zúčtovanie (klíring); elektronický prevod kapitálu; vydávanie a správa platobných prostriedkov vrátane platobných kariet; úverových (kreditných) a debetných kariet; cestovných šekov a ich overovanie; bankové služby poskytované prostredníctvom bankomatov; záruky; kaucie; ručenie; otváranie akreditívov; obstarávanie inkasa vrátane dokumentárneho inkasa; obchodovanie na vlastný účet alebo na účet klienta s valutami a devízovými hodnotami; obchodovanie v oblasti termínovaných vkladov a opcií vrátane kurzových a úrokových obchodov; obchodovanie s prevoditeľnými cennými papiermi; obchodovanie so zlatými a striebornými mincami; finančné maklérstvo; hospodárenie s cennými papiermi klienta na jeho účet vrátane poradenstva (portfolio management); uloženie a správa cenných papierov alebo iných hodnôt; činnosť depozitára; zmenárenská činnosť (nákup devízových prostriedkov); úschova cenností v bezpečnostných schránkach; bankové hypotéky; poradenstvo v oblasti bankovníctva a financií; finančné poradenstvo; finančné analýzy; poskytovanie bankových a finančných informácií; výpisy z bankových účtov klientov; finančné odhady a oceňovanie v oblasti bankovníctva; poskytovanie a sprostredkovanie všetkých uvedených služieb prostredníctvom komunikačných médií; telekomunikačných prostriedkov; elektronických médií; elektronickej pošty (e-mailu) a svetovej počítačovej siete (internet).
38 - Elektronická pošta; služby poskytované elektronickými tabuľami (telekomunikačné služby); komunikácia; posielanie a prenos správ; dát a obrázkov prostredníctvom komunikačných médií; telekomunikačných prostriedkov; elektronických médií; elektronickej pošty (e-mailu) a svetovej počítačovej siete (internet).
45 - Zastupovanie a poradenstvo v majetkovoprávnych sporoch (právne služby); prenájom bezpečnostných schránok a denného a nočného trezoru.

(540)

SBERBANK *môj***ÚČET***domov*

(731) Sberbank Slovensko, a.s., Vysoká 9, 810 00 Bratislava, SK;

---

(210) 1863-2013
(220) 7.10.2013
10(511) 35, 36, 38, 45
(511) 35 - Poskytovanie obchodných alebo podnikateľských informácií; profesionálne obchodné alebo podnikateľské poradenstvo; obchodné informácie a rady spotrebiteľom; administratívne spracovanie obchodných objednávok; obchodné odhady; obchodný alebo podnikateľský prieskum; obchodný manažment a podnikové poradenstvo; zbieranie údajov do počítačových databáz; zoraďovanie údajov v počítačových databázach; podpora predaja pre tretie osoby; poradenstvo pri vedení podnikov; posudzovanie efektívnosti v obchodnej činnosti; hospodárske alebo ekonomické predpovede; prieskum trhu; reklama; reklama online na počítačovej komunikačnej sieti; rozširovanie reklamných materiálov zákazníkom; vydávanie a aktualizovanie reklamných materiálov; revízia účtov; účtovníctvo; zostavovanie výpisov z účtov.
36 - Bankovníctvo vrátane elektronického bankovníctva; bankové služby priamo k zákazníkovi (home-banking); finančníctvo; finančné poradenstvo; finančné analýzy a predpovede, finančné služby; prijímanie vkladov vrátane termínovaných vkladov; vedenie bankových účtov klientov; vedenie vkladných knižiek; vydávanie cenín a cenných papierov; úvery, pôžičky a iné formy financovania; investovanie do cenných papierov na vlastný účet; kapitálové investície; financovanie spoločných podnikov; finančný prenájom (lízing); platobný styk (prevod finančných prostriedkov) a zúčtovanie (klíring); elektronický prevod kapitálu; vydávanie a správa platobných prostriedkov vrátane platobných kariet, úverových (kreditných) a debetných kariet, cestovných šekov a ich overovanie; bankové služby poskytované prostredníctvom bankomatov; záruky; kaucie; ručenie; otváranie akreditívov; obstarávanie inkasa vrátane dokumentárneho inkasa; obchodovanie na vlastný účet alebo na účet klienta s valutami a devízovými hodnotami; obchodovanie v oblasti termínovaných vkladov a opcií vrátane kurzových a úrokových obchodov; obchodovanie s prevoditeľnými cennými papiermi; obchodovanie so zlatými a striebornými mincami; finančné maklérstvo; hospodárenie s cennými papiermi klienta na jeho účet vrátane poradenstva (portfolio management); uloženie a správa cenných papierov alebo iných hodnôt; činnosť depozitára; zmenárenská činnosť (nákup devízových prostriedkov); úschova cenností v bezpečnostných schránkach; bankové hypotéky; poradenstvo v oblasti bankovníctva a financií; finančné poradenstvo; finančné analýzy; poskytovanie bankových a finančných informácií; výpisy z bankových účtov klientov; finančné odhady a oceňovanie v oblasti bankovníctva; poskytovanie a sprostredkovanie všetkých uvedených služieb prostredníctvom komunikačných médií, telekomunikačných prostriedkov, elektronických médií, elektronickej pošty (e-mailu) a svetovej počítačovej siete (internet).
38 - Elektronická pošta; služby poskytované elektronickými tabuľami (telekomunikačné služby); komunikácia, posielanie a prenos správ, dát a obrázkov prostredníctvom komunikačných médií, telekomunikačných prostriedkov, elektronických médií, elektronickej pošty (e-mailu) a svetovej počítačovej siete (internet).
45 - Zastupovanie a poradenstvo v majetkovoprávnych sporoch (právne služby); prenájom bezpečnostných schránok a denného a nočného trezoru.

(540)

SBERBANK

Váš príbeh. Vaša banka.

(731) Sberbank Slovensko, a.s., Vysoká 9, 810 00 Bratislava, SK;

---

(210) 1864-2013
(220) 7.10.2013
10(511) 35, 36, 38, 45
(511) 35 - Poskytovanie obchodných alebo podnikateľských informácií; profesionálne obchodné alebo podnikateľské poradenstvo; obchodné informácie a rady spotrebiteľom; administratívne spracovanie obchodných objednávok; obchodné odhady; obchodný alebo podnikateľský prieskum; obchodný manažment a podnikové poradenstvo; zbieranie údajov do počítačových databáz; zoraďovanie údajov v počítačových databázach; podpora predaja pre tretie osoby; poradenstvo pri vedení podnikov; posudzovanie efektívnosti v obchodnej činnosti; hospodárske alebo ekonomické predpovede; prieskum trhu; reklama; reklama online na počítačovej komunikačnej sieti; rozširovanie reklamných materiálov zákazníkom; vydávanie a aktualizovanie reklamných materiálov; revízia účtov; účtovníctvo; zostavovanie výpisov z účtov.
36 - Bankovníctvo vrátane elektronického bankovníctva; bankové služby priamo k zákazníkovi (home-banking); finančníctvo; prijímanie vkladov vrátane termínovaných vkladov; vedenie bankových účtov klientov; vedenie vkladných knižiek; vydávanie cenín a cenných papierov; poskytovanie úverov a iné formy financovania; investovanie do cenných papierov na vlastný účet; kapitálové investície; financovanie spoločných podnikov; finančný prenájom (lízing); platobný styk (prevod finančných prostriedkov) a zúčtovanie (klíring); elektronický prevod kapitálu; vydávanie a správa platobných prostriedkov vrátane platobných kariet, cestovných šekov, úverových (kreditných) a debetných kariet a ich overovanie; bankové služby poskytované prostredníctvom bankomatov; poskytovanie záruk a kaucií; ručenie; otváranie akreditívov; obstarávanie inkasa vrátane dokumentárneho inkasa; obchodovanie na vlastný účet alebo na účet klienta s valutami a devízovými hodnotami a obchodovanie v oblasti termínovaných obchodov a opcií vrátane kurzových a úrokových obchodov; obchodovanie s prevoditeľnými cennými papiermi; obchodovanie so zlatými a striebornými mincami; finančné maklérstvo; obhospodarovanie cenných papierov klienta na jeho účet vrátane poradenstva (portfolio management); uloženie a správa cenných papierov alebo iných hodnôt; činnosť depozitára; zmenárenská činnosť (nákup devízových prostriedkov); úschova cenností v bezpečnostných schránkach; bankové hypotéky; poradenstvo v oblasti bankovníctva a financií; finančné poradenstvo; finančné analýzy; poskytovanie bankových a finančných informácií; výpisy z bankových účtov klientov; finančné odhady a oceňovanie v oblasti bankovníctva; vyberanie nájomného; sprostredkovanie nehnuteľností; oceňovanie a odhady v oblasti nehnuteľností; prenájom a správa nehnuteľností; informácie o poistení; prenájom bytov; činnosť realitných kancelárií; poskytovanie a sprostredkovanie všetkých uvedených služieb prostredníctvom komunikačných médií, telekomunikačných prostriedkov, elektronických médií, elektronickej pošty (e-mail) a svetovej počítačovej siete (internet).
38 - Elektronická pošta; služby poskytované elektronickými tabuľami (telekomunikačné služby); komunikácia, posielanie a prenos správ, dát a obrázkov prostredníctvom komunikačných médií, telekomunikačných prostriedkov, elektronických médií, elektronickej pošty (e-mailu) a svetovej počítačovej siete (internet).
45 - Prenájom bezpečnostných schránok a denného a nočného trezoru.

(540)

SBERBANK *môj*ÚČETgo

(731) Sberbank Slovensko, a.s., Vysoká 9, 810 00 Bratislava, SK;

---

(210) 1920-2013
(220) 16.10.2013
10(511) 35, 39
(511) 35 - Maloobchodné a veľkoobchodné služby s tovarmi: krekery (slané pečivo); slané tyčinky; kráľovské jemné slané tyčinky s posypom; cestá; cestoviny; čipsy; suchárе; sušienky, keksy, biskvity; oblátky; zákusky, koláče; výrobky z obilnín; cukríky; cukrovinky; kukuričné vločky; perníky, medovníky; potravinárska múka; kukuričná múka; múčne potraviny; potraviny škrobovité; keksy; lístkové cesto; maslové, tukové cesto; makaróny; chlieb; výrobky z múky; niťovky; rezance; koláče s plnkou; sendviče; jemné pečivo; pečivo; pizza; ravioly; krupica; špagety; zvitky; ovsené vločky; ovsená múka; lupienky, vločky (obilninové).
39 - Skladovanie tovaru.

(540) INWEX

(731) INWEX EU s.r.o., Jarmočná 610/87, 992 01 Modrý Kameň, SK;
(740) Holakovský Štefan, Ing., Bratislava, SK;

---

(210) 1940-2013
(220) 17.10.2013
10(511) 9, 16, 35, 38, 42
(511) 9 - Softvér; počítačový softvér; počítačový softvér na schvaľovanie prístupu k databázam; kódované karty na prístup k počítačovému softvéru.
16 - Tlačené manuály používané s počítačovým softvérom; tlačené operačné manuály pre počítačový softvér.
35 - Systematizácia údajov do počítačových databáz; administratívna kontrola skladových zásob v databázach (pre tretie osoby); administratívna lokalizácia skladových zásob v databázach (pre tretie osoby); zoraďovanie údajov v počítačových databázach.
38 - Poskytovanie prístupu do databáz (telekomunikačné služby); poskytovanie prístupu k elek-

tronickým komunikačným sieťam a k elektronickým databázam; poskytovanie telekomunikačného pripojenia na internet alebo k databázam; služby v oblasti elektronickej výmeny dát uložených v databázach prístupných prostredníctvom telekomunikačnej siete.
42 - Aktualizácia a údržba počítačového softvéru a programov; dizajnérstvo softvéru; hosťovanie na internetových stránkach, softvérové služby, prenájom softvéru; inštalácia a aktualizácia softvéru na pripojenie k internetu.

(540) WINADO

(731) Heglas Ladislav, EMTEST, Bánovská cesta 7, 010 01 Žilina, SK;

(740) Advokátska kancelária JUDr. Danica Birošová, s.r.o., Trenčín, SK;

---

(210) 2103-2013

(220) 8.11.2013

10(511) 9, 16, 35, 38, 41, 42

(511) 9 - Elektronické publikácie; magnetické a optické nosiče údajov; nosiče zvukových, obrazových a zvukovo-obrazových nahrávok; elektronické nosiče záznamov; DVD; CD; záznamové disky; magnetické disky; optické disky; MP3 prehrávače; premietacie prístroje; premietacie plátna; diapozitívy; elektronické publikácie stiahnuté z telekomunikačnej siete; zariadenia a prístroje na prenos, reprodukciu, spracovanie alebo záznam zvuku, obrazu alebo dát; zariadenia a prístroje na čítanie alebo zapisovanie CD alebo DVD; videokazety; počítače; notebooky; periférne zariadenia počítačov; počítačový softvér; zariadenia na úpravu a spracovanie textu; fotografické prístroje a nástroje; informácie, údaje a databázy na elektronických, magnetických alebo optických nosičoch; informácie, údaje a databázy v elektronických, dátových a telekomunikačných sieťach.
16 - Časopisy (periodiká); noviny; periodická a neperiodická tlač; tlačoviny; osvedčenia; brožúry; knihy; prospekty; príručky; plagáty; katalógy; ročenky; tlačené manuály; letáky; kalendáre; papier, kartón, lepenka; informácie, údaje a databázy na papierových nosičoch; papiernický tovar; obálky na dokumenty (kancelárske potreby); obálky (papiernický tovar); obaly (papiernický tovar); nálepky na kancelárske použitie alebo pre domácnosť; predmety z kartónu; albumy; atlasy; tlačené fotografie; tlačivá; tlačené formuláre; grafické reprodukcie; grafiky; spisové obaly (zaraďovače); papierové vlajky; pútače z papiera alebo lepenky; papierové propagačné materiály; etikety s výnimkou textilných; pečiatky (s adresnými údajmi); pečate; pečatné vosky; písacie potreby; školské potreby (papier, písacie potreby); písacie stroje a kancelárske potreby okrem nábytku; kopírovací papier (papiernický tovar); kopírovacie zariadenia; laminovačky na dokumenty (kancelárske potreby); rezačky na papier (kancelárske potreby); lepiace papierové štítky; kancelárske lepidlá alebo lepidlá pre domácnosť; lepiace pásky na kancelárske účely alebo pre domácnosť; vrecia a vrecká z papiera alebo plastických materiálov na balenie.
35 - Reklama, reklamné činnosti a reklamné služby; on line reklama na počítačovej komunikačnej sieti; vydávanie a aktualizovanie reklamných alebo náborových materiálov; rozširovanie reklamných materiálov zákazníkom (letáky, prospekty, tlačoviny); organizovanie výstav na reklamné a obchodné účely; podpora predaja pre tretie osoby; organizácia reklamných a obchodných výstav a predvádzacích akcií na propagáciu výrobkov a služieb; poradenstvo a pomoc pri riadení obchodných aktivít; odborné obchodné poradenstvo; služby porovnávania cien; obchodná administratíva; služby ako záznam, prepis, zostavovanie, kompilácia alebo systemizácia písomných oznámení a záznamov; kompilácia matematických alebo štatistických údajov; grafická úprava tlačovín na reklamné účely; prepisovanie; vyhľadávanie informácií v počítačových súboroch (pre zákazníkov); zbieranie a zoraďovanie údajov do počítačových databáz; prieskum trhu; rozširovanie vzoriek tovarov a tlačovín na reklamné účely; služby predplácania novín a časopisov (pre tretie osoby); predplatné telekomunikačných služieb (pre tretie osoby); obchodné služby pri poskytovaní sponzorskej podpory televíznym programom (vyhľadávanie sponzorov); obchodné služby pri poskytovaní sponzorskej podpory televíznym reklamám (vyhľadávanie sponzorov); obchodné sprostredkovanie služieb uvedených v triedach 35, 38, 41 a 42; maloobchodné a veľkoobchodné služby s tlačovinami, časopismi, novinami, CD a DVD; maloobchodné a veľkoobchodné služby s tovarom zahrnutým v triedach 9 a 16; poskytovanie rád a informácií o uvedených službách prostredníctvom komunikačných médií, elektronickej pošty, SMS, počítačových sietí a internetu alebo verbálne; komerčné informačné kancelárie.
38 - Telekomunikačné služby; elektronická pošta; telekomunikačný prenos elektronických tlačovín, časopisov, periodík, kníh a iných dát prostredníctvom telekomunikačnej siete vrátane internetu a/alebo intranetu; telekomunikačný prenos informácií na internete vrátane prevádzkovania elektronických nástenieк, chatov, blogov, diskusných skupín; počítačová komunikácia; telekonferenčné služby; poskytovanie priestoru na diskusiu na internete; poskytovanie prístupu do databáz; poskytovanie telekomunikačného pripojenia do svetovej počítačovej siete; poskytovanie telekomunikačných kanálov na telenákupy; poskytovanie používateľského prístupu do svetovej počítačovej siete; prenos správ a obrazových informácií pomocou počítača; rozhlasové vysielanie; televízne vysielanie; spravodajské agentúry; spravodajské služby; tlačové kancelárie; rozširovanie televízneho alebo rozhlasového vysielania prostredníctvom internetu alebo satelitu; šírenie elektronických novín, časopisov, kníh, databáz alebo iných údajov prostredníctvom internetu, satelitov, elektronických sietí; poskytovanie rád a informácií o uvedených službách prostredníctvom komunikačných médií, elektronickej pošty, SMS, počítačových sietí a internetu alebo verbálne.
41 - Vydávanie časopisov, novín a iných periodických a neperiodických publikácií s výnimkou vydávania reklamných a náborových textov; on line vydávanie časopisov, novín a kníh; elektronická edičná činnosť v malom (DTP služby);

prekladateľské služby; posunková reč (tlmočenie); prenájom dekorácií; informácie o možnostiach zábavy; informácie o možnostiach rekreácie; organizovanie a vedenie tvorivých dielní (výučba); organizovanie hier, zábavy; organizovanie a vedenie konferencií, kongresov, seminárov, školení; praktický výcvik (ukážky); organizovanie kultúrnych alebo vzdelávacích výstav; organizovanie lotérií, plesov, športových súťaží, živých vystúpení; organizovanie zábavných súťaží; organizovanie kurzov, výcvikov; organizovanie stávkových hier; zábava, pobavenie, obveselenie; služby zamerané na rekreáciu osôb (rekreačné služby); výchovno-zábavné klubové služby; služby v oblasti estrád, zábavy, hier a kultúrnych podujatí; pózovanie modelov výtvarným umelcom; tvorba videofilmov; poskytovanie rád a informácií o uvedených službách prostredníctvom komunikačných médií, elektronickej pošty, SMS, počítačových sietí a internetu alebo verbálne.
42 - Poskytovanie internetových vyhľadávačov; aktualizovanie a inštalácia počítačových programov; návrh, vývoj a tvorba a programovanie počítačových programov a počítačových systémov, najmä pre internetové, intranetové a iné sieťové aplikácie, pre servery, serverové stanice vrátane ich inštalácie, aktualizácie a údržby; návrh, vývoj, tvorba a programovanie databáz, dátových systémov a dátových aplikácií vrátane ich inštalácie, aktualizácie a údržby; návrh, vývoj a tvorba internetových a/alebo intranetových počítačových stránok a nástenie vrátanie ich inštalácie, aktualizácie a údržby; hosťovanie (poskytovanie voľného priestoru) na internetové a/alebo intranetové počítačové stránky, nástenky alebo aplikácie; grafické dizajnérstvo; kontrola kvality; obnovovanie počítačových databáz; prevod a konverzia počítačových programov a údajov (okrem fyzickej konverzie); prevod údajov alebo dokumentov z fyzických médií na elektronické médiá; vytváranie a udržiavanie počítačových stránok (webových stránok) pre zákazníkov; poskytovanie rád a informácií o uvedených službách prostredníctvom komunikačných médií, elektronickej pošty, SMS, počítačových sietí a internetu alebo verbálne.

(540) Luxury Magazine ON

(731) Koštial Miroslav, Hlinická 16, 919 26 Zavar, SK; Chromík Róbert, Ing., Prievozská 23, 821 08 Bratislava, SK;

---

(210) 2168-2013

(220) 19.11.2013

10(511) 16, 35, 36, 41

(511) 16 - Tlačoviny; časopisy (periodiká); plagáty všetkých druhov a rozmerov; knihy; brožúry; tlačivá (formuláre); ročenky; katalógy; kalendáre; príručky; prospekty; tlačené publikácie; papierové vlajky; papierové zástavky; pútače z papiera alebo lepenky; pečiatky; pečate; pečatné vosky; písacie potreby; papiernický tovar; obálky (papiernický tovar); obaly (papiernický tovar); nálepky (papiernický tovar); netextilné etikety; kancelárske potreby s výnimkou nábytku; kancelárske potreby používané ako reklamné predmety; adresné štítky do adresovacích strojov; obežníky; kancelársky papier; listový papier; papierové pásky; baliaci papier; albumy; atlasy; plastové fólie na balenie; formuláre (tlačivá) na zmluvy a podania; predmety z kartónu; lepiace štítky (papiernický tovar); lepidlá a lepiace pásky na kancelárske účely a použitie v domácnosti; spisové obaly (papiernický tovar); stolové prestieranie z papiera; papierové servítky; kopírovací papier (papiernický tovar); papierové utierky; vrecia a vrecká z papiera alebo plastických materiálov (na balenie); vzory na výrobu odevov.
35 - Obchodné alebo podnikateľské poradenstvo; vzťahy s verejnosťou (prieskum vzťahov medzi podnikmi, inštitúciami a spoločenským prostredím); poradenská a konzultačná činnosť v oblasti dovozu a vývozu tovaru a služieb; obchodné alebo podnikateľské informácie; organizovanie komerčných alebo reklamných veľtrhov; poradenstvo pri vedení podnikov; prenájom reklamných materiálov; vyhľadávanie informácií v počítačových súboroch pre zákazníkov; kopírovanie alebo rozmnožovanie dokladov, dokumentov; kancelárske práce; marketingové štúdie; poradenské služby v oblasti obchodného alebo podnikateľského riadenia; odhady v oblasti obchodu a podnikania a hospodárske a podnikateľské analýzy; hospodárske a ekonomické predpovede; ekonomické, hospodárske a obchodné prognózy; ekonomické hospodárske a obchodné projekty rozvoja; reklamná, inzertná a propagačná činnosť; reklamná, inzertná a propagačná činnosť v oblasti kultúrnych a spoločenských podujatí; online reklama na počítačovej komunikačnej sieti; vydávanie, aktualizovanie reklamných materiálov a oznamov zákazníkom; sprostredkovanie obchodu s tovarom; poskytovanie obchodných a podnikateľských informácií; obchodný manažment; rady spotrebiteľom; obchodný a podnikateľský prieskum; administratívne spracovanie obchodných objednávok; obchodná správa licencií výrobkov a služieb pre tretie osoby; prieskum trhu a verejnej mienky; obchodné odhady; public relations; prezentácia výrobkov v komunikačných médiách pre maloobchod; prenájom reklamných priestorov, reklamného materiálu a reklamného času vo všetkých komunikačných médiách; vylepovanie plagátov; organizovanie večierkov, prezentácií, súťaží módnych prehliadok na obchodné a reklamné účely; predvádzanie tovaru; predvádzanie (služby modeliek) na reklamné účely a podporu predaja; vyhľadávanie sponzorov; zbieranie údajov do počítačových databáz; zoraďovanie údajov v počítačových databázach; nábor zamestnancov; služby sprostredkovateľní práce; vydávanie náborových textov; obchodné sprostredkovanie služieb uvedených v triede 35 tohto zoznamu; služby outsourcingu; prepisovanie; grafická úprava tlačovín na reklamné účely; rozhlasová reklama; online reklama na počítačovej komunikačnej sieti; televízna reklama; vyhľadávanie sponzorov.
36 - Finančné služby; spravovanie financií; finančné informácie; finančné analýzy a odhady; finančné poradenstvo; finančné sponzorstvo; finančný manažment; kapitálové investície; uzatváranie poistiek; informácie o poistení; poradenstvo v oblasti poistenia; poistno-technické služby

(štatistika); platenie splátok; sprostredkovanie poistenia; sprostredkovanie (maklérstvo); vydávanie šekov a kariet poskytujúcich zľavy; vydávanie a manažment platobných prostriedkov; organizovanie zbierok a dobročinných zbierok.
41 - Odborné vzdelávanie vrátane konzultácií a inštruktáží týkajúcich sa tohto vzdelávania; akadémie odborného vzdelávania; diaľkové a dištančné štúdium vrátane vzdelávania s podporou počítačovej komunikačnej siete (e-learning, internet); výchovné a zábavné klubové služby; knižnice (požičiavanie kníh) vrátane poskytovania e-publikácií online bez možnosti kopírovania; organizovanie a vedenie kongresov, konferencií, kolokvií, seminárov, sympózií, dielní na výučbu (workshopov); organizovanie vedomostných alebo zábavných súťaží; organizovanie kultúrnych alebo vzdelávacích výstav; vzdelávacie služby; vydávanie publikácií (s výnimkou publikácií na reklamné účely), kníh; organizovanie večierkov na zábavné, kultúrne, športové a vzdelávacie účely; organizovanie výstav na zábavné, kultúrne a vzdelávacie účely; organizovanie festivalov; nahrávanie hudby a hudobných programov; organizovanie plesov; organizovanie živých vystúpení; organizovanie lotérií a tombol; odborné konzultácie v oblasti filmovej tvorby a audio- a videonahrávok; vydavateľské služby s výnimkou vydávania reklamných textov; vyučovanie a vzdelávanie; online vydávanie kníh a časopisov v elektronickej forme.

(540)

(591) modrá, zelená
(731) Združenie mladých podnikateľov Slovenska, Cukrová 14, 813 39 Bratislava, SK;

---

(210) 2239-2013
(220) 27.11.2013
10(511) 4, 35, 37, 39, 43
(511) 4 - Motorové palivá, pohonné hmoty; pohonné látky; prchavé pohonné zmesi; benzín; motorová nafta; minerálne palivá; fosílne palivá; aditíva do motorových palív s výnimkou chemikálií; nechemické prísady do motorových palív; palivá na báze alkoholu; palivové plyny; generátorový plyn; palivové zmesi do karburátorov; palivový olej; priemyselné oleje a tuky; mazacie oleje; motorové oleje; oleje pre dopravné prostriedky; mazivá na remene; ropa surová alebo rafinovaná; prostriedky na pohlcovanie, zvlhčovanie a viazanie prachu; palivá vrátane pohonných hmôt do motorových vozidiel; tuhý plyn (palivo); xylén; elektrická energia; repkový olej na priemyselné účely; sviečky a knôty na svietenie; svietiace materiály.
35 - Reklama; reklamné služby; on-line reklama na počítačovej komunikačnej sieti; vydávanie a aktualizovanie reklamných alebo náborových materiálov; rozširovanie reklamných materiálov zákazníkom (letáky, prospekty, tlačoviny); rozširovanie vzoriek tovarov na reklamné účely; marketing; marketingové štúdie; organizovanie výstav na reklamné a obchodné účely; podpora predaja pre tretie osoby; organizovanie reklamných a obchodných predvádzacích akcií na propagáciu výrobkov a služieb; odborné obchodné alebo podnikateľské poradenstvo; obchodné odhady; služby porovnávania cien; obchodná administratíva; administratívne spracovanie obchodných objednávok; kancelárske práce; kompilácia matematických alebo štatistických údajov; grafická úprava tlačovín na reklamné účely; vyhľadávanie informácií v počítačových súboroch (pre zákazníkov); zbieranie údajov do počítačových databáz; zoraďovanie údajov v počítačových databázach; prieskum trhu; prieskum verejnej mienky; analýzy nákladov; fakturácia; fotokopírovacie služby; obchodné informácie a rady spotrebiteľom; obchodné služby pri poskytovaní sponzorskej podpory televíznym programom (vyhľadávanie sponzorov); obchodné služby pri poskytovaní sponzorskej podpory televíznym reklamám (vyhľadávanie sponzorov); maloobchodná činnosť čerpacích staníc pohonných hmôt; maloobchodná a veľkoobchodná činnosť s palivami, s mazivami, s olejmi, s povinnou a doplnkovou výbavou vozidiel, so súčasťami vozidiel, s autopríslušenstvom, s autodoplnkami, s autokozmetikou, s chemickými prísadami do motorových palív a do motorových olejov, s vodou do ostrekovačov, s čistiacimi prípravkami, prostriedkami a pomôckami na čistenie okien, interiéru a karosérie automobilov, s voskami, pastami a inými ochrannými prípravkami proti korózii, s osviežovačmi vzduchu do automobilov, s pohlcovačmi pachov do automobilov, s časopismi a inými periodikami, s cestnými mapami, s diaľničnými nálepkami, s hračkami, so stieracími žrebmi na lotériové hry, s rýchlym občerstvením najmä s plnenými bagetami, so sendvičmi, s obloženými chlebíčkami, s koláčmi, s cukrovinkami a chuťovkami, s hotovými jedlami (vrátane polievok a vývarov), so zmrzlinou, s kávou, s nealkoholickými a alkoholickými nápojmi; maloobchodná a veľkoobchodná činnosť s tovarmi uvedenými v triede 4 tohto zoznamu; zhromažďovanie rôzneho tovaru (okrem dopravy), najmä už uvedeného tovaru pre tretie osoby umožňujúce spotrebiteľom, aby si prezreli a zakúpili tovar prostredníctvom katalógov, korešpondenčného (zásielkového) predaja, prostredníctvom internetu, telešopingu alebo prostredníctvom iných komunikačných médií; obchodné sprostredkovanie služieb uvedených v triedach 35, 37, 39 a 43 tohto zoznamu; poskytovanie rád a informácií o uvedených službách prostredníctvom komunikačných médií, elektronickej pošty, SMS správ, počítačových sietí a internetu alebo verbálne.
37 - Výstavba čerpacích staníc; výstavba podzemných nádrží; výstavba priemyselných budov; služby čerpacích staníc patriace do tejto triedy; autoopravovne (údržba, opravy a tankovanie); inštalácia, údržba a opravy výrobných, prevádzkových a opravárskych technológií v automobilovom a petrolejárskom priemysle; poradenská činnosť v oblasti inštalácie a servisu v automobilovom a petrolejárskom priemysle; doplňanie paliva do pozemných vozidiel (tankovanie); inštalácia, údržba a opravy čerpacej techniky; klampiarstvo a inštalatérstvo; autoservisy (údržba, opravy a tankovanie); nastavovanie dopravných prostriedkov;

informácie o opravách vozidiel; údržba a opravy vozidiel; ošetrovanie vozidiel protikoróznymi nátermi; čalúnenie a čalúnnické opravy interiérov v dopravných prostriedkoch; oprava opotrebovaných alebo poškodených motorov; opravy vozidiel pri dopravných nehodách; inštalácia a opravy zabezpečovacích zariadení proti odcudzeniu vozidiel; protektorovanie pneumatík; vulkanizovanie pneumatík (oprava); výmena pneumatík; vyvažovanie pneumatík; nastavovanie dopravných prostriedkov (služby autoservisov); umývanie dopravných prostriedkov; leštenie vozidiel; mazanie vozidiel; čistenie automobilov; čistenie interiérov vozidiel; údržba a opravy motorových vozidiel; chemické čistenie; montáž a demontáž častí a súčastí motorových vozidiel; montáž a demontáž autopríslušenstva; stavebný dozor; stavebníctvo; opravy; inštalačné služby; poskytovanie rád a informácií o uvedených službách prostredníctvom komunikačných médií, elektronickej pošty, SMS správ, počítačových sietí a internetu alebo verbálne.

39 - Automobilová doprava; dovoz, doprava; doprava ropovodom; logistické služby v doprave; poskytovanie pomoci pri doprave; informácie o doprave; dopravné a prepravné rezervačné služby; prenájom dopravných prostriedkov; prenájom automobilov; prenájom nosičov na automobily; prenájom garáží; prenájom miesta na parkovanie; prenájom skladísk; prenájom skladovacích kontajnerov; ťahanie alebo vlečenie dopravných prostriedkov pri poruchách; prenájom chladiarenských zariadení; informácie o skladovaní; doručovanie tovarov; preprava; balenie a skladovanie tovaru; balenie a skladovanie palív, mazív, olejov; balenie a skladovanie kvapalných látok, najmä látok pre motoristov; skladovanie pneumatík; organizovanie ciest; poskytovanie rád a informácií o uvedených službách prostredníctvom komunikačných médií, elektronickej pošty, SMS správ, počítačových sietí a internetu alebo verbálne.

43 - Bufety (rýchle občerstvenie); samoobslužné reštaurácie; reštaurácie (jedálne); jedálne a závodné jedálne; kaviarne; motely; stravovacie služby; prenájom prenosných stavieb; poskytovanie prechodného ubytovania; poskytovanie rád a informácií o uvedených službách prostredníctvom komunikačných médií, elektronickej pošty, SMS správ, počítačových sietí a internetu alebo verbálne.

(540) benzinol TRADIČNÁ SLOVENSKÁ ZNAČKA

(731) BENZINOL SLOVAKIA s. r. o., Mliekárenská 17, 821 09 Bratislava, SK;

(740) Porubčan Róbert, Ing., Ivanka pri Dunaji, SK;

---

(210) 2253-2013

(220) 3.12.2013

10(511) 16, 35, 40, 42

(511) 16 - Periodická a neperiodická tlač; časopisy (periodiká); prílohy k časopisom; baliaci papier; blahoprajné pohľadnice; brožované knihy; brožúry; brožúrky; plastové bublinové fólie (na balenie); etikety s výnimkou textilných; fotografie (tlačoviny); grafické zobrazenie; grafiky; kalendáre; kartón; lepenka; papierové kávové filtre; knihy; lepenkové alebo papierové škatule; lepenkové alebo papierové obaly na fľaše; drevitá lepenka (papiernický tovar); lepiace pásky na kancelárske účely a použitie v domácnosti; leporelá; mapy; obálky (papiernický tovar); obaly (papiernický tovar); obrazy; papiernický tovar; tlačené periodické a neperiodické publikácie; plagáty; predmety z kartónu; prospekty; pútače z papiera alebo lepenky; reklamné tabule z papiera, kartónu alebo lepenky; grafické reprodukcie; tlačené reklamné materiály; plastové fólie na balenie; papierové alebo plastové vrecká na balenie; tlačiarenské štočky.

35 - Reklamná a inzertná činnosť prostredníctvom telefónnej, dátovej alebo informačnej siete; reklama; reklamná a propagačná činnosť; reklamná činnosť na internete; reklamné agentúry; rozširovanie reklamných oznamov; rozširovanie reklamných materiálov zákazníkom (letáky, prospekty, tlačivá, vzorky); vydávanie a rozširovanie reklamných textov; vydávanie reklamných alebo náborových textov; uverejňovanie reklamných textov; organizovanie komerčných alebo reklamných výstav a veľtrhov; organizovanie výstav na komerčné alebo reklamné účely; predvádzanie (služby modeliek) na reklamné účely a podporu predaja; prieskum verejnej mienky; vzťahy s verejnosťou (prieskum vzťahov medzi podnikmi; inštitúciami a spoločenským prostredím); revízia účtov; prenájom reklamných materiálov; analýzy nákupných cien, veľkoobchodných cien; automatizované spracovanie dát v administratíve; barterové operácie; komerčné informačné kancelárie; marketing; marketingové štúdie; obchodné administratívne služby; obchodný alebo podnikateľský prieskum; obchodný manažment a podnikové poradenstvo; zásielkové reklamné služby; podpora predaja (pre tretie osoby); pomoc pri riadení komerčných a priemyselných podnikov; pomoc pri riadení obchodnej činnosti; poradenské služby v oblasti obchodného alebo podnikateľského riadenia; poradenstvo pri vedení podnikov; poradenstvo v obchodnej činnosti; poskytovanie obchodných alebo podnikateľských informácií; poskytovanie pomoci pri riadení obchodných alebo priemyselných podnikov; prieskum trhu; profesionálne obchodné alebo podnikateľské poradenstvo; rozmnožovanie a kopírovanie dokumentov; sekretárske služby; spracovanie textov; sprostredkovanie kompenzačných obchodov s tovarom na vnútroštátnej a medzinárodnej úrovni; sprostredkovanie obchodu s tovarom; účtovníctvo; uverejňovanie reklamných textov; vedenie kartoték v počítači; vedenie účtovných kníh; vydávanie a aktualizovanie reklamných materiálov; zbieranie údajov do počítačových databáz; zaraďovanie údajov v počítačových databázach; zostavovanie výpisov z účtov; zhromažďovanie, zoraďovanie dát v platobnom styku; obchodné sprostredkovanie služieb uvedených v triedach 35, 40 a 42.

40 - Digitálna tlač; fototlač; litografická tlač; ofsetová tlač; potlač reklamných predmetov; potlač textílií; serigrafia; sieťotlač; tlač; tlačenie; tlačiarenská činnosť; tlačenie vzorov; zinkografia; laminovanie; rámovanie umeleckých diel; rysovanie laserom; kreslenie, sadzba a zhotovenie tlačiarenských predlôh; služby fotoateliérov; služby

patriace do triedy 40 spojené s farbením materiálov; spracovanie papiera; tlačenie vzorov; úprava papiera; vyvolávanie fotografických filmov; vyvolávanie a spracovanie filmov, aj v digitálnej forme; reprodukovanie fotografických kópií, priesvitných obrazov a filmov, najmä na plátne, plagátoch, lepiacich fóliách, plachtách, fototapetách alebo textíliách; tlač obrázkov; odborné poradenstvo týkajúce sa uvedených služieb.
42 - Grafický dizajn; navrhovanie (priemyselný dizajn); navrhovanie obalov; obalový dizajn; odborné poradenstvo týkajúce sa počítačov a príslušenstva k nim; priemyselný dizajn; štúdie technických projektov; projektová činnosť; umelecký dizajn; výskum a vývoj nových výrobkov (pre zákazníkov), prenájom počítačov; aktualizovanie a údržba počítačových programov; počítačové programovanie; poradenstvo v oblasti návrhu a vývoja počítačového hardvéru; poradenské služby v oblasti počítačového softvéru; prenájom počítačového softvéru; tvorba softvéru; návrhy, štruktúrovanie a programovanie či iné vytváranie počítačových programov a počítačových systémov, najmä programového vybavenia internetových, intranetových či iných sieťových serverov, serverových staníc a systémov vrátane ich inštalácie, zavádzania, aktualizácie a údržby; návrhy, štruktúrovanie a programovanie či iné vytváranie báz dát, iných dátových systémov a aplikácií na ich spracovanie vrátane poskytovania prístupu k nim a ich inštalácie, zavádzania, aktualizácie a údržby; návrhy, štruktúrovanie a programovanie či iné vytváranie internetových či intranetových počítačových stránok a nástenieк (webpages a websites) a internetových či intranetových aplikácií vrátane ich inštalácie, zavádzania, aktualizácie a údržby; hosťovanie (poskytovanie voľného priestoru) na internetové či intranetové počítačové stránky a nástenky (webpages a websites) alebo hosťovanie (poskytovanie voľného priestoru) v rámci týchto stránok či nástenieк; hosťovanie (poskytovanie voľného priestoru) na internetové či intranetové aplikácie; prevod (konverzia) počítačových programov, dát či iných údajov v elektronickej podobe z rôznych formátov do iných formátov; prevod (konverzia) dokumentov, dát či iných údajov z fyzických médií na elektronické médiá; aktualizovanie počítačových programov; hosťovanie na počítačových stránkach (na webových stránkach); inštalácia počítačových programov; návrh počítačových systémov; obnovovanie počítačových databáz; počítačové programovanie; zhotovovanie kópií počítačových programov; prenájom počítačového softvéru; prevod a konverzia počítačových programov a údajov; prieskum v oblasti využitia počítačov; vytváranie a udržiavanie webových stránok pre zákazníkov; odborné poradenské služby v oblasti hardvéru a softvéru; elektronické zlepšovanie obrazu (grafické dizajnérstvo).

(540)

(591) čierna, biela, modrá

(731) GeoMarketing, s.r.o., Ľ. Fullu 9A, 841 05 Bratislava, SK;
(740) Belička Ivan, Ing., Banská Bystrica, SK;

---

(210) 2338-2013
(220) 11.12.2013
10(511) 9, 16, 35, 40, 42
(511) 9 - Rastrové predlohy pre tlač; magnetické a optické nosiče informácií; mobilné telefóny; elektronické publikácie (stiahnuté z elektronickej siete).
16 - Papier; papiernický tovar; plastové obaly (papiernický tovar); lepenka, kartón; vlnitá lepenka; obalové a lepiace pásky pre domácnosť alebo na kancelárske účely; plastové fólie na balenie; etikety s výnimkou textilných; samolepiace fólie a papiere vrátane vinylových pre domácnosť alebo na kancelárske účely; obaly (papiernický tovar); fólie z PE.
35 - Obchodný manažment; služby v oblasti dovozu a vývozu výrobkov v oblasti papiera a výrobkov z papiera, lepenky a výrobkov z lepenky, kartónu a výrobkov z kartónu.
40 - Spracovanie a úprava papiera, lepenky, kartónu, výrobkov z papiera, kartónu a lepenky; reprografické a fotografické služby, ako vyvolávanie filmov a snímok; reprografické služby v polygrafickom priemysle (tlač, tlačenie).
42 - Grafický dizajn vrátane dizajnu webových stránok.
(540) NEJKA
(731) Akcent s.r.o., Štěpánská 616/20, 110 00 Praha, CZ;
(740) Bachratá Magdaléna, Mgr., Bratislava, SK;

---

(210) 2339-2013
(220) 11.12.2013
10(511) 11, 35, 37
(511) 11 - Akumulačné nádrže; smaltované ohrievače vody, bojlery; náhradné súčiastky bojlerov.
35 - Obchodný manažment; služby v oblasti dovozu a vývozu výrobkov uvedených v triede 11.
37 - Údržba a opravy výrobkov uvedených v triede 11.
(540)

(731) Družstevní závody Dražice - strojírna s.r.o., Dražice 69, 294 71 Benátky nad Jizerou, CZ;
(740) Bachratá Magdaléna, Mgr., Bratislava, SK;

---

(210) 2340-2013
(220) 11.12.2013
10(511) 9
(511) 9 - Ethernet káble; počítačové káble; koaxiálne káble; telekomunikačné káble; USB káble; modemové káble; telefónne káble; káble na prenos údajov; káble s optickými vláknami; dátové konektory (elektronika).
(540) LINKMAX
(731) Alternetivo s.r.o., Žirovnická 2/2389, 106 00 Praha, CZ;
(740) Bachratá Magdaléna, Mgr., Bratislava, SK;

---

(210) 2391-2013
(220) 19.12.2013
10(511) 16, 25, 35
(511) 16 - Baliaci papier; plastové bublinové fólie (na balenie); farebné pásky (kancelárske pomôcky); plastové fólie na balenie; naťahovacie priľnavé plastové fólie na paletizáciu; predmety z kartónu; kartón, lepenka; lepenkové alebo papierové škatule; lepiaca páska (kancelárska pomôcka na lepenie).
25 - Baretky; spodná bielizeň; spodná bielizeň pohlcujúca pot; spodná bielizeň zabraňujúca poteniu; body (spodná bielizeň); bundy; čelenky (oblečenie); čiapky; priliehavé čiapky; oblečenie pre bábätká; detské nohavičky; letná obuv s plátenným zvrškom a podošvou z prírodných materiálov (espadrily); futbalová obuv (kopačky); galoše; gamaše; gymnastické dresy; gymnastické cvičky; kabáty; kombiné; kombinézy (oblečenie); konfekcia (odevy); kostýmy a obleky; košele; krátke kabátiky; krátke teplé kabáty s kapucňou; kravaty; kúpacie plášte; obuv na kúpanie; šľapky na kúpanie; nepremokavé odevy; nohavice; oblečenie z imitácie kože; oblečenie z kože; obuv; vysoká obuv; opasky (časti odevov); palčiaky; pančuchy; pančuškové nohavice; pánske spodky; papuče; plášte lemované kožušinou; dámske plavky; pánske plavky; detské plavky; plážová obuv; plážové oblečenie; pletené svetre; pleteniny (oblečenie); podprsenky; pokrývky hlavy; ponožky; potné vložky (do šiat); pracovné plášte; pulóvre; pyžamá; rukavice; saká, bundy; sandále; spodničky; sukne; svetre; šály; šatky (šály); šatky; čiapkové šilty; šilty (pokrývky hlavy); šnurovacie topánky; športová obuv; športové tričká, dresy; tielka (tričká); celé topánky; topánky na šport; tričká; pletené šály; vnútorné podošvy; vrchné ošatenie; zvrchníky; zvršky obuvi; župany.
35 - Kancelárie zaoberajúce sa dovozom a vývozom; predvádzanie tovaru; reklama; priama (on line) reklama na počítačovej komunikačnej sieti; rozširovanie reklamných letákov zákazníkom; rozširovanie prospektov; rozširovanie vzoriek tovarov.
(540) TOPLAY
(731) GUOFEI GUO, Tbiliská 23, 831 06 Bratislava, SK;

---

(210) 2393-2013
(220) 19.12.2013
10(511) 11
(511) 11 - Svietidlá; hriankovače; chladničky; digestory pre kuchyne; kozuby, kohútiky (batérie); toalety (splachovacie záchody); sterilizátory; vreckové ohrievače; zapaľovače; elektrické kávovary; plynové horáky; splachovacie nádrže; mikrovlnné rúry (varné zariadenie); rúry na pečenie; elektrické kuchynské potreby patriace do triedy 11; elektrické tlakové hrnce (autoklávy); ohrievače pre kúpele; zariadenia na čistenie vody.
(540) ZBOM
(731) Zbom Cabinets Co., Ltd, No. 19 Lianshui Road, Luyang Industry District, Hefei, Anhui, CN;
(740) Belička Ivan, Ing., Banská Bystrica, SK;

---

(210) 2394-2013
(220) 19.12.2013
10(511) 9, 16, 35, 38, 42
(511) 9 - Elektronické diáre; elektronické časopisy; elektronické periodiká a knihy v elektronickej podobe; elektronické encyklopédie a slovníky; elektronické publikácie; súvisiaci softvér a hardvér vrátane elektronických multimediálnych aplikácií, multimediálnych alebo informačných katalógov a aplikácií na prezeranie; spracovávanie alebo uchovávanie dát v elektronickej podobe; nahrané počítačové programy; nahrané a nenahrané nosiče záznamov zvuku a obrazu; optické nosiče údajov; elektronické perá (na vizuálne zobrazovacie zariadenia); elektronický vreckový slovník – prekladový; nahrané operačné programy; počítačový softvér; počítačový softvér využívaný pre globálnu počítačovú sieť (internet); dáta, databázy a databázové produkty na nosičoch; počítačové programy na tvorbu a aktualizovanie databáz; informácie a záznamy v elektronickej podobe bez ohľadu na to, či sú uložené na samostatných nosičoch a/alebo v rámci dátových, informačných či telekomunikačných sietí.
16 - Baliaci papier, blahoprajné pohľadnice, brožované knihy, brožúry, brožúrky, bublinové obaly z plastických materiálov (na balenie), ceruzky, perá, písacie potreby patriace do triedy 16, časopisy, etikety s výnimkou textilných, fotografie, grafické zobrazenie, grafiky, kalendáre, kartón, lepenka, papierové kávové filtre, knihy, lepenkové alebo papierové škatule, lepenkové alebo papierové obaly na fľaše, lepenkové platne (papiernický tovar), lepiace pásky na kancelárske účely na použitie v domácnosti, obálky (papiernický tovar), obaly (papiernický tovar), obrazy, papiernický tovar, periodické a neperiodické publikácie, plagáty, predmety z kartónu, prospekty, pútače z papiera alebo lepenky, puzdrá na doklady, reklamné tabule z papiera, kartónu alebo lepenky, reprodukcie grafické, tlačené reklamné materiály.
35 - Maloobchodná činnosť s elektrickými, elektronickými tovarmi, počítačmi a ich príslušenstvom, počítačovým softvérom, marketingové štúdie, obchodný alebo podnikateľský prieskum, organizovanie audiovizuálnych predstavení na komerčné a reklamné účely, organizovanie výstav na komerčné alebo reklamné účely, pomoc pri riadení obchodnej činnosti, poradenstvo v obchodnej činnosti, poskytovanie obchodných alebo podnikateľských informácií, prenájom reklamných materiálov, reklama, reklamná a propagačná činnosť, reklamné agentúry, rozširovanie reklamných oznamov, rozširovanie reklamných materiálov zákazníkom (letáky, prospekty, tlačivá, vzorky), sprostredkovanie obchodu s tovarom, sprostredkovanie uvedených služieb, televízna reklama, vydávanie a aktualizovanie reklamných materiálov a zvukovo-obrazových záznamov a periodických a neperiodických publikácií na reklamné účely, vydávanie a rozširovanie reklamných textov, vydávanie reklamných alebo náborových textov, zásielkové reklamné služby, zbieranie údajov do počítačových databáz, zoraďovanie údajov v počítačových databázach, predvádzanie (služby modeliek) na reklamné účely a podporu predaja, obchodný manažment a podnikové poradenstvo, personálne poradenstvo, prieskum trhu, prieskum

verejnej mienky, vzťahy s verejnosťou (prieskum vzťahov medzi podnikmi, inštitúciami a spoločenským prostredím), spracovanie textov, organizovanie reklamných hier na propagáciu predaja, prenájom reklamných priestorov, prenájom reklamných plôch, podpora predaja (pre tretie osoby), reklamná a inzertná činnosť prostredníctvom telefónnej dátovej alebo informačnej siete, poskytovanie informácií a iných informačných produktov reklamného charakteru, prenájom reklamných informačných a komunikačných miest, služby riadenia ľudských zdrojov, komerčné informačné kancelárie, obchodné sprostredkovanie služieb uvedených v triedach 35, 38 a 42 tohto zoznamu.
38 - Elektronická pošta; spravodajské kancelárie; komunikácia prostredníctvom optických káblov; počítačová komunikácia; komunikácia pomocou počítačových terminálov; posielanie správ; prenos správ a obrazových informácií pomocou počítača; telekomunikačné služby poskytované prostredníctvom svetovej počítačovej siete (internet), elektronickej pošty a prenosu dát v reálnom čase (prenosu zvuku, obrazu, textu alebo iných dát či informácií); poskytovanie komunikačných služieb prostredníctvom počítačových sietí; telekomunikačný prenos elektronických tlačovín, časopisov, periodík, kníh a iných dát prostredníctvom verejnej alebo neverejnej telekomunikačnej siete vrátane internetu; poskytovanie komunikačných služieb prostredníctvom elektronických nástenieк, diskusných fór; poskytovanie prístupu k on line informačným službám; poskytovanie prístupu k databázam a databázovým systémom.
42 - Poradenstvo týkajúce sa návrhu a vývoja počítačov; priemyselný dizajn; štúdie technických projektov; projektová činnosť; umelecký dizajn; výskum a vývoj nových výrobkov (pre zákazníkov); prenájom počítačov; údržba počítačových programov; počítačové programovanie; poradenské služby v oblasti návrhu a vývoja počítačového hardvéru; poradenské služby v oblasti počítačového softvéru; prenájom počítačového softvéru; tvorba softvéru; návrhy, štruktúrovanie a programovanie, či iné vytváranie počítačových programov a počítačových systémov, najmä programového vybavenia internetových, intranetových či iných sieťových serverov, serverových staníc a systémov vrátane ich inštalácie, zavádzania, aktualizácie a údržby; návrhy, štruktúrovanie a programovanie či iné vytváranie báz dát, iných dátových systémov a aplikácií na ich spracovanie vrátane ich inštalácie, zavádzania, aktualizácie a údržby; návrhy, štruktúrovanie a programovanie či iné vytváranie internetových či intranetových počítačových stránok a nástenieк (webpages a websites) a internetových či intranetových aplikácií vrátane ich inštalácie, zavádzania, aktualizácie a údržby; hosťovanie (poskytovanie voľného priestoru) na internetové či intranetové počítačové stránky a nástenky (webpages a websites) alebo hosťovanie (poskytovanie voľného priestoru) v rámci týchto stránok či nástenieк; hosťovanie (poskytovanie voľného priestoru) na internetové či intranetové aplikácie; prevod (konverzia) počítačových programov, dát či iných údajov v elektronickej podobe z rôznych formátov do iných formátov; prevod (konverzia) dokumentov, dát či iných údajov z fyzických médií na elektronické médiá; aktualizovanie počítačových programov; hosťovanie na počítačových stránkach (webových stránkach); inštalácia počítačových programov; návrh počítačových systémov; obnovovanie počítačových databáz; počítačové programy (zhotovovanie kópií); prevod a konverzia počítačových programov a údajov (okrem fyzickej konverzie); prieskum v oblasti využitia počítačov; vytváranie a udržiavanie webových stránok pre zákazníkov; grafický dizajn; navrhovanie (priemyselný dizajn); navrhovanie obalov; obalový dizajn.

(540)

(591) sivá, zelená, biela
(731) CETERA, s.r.o., Teriakovce 136, 974 04 Teriakovce, SK;
(740) Belička Ivan, Ing., Banská Bystrica, SK;

---

(210) 2480-2013
(220) 30.12.2013
10(511) 9, 35, 38, 41
(511) 9 - Zvukové, obrazové a zvukovo-obrazové nahrávky na všetkých druhoch nosičov, ako aj v digitálnej (elektronickej) podobe; informácie, dáta, databázy, katalógy, programy v elektronickej podobe; elektronické publikácie s možnosťou kopírovania; prístroje na nahrávanie, prenos a reprodukciu zvuku alebo obrazu; diapozitívy; kompaktné disky; magnetické disky; optické disky; optické kompaktné disky; elektronické publikácie (stiahnuté z telekomunikačnej siete); optické nosiče údajov; pásky na zvukové nahrávanie; magnetické nosiče údajov, nosiče zvukových záznamov, nosiče zvukovoobrazových záznamov, audiovizuálne záznamové disky; programové vybavenie počítačov, softvér a počítačové hry; počítačové programy (stiahnuté z telekomunikačnej siete); pružné disky; videokazety; videopásky; disky zvukových nahrávok; nosiče zvukových nahrávok; pásky so zvukovými nahrávkami.
35 - Prenájom kancelárskych strojov a zariadení; reklama; poradenstvo v obchodnej činnosti; vydávanie reklamných materiálov; reklamná činnosť; prenájom reklamného času vo všetkých komunikačných médiách, ako aj v počítačovej komunikačnej sieti; televízna a rozhlasová reklama; rozširovanie reklamných alebo inzertných oznamov a materiálov; organizovanie výstav na komerčné alebo reklamné účely; vydávanie, zverejňovanie a rozširovanie reklamných textov a materiálov; obchodný manažment a poradenstvo; prezentácia výrobkov a služieb v komunikačných médiách; organizovanie reklamných hier na propagáciu predaja; vyhľadávanie sponzorov; poradenské a informačné služby v oblasti uvedených služieb v tejto triede; sprostredkovanie obchodu s magnetickými nosičmi údajov, s nosičmi zvukových záznamov, s nosičmi zvukovo-obrazových záznamov, s audiovizuálnymi záznamovými diskami, s programovým vybavením počítačov, so softvérom, s počítačovými hrami; prená-

jom reklamných plôch; reklamné agentúry; grafická úprava tlačovín na reklamné účely; prezentácia výrobkov v komunikačných médiách pre maloobchod; komerčné informačné kancelárie; podpora predaja (pre tretie osoby); prenájom reklamných materiálov; online reklama na počítačovej komunikačnej sieti; rozširovanie reklamných materiálov zákazníkom (letáky, prospekty, tlačoviny, vzorky); vydávanie a aktualizovanie reklamných materiálov; zásielkové reklamné služby; uverejňovanie reklamných textov; spracovanie textov; predplatné telekomunikačných služieb (pre tretie osoby).

38 - Poskytovanie telekomunikačnej služby audiotex; telefaxové služby; prenájom telekomunikačných prístrojov; telefónne služby; telekomunikačné služby prenosu krátkych textových správ (SMS); vysielanie v elektronických médiách (TV, rozhlas, internet); satelitné vysielanie; televízne a rozhlasové vysielanie všetkých druhov programov; komunikačné služby prostredníctvom audiotexu, teletexu, rozhlasu, televízie, počítačovej siete, mobilných telefónov; poskytovanie telekomunikačných služieb; poskytovanie telekomunikačného pripojenia do svetovej počítačovej siete; poskytovanie telekomunikačných kanálov na telenákupy; prenos správ, informácií, publikácií, audiovizuálnych diel prostredníctvom komunikačných sietí vrátane internetu; poradenské a informačné služby v oblasti uvedených služieb v tejto triede; poskytovanie priestoru na diskusiu na internete; prenos signálu pomocou satelitu; prenos zvukových a obrazových informácií elektronickými médiami; spravodajské agentúry; vysielanie káblovej televízie.

41 - Výroba hudobných programov; výroba a prenájom zvukových a zvukovo-obrazových nahrávok; výroba rozhlasových a televíznych programov; vydavateľská činnosť s výnimkou vydávania reklamných materiálov; elektronická edičná činnosť v malom (DTP služby); poskytovanie služieb na oddych a rekreáciu; organizovanie živých vystúpení; organizovanie vedomostných alebo zábavných súťaží; organizovanie lotérií a stávkových hier; zábava, pobavenie.

(540)

(731) BONMEDIA s.r.o., Azalková 8, 821 01 Bratislava, SK;
(740) Bachratá Magdaléna, Mgr., Bratislava, SK;

---

(210) 5045-2013
(220) 24.1.2013
10(511) 18, 25, 35
(511) 18 - Aktovky; aktovky (kožený tovar); školské aktovky; batohy; biče; zlatokopecká blana; cestovné kufre; cestovné tašky; kožené cestovné tašky; dáždniky; rebrá na dáždniky alebo slnečníky; diplomatické kufríky; šatky na nosenie dojčiat; držiaky na kufre; horolezecké palice; chlebníky; kožené chlopne; imitácie kože; podložky pod jazdecké sedlá; jelenica s výnimkou jelenice na čistenie; kabelkové rámy; kabelky; puzdrá na kľúče; korbáče (biče); kostry dáždnikov a slnečníkov; kožené alebo kožou potiahnuté škatule; kožené lepenky; kožené náramenné pásy; kožené obloženia nábytku; kožené podbradníky; kožené škatule na klobúky; kožené šnúrky; kožené vôdzky; kožušinové pokrývky; kožušiny; kufre; kožené kufre a kufre potiahnuté kožou; kufrík na toaletné potreby; kufríky; moleskin (imitácia kože); kožené ozdoby na nábytok; nákupné tašky; kožené náplecné pásy; náprsné tašky; obaly na dáždniky; cestovné obaly na odevy; peňaženky; plážové tašky; plecniaky; puzdrá na navštívenky; spoločenské kabelky; vulkanfibrové škatule a obaly; školské tašky (aktovky); sieťové nákupné tašky; športové tašky; tašky na kolieskach; tašky; kožené vrecká a tašky na balenie.

25 - Baretky; spodná bielizeň; boa (kožušinová ozdoba alebo ozdoba z peria na ovinutie okolo krku); body (spodná bielizeň); bundy; cyklistické oblečenie; čelenky (oblečenie); čiapky; priliehavé čiapky; čiapky so šiltom; detské nohavičky; gabardénové plášte; goliere; goliere (oblečenie); jazdecké krátke nohavice; kabáty; kapucne; klobúkové kostry; klobúky; kombinézy (oblečenie); konfekcia (odevy); korzety; korzety (spodná bielizeň); kostýmy, obleky; košele; košele s krátkym rukávom; košeľové sedlá; kožušinové kabáty; kožušinové štóly; kožušiny (oblečenie); krátke kabátiky; kravaty; legínsy; legíny; lemy na obuv; manžety (časti odevov); mitra (pokrývka hlavy); náprsenky; nepremokavé odevy; nohavice; nohavicové sukne; oblečenie z imitácie kože; oblečenie z kože; oblečenie; podpätky na obuv; prešívacie remienky na obuv (na spájanie zvrškov a podošiev šitej obuvi); vysoká obuv; odevy; opasky (časti odevov); opasky na doklady a peniaze (časti odevov); palčiaky; pančuchy; päty na pančuchy; pančuchy absorbujúce pot; pančuškové nohavice; pánske spodky; papuče; peleríny; kúpacie plášte; plátenná obuv; dámske plavky; pánske plavky; plážová obuv; plážové oblečenie; pletené svetre; pleteniny (oblečenie); pletiarsky tovar; podprsenky; podväzky; podväzky na pančuchy; podväzky na ponožky; pončá; ponožky; pracovné plášte; protišmykové pomôcky na obuv; pulóvre; pyžamá; ramienka na dámsku bielizeň; rukavice; saká; sandále; snímateľné goliere; spodná bielizeň pohlcujúca pot; spodná bielizeň zabraňujúca poteniu; spodničky; sukne; svetre; šály; šály uviazané pod krkom; šatky, šály; šatky, závoje; šatové sukne; šaty; tričká; vesty; vlnené šály; vnútorné podošvy; vrecká na odevy; vrchné ošatenie; zvrchníky; župany.

35 - Administratívne spracovanie obchodných objednávok; reklamné agentúry; aktualizovanie reklamných materiálov; fakturácie; fotokopírovacie služby; grafická úprava tlačovín na reklamné účely; hospodárske, ekonomické predpovede; obchodné alebo podnikateľské informácie; lepenie plagátov; marketing; marketingové štúdie; organizovanie módnych prehliadok na účely podpory predaja; pomoc pri riadení obchodnej činnosti; obchodný alebo podnikateľský prieskum; organizovanie komerčných alebo reklamných veľtrhov; podpora predaja (pre tretie osoby); predvádzanie (služby modeliek) na reklamné úče-

ly a podporu predaja; predvádzanie tovaru; prenájom reklamného času v komunikačných médiách; prenájom reklamných materiálov; prenájom reklamných plôch; prezentácia výrobkov v komunikačných médiách pre maloobchod; prieskum trhu; prieskum verejnej mienky; vzťahy s verejnosťou (public relations); reklama; on line reklama na počítačovej komunikačnej sieti; tvorba reklamných filmov; rozširovanie reklamných materiálov zákazníkom (letáky, prospekty, tlačoviny, vzorky); zásielkové reklamné služby; uverejňovanie reklamných textov; rozhlasová reklama; rozširovanie reklamných alebo inzertných oznamov; rozširovanie vzoriek tovarov; služby outsourcingu; televízna reklama; zásobovacie služby pre tretie osoby (nákup tovarov a služieb pre iné podniky).

(540) **CHANTALL**

(731) Bencsik Zsolt, M. R. Štefánika 211/1, 940 01 Nové Zámky, SK;

(740) Papp Róbert, JUDr., Senec, SK;

---

(210) 5253-2013

(220) 15.4.2013

10(511) 3, 6, 7

(511) 3 - Brúsne plátno, brúsny a leštiaci papier, brúsivá, brúsne a leštiace prípravky.

6 - Kovové debny na náradie, kovové skrinky na náradie, kovové konštrukcie stavebné, nákovy, rohatiny, stavebné kovania, kovanie na nábytok, kľúče patriace do tejto triedy, spojovací materiál patriaci do tejto triedy, drobný železiarsky tovar, kovové rúčky a rukoväte na náradie, zámočnícke stoly, kovové stoly so zverákom, kovové zámky s výnimkou elektrických, kovové stavebné materiály, oceľové stavebné materiály, plech, kovové výrobky, ktoré nie sú zahrnuté v iných triedach; zámočnícke výrobky patriace do tejto triedy; kovové potrubia a rúry, zámočnícke a klampiarske materiály patriace do tejto triedy.

7 - Ručné náradie a nástroje na iný než ručný pohon patriace do tejto triedy, elektrické stroje, nástroje a náradie patriace do tejto triedy, stroje, vrátane motorov na spracovanie, strihanie a tvarovanie kovov a nekovových materiálov patriace do tejto triedy, obrábacie stroje patriace do tejto triedy, stoly alebo upínacie dosky na stroje, elektrické kuchynské stroje; kovové montážne kľúče, montážne kľúče, kľúče (ručné nástroje), zvierky a zveráky kovové, brúsne nástroje, kombinované kliešte, ručné náradie a nástroje patriace do tejto triedy; obrábacie nástroje kovové patriace do tejto triedy.

(540)

eNáradie

(591) tmavožltá, modrá

(731) NÁŘADÍ CL s.r.o., Levín č.p. 111, 411 45 Levín, CZ;

(740) Kastler Anton, Bratislava, SK;

---

(210) 5636-2013

(220) 27.11.2013

10(511) 9, 16, 35, 38, 41

(511) 9 - Zvukové, obrazové a zvukovo-obrazové nahrávky na všetkých druhoch nosičov, ako aj v digitálnej (elektronickej) podobe; informácie, dáta, databázy, katalógy, programy v elektronickej podobe; elektronické publikácie s možnosťou kopírovania; prístroje na nahrávanie, prenos a reprodukciu zvuku alebo obrazu.

16 - Noviny, časopisy, periodiká, knihy a iné tlačoviny; papiernický tovar a písacie potreby; učebné a vyučovacie pomôcky okrem prístrojov; divadelné dekorácie (z papiera, kartónu a lepenky); papierové propagačné materiály; letáky; prospekty; pohľadnice; obálky; obaly (papiernický tovar); peračníky; puzdrá na perá; štítky (papierové nálepky); vyučovacie pomôcky vo forme hier okrem prístrojov; kancelárske potreby s výnimkou nábytku; kalendáre; príručky; plagáty; listový papier; stolové prestieranie z papiera; papierové obrusy; záložky do kníh; vrecká z papiera alebo plastických materiálov patriace do tejto triedy; školské potreby s výnimkou prístrojov; papierové podložky na stôl; nálepky na kancelárske použitie alebo pre domácnosť; ročenky; stojany na perá a ceruzky; papierové podložky pod poháre; oznámenia (papiernický tovar); papierové vlajky; papierové zástavy; nože na papier (kancelárske potreby); otvárače na listy (kancelárske potreby); papierové obrúsky; puzdrá na písacie potreby; pútače z papiera alebo lepenky; papierové utierky; etikety s výnimkou textilných; lepiace štítky; darčekové a reklamné predmety z papiera.

35 - Reklamná činnosť; prenájom reklamného času vo všetkých komunikačných médiách, ako aj v počítačovej komunikačnej sieti; prenájom reklamných materiálov; prenájom reklamných plôch; televízna a rozhlasová reklama; rozširovanie reklamných alebo inzertných oznamov a materiálov; organizovanie výstav na komerčné alebo reklamné účely; vydávanie, zverejňovanie a rozširovanie reklamných textov a materiálov; obchodný manažment a obchodné poradenstvo; prezentácia výrobkov a služieb v komunikačných médiách; organizovanie reklamných hier na propagáciu predaja; vyhľadávanie sponzorov; poradenské a informačné služby v oblasti služieb uvedených v triede 35 tohto zoznamu; komerčné informačné kancelárie; produkcia reklamných filmov; nábor umelcov, účinkujúcich do zábavných relácií, spevákov, tanečníkov a nových tvárí (modeliek, modelov, hostesiek); výroba a prenájom reklamných a náborových zvukových a zvukovo-obrazových nahrávok.

38 - Televízne a rozhlasové vysielanie všetkých druhov programov; interaktívne televízne a rozhlasové vysielanie; interaktívne vysielacie a komunikačné služby; telefonická komunikácia; komunikačné služby prostredníctvom audiotexu, teletexu, rozhlasu, televízie, počítačovej siete, mobilných telefónov; poskytovanie telekomunikačných služieb; poskytovanie telekomunikačného pripojenia do svetovej počítačovej siete; poskytovanie telekomunikačných kanálov na telenákupy; poskytovanie priestoru na diskusiu na internete; prenos a šírenie správ, informácií, publiká-

cií, audiovizuálnych diel prostredníctvom komunikačných sietí vrátane internetu; tlačové agentúry; poradenské a informačné služby v oblasti služieb uvedených v triede 38 tohto zoznamu.
41 - Výroba televíznych a rozhlasových programov; výroba publicistických, spravodajských, zábavných, vzdelávacích, kultúrnych a športových programov; výroba hudobných programov; výroba interaktívnych televíznych programov a hier; interaktívna zábava; hudobno-skladateľské služby; organizovanie zábavných, kultúrnych, športových a vzdelávacích podujatí; vzdelávacia činnosť; organizovanie vedomostných, športových, zábavných, hudobných a športových súťaží; organizovanie kvízov, hier a súťaží; súťaže prevádzkované prostredníctvom telefónu; zábavné služby; organizovanie zábav, karnevalov, plesov; plánovanie a organizovanie večierkov; moderovanie relácií, programov a podujatí; zábavné parky; služby poskytované prázdninovými tábormi (zábava); fitnes kluby; výchovno-zábavné klubové služby; organizovanie a vedenie seminárov, kongresov, školení, konferencií; organizovanie živých seminárov, kongresov, školení, konferencií; organizovanie súťaží krásy; organizovanie živých vystúpení; živé predstavenia; produkcia filmov s výnimkou reklamných; divadelná a hudobná tvorba; služby filmových, divadelných a nahrávacích štúdií; dabingové služby; požičiavanie filmov; požičiavanie filmových premietacích prístrojov a príslušenstva; divadelné predstavenia; výroba divadelných alebo iných predstavení; služby agentúr sprostredkúvajúcich divadelných, koncertných a varietných umelcov; rezervácia vstupeniek; výroba a prenájom zvukových a zvukovo-obrazových nahrávok (s výnimkou reklamných a náborových); vydavateľská a nakladateľská činnosť s výnimkou vydávania reklamných materiálov; vydávanie kníh, časopisov a iných tlačovín s výnimkou reklamných textov; zverejňovanie a vydávanie textov okrem reklamných; poskytovanie elektronických publikácií online; vydávanie a zverejňovanie elektronických publikácií; elektronická edičná činnosť (DTP služby); organizovanie kultúrnych alebo vzdelávacích výstav; modelingové služby pre umelcov; služby v kempingoch so športovým programom; telesné cvičenie; zábavné služby nočných klubov; poskytovanie počítačových hier (online); informácie o výchove, vzdelávaní; informácie o možnostiach rozptýlenia; informácie o možnostiach zábavy a rekreácie; informácie, správy, novinky z oblasti šoubiznisu; prekladateľské služby; prenájom dekorácií; poskytovanie zariadení na oddych a rekreáciu; prenájom audioprístrojov, videoprístrojov, videorekordérov, premietačiek, televíznych prijímačov, filmov (s výnimkou reklamných a náborových), kultúrnych a vzdelávacích potrieb a prístrojov; prenájom športového výstroja s výnimkou dopravných prostriedkov; reportérske služby; poradenstvo pri voľbe povolania (v oblasti výchovy a vzdelávania); organizovanie lotérií a stávkových hier; poradenské a informačné služby v oblasti služieb uvedených v triede 41 tohto zoznamu; všetky služby uvedené v triede 41 tohto zoznamu tiež vrátane služieb poskytovaných prostredníctvom internetu, online a interaktívnych počítačových služieb.

(540) 5 pukov
(731) MARKÍZA - SLOVAKIA, spol. s r. o., Bratislavská 1/a, 843 56 Bratislava, SK;
(740) FAJNOR IP, s.r.o., Bratislava, SK;

---

(210) 5637-2013
(220) 27.11.2013
10(511) 9, 14, 16, 25, 28, 29, 30, 32, 33, 41, 43
(511) 9 - Dekoratívne magnety na chladničku; nahraté magnetické a optické nosiče údajov; nahrané kompaktné disky, disky DVD a ostatné nosiče digitálnych záznamov; diapozitívy (fotografia); filmy (exponované); nosiče záznamov s nahranými audio a/alebo audiovizuálnymi programami; audiovizuálne diela v digitálnej podobe; informácie, dáta, databázy a iné informačné produkty na nosičoch a v elektronických, dátových, informačných, počítačových a komunikačných sieťach všetkých druhov; multimediálne aplikácie (počítačový softvér).
14 - Ozdobné odznaky z drahých kovov; sochy a figúrky z drahých kovov; bižutéria; šperky; náušnice; náramky (klenotnícke výrobky); prívesky (klenotnícke výrobky); retiazky (klenotnícke výrobky); prstene (klenotnícke výrobky); odznaky z drahých kovov.
16 - Tlačoviny; prospekty; katalógy; knihy; časopisy (periodiká); fotografie; plagáty; kalendáre; samolepky (papiernický tovar); obtlačky; papierové obaly všetkých druhov; papierové tašky (na balenie); umelecké, ozdobné a propagačné predmety z papiera alebo lepenky patriace do triedy 16; papierové ozdobné a umelecké prostriedky a materiály; lepenkové alebo plastové vrecká na balenie a lepenkové a plastové (fóliové) výrobky na balenie; papiernický tovar.
25 - Oblečenie; obuv; pokrývky hlavy; šály.
28 - Hračky; hry; stavebnice (hračky) a drobný hračkársky tovar.
29 - Mäso; ryby; hydina a zverina; spracované mäsové výrobky; paštéty; konzervované, sušené a tepelne spracované ovocie a zelenina; rôsoly; džemy; marmelády; ovocné zaváraniny; ovocné pretlaky; mlieko a mliečne výrobky; potravinárske oleje a tuky.
30 - Káva; čaj; spracované bylinky (nie na liečebné účely); obilninové výrobky; chlieb; pekárske a cukrárske výrobky; med; omáčky ako chuťové prísady; korenie.
32 - Pivo; minerálne a sýtené vody; nealkoholické nápoje; ovocné nápoje a ovocné šťavy; sirupy a iné prípravky na výrobu nápojov.
33 - Alkoholické nápoje s výnimkou piva.
41 - Organizovanie spoločenských, športových a kultúrnych akcií; zábava; športová a kultúrna činnosť; zabezpečovanie výcvikov, kurzov a školení.
43 - Hotelierske služby; turistické ubytovne a penzióny; dovolenkové a turistické ubytovanie; služby hotelového ubytovania; prechodné ubytovanie; poskytovanie priestorov na spoločenské podujatia a na stretnutia a sedenia; reštaurácie (jedálne); bufety (rýchle občerstvenie); kaviarne; vinárne.

(540) HOLUBYHO CHATA
(731) Martinček Miroslav, Sibírska 46, 831 02 Bratislava, SK;
(740) Hojčuš Peter, Ing., Bratislava, SK;

---

(210) 5639-2013
(220) 28.11.2013
10(511) 32
(511) 32 - Nealkoholické nápoje; soft drinks (nealkoholické nápoje); nealkoholické energetické nápoje; srvátkové nápoje; nealkoholické osviežujúce nápoje; hypertonické a hypotonické nápoje (na použitie a/alebo potrebu športovcov); iónové nápoje; pivo; sladové pivo; pšeničné pivo; pivo typu porter; ale (pivo); čierne pivo; ležiaky (pivo); minerálne vody (nápoje); stolové vody a sýtené vody; ovocné nápoje a ovocné šťavy; nealkoholické zeleninové alebo ovocné šťavy a nealkoholické výťažky z ovocia; sirupy a iné prípravky na výrobu nápojov a sirupov na prípravu limonád; pastilky a prášky na prípravu šumivých nápojov; nealkoholické aperitívy a nealkoholické kokteily; šerbety (nápoje); smoothies (chladené nealkoholické nápoje namiešané z čerstvého ovocia alebo zeleniny).
(540)

ČERVENÝ BÝK

(731) Red Bull GmbH, Am Brunnen 1, A-5330 Fuschl am See, AT;
(740) Bušová Eva, JUDr., Bratislava, SK;

---

(210) 5647-2013
(220) 2.12.2013
10(511) 16, 29, 31, 35, 44
(511) 16 - Plagáty všetkých druhov a rozmerov; bilbordy, megabordy z papiera alebo lepenky; reklamné tabule z papiera, kartónu alebo lepenky; knihy; knižné záložky; brožúry; časopisy; periodiká; tlačivá; tlačoviny; ročenky; katalógy; kalendáre a diáre; poznámkové zošity; príručky; prospekty; noviny; obežníky; publikácie; papierové vlajky; papierové zástavky; pútače z papiera alebo lepenky; pečiatky; pečate; pečatné vosky; písacie potreby; papiernický tovar; obálky; obaly; nálepky; netextilné etikety; kancelárske potreby s výnimkou nábytku; predovšetkým kancelárske potreby použité ako reklamné predmety; perá (kancelárske potreby); poštové známky; adresné štítky do adresovacích strojov; kancelársky papier; listový papier; kopírovací papier; pergamenový papier; papierové pásky; baliaci papier; albumy; atlasy; mapy; pohľadnice; portréty; obrazy; fotografie; grafické reprodukcie; rytiny; plastové fólie na balenie; formuláre; formuláre na zmluvy a podania; paragóny; predmety z kartónu; lepiace štítky; lepidlá a lepiace pásky na kancelárske účely a použitie v domácnosti; spisové obaly; stolové prestieranie z papiera; papierové servítky; papierové utierky; papierové alebo plastové vrecká a tašky na balenie; strihy na výrobu odevov.
29 - Konzervovaný cesnak.
31 - Čerstvý cesnak.
35 - Maloobchodné a veľkoobchodné služby s čerstvým a konzervovaným cesnakom; obchodný alebo podnikateľský prieskum; reklama a propagácia; reklama online na počítačovej komunikačnej sieti; organizovanie výstav na obchodné a reklamné účely; sprostredkovanie obchodu s čerstvým a konzervovaným cesnakom; rozmnožovanie dokumentov; grafická úprava tlačovín na reklamné účely; prenájom kancelárskych strojov a zariadení; prezentácia výrobkov v komunikačných médiách pre maloobchod; marketingové štúdie; prenájom reklamného času vo všetkých komunikačných médiách; prenájom reklamných materiálov; reklamná a propagačná činnosť; sprostredkovateľská činnosť v reklamnej produkcii; vydávanie a aktualizovanie reklamných alebo náborových materiálov; rozširovanie reklamných materiálov; prenájom reklamných plôch; prieskum trhu; prieskum vzťahov s verejnosťou; sekretárske služby; zbieranie a zoraďovanie údajov do počítačových databáz; vedenie kartoték v počítači; vyhľadávanie informácií v počítačových súboroch; poradenstvo a pomoc pri riadení obchodných aktivít; odborné obchodné poradenstvo, predovšetkým obchodné poradenstvo pri predaji čerstvého a konzervovaného cesnaku; poskytovanie uvedených služieb prostredníctvom komunikačných médií, elektronickej pošty, SMS správ, počítačových sietí a internetu, sprostredkovanie obchodu s tovarom.
44 - Poľnohospodárske, záhradnícke a lesnícke služby; pestovanie cesnaku; výsadba cesnaku; záhradkárske a pestovateľské služby spojené s pestovaním a výsadbou cesnaku.
(540) LUNAC
(731) Červeňan Jozef, Selec 23, 913 36 Selec, SK;

---

(210) 12-2014
(220) 7.1.2014
10(511) 35, 37, 38, 42
(511) 35 - Maloobchodné služby v oblasti výpočtovej techniky; maloobchodné služby v oblasti počítačového softvéru; rozširovanie reklamných oznamov; vydávanie, aktualizovanie reklamných materiálov; uverejňovanie reklamných textov; vydávanie reklamných alebo náborových textov; prenájom reklamných priestorov vrátane virtuálnych; poradenstvo v oblasti reklamy a propagácie; spracovanie textov; reklamná a inzertná činnosť prostredníctvom akéhokoľvek média, a to prostredníctvom dátovej alebo informačnej siete; on-line reklama na počítačovej komunikačnej sieti; poskytovanie informácií vrátane multimediálnych a iných informačných produktov všetkých druhov reklamného charakteru; prenájom reklamných informačných a komunikačných miest; sprostredkovanie v obchodných vzťahoch; zbieranie údajov do počítačových databáz; zoraďovanie údajov v počítačových databázach; zásobovacie služby pre tretie osoby (nákup tovarov a služieb pre iné podniky); vyhľadávanie informácií v počítačových súboroch (pre tretie osoby); aktualizácia a údržba údajov v počítačových databázach; obchodné sprostredkovateľské služby.
37 - Inštalácia, údržba a opravy výpočtovej techniky; údržba a opravy počítačov.
38 - Elektronická pošta; telefónna komunikácia; komunikácia prostredníctvom optických káblov; počítačová komunikácia; poskytovanie telekomunikačného pripojenia do svetovej počítačovej siete; služby vstupu do telekomunikačných sietí (smerovanie a pripájanie); vytváranie dočasných a trvalých počítačových sietí; poskytovanie pou-

žívateľského prístupu do svetovej počítačovej siete; prenos správ a obrazových informácií pomocou počítača; služby zabezpečujúce vstup do telekomunikačných sietí; služby diaľkových dátových prenosov; telekonferenčné služby vrátane videokonferencií; poradenstvo v oblasti telekomunikačných služieb.
42 - Grafický dizajn; hosťovanie na webových stránkach; hosťovanie počítačových serverov; správa počítačových serverov a počítačových sietí; inštalácia počítačových programov; automatizované spracovávanie údajov; obnovovanie počítačových databáz; počítačové programovanie; poradenské služby v oblasti počítačového hardvéru a softvéru; tvorba softvéru; prenájom počítačového softvéru; vytváranie a udržiavanie webových stránok pre zákazníkov; analýza softvéru; analýza počítačového hardvéru; navrhovanie počítačových systémov a dátových sietí; sprostredkovanie hosťovania počítačových serverov, grafického dizajnu; vytvárania a udržiavanie webových stránok pre zákazníkov; aktualizovanie počítačového softvéru; požičiavanie počítačového softvéru; údržba počítačového softvéru; analýza počítačových systémov; zhotovovanie kópií počítačových programov; hosťovanie na počítačových stránkach (webových stránkach); inštalácia počítačového softvéru; prevod (konverzia) počítačových programov alebo údajov (nie fyzický); poradenstvo v oblasti počítačových programov; prenájom webových serverov; ochrana počítačov proti počítačovým vírusom; diaľkové monitorovanie počítačových systémov; prenájom počítačových serverov (serverhosting); poskytovanie informácií o počítačových technológiách; poskytovanie počítačových technológií prostredníctvom internetu (cloud computing).

(540)

(591) modrá
(731) SEAL IT Services, s. r. o., Topoľová 4, 811 04 Bratislava, SK;
(740) Brichtová Tatiana, JUDr., Bratislava, SK;

---

(210) 15-2014
(220) 25.4.2014
10(511) 16, 25, 26, 35, 41, 42, 45
(511) 16 - Kancelárske potreby okrem nábytku; puzdrá na perá; perečníky; tlačoviny; knihy; časopisy; periodické a neperiodické publikácie; informačné bulletiny; reklamné, inzertné a propagačné tlačoviny; letáky; brožúry; propagačné materiály a predmety z papiera; papierové alebo kartónové bilbordy; plagáty, fotografie.
25 - Odevy, oblečenie, obuv a pokrývky hlavy; bundy; športové oblečenie; oblečenie pre motoristov; tričká, košele; klobúky; čiapky; šiltovky; kravaty; šatky, šály; odevy, oblečenie, obuv a pokrývky hlavy ako nosiče reklamných a propagačných textov a označení.
26 - Značky na odevy, šatstvo a bielizeň; bordúry, lemy, obruby na odevy; odznaky na odevy nie z drahých kovov; ozdobné brošne; spony do vlasov; vlasové ihlice; ozdoby do vlasov; ozdoby na šaty; ozdoby na obuv a klobúky nie z drahých kovov; umelé kvety; opaskové pracky; pásky na rukávy; nažehľovacie ozdoby textilných výrobkov.
35 - Organizovanie výstav na komerčné alebo reklamné účely; prieskum trhu; uverejňovanie, rozširovanie reklamných materiálov; vzťahy s verejnosťou; reklama; obchodné sprostredkovanie služieb uvedených v triedach 42 a 45.
41 - Výchovno-zábavné, vzdelávacie klubové služby; organizovanie a vedenie konferencií; organizovanie politických akcií a konferencií; besedy, odborné prednášky (školenia); organizovanie a vedenie kongresov; organizovanie a vedenie seminárov; organizovanie a vedenie sympózií; organizovanie kultúrnych alebo vzdelávacích výstav; vzdelávanie; výchova; vydávanie kníh, časopisov, novín, publikácií; zverejňovanie textov okrem reklamných; organizovanie lotérií, plesov, športových súťaží, súťaží krásy, živých vystúpení; zverejňovanie textov iných ako reklamných; vydávanie textov s výnimkou reklamných alebo náborových; online vydávanie kníh a časopisov v elektronickej forme; informácie o výchove a vzdelávaní; pedagogické informácie; poradenstvo v oblasti vzdelávania; knižnice; výroba rozhlasových alebo televíznych programov.
42 - Spoločenské, politické alebo politologické analýzy a predpovede; vytváranie a udržiavanie počítačových webových stránok pre zákazníkov; poradenstvo v oblasti vývoja a výskumu, architektúry, urbanistického plánovania, expertíz, inžinierskych činností, kontroly kvality, dizajnu, počítačových databáz, softvéru a hardvéru; expertízy (inžinierske práce); poskytovanie online weblogov prostredníctvom internetu a iných interaktívnych elektronických platforiem v oblasti politiky.
45 - Poradenstvo v oblasti ľudských práv; právne poradenstvo; právny výskum; organizovanie petícií v podobe dotazníkov o politických záležitostiach; právna podpora verejnej politiky; politické lobovacie kampane; politické lobovanie; právne a sociálne služby v oblasti prieskumu verejnej politiky s cieľom presadiť politické riešenia; zastupovanie občanov predovšetkým pred verejnými alebo štátnymi orgánmi a inštitúciami (právne služby); právne služby politických strán; poskytovanie politických informácií prostredníctvom online počítačových databáz alebo internetu.

(540) Strana demokratického Slovenska (SDS)

(731) Strana demokratického Slovenska, Havelkova 3, 841 03 Bratislava, SK;

---

(210) 26-2014
(220) 10.1.2014
10(511) 35
(511) 35 - Marketingové štúdie; obchodný alebo podnikateľský prieskum; prieskum trhu.

(540)

LEAFLET MONITOR

(591) modrá, oranžová, biela
(731) INCOMA GfK, s.r.o., Na Hřebenech II 1718/10, 140 00 Praha - Nusle, CZ;
(740) DEDÁK & Partners, s. r. o., Bratislava, SK;

---

(210) 49-2014
(220) 14.1.2014
10(511) 9, 16, 25, 35, 38, 41
(511) 9 - Audiovizuálna technika na výučbu; digitálne fotorámiky; kompaktné disky; optické disky; elektronické publikácie (stiahnuté z telekomunikačnej siete); kreslené filmy; neónové reklamy; optické nosiče údajov; periférne zariadenia počítačov; počítače; nahraté počítačové programy; počítačové programy (stiahnuté z telekomunikačnej siete); počítačový softvér; sťahovateľné obrazové súbory.
16 - Brožúry; časopisy (periodiká); letáky; prospekty; tlačené publikácie; pútače z papiera alebo lepenky; reklamné tabule z papiera, kartónu alebo lepenky; ročenky; samolepky (papiernický tovar).
25 - Oblečenie.
35 - Grafická úprava tlačovín na reklamné účely; obchodné alebo podnikateľské informácie; vyhľadávanie informácií v počítačových súboroch (pre zákazníkov); marketing; organizovanie módnych prehliadok na účely podpory predaja; organizovanie komerčných alebo reklamných výstav; prenájom reklamného času v komunikačných médiách; prenájom reklamných plôch; reklama; aktualizovanie reklamných materiálov; rozširovanie reklamných materiálov zákazníkom (letáky, prospekty, tlačoviny, vzorky); rozširovanie reklamných oznamov; televízna reklama.
38 - Komunikácia prostredníctvom optických sietí; online posielanie pohľadníc; počítačová komunikácia; poskytovanie telekomunikačného pripojenia do svetovej počítačovej siete; prenos textových a obrazových informácií prostredníctvom počítača; poskytovanie priestoru na diskusiu na internete.
41 - Akadémie (vzdelávanie); diskotéky (služby); divadelné predstavenia; informácie o možnostiach zábavy; informácie o výchove a vzdelávaní; koncertné siene, sály; koučovanie (školenie); kurzy telesného cvičenia; organizovanie a vedenie koncertov; organizovanie a vedenie tvorivých dielní (výučba); organizovanie plesov; organizovanie vedomostných alebo zábavných súťaží; organizovanie živých vystúpení; plánovanie a organizovanie večierkov; výroba rozhlasových a televíznych programov; vyučovanie; vzdelávanie.
(540)

ŠKOLA NA DOTYK

(591) modrá, červená, zelená, žltá, hnedá, sivá
(731) Nezisková organizácia EDULAB, Rigeleho 1, 811 02 Bratislava, SK;
(740) AKMN s.r.o., Bratislava, SK;

---

(210) 67-2014
(220) 16.1.2014
10(511) 16, 25, 41
(511) 16 - Plagáty; reklamné tabule z papiera, kartónu alebo lepenky; brožúry; prospekty; letáky; samolepky (papiernický tovar); knihy; časopisy; noviny; tlačoviny; fotografie (tlačoviny); zástavy; kancelárske potreby s výnimkou nábytku; perá (kancelárske potreby); papiernický tovar; vyučovacie pomôcky okrem prístrojov a zariadení.
25 - Čiapky; čiapky so šiltom; tričká; oblečenie; parky (teplé krátke kabáty s kapucňou); obuv; odevy; šatky, šály.
41 - Divadelné predstavenia; predstavenia spevákov; organizovanie a vedenie konferencií; organizovanie a vedenie kongresov; organizovanie a vedenie kolokvií; organizovanie a vedenie seminárov; organizovanie a vedenie koncertov; organizovanie a vedenie sympózií; organizovanie kultúrnych alebo vzdelávacích výstav; organizovanie živých vystúpení; výroba rozhlasových a televíznych programov školenie; tvorba videofilmov; organizovanie a plánovanie večierkov; vyučovanie, vzdelávanie zábava; kultúrna činnosť; verejná prezentácia umeleckých a literárnych diel; služby v oblasti estrády; organizovanie predstavenia (manažérske služby); tvorba divadelných alebo iných predstavení; vydávame kníh; vydávame (online) kníh a časopisov v elektronickej forme; písanie textov (okrem reklamných); elektronická edičná činnosť v malom (DTP služby).
(540) **Aliancia za rodinu**
(731) Aliancia za rodinu, Gorkého 15, 811 01 Bratislava - Staré Mesto, SK;

---

(210) 92-2014
(220) 21.1.2014
10(511) 30
(511) 30 - Aromatické prípravky do potravín; nálevy na ochucovanie; marináda (chuťové prísady); výťažky z korenín a rastlín (na použitie ako chuťové prísady); chuťové prísady; korenie; koreniny; zmes korenín; konzervačná soľ; príchute do potravín s výnimkou esencií a éterických olejov; príchute (arómy); príchute do koláčov a zákuskov s výnimkou éterických olejov; ochutená kuchynská soľ; zahusťovacie prípravky na kuchynské použitie; konzervované záhradné bylinky.
(540)

(591) zelená, žltá, čierna, červená, biela

(731) ZOLLEROVÁ MICHAELA - DELIKÁT, Rovňany 20, 985 24 Rovňany, SK;

---

(210) 103-2014
(220) 22.1.2014
10(511) 16, 25, 41, 43
(511) 16 - Papier, lepenka; tlačiarenské výrobky; knihárske potreby; fotografie; papiernický tovar a písacie potreby; lepidlá na kancelárske použitie alebo pre domácnosť; potreby pre umelcov; maliarske štetce; písacie stroje a kancelárske potreby okrem nábytku; učebné a vyučovacie pomôcky okrem prístrojov; plastové obaly, ktoré nie sú zahrnuté v iných triedach; tlačiarenské typy; štočky.
25 - Odevy, obuv a prikrývky hlavy.
41 - Výchova; vzdelávanie; zábava; športová a kultúrna činnosť.
43 - Stravovacie služby; prechodné ubytovanie.
(540)

(591) modrá, biela, červená
(731) Tatranský okrášľovací spolok, Grandhotel Starý Smokovec, Starý Smokovec 38, 062 01 Vysoké Tatry, SK;

---

(210) 112-2014
(220) 24.1.2014
10(511) 16, 28, 41
(511) 16 - Časopisy; periodiká; knihy; fotografie; papiernický tovar; zberateľské karty (papiernický tovar); samolepky (papiernický tovar).
28 - Hry a hračky pre dospelých, spoločenské hry, stolové hry, doskové hry, logické hry, hracie karty.
41 - Organizovanie spoločenských, športových, kultúrnych, zábavných, súťažných podujatí, umeleckých programov a vystúpení; kultúrna činnosť.
(540) CESTA MANŽELSTVÍM
(731) Březík Pavel, Hvozdná 134, 763 11 Zlín, CZ;

---

(210) 130-2014
(220) 28.1.2014
10(511) 35
(511) 35 - Obchodné sprostredkovateľské služby; maloobchodné a veľkoobchodné služby s nástrojmi pre kovoobrábacie stroje a stroje; odborné obchodné alebo podnikateľské poradenstvo.
(540)

(591) modrá, biela
(731) HPT - High Precision Tools s.r.o., Školská 915/51, 900 45 Malinovo, SK;

---

(210) 140-2014
(220) 29.1.2014
10(511) 16, 35, 41
(511) 16 - Baliaci papier; blahoprajné pohľadnice; brožované knihy; brožúry; brožúrky; bublinové obaly z plastických materiálov (na balenie); časopisy; etikety s výnimkou textilných; fotografie; grafické zobrazenia; grafiky; kalendáre; kartón; lepenka; katalógy; papierové kávové filtre; knihy; lepenkové alebo papierové škatule; lepenkové alebo papierové obaly na fľaše; lepenkové platne (papiernický tovar); obrazy; papiernický tovar; periodické a a neperiodické publikácie; plagáty; prospekty; pútače z papiera alebo lepenky; reklamné tabule z papiera, kartónu alebo lepenky; reprodukcie grafické; tlačené reklamné materiály; umelecké litografie; umelohmotné fólie na balenie; vrecia z papiera alebo plastických materiálov na balenie.
35 - Manažment v oblasti umenia; marketingové štúdie; obchodný alebo podnikateľský prieskum; obchodný manažment a podnikové poradenstvo; obchodný manažment v oblasti umenia; organizovanie audiovizuálnych predstavení na komerčné a reklamné účely; organizovanie výstav na komerčné alebo reklamné účely; personálne poradenstvo; pomoc pri riadení obchodnej činnosti; poradenstvo v obchodnej činnosti; poskytovanie obchodných alebo podnikateľských informácií; predvádzanie (služby modeliek) na reklamné účely a podporu predaja; predvádzanie tovaru; prenájom reklamných materiálov; prieskum trhu; prieskum verejnej mienky; reklama; reklamná a propagačná činnosť; reklamné agentúry; rozhlasová reklama; rozširovanie reklamných oznamov; rozširovanie reklamných materiálov zákazníkom (letáky, prospekty, tlačivá, vzorky); spracovanie textov; sprostredkovanie obchodu s tovarom; sprostredkovanie obchodu s umeleckými dielami a starožitnosťami; televízna reklama; vydávanie a aktualizovanie reklamných materiálov, reklamných zvukovo-obrazových záznamov a reklamných periodických a neperiodických publikácií; vydávanie a rozširovanie reklamných textov; vydávanie reklamných alebo náborových textov; vzťahy s verejnosťou (prieskum vzťahov medzi podnikmi, inštitúciami a spoločenským prostredím); zásielkové reklamné služby; zbieranie údajov do počítačových databáz; zoraďovanie údajov v počítačových databázach; obchodné sprostredkovanie služieb uvedených v triedach 35 a 41.
41 - Činnosť v oblasti zábavy, kultúry a športu; činnosť v oblasti zábavy, kultúry a športu, na kultúrne a zábavné účely; organizovanie športových podujatí a súťaží; organizovanie súťaží (vedomostných alebo zábavných); organizovanie predstavení (manažérske služby), hudobných a tanečných produkcií; činnosť umeleckej a športovej agentúry; informácie o možnostiach zábavy; produkcia filmov (nie reklamných); fotografická reportáž; fotografovanie; organizovanie a plánovanie večierkov; organizovanie a vedenie kolokvií; organizovanie a vedenie konferencií; organizovanie a vedenie kongresov; organizovanie a ve-

denie seminárov; organizovanie a vedenie sympózií; organizovanie audiovizuálnych predstavení na kultúrne a zábavné účely; organizovanie kultúrnych alebo vzdelávacích výstav; organizovanie plesov; usporadúvanie koncertov; organizovanie súťaží krásy; požičiavanie nahratých nosičov zvukových a zvukovo-obrazových záznamov; prenájom hudobných nástrojov a hudobnej aparatúry; usporadúvanie predstavení divadelných, filmových, koncertných a iných; usporadúvanie koncertov, hudobných a tanečných produkcií; vydavateľská činnosť s výnimkou vydávania reklamných textov; vydávanie periodických a neperiodických publikácií s výnimkou reklamných; zverejňovanie a vydávanie kníh, revue a magazínov; výchovno-zábavné klubové služby; organizovanie živých vystúpení; živé predstavenia.

(540)

Top trendy v bývaní

(591) fialová, biela, červená
(731) MEDIA/ST, s. r. o., Moyzesova 35, 010 01 Žilina, SK;
(740) Belička Ivan, Ing., Banská Bystrica, SK;

---

(210) 145-2014
(220) 29.1.2014
10(511) 14, 18, 25, 35
(511) 14 - Drahé kovy a ich zliatiny a klenotnícke výrobky z drahých kovov alebo kameňov; šperky; bižutéria; drahokamy; hodinárske potreby.
18 - Koža, imitácia kože; diplomatky; cestovné kufre; batožiny; kabelky; peňaženky; kľúčenky; batohy; dáždniky; kožená galantéria; obaly na odevy; cestovné tašky; tašky na kolieskach; etue (puzdrá); prívesky; puzdrá na karty, preukazy, dáždniky, doklady, kreditné karty, všetky uvedené tovary patriace do tejto triedy.
25 - Odevy; obuv; klobučnícky tovar.
35 - Veľkoobchodný a maloobchodný predaj tovarov uvedených v triedach 14, 18 a 25 tohto zoznamu; poradenstvo pri organizovaní a riadení obchodnej činnosti; reklamná činnosť; služby distribúcie reklamných vzoriek tovarov uvedených v triedach 14, 18 a 25 tohto zoznamu; služby sprostredkovania obchodu s tovarmi uvedenými v triedach 14, 18 a 25 tohto zoznamu; služby kancelárií zaoberajúcich sa dovozom a vývozom tovarov uvedených v triedach 14, 18 a 25 tohto zoznamu; maloobchodné a veľkoobchodné služby prostredníctvom internetu s tovarmi uvedenými v triedach 14, 18 a 25 tohto zoznamu, marketing a reklama prostredníctvom verejných médií.

(540)

Candy Flowers

(731) Kříž Roman - CROSS, Ke Statenicím 365, 252 67 Tuchoměřice, CZ;
(740) Korejzová Petra, JUDr., Bratislava, SK;

---

(210) 157-2014
(220) 30.1.2014
10(511) 35
(511) 35 - Administratívne spracovanie obchodných objednávok v oblasti služieb poskytovaných zásielkovými spoločnosťami; administratívne spracovanie a organizácia zásielkového predaja; administratívne spracovanie obchodných objednávok; poradenské služby v oblasti podpory predaja; obchodné poradenstvo v oblasti marketingu; obchodné poradenstvo v oblasti reklamy; poradenské služby v oblasti obchodnej propagácie; dojednávanie nákupných a predajných zmlúv pre tretie osoby; dojednávanie obchodných a podnikateľských kontaktov; dojednávanie obchodných transakcií a obchodných zmlúv pre tretie osoby; obchodné dojednávanie predplatného za prístup k online publikáciám pre tretie osoby; maloobchodné služby v obchodných domoch s kozmetikou, s toaletnými potrebami, s prístrojmi pre domácnosť, s ručným náradím, s optikou, s elektrickým a elektronickým tovarom pre domácnosť; administratívne spracovanie údajov; asistencia pri riadení obchodnej činnosti v rámci franchisingových zmlúv; dohľad nad obchodnou činnosťou pre tretie osoby; dohľad nad riadením podnikov; administratívne spracovanie údajov prostredníctvom počítača; poradenské služby v oblasti elektronického administratívneho spracovania dát; poradenské služby v oblasti administratívneho spracovania dát.

(540) PNEUDOM

(731) PNEUDOM s.r.o., Námestie Slobody 1918/1A, 020 01 Púchov, SK;

---

(210) 159-2014
(220) 31.1.2014
10(511) 16, 35, 41
(511) 16 - Baliaci papier; blahoprajné pohľadnice; brožované knihy; brožúry; brožúrky; bublinové obaly z plastických materiálov (na balenie); časopisy; etikety s výnimkou textilných; fotografie; grafické zobrazenia; grafiky; kalendáre; kartón; lepenka; katalógy; papierové kávové filtre; knihy; lepenkové alebo papierové škatule; lepenkové alebo papierové obaly na fľaše; lepenkové platne (papiernický tovar); obrazy; papiernický tovar; periodické a neperiodické publikácie; plagáty; prospekty; pútače z papiera alebo lepenky; reklamné tabule z papiera, kartónu alebo lepenky; reprodukcie grafické; tlačené reklamné materiály; umelecké litografie; umelohmotné fólie na balenie; vrecia z papiera alebo plastických materiálov na balenie.
35 - Manažment v oblasti umenia; marketingové štúdie; obchodný alebo podnikateľský prieskum; obchodný manažment a podnikové poradenstvo; obchodný manažment v oblasti umenia; organizovanie audiovizuálnych predstavení na komerčné a reklamné účely; organizovanie výstav na komerčné alebo reklamné účely; personálne poradenstvo; pomoc pri riadení obchodnej činnosti; poradenstvo v obchodnej činnosti; poskytovanie obchodných alebo podnikateľských informácií; predvádzanie (služby modeliek) na reklamné účely a podporu predaja; predvádzanie tovaru; pre-

nájom reklamných materiálov; prieskum trhu; prieskum verejnej mienky; reklama; reklamná a propagačná činnosť; reklamné agentúry; rozhlasová reklama; rozširovanie reklamných oznamov; rozširovanie reklamných materiálov zákazníkom (letáky, prospekty, tlačivá, vzorky); spracovanie textov; televízna reklama; vydávanie a aktualizovanie reklamných materiálov, reklamných zvukovo-obrazových záznamov a reklamných periodických a neperiodických publikácií; vydávanie a rozširovanie reklamných textov; vydávanie reklamných alebo náborových textov; vzťahy s verejnosťou (prieskum vzťahov medzi podnikmi, inštitúciami a spoločenským prostredím); zásielkové reklamné služby; zbieranie údajov do počítačových databáz; zoraďovanie údajov v počítačových databázach; sprostredkovanie obchodu s tovarom; sprostredkovanie obchodu s umeleckými dielami a starožitnosťami; obchodné sprostredkovanie služieb uvedených v triedach 35 a 41.

41 - Činnosť v oblasti zábavy a kultúry a športu; činnosť v oblasti zábavy, kultúry a športu, na kultúrne a zábavné účely; organizovanie športových podujatí a súťaží; organizovanie súťaží (vedomostných alebo zábavných); organizovanie predstavení (manažérske služby), hudobných a tanečných produkcií; činnosť umeleckej a športovej agentúry; informácie o možnostiach zábavy; produkcia filmov (nie reklamných); fotografická reportáž; fotografovanie; organizovanie a plánovanie večierkov; organizovanie a vedenie kolokvií; organizovanie a vedenie konferencií; organizovanie a vedenie kongresov; organizovanie a vedenie seminárov; organizovanie a vedenie sympózií; organizovanie audiovizuálnych predstavení na kultúrne a zábavné účely; organizovanie kultúrnych alebo vzdelávacích výstav; organizovanie plesov; usporadúvanie koncertov; organizovanie súťaží krásy; požičiavanie nahratých nosičov zvukových a zvukovo-obrazových záznamov; prenájom hudobných nástrojov a hudobnej aparatúry; usporadúvanie predstavení divadelných, filmových, koncertných a iných; usporadúvanie koncertov, hudobných a tanečných produkcií; vydavateľská činnosť s výnimkou vydávania reklamných textov; vydávanie periodických a neperiodických publikácií s výnimkou reklamných; zverejňovanie a vydávanie kníh, revue a magazínov; výchovno-zábavné klubové služby; organizovanie živých vystúpení; živé predstavenia.

(540)

Ttb Top trendy v bývaní

(731) MEDIA/ST, s. r. o., Moyzesova 35, 010 01 Žilina, SK;
(740) Belička Ivan, Ing., Banská Bystrica, SK;

---

(210) 185-2014
(220) 31.1.2014
10(511) 35, 43, 44
(511) 35 - Reklamné agentúry; aktualizovanie reklamných materiálov; aktualizovanie reklamných informácií v počítačovej databáze; činnosť reklamných agentov; organizovanie a umiestňovanie reklamy; exteriérová reklama; exteriérové propagačné služby; informačné služby v oblasti reklamy; administratívne účtovníctvo; asistenčné, poradenské a konzultačné služby týkajúce sa obchodného manažmentu; asistenčné, poradenské a konzultačné služby v oblasti obchodného plánovania; konzultačné a poradenské služby v oblasti obchodných stratégií.

43 - Hotely, ubytovne a penzióny, dovolenkové a turistické ubytovanie; pohostinské služby (ubytovanie); agentúrne služby poskytujúce prenájom ubytovania (striedavé používanie); dočasný prenájom izieb; poskytovanie dočasného ubytovania so zariadením; poskytovanie informácií týkajúcich sa rezervácie ubytovania; poskytovanie priestorov na spoločenské podujatia, dočasné úrady a priestory na stretnutia a sedenia; prenájom izieb (prechodné ubytovanie); prenájom pavilónov; agentúrne služby rezervácie hotelového ubytovania; cestovné agentúry na sprostredkovanie ubytovania; elektronické informačné služby v oblasti hotelov; hotelové služby; hostely; konzultačné služby v oblasti hotelových zariadení; poskytovanie pozemkov pre kempingy; organizácia svadobných hostín (miesto konania); poskytovanie dočasného pracovného ubytovania; poskytovanie konferenčných miestností; poskytovanie kongresových zariadení; poskytovanie ubytovania pre mítingy; poskytovanie zariadení a priestorov pre výstavy; poskytovanie zariadení a priestorov pre konferencie; poskytovanie zariadení a priestorov pre zasadnutia správnej rady; poskytovanie zariadenia a priestorov pre veľtrhy (ubytovanie); prenájom miestností pre spoločenské slávnosti; prenájom mítingových miestností; ubytovacie služby pre stretnutia; banketové služby; služby barov; bufetové služby; keteringové služby; denné bary; poskytovanie jedál a nápojov na firemných akciách; grily (reštaurácie); informácie o reštauráciách (služby); jedálenské služby; hotelové keteringové služby.

44 - Alternatívna medicína; diagnostika zdravotného stavu (lekárske služby); estetická chirurgia; farmaceutické poradenské služby; poradenské služby v oblasti farmakológie; poskytovanie farmaceutických informácií; poskytovanie informácií v oblasti medicíny; príprava liečiv podľa predpisu (lekárnické služby); hodnotenie osobnosti (služby v oblasti duševného zdravia); holistická psychoterapia; liečba umením; poskytovanie informácií v oblasti psychológie; poradenské služby v oblasti osobného správania sa; poskytovanie zariadení na rehabilitáciu duševných ochorení; aplikovanie kozmetických prípravkov na tvár; aplikovanie kozmetických prípravkov na telo; depilácia voskom; depilačné ošetrenie; elektrolýza na kozmetické účely; farbenie vlasov (kadernícke služby); farebná typológia (kozmetické služby); hygienická a kozmetická starostlivosť; hygienická starostlivosť o ľudí; individuálne terapeutické služby týkajúce sa zlepšenia fungovania krvného obehu; individuálne terapeutické služby týkajúce sa odstraňovania tuku; individuálne terapeutické služby týkajúce sa opätovného rastu vlasov; individuálne terapeutické služby týkajúce sa odstránenia celulitídy.

(540) avena
(731) Topor Juraj, Pod kalváriou 1688/137, 955 01 Topoľčany, SK;

---

(210) 187-2014
(220) 5.2.2014
10(511) 42
(511) 42 - Vedecký výskum.
(540) Humanistická ekonomika
(731) Haluška Ivan, Dr. Ing. DrSc. h.prof., Americké nám. 1, 811 07 Bratislava, SK;

---

(210) 193-2014
(220) 5.2.2014
10(511) 29, 30, 32
(511) 29 - Ovocie konzervované, sušené a nakladané; zelenina konzervovaná, sušená a nakladaná; želé; džemy; kompóty; ovocie naložené v alkohole; ovocná dreň; mrazené ovocie.
30 - Zmrzlina; zmrzlinové výrobky; mrazené pekárske a cukrárske výrobky.
32 - Nealkoholické nápoje; nealkoholické ovocné nápoje; ovocné výťažky (nealkoholické); ovocné nektáre; ovocné šťavy; minerálne vody; nealkoholické šumivé nápoje; príchute na výrobu nápojov; sirupy na výrobu nápojov.
(540)

(591) tmavozelená, svetlozelená, biela
(731) Kofola ČeskoSlovensko a.s., Nad Porubkou 2278/31a, 708 00 Ostrava, CZ;
(740) Zathurecky InPaRtners, s. r. o., Banská Bystrica, SK;

---

(210) 194-2014
(220) 5.2.2014
10(511) 35, 36, 41
(511) 35 - Reklama; reklamné služby; obchodná administratíva; marketing; sprostredkovanie služieb uvedených v triede 41 tohto zoznamu.
36 - Finančné poradenstvo; finančné služby; finančné informácie; finančné analýzy; finančný manažment; poskytovanie úverov; poskytovanie finančných pôžičiek; elektronický prevod kapitálu; sprostredkovateľská činnosť pre služby uvedené v triede 36 tohto zoznamu.
41 - Elektronická edičná činnosť v malom (DTP služby); vydávanie textov s výnimkou reklamných alebo náborových; online vydávanie kníh a časopisov v elektronickej forme; vydávanie kníh a časopisov.
(540) PÔŽIČKÁREŇ
(731) POHOTOVOSŤ, s. r. o., Pribinova 25, 811 09 Bratislava, SK;
(740) Záthurecká Romana, JUDr., Banská Bystrica, SK;

---

(210) 228-2014
(220) 12.2.2014
10(511) 37
(511) 37 - Inštalácia strojov; inštalácia výťahov.
(540) HCS Slovakia
(731) HCS Slovakia, s.r.o., Mladoboleslavská 2, 902 01 Pezinok, SK;
(740) Mikuš Miroslav, JUDr., Bratislava, SK;

---

(210) 229-2014
(220) 12.2.2014
10(511) 35, 38, 41
(511) 35 - Rozširovanie reklamných materiálov zákazníkom (letáky, prospekty, tlačoviny, vzorky); aktualizovanie reklamných materiálov; vydávanie reklamných textov; reklama; televízna reklama; reklamné agentúry; prenájom reklamných plôch; spracovanie textov; on line reklama na počítačovej komunikačnej sieti; prenájom reklamného času v komunikačných médiách; predplatné telekomunikačných služieb (pre tretie osoby); písanie reklamných textov; grafická úprava tlačovín na reklamné účely; tvorba reklamných filmov; poskytovanie obchodných informácií prostredníctvom webových stránok.
38 - Televízne vysielanie; spravodajské agentúry; prenos správ a obrazových informácií prostredníctvom počítača; prenos digitálnych súborov.
41 - Filmové štúdiá; požičiavania zvukových nahrávok; produkcia filmov (nie reklamných); tvorba rozhlasových a televíznych programov, televízna zábava; informácie o možnostiach zábavy; premietanie kinematografických filmov; nahrávacie štúdiá (služby); redigovanie scenárov; strihanie videopások; on line vydávanie elektronických kníh a časopisov; elektronická edičná činnosť v malom (DTP služby); titulkovanie; reportérske služby; písanie textov (okrem reklamných); formátovanie textov (nie na reklamné účely).
(540)

(591) zelená
(731) Hajdin Matej, Moravský Svätý Ján 596, 908 71 Moravský Svätý Ján, SK;

---

(210) 252-2014
(220) 14.2.2014
10(511) 35, 38, 42
(511) 35 - Poskytovanie obchodných alebo podnikateľských informácií, rozširovanie reklamných oznamov, obchodný alebo podnikateľský prieskum, správa počítačových súborov, obchodné alebo podnikateľské informácie, prenájom reklamných plôch, zbieranie údajov do počítačových databáz, zoraďovanie údajov v počítačových databázach, reklama, online reklama na počítačovej komunikačnej sieti, vyhľadávanie informácií v počítačových súboroch (pre tretie osoby), marketing, optimalizácia internetových vyhľadávačov, platené reklamné služby typu „klikni sem“, aktualizácia a údržba údajov v počítačových databázach, poskytovanie obchodných informácií prostredníctvom webových stránok.

38 - Poskytovanie prístupu do databáz, poskytovanie diskusných fór online.
42 - Tvorba softvéru, aktualizovanie počítačového softvéru, obnovovanie počítačových databáz, údržba počítačového softvéru, poskytovanie internetových vyhľadávačov.

(540)

TAKSIVYBER

(591) ružová, fialová
(731) Space Corporation s.r.o., Galvaniho 17/C, 821 04 Bratislava, SK;
(740) Alegal&Partners s.r.o., Bratislava, SK;

---

(210) 254-2014
(220) 14.2.2014
10(511) 9, 16, 41
(511) 9 - Počítačové programy a softvér všetkých druhov bez ohľadu na typ záznamového média a spôsob rozširovania, počítačový softvér zapísaný na magnetických nosičoch alebo stiahnutý z externej počítačovej siete.
16 - Fotografie; učebné a vyučovacie pomôcky okrem prístrojov a zariadení.
41 - Výchova, vzdelávanie, športová a kultúrna činnosť; verejná prezentácia umeleckých a literárnych diel na kultúrne alebo vzdelávacie účely.

(540)

BRATISLAVA AKADÉMIA FILMOVEJ TVORBY A MULTIMÉDIÍ

(591) modrá, čierna
(731) Súkromná stredná umelecká škola animovanej tvorby, Vlastenecké nám. 1, 851 01 Bratislava, SK;

---

(210) 265-2014
(220) 17.2.2014
10(511) 35, 42
(511) 35 - Obchodné alebo podnikateľské informácie; vyhľadávanie informácií v počítačových súboroch pre zákazníkov; obchodný alebo podnikateľský výskum; zbieranie a zoraďovanie údajov v počítačových databázach; prieskum trhu; rozširovanie reklamných materiálov zákazníkom; správa počítačových súborov; zbieranie údajov do počítačových databáz; analýzy nákladov; komerčné informačné kancelárie; marketing; predplatné telekomunikačných služieb (pre tretie osoby).
42 - Aktualizovanie počítačových údajov (nie na reklamné alebo obchodné účely); poskytovanie internetových vyhľadávačov; obnovovanie počítačových databáz; poradenstvo v oblasti informačných technológií; štúdie technických projektov; technický výskum.

(540) pro4TM

(731) pro4TM, s.r.o., Obchodná 43-45, 811 06 Bratislava, SK;

---

(210) 266-2014
(220) 17.2.2014
10(511) 35, 42
(511) 35 - Obchodné alebo podnikateľské informácie; vyhľadávanie informácií v počítačových súboroch pre zákazníkov; obchodný alebo podnikateľský výskum; zbieranie a zoraďovanie údajov v počítačových databázach; prieskum trhu; rozširovanie reklamných materiálov zákazníkom; správa počítačových súborov; zbieranie údajov do počítačových databáz; analýzy nákladov; komerčné informačné kancelárie; marketing; predplatné telekomunikačných služieb (pre tretie osoby).
42 - Aktualizovanie počítačových údajov (nie na reklamné alebo obchodné účely); poskytovanie internetových vyhľadávačov; obnovovanie počítačových databáz; poradenstvo v oblasti informačných technológií; štúdie technických projektov; technický výskum.

(540) MarkenCare

(731) pro4TM, s.r.o., Obchodná 43-45, 811 06 Bratislava, SK;

---

(210) 274-2014
(220) 18.2.2014
10(511) 3, 16, 24, 35, 41, 43
(511) 3 - Kozmetické prípravky do kúpeľa; kúpeľové soli (s výnimkou solí na liečebné účely); éterické oleje; oleje na kozmetické účely; oleje na toaletné účely; pleťové vody na kozmetické účely; čistiace mlieka na toaletné účely; voňavkárske výrobky; voňavky; voňavé zmesi; aromatické látky – esencie; aromatické látky a príchute do zákuskov a do nápojov (esencie, esenciálne oleje); mentolová esencia – éterický olej; badiánová esencia; éterické oleje z cédrového dreva; citrónové éterické oleje; mandľový olej; jazmínový olej; bergamotový olej; gaultierový olej; toaletné kozmetické prípravky; kozmetické prípravky určené na starostlivosť o pleť; kozmetické krémy; čistiace mlieka na kozmetické; toaletné účely; toaletné vody; pleťové vody na kozmetické účely; pleťová voda po holení; skrášľovacie masky – kozmetické prípravky; mandľové mlieko na kozmetické účely; kozmetické opaľovacie prípravky; kozmetické taštičky; vata; vatové tyčinky; tampóny na kozmetické účely; kozmetické farby; farbivá na toaletné účely; mydlá; mydielka; mydlá proti poteniu tela, proti poteniu nôh; dezinfekčné, dezodoračné mydlá; medicinálne mydlá; holiace prípravky; mydlá na holenie; kozmetické prípravky do kúpeľa; dezodoranty na osobnú potrebu; prípravky proti poteniu; prípravky na čistenie zubov; ústne vody nie na lekárske účely; spreje na osvieženie dychu; šampóny; vlasové vody; pomády na kozmetické účely; lak na vlasy; farbivá alebo tónovače na vlasy; prípravky na kučeravenie vlasov; prípravky na líčenie; líčidlá; prípravky na odstraňovanie líčidla; púder (kozmetika); práškový mejkap; rúže; lesky na pery; leštiaca červeň; kozmetické ceruzky; kozmetické prípravky na obočie; ceruzky na obočie; obočenky; kozmetické prípravky na mihalnice; špirála na riasy, maskary; umelé mihalnice; ošetrovacie prípravky na nechty; laky; na nechty; prípravky na odstránenie lakov; umelé nechty; ozdobné koz-

metické obtlačky; kozmetické prípravky na zoštíhlenie; depilačné prípravky; depilačný vosk; pemza; náhradné náplne do uvedených tovarov.
16 - Tlačené periodické a neperiodické publikácie; baliaci papier; blahoprajné pohľadnice; brožované knihy, brožúry; brožúrky; plastové bublinové fólie (na balenie); časopisy (periodiká); etikety (nie textilné); fotografie (tlačoviny); grafické zobrazenia; grafiky; kalendáre; kartón, lepenka; katalógy; papier na balenie darčekov; knihy; lepenkové alebo papierové škatule; lepenkové alebo papierové obaly na fľaše; drevitá lepenka (papiernický tovar); lepiace pásky na kancelárske účely alebo pre domácnosť; leporelá; mapy; obálky (papiernický tovar); obaly (papiernický tovar); obrazy; papiernický tovar; plagáty; predmety z kartónu; prospekty; pútače z papiera alebo z lepenky; reklamné tabule z papiera, kartónu alebo lepenky; grafické reprodukcie; tlačené reklamné materiály; umelecké litografie; plastové fólie na balenie; papierové alebo plastové vrecká a tašky na balenie.
24 - Posteľná a stolová bielizeň; kúpeľňové textílie s výnimkou oblečenia; ochranné poťahy na nábytok; obliečky na matrace; obliečky na podušky; obliečky na vankúše; obrusy s výnimkou papierových; ozdobné obliečky na vankúše; páperové pokrývky; periny; plachty; posteľné pokrývky a prikrývky; prikrývky; textilné utierky na tvár; utierky; textilné obrúsky; textilné vreckovky.
35 - Poradenské služby v podnikovom manažmente pri predaji tovarov a služieb; obchodné poradenstvo a manažment pre podniky; dekorácia a aranžovanie výkladov; obchodný manažment, sprostredkovanie nákupu a predaja tovarov, reklama, organizovanie výstav na reklamné a obchodné účely; rozširovanie reklamných oznamov; predvádzanie tovaru; rozširovanie reklamných materiálov zákazníkom (letáky, prospekty, tlačivá, vzorky); zasielanie reklamných materiálov zákazníkom; vydávanie a aktualizovanie reklamných materiálov; distribúcia vzoriek; obchodný alebo podnikateľský prieskum; prenájom reklamných materiálov; uverejňovanie reklamných textov; vydávanie reklamných alebo náborových textov; televízna reklama; reklamné agentúry; organizovanie reklamných hier na propagáciu predaja; prenájom reklamných priestorov; prenájom reklamných plôch; podpora predaja (pre tretie osoby); spracovanie textov; maloobchodné a veľkoobchodné služby s tovarmi uvedenými v triedach 3, 16 a 24 tohto zoznamu prostredníctvom katalógu; marketing, pomoc pri podnikaní, podnikateľské informácie, reklamná a inzertná činnosť prostredníctvom telefónnej, dátovej alebo informačnej siete; poskytovanie informácií a iných informačných produktov reklamného charakteru; prenájom reklamných informačných a komunikačných miest; sprostredkovanie v obchodných vzťahoch; služby riadenia ľudských zdrojov, zásielkové reklamné služby; obchodné sprostredkovanie hotelierskych služieb; obchodné sprostredkovanie reštauračných a kaviarenských služieb; obchodné sprostredkovanie služieb cestovných kancelárií.
41 - Informácie o možnostiach rekreácie, organizovanie a vedenie konferencií, kongresov, kolokvií, seminárov, sympózií, kurzov, školení, kultúrnych a vzdelávacích výstav, športových podujatí, súťaží; požičiavanie športového náradia (okrem dopravných prostriedkov); výroba televíznych a rozhlasových programov; vydávanie kníh; vyučovanie; vzdelávanie; zábavné parky, zoologické záhrady, živé predstavenia; usporadúvanie divadelných, filmových, koncertných a iných predstavení na kultúrne a zábavné účely; usporadúvanie koncertov, hudobných a tanečných produkcií; služby v oblasti zábavy, kultúry a športu; organizovanie audiovizuálnych predstavení na kultúrne a zábavné účely; organizovanie a plánovanie večierkov; organizovanie a usporadúvanie súťaží krásy, večierkov, plesov.
43 - Služby barov; rýchle občerstvenie (bufety); hotelierske služby; kaviarne; prenájom prednáškových sál; prenájom prenosných stavieb; príprava a dodávka jedla na objednávku do domu; reštaurácie; samoobslužné reštaurácie; hotely; prenájom prechodného ubytovania; rezervácia hotelov; rezervácia penziónov; rezervácia prechodného ubytovania; ubytovacie kancelárie; zaobstarávanie ubytovania a stravovania v hoteloch, penziónoch, turistických a prázdninových táboroch, ubytovniach, na farmách a v rekreačných zariadeniach.

(540)

(731) SLOVKARPATIA, s.r.o., Bajkalská 25/A, 825 03 Bratislava, SK;
(740) Belička Ivan, Ing., Banská Bystrica, SK;

---

(210) 275-2014
(220) 18.2.2014
10(511) 16, 35, 36, 37, 42
(511) 16 - Baliaci papier; blahoprajné pohľadnice; brožované knihy; brožúry; brožúrky; plastové bublinové fólie (na balenie); časopisy (periodiká); etikety s výnimkou textilných; fotografie (tlačoviny); grafické zobrazenie; grafiky; kalendáre všetkých druhov; kartón; lepenka; papierové kávové filtre; knihy; lepenkové alebo papierové škatule; lepenkové alebo papierové obaly na fľaše; drevitá lepenka (papiernický tovar); lepiace pásky na kancelárske účely a použitie v domácnosti; leporelá; mapy; obálky (papiernický tovar); obaly (papiernický tovar); obrazy; papiernický tovar; tlačené periodické a neperiodické publikácie; plagáty; predmety z kartónu; prospekty; pútače z papiera alebo lepenky; reklamné tabule z papiera, kartónu alebo lepenky; grafické reprodukcie; tlačené reklamné materiály; plastové fólie na balenie; papierové alebo plastové vrecká na balenie; tlačivá a kancelárske potreby s výnimkou nábytku.
35 - Reklamná činnosť; aranžovanie výkladov; zasielanie reklamných materiálov zákazníkom; obchodná administratíva; kancelárske práce; kancelárie zaoberajúce sa dovozom a vývozom; kopírovanie alebo rozmnožovanie dokumentov, dokladov; nábor zamestnancov; organizovanie vý-

stav na obchodné a reklamné účely; zbieranie údajov do počítačovej databázy; hospodárske alebo ekonomické predpovede; prenájom kancelárskych strojov a zariadenia; prenájom reklamných materiálov; prenájom reklamných priestorov; prepisovanie; prieskum trhu; prenájom reklamných plôch; zásielkové reklamné služby; rozširovanie reklamných alebo inzertných oznamov; spracovanie textov; vydávanie reklamných materiálov; vydávanie reklamných alebo náborových textov; vylepovanie plagátov; analýzy nákupných cien, veľkoobchodných cien; automatizované spracovanie dát v administratíve; barterové operácie; komerčné informačné kancelárie; marketing; marketingové štúdie; obchodné administratívne služby; obchodný alebo podnikateľský prieskum; obchodný manažment a podnikové poradenstvo; podpora predaja (pre tretie osoby); pomoc pri riadení komerčných a priemyselných podnikov; pomoc pri riadení obchodnej činnosti; poradenské služby v oblasti obchodného alebo podnikateľského riadenia; poradenstvo v obchodnej činnosti; poskytovanie obchodných alebo podnikateľských informácií; poskytovanie pomoci pri riadení obchodných alebo priemyselných podnikov; profesionálne obchodné alebo podnikateľské poradenstvo; sekretárske služby; spracovanie textov; sprostredkovanie kompenzačných obchodov s tovarom na vnútroštátnej a medzinárodnej úrovni; sprostredkovanie obchodu s tovarom; účtovníctvo; uverejňovanie reklamných textov; vedenie kartoték v počítači; vydávanie a aktualizovanie reklamných materiálov; vzťahy s verejnosťou (prieskum vzťahov medzi podnikmi, inštitúciami a spoločenským prostredím); zoraďovanie údajov v počítačových databázach; grafická úprava tlačovín na reklamné účely; obchodné sprostredkovanie služieb uvedených v triedach 35, 36, 37 a 42; činnosť účtovných poradcov; vedenie účtovnej evidencie.

36 - Realitné kancelárie; správa nehnuteľností; oceňovanie a odhady nehnuteľností; služby v oblasti financovania; finančné služby v oblasti nehnuteľností; finančné analýzy; finančné odhady a oceňovanie (poisťovníctvo; bankovníctvo; nehnuteľnosti); finančné poradenstvo; inkasovanie nájomného; finančný lízing; lízing strojov a zariadení; lízing spojený s financovaním; sprostredkovanie nákupu; predaja a prenájmu nehnuteľností; kancelárie zaoberajúce sa inkasovaním pohľadávok; lízing motorových vozidiel; prenájom bytov; prenájom nehnuteľností; vedenie nájomných domov; sprostredkovanie nehnuteľností; prenájom kancelárskych priestorov; poskytovanie úverov.

37 - Vykonávanie inžinierskych, priemyselných, bytových a občianskych stavieb; prípravné a pomocné stavebné práce; čistenie vonkajších povrchov budov; čistenie exteriérov a interiérov; čistenie komínov; prenájom čistiacich strojov; inštalácia a opravy chladiacich a klimatizačných zariadení; informácie o opravách; izolovanie proti vlhkosti; izolovanie stavieb; odborné poradenstvo týkajúce sa montáže plastových a drevených okien a dverí, stavebných prác a zatepľovania budov; klampiarstvo a inštalatérstvo; inštalácia, čistenie a údržba kotlov; montáž kuchynských zariadení; montáž a opravy vzduchotechnických zariadení; montáž a opravy klimatizačných zariadení; montáž a opravy vykurovacích zariadení; montáž, inštalácia a opravy okien, dverí a iných stavebných prvkov; montáž, kladenie; opravy a údržba, sanácie podláh a parkiet; realizácia fasád so zateplením a bez zateplenia; exteriérové a interiérové maľovanie a natieranie; montovanie lešení; murárstvo; údržba nábytku; montáž a opravy pecí; pokrývačské práce na strechách; inštalácia a opravy požiarnych hlásičov a poplašných systémov proti vlámaniu; stavebné informácie; dozor nad stavbami; demolácia budov; tapetovanie; montovanie a opravy telefónov; opravy umeleckých stolárskych výrobkov; utesňovanie stavieb a budov; inštalácia a opravy výťahov.

42 - Profesionálne odborné poradenstvo týkajúce sa navrhovania exteriérov a interiérov; architektonické poradenstvo; interiérová výzdoba; navrhovanie dizajnu nábytku a bytového zariadenia; inžiniersky činnosť stavebníctve; grafické dizajnérstvo; navrhovanie vzhľadu výrobkov (priemyselné dizajnérstvo); umelecké dizajnérstvo; navrhovanie obalov; obalové dizajnérstvo; priemyselné dizajnérstvo; štúdie technických projektov; projektová činnosť; výskum a vývoj nových výrobkov (pre zákazníkov); architektonické poradenstvo; tvorba softvéru; interiérová výzdoba; inžinierska činnosť v nábytkárstve.

(540)

(591) červená, biela, žltá
(731) SITNO HOLDING Real Estate, a. s., Tomášikova 64, 831 04 Bratislava, SK;
(740) Belička Ivan, Ing., Banská Bystrica, SK;

---

(210) 295-2014
(220) 20.2.2014
10(511) 35, 41, 43
(511) 35 - Maloobchodné služby s jedlom a nápojmi; administratívne spracovanie obchodných objednávok; reklamné a propagačné služby; online reklama na počítačovej sieti; vydávanie a rozširovanie reklamných oznamov a reklamných textov; vydávanie a rozširovanie reklamných oznamov a reklamných textov prostredníctvom počítačovej siete; vydávanie a rozširovanie inzertných oznamov a inzertných textov; vydávanie a rozširovanie inzertných oznamov a inzertných textov prostredníctvom počítačovej siete; obchodné alebo podnikateľské informácie; prieskum trhu; podpora predaja pre tretie osoby; odborné obchodné poradenstvo; vyhľadávanie informácií v počítačových súboroch pre tretie osoby; služby porovnávania cien; organizovanie komerčných alebo reklamných výstav; organizovanie komerčných alebo reklamných veľtrhov; obchodné sprostredkovanie služieb uvedených v triedach 41 a 43 tohto zoznamu.

41 - Organizovanie a vedenie konferencií; organizovanie a vedenie kongresov; organizovanie a vedenie športových a kultúrnych podujatí, koncertov a živých vystúpení; vydávanie textov s výnimkou reklamných alebo náborových; zábava.
43 - Služby barov; bufety (rýchle občerstvenie); jedálne; kaviarne; príprava a dodávanie jedál na objednávku do domu (ketering); poskytovanie informácií o reštauračných službách; reštauračné služby; reštauračné služby s povolením na predaj alkoholu; samoobslužné reštaurácie; šalátové bary (služby); stravovacie služby; prenájom pohostinského a reštauračného vybavenia; poradenstvo v oblasti pohostinských služieb; konzultačné služby v oblasti prípravy jedál; prenájom priestorov na spoločenské podujatia, dočasných kancelárskych priestorov a priestorov na stretnutia a sedenia.

(540)

(591) čierna, biela, červená, žltá
(731) Formazza s.r.o., Pluhová 49, 831 03 Bratislava, SK;
(740) ŽOVICOVÁ & ŽOVIC IP, s.r.o., Bratislava, SK;

---

(210) 321-2014
(220) 24.2.2014
10(511) 3, 4, 5, 6, 8, 14, 15, 16, 18, 19, 20, 21, 23, 24, 25, 26, 27, 28, 29, 30, 31, 32, 33, 40, 41, 43, 44
(511) 3 - Balzam nie na lekárske účely; dezinfekčné mydlá; dezodoračné mydlá; esenciálne oleje (éterické); éterické esencie; farbivá na toaletné účely; inhalačné prípravky (parfumy); kozmetické prípravky; kozmetické taštičky; krajčírsky vosk; kozmetické krémy; kozmetické prípravky do kúpeľa; výťažky z kvetov (parfuméria); laky na nechty; lesky na pery; leštiace krémy na obuv; leštiace vosky; leštidlá na obuv; levanduľová voda; levanduľový olej; mydielka; mydlá; obuvnícke vosky; oleje na čistenie, oleje na kozmetické účely; oleje na toaletné účely; prípravky na ostrenie; osviežovače vzduchu; parfumovaná voda; kozmetické prípravky; pracie prostriedky; prípravky na leštenie; prípravky na odstraňovanie škvŕn; bieliaca sóda; šampóny; škrob na bielizeň; škrob na pranie; toaletné prípravky; toaletné vody; voňavky; vrecúška s parfumovaným práškom.
4 - Drevené brikety; palivové brikety; drevené uhlie (palivo); lampové knôty; sviečkové knôty; nočné lampičky (sviečky); palivové drevo; parfumované sviečky; repkový olej na priemyselné účely; slnečnicový olej na priemyselné účely; sviečky (na svietenie); včelí vosk; vosk (surovina); vosk na priemyselné účely; vosk na svietenie.
5 - Bielkovinové výživové doplnky; liečivé byliny; dezodoranty na obleky a textilné materiály; liečivé korene; liečivé prípravky do kúpeľa; liečivé kúpeľové soli; výživové doplnky z ľanových semien; výživové doplnky z ľanového oleja; liečivé čaje; liečivé nápoje; oleje na lekárske použitie; propolis na farmaceutické účely; propolisové výživové doplnky; tinktúry (farmaceutické prípravky); vydymovacie tyčinky; včelia materská kasička ako výživový doplnok; včelia materská kasička na farmaceutické účely; vonné soli.
6 - Altánky (kovové konštrukcie); kovové brány; umelecké diela z bronzu; busty z obyčajných kovov; drôt; drôtené pletivo; figuríny (sošky) z obyčajných kovov; kovové klopadlá na dvere; kovové kľučky dverí; kovové koše; kovania na dvere; kovanie na nábytok; kovanie na okná; kovové laná; kovové odkvapové rúry; kovové odkvapové žľaby; kovové ohrady hrobiek; kovové okenice; kovové okenné krídla; kovové pamätné tabule; kovové pletivo; bronzové náhrobné pomníky; kovové náhrobné pomníky; sochy z obyčajných kovov; kovové sudy; kovové obruče na sudy.
8 - Bodáky; bodné a sečné zbrane; britvy, holiace strojčeky elektrické aj neelektrické; brúsne nástroje; čepele, nože (zbrane); dlabacie sekery; dláta, rydlá; dýky; hrable (ručné náradie); hroty, špice, ostrie (časti ručných nástrojov a náradia); ihlové pilníky; kladivá (ručné nástroje); kliešte; kosáky; kosy; krompáče; lopaty (ručné náradie); luskáčiky na orechy; lyžice; mačety; meče; motyky; naberačky na víno; nástroje na ostrenie čepelí; nástroje na rezanie, sekanie, krájanie (ručné náradie); lovecké nože; nože, listy píly, radlice (ručné nástroje a náradie); nožiarsky tovar, príbory; rýle; drevorubačské sekery; šable; štepárske nože; vidly; vreckové nožíky.
14 - Amulety (klenotnícke výrobky); brošne (klenotnícke výrobky); busty z drahých kovov; klenoty, šperky z emailovanej keramiky; figuríny z drahých kovov; medailóny (klenotnícke výrobky); náhrdelníky (klenotnícke výrobky); náramky (klenotnícke výrobky); náramky na hodinky; náušnice; odznaky z drahých kovov; ozdoby (klenotnícke výrobky); šperky; prívesky (klenotnícke výrobky); prívesky na kľúče (bižutéria); prstene (klenotnícke výrobky); retiazky (klenotnícke výrobky); šperkovnice; umelecké diela z drahých kovov; ozdobné ihlice.
15 - Bubny (hudobné nástroje); činely; flauty; gajdy; harmoniky; hudobné nástroje; husle; klarinety; kontrabasy; mandolíny; mechy hudobných nástrojov; sláčiky; sláky; stojany na hudobné nástroje; stojany na noty; tamtamy; triangle; trombóny; trúbky; zvončeky (hudobné nástroje).
16 - Blahoprajné pohľadnice; brožované knihy; brožúry; ceruzky; formy na modelovacie hliny (pomôcky pre výtvarníkov); grafické zobrazenia; fotografie (tlačoviny); kalendáre; kartón, lepenka; knihársky materiál; knihy; ozdobné kvetináče z papiera; listový papier; mapy; modelovacie hmoty; modelovacie pasty; obrazy; obrazy (maľby) zarámované alebo nezarámované; papierové obrúsky; pohľadnice; portréty; rytiny; papierové servítky; umelecké litografie; záložky do kníh.
18 - Plecniaky; cestovné kufre; cestovné tašky; chlebníky; kabelky; puzdrá na kľúče; korbáče (biče); peňaženky; plecniaky; poľovnícke tašky (torby); postroje pre zvieratá; kožené šnúrky.
19 - Altánky (nekovové konštrukcie); brány s výnimkou kovových; busty z kameňa, betónu alebo mramoru; dlážky s výnimkou kovových; náhrob-

né dosky s výnimkou kovových; dvere s výnimkou kovových; figuríny z kameňa, betónu alebo z mramoru; hrnčiarska hlina; pamätné tabule s výnimkou kovových; pletivo s výnimkou kovového; ploty s výnimkou kovových; pomníky s výnimkou kovových; sochy z kameňa, betónu a mramoru; sošky z kameňa, betónu alebo mramoru; škridly s výnimkou kovových; tehly; trhové stánky.

20 - Búdky pre zvieratá chované v domácnosti; busty z dreva, vosku, sadry alebo plastov; bytové zariadenie (dekoračné predmety); dekoratívne zvonkohry; drevené obaly na fľaše; figuríny z dreva, vosku, sadry alebo z plastu; jelenie parohy; kolísky; komody, zásuvkové kontajnery, bielizníky; prútené koše; rybárske koše; pekárske košíky; kreslá; lavičky (nábytok); nekovové rúčky na metly; nábytok; drevené časti nábytku; nekovové rukoväte nožov; včelárske plásty, včelárske rámiky; pletené predmety zo slamy; nábytkové police; drevené kostry postelí; pracovné stoly; príborníky; prútený alebo košikársky tovar; rámy na obrazy; rúčky a rukoväte na náradie (nekovové); nekovové rúčky na kosy; servírovacie stolíky; sochy z dreva, vosku, sadry alebo plastov; sošky z dreva, vosku, sadry alebo plastov; stolárske umelecké výrobky; stoličky; stoly; škatule z dreva alebo plastu; taburetky; včelie úle; voskové figúrky; vtáčie klietky, búdky; príručné toaletné zrkadielka; zrkadlá.

21 - Busty z porcelánu, terakoty alebo skla; dózy na čaj; čajníky; čajové súpravy (stolový riad); čaše; džbány; fľaše; formy na pečenie (kuchynské potreby); hrnce, hrnčeky; hrnčiarsky tovar; kanvičky; kefy; kanvy; koreničky; krčahy; kuchynské nádoby; kvetináče; rukavice na leštenie; metly; misky; misy; ozdobné stolové misy; ozdobné črepníky s výnimkou papierových; kahance na aromatické látky a parfumy; poháre, šálky, hrnčeky na pitie; porcelán; porcelánové ozdoby, dekorácie; putne, kade; kuchynský riad; kuchynský riad (porcelánový alebo hlinený); rozprašovače na voňavky; sklené nádoby; sklené zátky; sklenené poháre; maľované výrobky zo skla; svietniky; šálky; umelecké diela z porcelánu, terakoty alebo zo skla; váľky na cesto; varešky (kuchynské nástroje); vázy; vedrá; viacramenné svietniky; vývrtky.

23 - Bavlnené nite a priadze; vlnené nite a priadze; vyšívacie nite a priadze.

24 - Stolové behúne; plátenná bielizeň; posteľná bielizeň; bytový textil; cestovné deky; hodvábne tkaniny; hodvábne tkaniny na tlačové vzory; konopné plátno; konopné tkaniny; ľanové textílie; vlnené textílie; látky (textílie); tkaniny.

25 - Spodná bielizeň; chrániče uší proti chladu (pokrývky hlavy); oblečenie; obuv; odevy; topánky.

26 - Čipky, krajky; galantérny tovar s výnimkou nití a priadzí; gombíky; ozdobné brošne; ozdobné sponky; ozdoby do vlasov; ozdoby na klobúky s výnimkou ozdôb z drahých kovov; sponky do vlasov; sponky do vlasov (ozdobné).

27 - Koberce; rohožky; textilné tapety.

28 - Bábky; hojdacie kone; hojdačky; hračky; hry; divadelné masky; karnevalové masky; mäkké hračky; medvedíky (hračky); šaty pre bábiky; šmykľavky (na hry); vosky na lyže.

29 - Brusnicový kompót; prípravky na vývary (bujóny); konzervovaný cesnak; konzervovaná cibuľa; ovocná dreň; džemy; konzervovaná fazuľa; konzervovaný hrach; hrozienka sušené; hydina (mäso); jablkový kompót; potravinárske oleje; potravinárske a pokrmové tuky; jogurt; klobásy, salámy, párky; konzervy s ovocím; konzervy so zeleninou; krvavé jaternice; kyslá kapusta; kyslé mlieko; ľanový olej na varenie; lúpané semená; lúpané slnečnicové semená; zemiakové lupienky; maslo; mäso; konzervované mäso; mäsové konzervy; mliečne kvasnice na kuchárske použitie; mliečne nápoje (s vysokým obsahom mlieka); mliečne výrobky; mlieko; mrazené ovocie; nakladaná zelenina; nakladané uhorky; solené potraviny; kandizované ovocie; konzervované ovocie; zavárané presladené ovocie; zavárané sladené ovocie; ovocné kompóty; ovocie naložené v alkohole; paradajková šťava na varenie; paradajkový pretlak; pečeňová paštéta; pečeň; plátky sušeného ovocia; solené potraviny; konzumný repkový olej; ryby s výnimkou živých; ryby v slanom náleve; slanina; potravinársky slnečnicový olej; smotana (mliečne výrobky); konzervované sójové bôby (potraviny); sójové mlieko (náhradka mlieka); spracovaný peľ (potravina); sušené vajcia; syridlo; syry; ovocné šaláty; zeleninové šaláty; konzervované šampiňóny; šľahačka; konzervovaná šošovica; zeleninové šťavy na varenie; šunka; ovocné šupky; údeniny; vajcia; konzervovaná zelenina; sušená zelenina; varená zelenina; zelenina v štipľavom náleve; prípravky na zeleninové polievky.

30 - Aníz (semená); cestá na koláče; cestoviny; cigória (kávová náhradka); cukor; cukríky; cukrovinky; čaj; čokoláda; droždie; horčica; chlieb; chuťové prísady; jačmenná múka; múčne jedlá; jedlá z rezancov; jemné pečivo; kandizovaný cukor; kečup; keksy; koláče s plnkou; korenie; kukuričné vločky; ľanové semená (potraviny); lístkové cesto; med; múka; čajové nápoje; nekysnutý chlieb; obilné klíčky (potraviny); oblátky; ovsená krupica; paprika (koreniny); pečivo (rožky); perníky, medovníky; propolis; rezance; slad (potraviny); slíže; sušienky; sucháre; biskvity; šafran (korenie); zálievky na šaláty; torty; včelia kasička (požívatiny); zákusky, koláče; sladké žemle.

31 - Borievky (plody); čerstvé záhradné bylinky; cibuľa čerstvá; kvetinové cibule; egreše (čerstvé ovocie); čerstvá fazuľa; čerstvé gaštany; úžitkové domáce zvieratá; živá hydina; kukurica; prírodné kvety; sušené kvety (na dekoráciu); vence zo živých kvetov; lieskové oriešky; mandle (ovocie); orechy; čerstvé ovocie; ovos; paprika (rastlina); peľ (surovina); čerstvý pór; pšenica; semená rastlín; rastliny; sušené rastliny na dekoráciu; rebarbora; repa; živé ryby; sadenice; semená rastlín; slad na výrobu piva a liehovín; stromy; čerstvý hlávkový šalát; čerstvé šampiňóny; čerstvá šošovica; špenát (čerstvý); tekvica (čerstvá); prírodné trávniky; čerstvé uhorky; vinič (rastlina); čerstvá zelenina; čerstvé zemiaky; zrno (obilie); zrno (semená); živé zvieratá.

32 - Nealkoholické aperitívy; ovocné džúsy; hroznový mušt (nekvasený); nealkoholický jablkový mušt; kvas (nealkoholický nápoj); medové nealkoholické nápoje; minerálne vody (nápoje); mušty; nealkoholické nápoje; nealkoholické ovocné

nápoje; pivo; prášky na prípravu šumivých nápojov; sirupy na výrobu nápojov; sladové pivo; stolové vody; sýtené vody; zeleninové džúsy (nápoje).
33 - Alkoholické nápoje s výnimkou piva; aperitívy; destilované nápoje; medovina; alkoholické nápoje s ovocím; víno; alkoholické výťažky z ovocia.
40 - Fúkanie skla; kotlárstvo; kováčstvo; lisovanie ovocia; mlynárstvo; obrábanie kovov; spracovanie papiera; úprava papiera (apretovanie); rytie, gravírovanie; sedlárska výroba; úprava textilu; údenie potravín; spracovanie vlny; vypaľovanie keramiky.
41 - Služby v kempingoch so športovým programom; služby poskytované prázdninovými tábormi (zábava); poskytovanie zariadení na oddych a rekreáciu.
43 - Služby barov; bufety (rýchle občerstvenie); kaviarne; služby kempingov (ubytovanie, stravovanie); služby motelov; penzióny; poskytovanie hotelového ubytovania; prázdninové tábory (ubytovacie služby); samoobslužné reštaurácie; reštaurácie (jedálne); turistické ubytovne; poskytovanie prechodného ubytovania.
44 - Chov rýb; chov zvierat; záhradníctvo.

(540)

(591) žltá, hnedá
(731) ALMA - Centrum obnovy a ochrany ľudovej architektúry a tradícií Gemera, Jablonov nad Turňou 140, 049 43 Jablonov nad Turňou, SK;

---

(210) 333-2014
(220) 25.2.2014
10(511) 16, 35, 41
(511) 16 - Papier; lepenka; plagáty; reklamné tabule z papiera, kartónu alebo lepenky; albumy; obrazy (maľby) zarámované alebo nezarámované; brožúry; predmety z kartónu; katalógy; knihy; grafiky; obálky (papiernický tovar); grafické reprodukcie; grafické zobrazenia; pohľadnice; tlačoviny; tlačené publikácie; litografie; brožované knihy; portréty; prospekty; časopisy (periodiká); papierové alebo plastové vrecká a tašky na balenie; záložky do kníh; blahoprajné pohľadnice; ročenky; kalendáre; tlačiarenské výrobky; knihárske potreby; fotografie (tlačoviny); papiernický tovar a písacie potreby; lepidlá na kancelárske použitie alebo pre domácnosť; potreby pre umelcov; maliarske štetce; písacie stroje a kancelárske potreby okrem nábytku; učebné a vyučovacie pomôcky okrem prístrojov a zariadení; plastové obaly, ktoré nie sú zahrnuté v iných triedach; tlačiarenské typy; štočky.
35 - Reklamné služby; obchodný manažment; obchodná administratíva; kancelárske práce.
41 - Výchova; vzdelávanie; zábava; športová a kultúrna činnosť.

(540)

(591) tmavá hnedá
(731) Brigantová Ľubomíra, Mgr., Horné Hámre 160, 966 71 Horné Hámre, SK;

---

(210) 387-2014
(220) 5.3.2014
10(511) 16, 33, 35
(511) 16 - Baliaci papier; blahoprajné pohľadnice; brožované knihy; brožúry; brožúrky; plastové bublinové fólie (na balenie); časopisy (periodiká); etikety okrem textilných; fotografie; grafické zobrazenia; grafiky; kalendáre; kartón, lepenka; katalógy; papierové darčeky (papiernický tovar); knihy; lepenkové alebo papierové škatule; lepenkové alebo papierové obaly na fľaše; drevitá lepenka (papiernický tovar); lepiace pásky na kancelárske použitie alebo pre domácnosť; leporelá; mapy; obálky (papiernický tovar); obaly (papiernický tovar); obrazy; papiernický tovar; periodické a neperiodické publikácie (tlačoviny); plagáty; predmety z kartónu; prospekty; pútače z papiera alebo lepenky; reklamné tabule z papiera, kartónu alebo lepenky; grafické reprodukcie; tlačené reklamné materiály; umelecké litografie; baliace plastové fólie; papierové alebo plastové vrecká a tašky na balenie.
33 - Vína; alkoholické nápoje s výnimkou piva; brandy; džin; likéry; rum; vodka; alkoholické koktaily; destilované nápoje; alkoholové extrakty; pálenky; liehoviny.
35 - Sprostredkovanie obchodu s tovarom; sprostredkovanie obchodu s tovarmi uvedenými v triedach 16 a 33 tohto zoznamu; reklamné služby; maloobchodné služby s nealkoholickými nápojmi, potravinami a papiernickým tovarom; organizovanie audiovizuálnych predstavení na komerčné a reklamné účely; organizovanie výstav na komerčné alebo reklamné účely; personálne poradenstvo; pomoc pri riadení obchodnej činnosti; poradenstvo pri organizovaní a riadení obchodnej činnosti; poskytovanie obchodných alebo podnikateľských informácií; predvádzanie (služby modeliek) na reklamné účely a podporu predaja; rozširovanie reklamných oznamov; rozširovanie reklamných materiálov zákazníkom (letáky, prospekty, tlačoviny, vzorky); spracovanie textov; vydávanie reklamných materiálov; aktualizovanie reklamných materiálov; tvorba reklamných zvukovo-obrazových záznamov; aktualizovanie reklamných zvukovo-obrazových záznamov; vydávanie reklamných periodických a reklamných neperiodických publikácií; aktualizovanie reklamných periodických a reklamných neperiodických publikácií; vydávanie reklamných textov; rozširovanie reklamných textov; komerčné informačné kancelárie; prenájom kancelárskych strojov a zariadení; marketingové štúdie; nábor zamestnancov; obchodný alebo podnikateľský prieskum; obchodný manažment; poradenstvo pri riadení podnikov; prenájom predajných automa-

tov; predvádzanie tovaru; obchodné sprostredkovanie služieb uvedených v triede 35 tohto zoznamu.

(540)

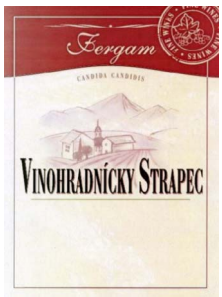

(591) čierna, hnedá, biela, žltá, sivá, červená
(731) FERGAM s.r.o., Slavkovská 2019/73, 060 01 Kežmarok, SK;
(740) Belička Ivan, Ing., Banská Bystrica, SK;

---

(210) 388-2014
(220) 5.3.2014
10(511) 16, 33, 35
(511) 16 - Baliaci papier; blahoprajné pohľadnice; brožované knihy; brožúry; brožúrky; plastové bublinové fólie (na balenie); časopisy (periodiká); etikety okrem textilných; fotografie; grafické zobrazenia; grafiky; kalendáre; kartón, lepenka; katalógy; papierové darčeky (papiernický tovar); knihy; lepenkové alebo papierové škatule; lepenkové alebo papierové obaly na fľaše; drevitá lepenka (papiernický tovar); lepiace pásky na kancelárske použitie alebo pre domácnosť; leporelá; mapy; obálky (papiernický tovar); obaly (papiernický tovar); obrazy; papiernický tovar; periodické a neperiodické publikácie (tlačoviny); plagáty; predmety z kartónu; prospekty; pútače z papiera alebo lepenky; reklamné tabule z papiera, kartónu alebo lepenky; grafické reprodukcie; tlačené reklamné materiály; umelecké litografie; baliace plastové fólie; papierové alebo plastové vrecká a tašky na balenie.
33 - Vína; alkoholické nápoje s výnimkou piva; brandy; džin; likéry; rum; vodka; alkoholické koktaily; destilované nápoje; alkoholové extrakty; pálenky; liehoviny.
35 - Sprostredkovanie obchodu s tovarom; sprostredkovanie obchodu s tovarmi uvedenými v triedach 16 a 33 tohto zoznamu; reklamné služby; maloobchodné služby s nealkoholickými nápojmi, potravinami a papiernickým tovarom; organizovanie audiovizuálnych predstavení na komerčné a reklamné účely; organizovanie výstav na komerčné alebo reklamné účely; personálne poradenstvo; pomoc pri riadení obchodnej činnosti; poradenstvo pri organizovaní a riadení obchodnej činnosti; poskytovanie obchodných alebo podnikateľských informácií; predvádzanie (služby modeliek) na reklamné účely a podporu predaja; rozširovanie reklamných oznamov; rozširovanie reklamných materiálov zákazníkom (letáky, prospekty, tlačoviny, vzorky); spracovanie textov; vydávanie reklamných materiálov; aktualizovanie reklamných materiálov; tvorba reklamných zvukovo-obrazových záznamov; aktualizovanie reklamných zvukovo-obrazových záznamov; vydávanie reklamných periodických a reklamných neperiodických publikácií; aktualizovanie reklamných periodických a reklamných neperiodických publikácií; vydávanie reklamných textov; rozširovanie reklamných textov; komerčné informačné kancelárie; prenájom kancelárskych strojov a zariadení; marketingové štúdie; nábor zamestnancov; obchodný alebo podnikateľský prieskum; obchodný manažment; poradenstvo pri riadení podnikov; prenájom predajných automatov; predvádzanie tovaru; obchodné sprostredkovanie služieb uvedených v triede 35 tohto zoznamu.

(540)

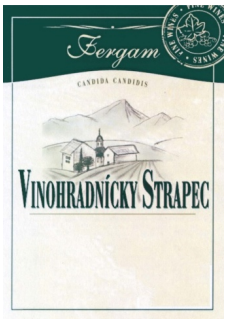

(591) čierna, hnedá, biela, žltá, sivá, zelená
(731) FERGAM s.r.o., Slavkovská 2019/73, 060 01 Kežmarok, SK;
(740) Belička Ivan, Ing., Banská Bystrica, SK;

---

(210) 392-2014
(220) 4.3.2014
10(511) 41
(511) 41 - Agentúry pre rezervovanie lístkov do divadla; agentúry zabezpečujúce rezerváciu vstupeniek na koncerty; audiovizuálne prezentačné služby na vzdelávacie účely; kultúrna činnosť; audiovizuálne zobrazovacie prezentačné služby na zábavné účely; baletné predstavenia; organizovanie živých vystúpení na zábavné účely; elektronické publikačné služby; grafická úprava tlačovín, s výnimkou úpravy na reklamné účely; hudobná publikácia a nahrávanie hudobných záznamov; online poskytovanie elektronických publikácií (bez možnosti kopírovania); online vydávanie elektronických kníh a periodík; elektronická edičná činnosť v malom (DTP služby); editovanie písaných textov; vydávanie kníh.

(540)

ŠANSÓN
KLUB
JOZEFA BEDNÁRIKA

(731) Bednárik Vít, Dolné Orešany 4, 919 02 Dolné Orešany, SK;

---

(210) 461-2014
(220) 14.3.2014
10(511) 16, 33, 35
(511) 16 - Baliaci papier; blahoprajné pohľadnice; brožované knihy; brožúry; brožúrky; plastové bublinové fólie (na balenie); časopisy (periodiká); etikety okrem textilných; fotografie; grafické zob-

razenia; grafiky; kalendáre; kartón, lepenka; katalógy; papierové darčeky (papiernický tovar); knihy; lepenkové alebo papierové škatule; lepenkové alebo papierové obaly na fľaše; drevitá lepenka (papiernický tovar); lepiace pásky na kancelárske použitie alebo pre domácnosť; leporelá; mapy; obálky (papiernický tovar); obaly (papiernický tovar); obrazy; papiernický tovar; periodické a neperiodické publikácie (tlačoviny); plagáty; predmety z kartónu; prospekty; pútače z papiera alebo lepenky; reklamné tabule z papiera, kartónu alebo lepenky; grafické reprodukcie; tlačené reklamné materiály; umelecké litografie; baliace plastové fólie; papierové alebo plastové vrecká a tašky na balenie.
33 - Brandy.
35 - Sprostredkovanie obchodu s tovarom; sprostredkovanie obchodu s tovarmi uvedenými v triedach 16 a 33 tohto zoznamu; reklamné služby; maloobchodné služby s nealkoholickými nápojmi, potravinami a papiernickým tovarom; organizovanie audiovizuálnych predstavení na komerčné a reklamné účely; organizovanie výstav na komerčné alebo reklamné účely; personálne poradenstvo; pomoc pri riadení obchodnej činnosti; poradenstvo pri organizovaní a riadení obchodnej činnosti; poskytovanie obchodných alebo podnikateľských informácií; predvádzanie (služby modeliek) na reklamné účely a podporu predaja; rozširovanie reklamných oznamov; rozširovanie reklamných materiálov zákazníkom (letáky, prospekty, tlačoviny, vzorky); spracovanie textov; vydávanie reklamných materiálov; aktualizovanie reklamných materiálov; tvorba reklamných zvukovo-obrazových záznamov; aktualizovanie reklamných zvukovo-obrazových záznamov; vydávanie reklamných periodických a reklamných neperiodických publikácií; aktualizovanie reklamných periodických a reklamných neperiodických publikácií; vydávanie reklamných textov; rozširovanie reklamných textov; komerčné informačné kancelárie; prenájom kancelárskych strojov a zariadení; marketingové štúdie; nábor zamestnancov; obchodný alebo podnikateľský prieskum; obchodný manažment; poradenstvo pri riadení podnikov; prenájom predajných automatov; predvádzanie tovaru; obchodné sprostredkovanie služieb uvedených v triede 35 tohto zoznamu.

(540)

(554) trojrozmerná známka
(591) červená, žltá, oranžová, zlatá, hnedá, biela, čierna, sivá
(731) Malokarpatská vinohradnícka spoločnosť, a.s., Za dráhou 21, 902 01 Pezinok, SK;
(740) Belička Ivan, Ing., Banská Bystrica, SK;

---

(210) 462-2014
(220) 14.3.2014
10(511) 16, 33, 35
(511) 16 - Baliaci papier; blahoprajné pohľadnice; brožované knihy; brožúry; brožúrky; plastové bublinové fólie (na balenie); časopisy (periodiká); etikety okrem textilných; fotografie; grafické zobrazenia; grafiky; kalendáre; kartón, lepenka; katalógy; papierové darčeky (papiernický tovar); knihy; lepenkové alebo papierové škatule; lepenkové alebo papierové obaly na fľaše; drevitá lepenka (papiernický tovar); lepiace pásky na kancelárske použitie alebo pre domácnosť; leporelá; mapy; obálky (papiernický tovar); obaly (papiernický tovar); obrazy; papiernický tovar; periodické a neperiodické publikácie (tlačoviny); plagáty; predmety z kartónu; prospekty; pútače z papiera alebo lepenky; reklamné tabule z papiera, kartónu alebo lepenky; grafické reprodukcie; tlačené reklamné materiály; umelecké litografie; baliace plastové fólie; papierové alebo plastové vrecká a tašky na balenie.
33 - Brandy.
35 - Sprostredkovanie obchodu s tovarom; sprostredkovanie obchodu s tovarmi uvedenými v triedach 16 a 33 tohto zoznamu; reklamné služby; maloobchodné služby s nealkoholickými nápojmi, potravinami a papiernickým tovarom; organizovanie audiovizuálnych predstavení na komerčné a reklamné účely; organizovanie výstav na komerčné alebo reklamné účely; personálne poradenstvo; pomoc pri riadení obchodnej činnosti; poradenstvo pri organizovaní a riadení obchodnej činnosti; poskytovanie obchodných alebo podnikateľských informácií; predvádzanie (služby modeliek) na reklamné účely a podporu predaja; rozširovanie reklamných oznamov; rozširovanie reklamných materiálov zákazníkom (letáky, prospekty, tlačoviny, vzorky); spracovanie textov; vydávanie reklamných materiálov; aktualizovanie reklamných materiálov; tvorba reklamných zvukovo-obrazových záznamov; aktualizovanie reklamných zvukovo-obrazových záznamov; vydávanie reklamných periodických a reklamných neperiodických publikácií; aktualizovanie reklamných periodických a reklamných neperiodických publikácií; vydávanie reklamných textov; rozširovanie reklamných textov; komerčné informačné kancelárie; prenájom kancelárskych strojov a zariadení; marketingové štúdie; nábor zamestnancov; obchodný alebo podnikateľský prieskum; obchodný manažment; poradenstvo pri riadení podnikov; prenájom predajných automatov; predvádzanie tovaru; obchodné sprostredkovanie služieb uvedených v triede 35 tohto zoznamu.

(540)

(554) trojrozmerná známka
(591) červená, žltá, oranžová, zlatá, hnedá, biela, čierna, sivá

(731) Malokarpatská vinohradnícka spoločnosť, a.s., Za dráhou 21, 902 01 Pezinok, SK;
(740) Belička Ivan, Ing., Banská Bystrica, SK;

---

(210) 463-2014
(220) 14.3.2014
10(511) 16, 33, 35
(511) 16 - Baliaci papier; blahoprajné pohľadnice; brožované knihy; brožúry; brožúrky; plastové bublinové fólie (na balenie); časopisy (periodiká); etikety okrem textilných; fotografie; grafické zobrazenia; grafiky; kalendáre; kartón, lepenka; katalógy; papierové darčeky (papiernický tovar); knihy; lepenkové alebo papierové škatule; lepenkové alebo papierové obaly na fľaše; drevitá lepenka (papiernický tovar); lepiace pásky na kancelárske použitie alebo pre domácnosť; leporelá; mapy; obálky (papiernický tovar); obaly (papiernický tovar); obrazy; papiernický tovar; periodické a neperiodické publikácie (tlačoviny); plagáty; predmety z kartónu; prospekty; pútače z papiera alebo lepenky; reklamné tabule z papiera, kartónu alebo lepenky; grafické reprodukcie; tlačené reklamné materiály; umelecké litografie; baliace plastové fólie; papierové alebo plastové vrecká a tašky na balenie.
33 - Brandy.
35 - Sprostredkovanie obchodu s tovarom; sprostredkovanie obchodu s tovarmi uvedenými v triedach 16 a 33 tohto zoznamu; reklamné služby; maloobchodné služby s nealkoholickými nápojmi, potravinami a papiernickým tovarom; organizovanie audiovizuálnych predstavení na komerčné a reklamné účely; organizovanie výstav na komerčné alebo reklamné účely; personálne poradenstvo; pomoc pri riadení obchodnej činnosti; poradenstvo pri organizovaní a riadení obchodnej činnosti; poskytovanie obchodných alebo podnikateľských informácií; predvádzanie (služby modeliek) na reklamné účely a podporu predaja; rozširovanie reklamných oznamov; rozširovanie reklamných materiálov zákazníkom (letáky, prospekty, tlačoviny, vzorky); spracovanie textov; vydávanie reklamných materiálov; aktualizovanie reklamných materiálov; tvorba reklamných zvukovo-obrazových záznamov; aktualizovanie reklamných zvukovo-obrazových záznamov; vydávanie reklamných periodických a reklamných neperiodických publikácií; aktualizovanie reklamných periodických a reklamných neperiodických publikácií; vydávanie reklamných textov; rozširovanie reklamných textov; komerčné informačné kancelárie; prenájom kancelárskych strojov a zariadení; marketingové štúdie; nábor zamestnancov; obchodný alebo podnikateľský prieskum; obchodný manažment; poradenstvo pri riadení podnikov; prenájom predajných automatov; predvádzanie tovaru; obchodné sprostredkovanie služieb uvedených v triede 35 tohto zoznamu.

(540)

(554) trojrozmerná známka
(591) červená, žltá, oranžová, zlatá, hnedá, biela, čierna, sivá
(731) Malokarpatská vinohradnícka spoločnosť, a.s., Za dráhou 21, 902 01 Pezinok, SK;
(740) Belička Ivan, Ing., Banská Bystrica, SK;

---

(210) 466-2014
(220) 14.3.2014
10(511) 16, 24, 35
(511) 16 - Knihy; brožúry; časopisy (periodiká); periodiká; tlačivá (formuláre); plagáty; katalógy; kalendáre; príručky; prospekty; tlačené publikácie; papierové zástavky; pútače z papiera alebo lepenky; pečiatky; pečate; pečatné vosky; písacie potreby; obálky (papiernický tovar); obaly (papiernický tovar); nálepky (papiernický tovar); kancelárske potreby okrem nábytku; obežníky; listový papier; papierové pásky; baliaci papier; albumy; atlasy; predmety z kartónu; spisové obaly (papiernický tovar).
24 - Zástavy (okrem papierových).
35 - Vzťahy s verejnosťou (public relations); reklama; lepenie plagátov; prieskum verejnej mienky; rozširovanie reklamných oznamov; rozširovanie reklamných materiálov zákazníkom (letáky, prospekty, tlačoviny, vzorky); aktualizovanie reklamných materiálov; rozhlasová reklama; televízna reklama; online reklama na počítačovej komunikačnej sieti.

(540)

Kresťanská SLOVENSKÁ NÁRODNÁ STRANA

(591) modrá, červená, biela
(731) Kresťanská SLOVENSKÁ NÁRODNÁ STRANA, ul. SNP 9, 911 01 Trenčín, SK;

---

(210) 481-2014
(220) 17.3.2014
10(511) 17, 19, 37
(511) 17 - Sklené vlákna na izoláciu; tkaniny zo sklených vlákien na izoláciu.
19 - Stavebné sklo; nekovové vystužovacie materiály pre stavebníctvo.
37 - Stavebníctvo; izolovanie proti vlhkosti (stavebníctvo); murárske práce.

(540)

volta

(591) modrá (RAL 5000)
(731) GlasTex, s.r.o., Diviaky nad Nitricou 209, 972 25 Diviaky nad Nitricou, SK;

---

(210) 487-2014
(220) 18.3.2014
10(511) 16, 29, 30, 35, 39
(511) 16 - Firemné listiny; papierové propagačné materiály; papierové tlačivá; papierové informačné brožúry; fotografie; katalógy; kalendáre; mapy; knihy; noviny; časopisy; grafické znaky; etikety okrem textilných; samolepky ako papiernický tovar.
29 - Ryby s výnimkou živých; raky s výnimkou živých; homáre s výnimkou živých; langusty s výnimkou živých; rybie plátky ako filé; sardinky; losos; jedlá z rýb; konzervované ryby; rybacia pena; rybie ikry ako potravina; rybacie šaláty; ovocné šaláty; zeleninové šaláty; mäsové konzervy; mäsové výťažky; hydina ako mäso; divina; údeniny; zemiakové lupienky; zemiakové hranolčeky; polievky; mäso; klobásy; salámy; párky; haringy; potravinárska želatína z rýb; mliečne výrobky; solené potraviny; vaječný bielok.
30 - Múčne jedlá; jemné pekárske výrobky; jedlá z rezancov; omáčky na cestoviny; cestoviny; prípravky z obilnín; ryža; cukrovinky; sendviče; chlieb; rožky ako pečivo; majonézy; soľ na konzervovanie potravín; chuťové prísady; ocot; kečup; pizza; mäsové šťavy; kakaové nápoje; čokoládové nápoje; čajové nápoje; paradajkové omáčky; mäsové šťavy.
35 - Maloobchodná činnosť s potravinárskymi výrobkami, s rybami a morskými živočíchmi, s výrobkami z rýb a morských živočíchov, s rybacími šalátmi, so zeleninovými šalátmi, s ovocnými šalátmi, mäsovými výrobkami, s hydinovými výrobkami, s výrobkami zo zveriny, s mliekom a mliečnymi výrobkami, s nealkoholickými nápojmi, s alkoholickými nápojmi, s poľnohospodárskymi produktmi a obilninami, s potravinami rastlinného aj živočíšneho pôvodu, s čerstvým ovocím a zeleninou, so živými zvieratami, so semenami, s rastlinami a kvetmi, s potravou pre zvieratá, s tabakom a tabakovými výrobkami; reklama; písanie reklamných textov; reklamné agentúry; rozširovanie, vydávanie a aktualizovanie reklamných materiálov; prenájom reklamných plôch; prenájom reklamných materiálov; uverejňovanie reklamných textov; odborné obchodné poradenstvo.
39 - Skladovanie potravín; skladovanie tovaru; prenájom skladísk; balenie tovaru; dovoz a doprava; doručovanie tovarov; automobilová doprava; nákladná doprava; kamiónová nákladná doprava; námorná doprava; letecká doprava.
(540) Veľký Tresko
(731) RYBA KOŠICE, spol. s r. o., Južná trieda 54, 043 75 Košice, SK;
(740) Gruber Dalibor, Ing., Košice, SK;

---

(210) 488-2014
(220) 18.3.2014
10(511) 16, 29, 30, 35, 39
(511) 16 - Firemné listiny; papierové propagačné materiály; papierové tlačivá; papierové informačné brožúry; fotografie; katalógy; kalendáre; mapy; knihy; noviny; časopisy; grafické znaky; etikety okrem textilných; samolepky ako papiernický tovar.
29 - Ryby s výnimkou živých; raky s výnimkou živých; homáre s výnimkou živých; langusty s výnimkou živých; rybie plátky ako filé; sardinky; losos; jedlá z rýb; konzervované ryby; rybacia pena; rybie ikry ako potravina; rybacie šaláty; ovocné šaláty; zeleninové šaláty; mäsové konzervy; mäsové výťažky; hydina ako mäso; divina; údeniny; zemiakové lupienky; zemiakové hranolčeky; polievky; mäso; klobásy; salámy; párky; haringy; potravinárska želatína z rýb; mliečne výrobky; solené potraviny; vaječný bielok.
30 - Múčne jedlá; jemné pekárske výrobky; jedlá z rezancov; omáčky na cestoviny; cestoviny; prípravky z obilnín; ryža; cukrovinky; sendviče; chlieb; rožky ako pečivo; majonézy; soľ na konzervovanie potravín; chuťové prísady; ocot; kečup; pizza; mäsové šťavy; kakaové nápoje; čokoládové nápoje; čajové nápoje; paradajkové omáčky; mäsové šťavy.
35 - Maloobchodná činnosť s potravinárskymi výrobkami, s rybami a morskými živočíchmi, s výrobkami z rýb a morských živočíchov, s rybacími šalátmi, so zeleninovými šalátmi, s ovocnými šalátmi, mäsovými výrobkami, s hydinovými výrobkami, s výrobkami zo zveriny, s mliekom a mliečnymi výrobkami, s nealkoholickými nápojmi, s alkoholickými nápojmi, s poľnohospodárskymi produktmi a obilninami, s potravinami rastlinného aj živočíšneho pôvodu, s čerstvým ovocím a zeleninou, so živými zvieratami, so semenami, s rastlinami a kvetmi, s potravou pre zvieratá, s tabakom a tabakovými výrobkami; reklama; písanie reklamných textov; reklamné agentúry; rozširovanie, vydávanie a aktualizovanie reklamných materiálov; prenájom reklamných plôch; prenájom reklamných materiálov; uverejňovanie reklamných textov; odborné obchodné poradenstvo.
39 - Skladovanie potravín; skladovanie tovaru; prenájom skladísk; balenie tovaru; dovoz a doprava; doručovanie tovarov; automobilová doprava; nákladná doprava; kamiónová nákladná doprava; námorná doprava; letecká doprava.
(540)

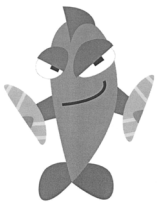

(731) RYBA KOŠICE, spol. s r. o., Južná trieda 54, 043 75 Košice, SK;
(740) Gruber Dalibor, Ing., Košice, SK;

---

(210) 492-2014
(220) 18.3.2014
10(511) 6, 19, 20, 35, 40
(511) 6 - Trezory; príručné kovové pokladnice; kovové zarážky dverí; kovové podložky; bezpečnostné schránky (pokladničky); kovové dvere; kovové závlačky; kovové umelecké diela; bezpečnostné dvere s kovovou kostrou; viacbodové bezpečnostné dvere s kovovou kostrou; kovové dverové obloženie; kovové dverové klopadlá; kovové dverové kľučky; kovové schodiská; kovové brá-

ny; kovové ploty; kovové mreže; kovové výplne dverí; kovové dverové prahy; kovové protipožiarne dvere; kovové dverové zárubne; dverové zástrčky; dverové západky (kovové); kovové držadlá, kľučky; otvárače dverí (nie elektrické); kovové zárubne; dverové kovania; kovanie na nábytok; kovové neelektrické zámky, a to zámky dverí a ich častí; viacbodové rázvorové mechanizmy zámkov; visiace zámky; mechanické uzamykacie systémy; kovové závory; cylindrické vložky do zámkov; kľúče; kovové krúžky na kľúče; bezpečnostné kovové reťaze; bezpečnostné schránky; kovové skrinky a skrine; neelektrické otváracie a zatváracie systémy na dvere; plomby (olovené pečate); altánky (kovové konštrukcie); kovové poštové schránky; kovové prefabrikované domy (súbory dielcov); kovové obkladačky; kovové dlaždice; kovové dlaždice pre stavebníctvo.

19 - Drevené obloženie; skladacie dvere (nie kovové); drevené dyhy; dvere (nekovové); výplne dverí (nekovové); drevené obloženie; drevené dlážky; ozdobné lišty (nekovové); brány (nekovové); zárubne (nekovové); dverové rámy (nekovové); okenné rámy (nekovové); stavebné konštrukcie (nekovové); dverové prahy (nekovové); bezpečnostné dvere (nekovové); protipožiarne dvere (nekovové); murované poštové schránky; drevené trámy; drevené dyhy; okná (nekovové); parkety (parketové podlahy); prenosné stavby (nekovové); verandy (nekovové konštrukcie); okenice (nekovové); ploty (nekovové); rámové konštrukcie (nekovové); krídlové okná (nekovové); schodiská (nekovové); nekovové podlahové dlažby; nekovové škridly; nekovové obkladačky; nekovové dlaždice pre stavebníctvo.

20 - Príborníky; skrinky na lieky; lavičky (nábytok); kolísky; police na knihy; drevené kostry postelí; servírovacie stoly a pulty; písacie stoly; kancelársky nábytok; kozubové zásteny (nábytok); stoličky; sedadlá; chaise longue (typ čalúneného kresla); psie búdy; zásuvkové kontajnery, bielizníky; stoly; servírovacie stolíky; rysovacie stoly; dávkovače utierok (nekovové, upevnené); divány; stolárske umelecké výrobky; dosky, poličky na písacie stroje; drevené alebo plastové debny; drevené alebo plastové nádoby (obaly); plastové schránky; drevené hrany a kostry na nábytok; drobný nekovový materiál na dvere a okná patriaci do tejto triedy; nekovové dverové obloženie; dvierka na nábytok; interiérové lamelové žalúzie a rolety; školský nábytok; kartotékové skrine (nábytok); police na knihy; kolieska na nábytok s výnimkou kovových; nekovové dverové vybavenie; stenové kolíky s výnimkou kovových; komody, zásuvkové kontajnery, bielizníky; prútené koše; kreslá; lavice (nábytok), pulty; mobiliár (dekoračné prenosné predmety ako doplnok nábytku); nábytok; drevený nábytok; kovový nábytok; kuchynský nábytok; kuchynské linky (nábytok); kúpeľňový nábytok; kúpeľňové zostavy (nábytok); nádoby z dreva; nekovové nádoby; skrine a police (nábytok); nábytkové poličky; nekovové obloženie alebo ozdoby na nábytok; paravány, zásteny (nábytok); nábytkové police; police do registračných skríň; príslušenstvo k nábytku s výnimkou kovového; prútený tovar; pultíky; regály; okenné interiérové rolety (nábytkové vybavenie); študentský nábytok; stolíky pod počítače; drevené alebo plastové skrinky (nábytok); stolárske výrobky patriace do tejto triedy; stoly pod písacie stroje; spálňový nábytok; taburetky; tyče na záclony; skrinky s umývadlom (nábytok); držiaky na uteráky (nábytok); vešiaky na odevy; predsieňové a vešiakové zostavy (nábytok); vitríny (nábytok); nábytok, najmä nábytok z dyhy, masívu, melamínu, laťovky, drevotriesky; melamínové stolové dosky; zrkadlá, rámy na obrazy; výrobky z dreva (nábytok alebo príslušenstvo k nábytku); drevené schodíky; novinové stojany; stojany na časopisy; stojany na vešanie kabátov; drevené časti nábytku; sofy; toaletné stolíky; nekovové kľučky na dvere; samostatne stojace deliace priečky (nábytok); nekovové dverové klopadlá.

35 - Rozširovanie reklamných materiálov zákazníkom (letáky, prospekty, tlačoviny, vzorky); reklamná činnosť; organizovanie obchodných alebo reklamných výstav; prezentácia výrobkov v komunikačných médiách pre maloobchod; obchodné informácie a rady spotrebiteľom; odborné obchodné poradenstvo, predovšetkým obchodné poradenstvo pri predaji bezpečnostných dverí, trezorov, zámkov, zabezpečovacích systémov a tovarov uvedených v triedach 6, 19 a 20 tohto zoznamu; maloobchodné služby s bezpečnostnými dverami, trezormi, zámkami, zabezpečovacími systémami a tovarmi uvedenými v triedach 6, 19 a 20 tohto zoznamu; administratívne spracovanie obchodných objednávok; obchodná správa licencií výrobkov a služieb (pre tretie osoby); subdodávateľské služby (obchodná pomoc); obchodné sprostredkovateľské služby; aktualizácia a údržba údajov v počítačových databázach; poskytovanie obchodných informácií prostredníctvom webových stránok; vedenie kartoték v počítači; sprostredkovanie služieb uvedených v triede 35 tohto zoznamu; sprostredkovanie obchodu s tovarom, predovšetkým s tovarom uvedeným v triedach 6, 19 a 20 tohto zoznamu.

40 - Elektrolytické pokovovanie; spracovanie dreva; opracovávanie dreva; farbenie obuvi, kože, textílií, tkanín, kožušín; frézovanie; galvanizácia, pozinkovanie; hobľovanie; chrómovanie; ohňovzdorná impregnácia látok; informácie o úprave a spracovaní materiálov; laminovanie; montáž materiálov na objednávku (pre tretie osoby); konečná úprava povrchov (mechanická alebo chemická).

(540) LPMAN

(731) LP MAN s.r.o., K Zornici 1654/18, 957 01 Bánovce nad Bebravou, SK;

(740) Brichtová Tatiana, JUDr., Bratislava, SK;

---

(210) 510-2014

(220) 20.3.2014

10(511) 28, 30, 35

(511) 28 - Akčné figúrky (hračky alebo veci na hranie); akčné hračky; akčné hračky na baterky; akčné hry a hry na zručnosti; arkády (videohry); automaty (zábavné zariadenia, nie na žetóny); bábiky; bábiky ako hračky; ručné videohry; hračky; stavebnicové hračky; plyšové hračky; stavebnicové kocky (hračky); hračky pre deti; spoločen-

ské hry; pištole (hračky); vĺčiky (hračky); mäkké hračky; hračky-zvieratká; naťahovacie hračky; látkové hračky; drevené hračky; pískacie hračky; gumené hračky; hudobné hračky; hovoriace hračky; elektronické hračky; plastové hračky; vypchaté hračky; medvedíky (hračky); hračky do vane; figúrky ako hračky; diaľkovo ovládané hračky; elektrické akčné hračky; snežné sánky (hračky); hračky na tlačenie; oblečenie pre hračky; vozidlá (ako hračky); modely automobilov (hračky); stavebnice ako hračky; hračky na ťahanie; hračky vytvárajúce hluk; masky na tvár ako hračky; kostýmy ako hračky pre deti.
30 - Čerstvé koláče; zmrzlina.
35 - Obchodné poradenstvo v oblasti predaja hračiek, hier, športového tovaru; sprostredkovanie obchodu s tovarom pre deti, ako sú hry, hračky a športové potreby; reklamná a propagačná činnosť, reklama na počítačovej sieti; inzertná, reklamná, propagačná činnosť; pomoc pri riadení obchodnej činnosti; marketing; obchodná administratíva; kancelárske práce; rozširovanie propagačných publikácií zákazníkom; obchodné informácie; reklamná inzercia; organizovanie reklamných a propagačných výstav; maloobchodné a veľkoobchodné služby s tovarmi uvedenými v triedach 28 a 30 tohto zoznamu.

(540) **Vitajte v rozprávke!**

(731) WOOW toys s.r.o., Dvorákovo nábrežie 3, 811 02 Bratislava, SK;

---

(210) 520-2014
(220) 21.3.2014
10(511) 9, 16, 35, 41
(511) 9 - Nosiče informácií všetkého druhu patriace do triedy 9, zahŕňajúce nosiče zvuku a obrazu; elektronické tlačoviny.
16 - Nosiče informácií všetkého druhu patriace do triedy 16, zahŕňajúce tlačoviny, časopisy, knihy, fotografie, letáky, kalendáre, booklety, prospekty, manuály.
35 - Inzertná a reklamná činnosť; poradenská činnosť v odbore reklamy a propagácie; marketing, marketingová komunikácia vrátane komunikácie prostredníctvom digitálnych predajných sietí; vzťahy s verejnosťou; obchodné poradenstvo; organizovanie a uzatváranie obchodných transakcií pre tretie osoby, organizovanie kontraktov na nákup a predaj tovaru pre tretie osoby; reklama a marketing prostredníctvom internetu.
41 - Výchova; vzdelávanie; zábava; organizovanie športových, vedomostných a zábavných podujatí; vydavateľská činnosť, s výnimkou vydávania reklamných materiálov.
(540)

iTRADE NEWS

(731) ANTECOM s.r.o., Blatenská 2166/7, 148 00 Praha, CZ;
(740) Bachratá Magdaléna, Mgr., Bratislava, SK;

---

(210) 536-2014
(220) 26.3.2014
10(511) 9
(511) 9 - Elektrické káble; elektrické meracie zariadenia; elektrické spojky; elektrické svorky; elektrické drôty; elektrické batérie (články); elektrické zámky; elektrické zariadenia proti krádežiam; materiály na elektrické vedenia (drôty, káble); optické vlákna; koaxiálne káble; káble s optickými vláknami.
(540)

cable+

(591) sivá, červená
(731) IMAO group, a.s., Mládežnícka 108, 017 01 Považská Bystrica, SK;

---

(210) 537-2014
(220) 26.3.2014
10(511) 9, 11
(511) 9 - Blikavé svetlá (svetelné signály); elektrické regulátory svetla; elektroluminiscenčné diódy (LED diódy).
11 - Objímky na elektrické svetlá; stropné svetlá; elektrické svetlá na vianočné stromčeky; baterky (svietidlá), svietidlá do akvárií; svietidlá; žiarovky; elektrické žiarovky; pouličné lampy.
(540)

light+

(591) sivá, červená
(731) IMAO group, a.s., Mládežnícka 108, 017 01 Považská Bystrica, SK;

---

(210) 561-2014
(220) 28.3.2014
10(511) 1, 4, 5, 35, 37
(511) 1 - Chemické látky na výrobu repelentov na odpudzovanie hmyzu; chemické prísady do insekticídov; icaridin; permetrin; etylalkohol; aldehydy; alkohol; chemické prípravky používané pri výrobe biocídov; dietyltoluamid (DEET); hnacie plyny do aerosólov; syntetické vonné prísady; zvlhčovacie činidlá do prípravkov na regulovanie škodcov; chemikálie pre priemysel, vedu, fotografiu, poľnohospodárstvo, záhradníctvo, lesníctvo.
4 - Sviečky s obsahom prípravkov na odpudzovanie hmyzu; lampový olej s prípravkami na odpudzovanie hmyzu; parfumované sviečky; sviečky a knôty na svietenie; priemyselné oleje a tuky.
5 - Prípravky na ničenie hmyzu; repelenty proti hmyzu; repelentné kadidlá proti hmyzu; insekticídy; tabakové výťažky (insekticídy); prípravky na ničenie lariev; prípravky proti moliam; protiparazitické prípravky; vydymovacie tyčinky; cédrové drevo na odpudenie hmyzu; náramky na lekárske použitie; prostriedky na prilákanie hmyzu; lepkavé prípravky na lapanie múch; prípravky na hubenie múch; lepiace pásky na lekárske použi-

tie; prípravky na čistenie vzduchu; chemicko-farmaceutické prípravky; roztoky na farmaceutické použitie; farmaceutické prípravky určené na starostlivosti o pokožku; jedy; alkoholy na lekárske použitie; farmaceutické a zverolekárske výrobky; protiparazitické obojky pre zvieratá; repelenty pre psov; prípravky na umývanie zvierat; dezinfekčné prípravky na hygienické použitie; hygienické výrobky na lekárske použitie; náplasti, obväzový materiál; dezinfekčné prostriedky; fungicídy, herbicídy; prípravky na ničenie škodcov.
35 - Maloobchodné a veľkoobchodné služby s prípravkami na ničenie hmyzu a s ostatnými tovarmi uvedenými v triedach 1, 4 a 5 tohto zoznamu; zhromažďovanie rôzneho tovaru (okrem dopravy), najmä uvedeného tovaru pre tretie osoby umožňujúce spotrebiteľom, aby si prezreli a zakúpili tovar prostredníctvom katalógov, korešpondenčného (zásielkového) predaja, prostredníctvom internetu, telešopingu alebo prostredníctvom iných komunikačných médií; reklama; reklamné služby; online reklama na počítačovej komunikačnej sieti; vydávanie a aktualizovanie reklamných alebo náborových materiálov; rozširovanie reklamných materiálov zákazníkom (letáky, prospekty, tlačoviny, vzorky); marketing; marketingové štúdie; organizovanie výstav na reklamné a obchodné účely; podpora predaja pre tretie osoby; predvádzanie tovaru; organizovanie reklamných a obchodných predvádzacích akcií na propagáciu výrobkov a služieb; odborné obchodné alebo podnikateľské poradenstvo; obchodné odhady; obchodná administratíva; kancelárske práce; administratívne spracovanie obchodných objednávok; kompilácia matematických alebo štatistických údajov; grafická úprava tlačovín na reklamné účely; vyhľadávanie informácií v počítačových súboroch (pre zákazníkov); zbieranie údajov do počítačových databáz; zoraďovanie údajov v počítačových databázach; správa počítačových súborov; prieskum trhu; prieskum verejnej mienky; analýzy nákladov; fakturácia; fotokopírovacie služby, obchodné informácie a rady spotrebiteľom; prenájom predajných automatov; vyhľadávanie sponzorov; obchodné sprostredkovanie služieb uvedených v triede 37 tohto zoznamu; poskytovanie rád a informácií o uvedených službách prostredníctvom komunikačných médií, elektronickej pošty, SMS správ, počítačových sietí a internetu alebo verbálne.
37 - Ničenie škodcov (nie v poľnohospodárstve); hubenie škodcov v budovách; chemické čistenie; čistenie exteriérov budov; deratizácia; dezinfekcia; poskytovanie rád a informácií o uvedených službách prostredníctvom komunikačných médií, elektronickej pošty, SMS správ, počítačových sietí a internetu alebo verbálne.

(540)

(731) Vyskočil Roman, Lipová 991, 691 42 Valtice, CZ;
(740) Porubčan Róbert, Ing., Ivanka pri Dunaji, SK;

(210) 581-2014
(220) 1.4.2014
10(511) 9, 35, 38, 41
(511) 9 - Animované filmy vo forme kinematografických filmov; audionahrávky; audiovizuálne záznamy; digitálna hudba stiahnuteľná z internetových stránok s MP3 súbormi; digitálne nahrávky umiestnené na internete a stiahnuteľné z internetu (podcasty); elektronické publikácie (stiahnuteľné); elektronické publikácie zaznamenané na počítačových médiách; exponované kinematografické filmy; exponované kinofilmy; filmové nahrávky.
35 - Organizácia a vedenie prezentácií výrobkov; organizovanie predvádzacích akcií na reklamné účely; organizovanie predvádzacích akcií na obchodné účely; organizovanie výstavných akcií na reklamné účely; organizácia a riadenie obchodných motivačných a vernostných programov; organizácia a vykonávanie predajných a propagačných motivačných plánov a dohľad nad nimi; podpora predaja pre tretie osoby realizovaná prostredníctvom distribúcie a spravovania kariet privilegovaných zákazníkov; podpora predaja tovarov a služieb pre tretie osoby realizovaná udeľovaním nákupných bodov za používanie kreditnej karty; zákaznícke klubové služby na komerčné, propagačné a/alebo reklamné účely; zákaznícke vernostné služby na komerčné, propagačné a/alebo reklamné účely; poskytovanie a prenájom reklamného priestoru na internete; poskytovanie informatizovaných reklamných služieb; poskytovanie reklamného priestoru; poskytovanie reklamného priestoru elektronickými prostriedkami a prostredníctvom globálnych informačných sietí; prenájom reklamného času v komunikačných médiách; obchodné poradenstvo v oblasti reklamy; organizovanie a vedenie výstav na komerčné účely; organizovanie komerčných alebo reklamných veľtrhov; organizovanie podujatí na obchodné alebo reklamné účely.
38 - Asistencia tretím osobám v oblasti poskytovania televíznych komunikačných služieb; audiovizuálne prenosové služby; audiovysielanie; bezdrôtové prenosy a vysielanie televíznych programov; elektronický prenos hlasu, údajov a obrazov prostredníctvom vysielania televízie a videa; hudobné vysielanie; informačné služby týkajúce sa vysielania; interaktívne služby na uľahčenie nahrávania programov automaticky spúšťaných na základe zvykov/preferencií zákazníkov; interaktívne služby na uľahčenie predbežného výberu sledovaných programov; interaktívne služby pre televíznych divákov umožňujúce predvoľbu programov; interaktívne televízne a rozhlasové vysielanie; vysielanie káblovej televízie; káblové a satelitné prenosy programov.
41 - Elektronická on-line publikácia periodík a kníh; elektronická edičná činnosť v malom (DTP služby); elektronické on-line vydávanie kníh a periodík; online poskytovanie elektronických publikácií (bez možnosti kopírovania); elektronické publikačné služby; grafická úprava tlačovín, s výnimkou úpravy na reklamné účely; hudobná publikácia a nahrávanie hudobných záznamov; organizovanie a vedenie konferencií; organizovanie a vedenie kongresov; konzultačné služby v oblasti súťaží vo varení; organizovanie módnych pre-

hliadok na zábavné účely; muzeálne expozície; organizácia hier a súťaží; organizácia výstav na vzdelávacie účely; organizovanie a vedenie seminárov; organizovanie a vedenie sympózií; dabing; online poskytovanie digitálnej hudby (bez možnosti kopírovania) poskytovanej z MP3 internetových stránok; distribúcia filmov (s výnimkou ich prepravy); editovanie rozhlasových programov; filmová adaptácia; filmová tvorba pre oblasť zábavy; prenájom filmových premietačiek a ich príslušenstva; fotografický filmový strih; filmový strih (kinematografia); produkcia filmov s výnimkou reklamných; fotografická kompozícia pre tretie osoby; fotografovanie portrétov; hudobná tvorba; hudobné nahrávacie štúdiá; informačné služby v oblasti videofilmov; cvičenie hlasu; doučovacie vzdelávanie; doučovanie a vyučovanie v predprípravných kurzoch.

(540) **Silné reči**

(731) Niko Lagerfeld s.r.o., Mestská 2, 831 03 Bratislava, SK;

---

(210) 601-2014
(220) 4.4.2014
10(511) 21, 25, 33, 35
(511) 21 - Poháre papierové a z plastických hmôt; sklenené poháre.
25 - Odev; obuv a pokrývky hlavy.
33 - Alkoholické nápoje s výnimkou piva.
35 - Reklamné služby; maloobchod a veľkoobchod s alkoholickými nápojmi.
(540)

(591) červená, čierna
(731) ZIZAK Otto, Ing., Tatranské námestie vchod 7, 058 01 Poprad, SK;

---

(210) 603-2014
(220) 4.4.2014
10(511) 35, 38, 40, 42
(511) 35 - Sprostredkovateľne práce; poskytovanie obchodných alebo podnikateľských informácií; rozširovanie reklamných materiálov zákazníkom (letáky, prospekty, tlačoviny, vzorky); vydávanie reklamných textov; reklama; rozhlasová reklama; správa počítačových súborov; poradenské služby pri riadení obchodnej činnosti; sekretárske služby; spracovanie textov; zbieranie údajov do počítačových databáz; zoraďovanie údajov v počítačových databázach; online reklama na počítačovej komunikačnej sieti; prenájom reklamného času v komunikačných médiách; vyhľadávanie informácií v počítačových súboroch (pre tretie osoby); prezentácia výrobkov v komunikačných médiách pre maloobchod; administratívne spracovanie obchodných objednávok; grafická úprava tlačovín na reklamné účely; marketing; optimalizácia prenosu dát na webových stránkach; obchodné sprostredkovateľské služby; aktualizovanie a údržba údajov v počítačových databázach; poskytovanie obchodných informácií prostredníctvom webových stránok.
38 - Prenos správ a obrazových informácií prostredníctvom počítača; poskytovanie priestoru na diskusiu na internete; poskytovanie prístupu do databáz.
40 - Vyvolávanie fotografických filmov; fototlač; tlač, tlačenie.
42 - Počítačové programovanie; tvorba softvéru; aktualizovanie počítačového softvéru; poradenstvo v oblasti návrhu a vývoja počítačového hardvéru; údržba počítačového softvéru; poradenstvo v oblasti počítačových programov; poradenstvo pri tvorbe webových stránok; uchovávanie elektronických údajov.
(540)

(591) tmavomodrá, tyrkysová
(731) eFabrica, a. s., Brečtanová 1, 831 01 Bratislava, SK;
(740) Advokátska kancelária Bugala - Ďurček, s. r. o., Bratislava, SK;

---

(210) 608-2014
(220) 7.4.2014
10(511) 16, 35, 36, 42, 43
(511) 16 - Plagáty; reklamné tabule z papiera, kartónu alebo lepenky; periodiká; brožúry; poznámkové zošity; tlačoviny; tlačené publikácie; prospekty; perá (kancelárske potreby), kalendáre; letáky.
35 - Poskytovanie obchodných alebo podnikateľských informácií; reklama; poskytovanie obchodných informácií prostredníctvom webových stránok.
36 - Prenájom nehnuteľnosti; realitné kancelárie; sprostredkovateľská činnosť s nehnuteľnosťami; sprostredkovanie poistenia; oceňovanie nehnuteľností; pôžičky (finančné úvery); finančné odhady a oceňovanie (poisťovníctvo, bankovníctvo, nehnuteľnosti); správcovstvo; správa nehnuteľností; správa nájomných bytov; prenájom bytov; prenájom nehnuteľností (ubytovanie); vyberanie nájomného; prenájom kancelárskych priestorov.
42 - Hosťovanie na počítačových stránkach (webových stránkach).
43 - Prenájom prechodného ubytovania; turistické ubytovne; rezervácia prechodného ubytovania; prenájom prednáškových sál.
(540)

(591) čierna, žltá
(731) BRAVO CAPITAL s. r. o., Námestie SNP 8/8, 975 66 Banská Bystrica, SK;

---

(210) 613-2014
(220) 7.4.2014
10(511) 16, 35, 37, 38, 39, 41, 42, 45
(511) 16 - Neperiodické a periodické tlačoviny; tlačené publikácie; príručky; časopisy (periodiká); tlačené učebné osnovy kvalifikačných kurzov, listiny a doklady.

35 - Kancelárske práce; obchodná administratíva; vedenie registrov a evidencie v oblasti civilnej leteckej dopravy, vnútrozemskej lodnej dopravy a železničnej dopravy (kancelárske práce); administratívna správa systémov v oblasti informácií o riečnej doprave.
37 - Stavebný dozor týkajúci sa stavieb v územných obvodoch letísk, stavieb leteckých pozemných zariadení a stavieb zariadení mimo ochranných pásiem; stavebný dozor nad stavbami lietajúcich športových zariadení; opravy a údržba lietadiel, plavidiel a dráhových vozidiel; opravy a údržba leteckých pozemných zariadení, vodných a dráhových zariadení.
38 - Prideľovanie frekvencií a frekvenčných pásiem pre tretie osoby (telekomunikačné služby).
39 - Civilná letecká doprava; vnútrozemská lodná doprava; železničná doprava; poskytovanie informácií o riečnej doprave.
41 - Organizovanie kultúrnych a športových podujatí v civilnom letectve, vnútrozemskej lodnej doprave a železničnej doprave; organizovanie a vedenie vzdelávacích podujatí v oblasti civilného letectva, vnútrozemskej lodnej dopravy a železničnej dopravy; praktický výcvik (ukážky); vzdelávanie a skúšanie; preskúšavanie (pedagogická činnosť) odbornej spôsobilosti zamestnancov prevádzkovateľov lanových dráh a dráhových podnikov na lanových dráhach; skúšanie, preskúšavanie (pedagogická činnosť) odbornej spôsobilosti vodcov malých plavidiel a členov posádok malých plavidiel; skúšanie, preskúšavanie (pedagogická činnosť) členov leteckého personálu; vydávanie textov okrem reklamných (vydávanie rozhodnutí, osvedčení, povolení) v oblasti civilnej leteckej dopravy, vnútrozemskej lodnej dopravy a železničnej dopravy pre tretie osoby.
42 - Štátny odborný dozor v oblasti civilnej leteckej dopravy, vnútrozemskej lodnej dopravy a železničnej dopravy; vývoj výrobkov, súčastí a zariadení v civilnom letectve; služby odbornej komisie na vyšetrovanie nehôd a incidentov v civilnej leteckej doprave, vnútrozemskej lodnej doprave a železničnej doprave (odborné analýzy).
45 - Príprava všeobecne záväzných právnych predpisov (právne služby); štátny odborný dozor nad bezpečnosťou v oblasti civilného letectva, vnútrozemskej lodnej dopravy a železničnej dopravy (bezpečnostné služby); udeľovanie licencií na práva duševného vlastníctva v civilnej leteckej doprave, vnútrozemskej lodnej doprave a železničnej doprave pre tretie osoby.

(540)

(591) ľavá šípka: C:0 M:0 Y:0 K:60, pravá šípka C:0 M:0 Y:0 K:100, horná šípka C:0 M:0 Y:0 K:20
(731) Dopravný úrad, Letisko M. R. Štefánika, 823 05 Bratislava, SK;

---

(210) 614-2014
(220) 7.4.2014
10(511) 16, 35, 37, 38, 39, 41, 42, 45
(511) 16 - Neperiodické a periodické tlačoviny; tlačené publikácie; príručky; časopisy (periodiká); tlačené učebné osnovy kvalifikačných kurzov, listiny a doklady.
35 - Kancelárske práce; obchodná administratíva; vedenie registrov a evidencie v oblasti civilnej leteckej dopravy, vnútrozemskej lodnej dopravy a železničnej dopravy (kancelárske práce); administratívna správa systémov v oblasti informácií o riečnej doprave.
37 - Stavebný dozor týkajúci sa stavieb v územných obvodoch letísk, stavieb leteckých pozemných zariadení a stavieb zariadení mimo ochranných pásiem; stavebný dozor nad stavbami lietajúcich športových zariadení; opravy a údržba lietadiel, plavidiel a dráhových vozidiel; opravy a údržba leteckých pozemných zariadení, vodných a dráhových zariadení.
38 - Prideľovanie frekvencií a frekvenčných pásiem pre tretie osoby (telekomunikačné služby).
39 - Civilná letecká doprava; vnútrozemská lodná doprava; železničná doprava; poskytovanie informácií o riečnej doprave.
41 - Organizovanie kultúrnych a športových podujatí v civilnom letectve, vnútrozemskej lodnej doprave a železničnej doprave; organizovanie a vedenie vzdelávacích podujatí v oblasti civilného letectva, vnútrozemskej lodnej dopravy a železničnej dopravy; praktický výcvik (ukážky); vzdelávanie a skúšanie; preskúšavanie (pedagogická činnosť) odbornej spôsobilosti zamestnancov prevádzkovateľov lanových dráh a dráhových podnikov na lanových dráhach; skúšanie, preskúšavanie (pedagogická činnosť) odbornej spôsobilosti vodcov malých plavidiel a členov posádok malých plavidiel; skúšanie, preskúšavanie (pedagogická činnosť) členov leteckého personálu; vydávanie textov okrem reklamných (vydávanie rozhodnutí, osvedčení, povolení) v oblasti civilnej leteckej dopravy, vnútrozemskej lodnej dopravy a železničnej dopravy pre tretie osoby.
42 - Štátny odborný dozor v oblasti civilnej leteckej dopravy, vnútrozemskej lodnej dopravy a železničnej dopravy; vývoj výrobkov, súčastí a zariadení v civilnom letectve; služby odbornej komisie na vyšetrovanie nehôd a incidentov v civilnej leteckej doprave, vnútrozemskej lodnej doprave a železničnej doprave (odborné analýzy).
45 - Príprava všeobecne záväzných právnych predpisov (právne služby); štátny odborný dozor nad bezpečnosťou v oblasti civilného letectva, vnútrozemskej lodnej dopravy a železničnej dopravy (bezpečnostné služby); udeľovanie licencií na práva duševného vlastníctva v civilnej leteckej doprave, vnútrozemskej lodnej doprave a železničnej doprave pre tretie osoby.

(540)

(591) modrá C:100 M:79 Y:0 K:0, červená C:4 M:99 Y:94 K:0, sivá C:0 M:0 Y:0 K:40
(731) Dopravný úrad, Letisko M. R. Štefánika, 823 05 Bratislava, SK;

---

(210) 615-2014
(220) 7.4.2014
10(511) 16, 35, 37, 38, 39, 41, 42, 45
(511) 16 - Neperiodické a periodické tlačoviny; tlačené publikácie; príručky; časopisy (periodiká); tlačené učebné osnovy kvalifikačných kurzov, listiny a doklady.
35 - Kancelárske práce; obchodná administratíva; vedenie registrov a evidencie v oblasti civilnej leteckej dopravy, vnútrozemskej lodnej dopravy a železničnej dopravy (kancelárske práce); administratívna správa systémov v oblasti informácií o riečnej doprave.
37 - Stavebný dozor týkajúci sa stavieb v územných obvodoch letísk, stavieb leteckých pozemných zariadení a stavieb zariadení mimo ochranných pásiem; stavebný dozor nad stavbami lietajúcich športových zariadení; opravy a údržba lietadiel, plavidiel a dráhových vozidiel; opravy a údržba leteckých pozemných zariadení, vodných a dráhových zariadení.
38 - Prideľovanie frekvencií a frekvenčných pásiem pre tretie osoby (telekomunikačné služby).
39 - Civilná letecká doprava; vnútrozemská lodná doprava; železničná doprava; poskytovanie informácií o riečnej doprave.
41 - Organizovanie kultúrnych a športových podujatí v civilnom letectve, vnútrozemskej lodnej doprave a železničnej doprave; organizovanie a vedenie vzdelávacích podujatí v oblasti civilného letectva, vnútrozemskej lodnej dopravy a železničnej dopravy; praktický výcvik (ukážky); vzdelávanie a skúšanie; preskúšavanie (pedagogická činnosť) odbornej spôsobilosti zamestnancov prevádzkovateľov lanových dráh a dráhových podnikov na lanových dráhach; skúšanie, preskúšavanie (pedagogická činnosť) odbornej spôsobilosti vodcov malých plavidiel a členov posádok malých plavidiel; skúšanie, preskúšavanie (pedagogická činnosť) členov leteckého personálu; vydávanie textov okrem reklamných (vydávanie rozhodnutí, osvedčení, povolení) v oblasti civilnej leteckej dopravy, vnútrozemskej lodnej dopravy a železničnej dopravy pre tretie osoby.
42 - Štátny odborný dozor v oblasti civilnej leteckej dopravy, vnútrozemskej lodnej dopravy a železničnej dopravy; vývoj výrobkov, súčastí a zariadení v civilnom letectve; služby odbornej komisie na vyšetrovanie nehôd a incidentov v civilnej leteckej doprave, vnútrozemskej lodnej doprave a železničnej doprave (odborné analýzy).
45 - Príprava všeobecne záväzných právnych predpisov (právne služby); štátny odborný dozor nad bezpečnosťou v oblasti civilného letectva, vnútrozemskej lodnej dopravy a železničnej dopravy (bezpečnostné služby); udeľovanie licencií na práva duševného vlastníctva v civilnej leteckej doprave, vnútrozemskej lodnej doprave a železničnej doprave pre tretie osoby.

(540)

(591) modrá C:100 M:79 Y:0 K:0, červená C:4 M:99 Y:94 K:0, sivá C:0 M:0 Y:0 K:40
(731) Dopravný úrad, Letisko M. R. Štefánika, 823 05 Bratislava, SK;

---

(210) 616-2014
(220) 7.4.2014
10(511) 16, 35, 37, 38, 39, 41, 42, 45
(511) 16 - Neperiodické a periodické tlačoviny; tlačené publikácie; príručky; časopisy (periodiká); tlačené učebné osnovy kvalifikačných kurzov, listiny a doklady.
35 - Kancelárske práce; obchodná administratíva; vedenie registrov a evidencie v oblasti civilnej leteckej dopravy, vnútrozemskej lodnej dopravy a železničnej dopravy (kancelárske práce); administratívna správa systémov v oblasti informácií o riečnej doprave.
37 - Stavebný dozor týkajúci sa stavieb v územných obvodoch letísk, stavieb leteckých pozemných zariadení a stavieb zariadení mimo ochranných pásiem; stavebný dozor nad stavbami lietajúcich športových zariadení; opravy a údržba lietadiel, plavidiel a dráhových vozidiel; opravy a údržba leteckých pozemných zariadení, vodných a dráhových zariadení.
38 - Prideľovanie frekvencií a frekvenčných pásiem pre tretie osoby (telekomunikačné služby).
39 - Civilná letecká doprava; vnútrozemská lodná doprava; železničná doprava; poskytovanie informácií o riečnej doprave.
41 - Organizovanie kultúrnych a športových podujatí v civilnom letectve, vnútrozemskej lodnej doprave a železničnej doprave; organizovanie a vedenie vzdelávacích podujatí v oblasti civilného letectva, vnútrozemskej lodnej dopravy a železničnej dopravy; praktický výcvik (ukážky); vzdelávanie a skúšanie; preskúšavanie (pedagogická činnosť) odbornej spôsobilosti zamestnancov prevádzkovateľov lanových dráh a dráhových podnikov na lanových dráhach; skúšanie, preskúšavanie (pedagogická činnosť) odbornej spôsobilosti vodcov malých plavidiel a členov posádok malých plavidiel; skúšanie, preskúšavanie (pedagogická činnosť) členov leteckého personálu; vydávanie textov okrem reklamných (vydávanie rozhodnutí, osvedčení, povolení) v oblasti civilnej leteckej dopravy, vnútrozemskej lodnej dopravy a železničnej dopravy pre tretie osoby.
42 - Štátny odborný dozor v oblasti civilnej leteckej dopravy, vnútrozemskej lodnej dopravy a železničnej dopravy; vývoj výrobkov, súčastí a zariadení v civilnom letectve; služby odbornej komisie na vyšetrovanie nehôd a incidentov v civilnej leteckej doprave, vnútrozemskej lodnej doprave a železničnej doprave (odborné analýzy).
45 - Príprava všeobecne záväzných právnych predpisov (právne služby); štátny odborný dozor nad bezpečnosťou v oblasti civilného letectva, vnútrozemskej lodnej dopravy a železničnej dopravy (bezpečnostné služby); udeľovanie licencií na

práva duševného vlastníctva v civilnej leteckej doprave, vnútrozemskej lodnej doprave a železničnej doprave pre tretie osoby.

(540)

(591) ľavá šípka C:0 M:0 Y:0 K:60, pravá šípka C:0 M:0 Y:0 K:100, horná šípka C:0 M:0 Y:0 K:20

(731) Dopravný úrad, Letisko M. R. Štefánika, 823 05 Bratislava, SK;

---

(210) 617-2014

(220) 7.4.2014

10(511) 16, 35, 37, 38, 39, 41, 42, 45

(511) 16 - Neperiodické a periodické tlačoviny; tlačené publikácie; príručky; časopisy (periodiká); tlačené učebné osnovy kvalifikačných kurzov, listiny a doklady.

35 - Kancelárske práce; obchodná administratíva; vedenie registrov a evidencie v oblasti civilnej leteckej dopravy, vnútrozemskej lodnej dopravy a železničnej dopravy (kancelárske práce); administratívna správa systémov v oblasti informácií o riečnej doprave.

37 - Stavebný dozor týkajúci sa stavieb v územných obvodoch letísk, stavieb leteckých pozemných zariadení a stavieb zariadení mimo ochranných pásiem; stavebný dozor nad stavbami lietajúcich športových zariadení; opravy a údržba lietadiel, plavidiel a dráhových vozidiel; opravy a údržba leteckých pozemných zariadení, vodných a dráhových zariadení.

38 - Prideľovanie frekvencií a frekvenčných pásiem pre tretie osoby (telekomunikačné služby).

39 - Civilná letecká doprava; vnútrozemská lodná doprava; železničná doprava; poskytovanie informácií o riečnej doprave.

41 - Organizovanie kultúrnych a športových podujatí v civilnom letectve, vnútrozemskej lodnej doprave a železničnej doprave; organizovanie a vedenie vzdelávacích podujatí v oblasti civilného letectva, vnútrozemskej lodnej dopravy a železničnej dopravy; praktický výcvik (ukážky); vzdelávanie a skúšanie; preskúšavanie (pedagogická činnosť) odbornej spôsobilosti zamestnancov prevádzkovateľov lanových dráh a dráhových podnikov na lanových dráhach; skúšanie, preskúšavanie (pedagogická činnosť) odbornej spôsobilosti vodcov malých plavidiel a členov posádok malých plavidiel; skúšanie, preskúšavanie (pedagogická činnosť) členov leteckého personálu; vydávanie textov okrem reklamných (vydávanie rozhodnutí, osvedčení, povolení) v oblasti civilnej leteckej dopravy, vnútrozemskej lodnej dopravy a železničnej dopravy pre tretie osoby.

42 - Štátny odborný dozor v oblasti civilnej leteckej dopravy, vnútrozemskej lodnej dopravy a železničnej dopravy; vývoj výrobkov, súčastí a zariadení v civilnom letectve; služby odbornej komisie na vyšetrovanie nehôd a incidentov v civilnej leteckej doprave, vnútrozemskej lodnej doprave a železničnej doprave (odborné analýzy).

45 - Príprava všeobecne záväzných právnych predpisov (právne služby); štátny odborný dozor nad bezpečnosťou v oblasti civilného letectva, vnútrozemskej lodnej dopravy a železničnej dopravy (bezpečnostné služby); udeľovanie licencií na práva duševného vlastníctva v civilnej leteckej doprave, vnútrozemskej lodnej doprave a železničnej doprave pre tretie osoby.

(540)

(731) Dopravný úrad, Letisko M. R. Štefánika, 823 05 Bratislava, SK;

---

(210) 618-2014

(220) 7.4.2014

10(511) 16, 35, 37, 38, 39, 41, 42, 45

(511) 16 - Neperiodické a periodické tlačoviny; tlačené publikácie; príručky; časopisy (periodiká); tlačené učebné osnovy kvalifikačných kurzov, listiny a doklady.

35 - Kancelárske práce; obchodná administratíva; vedenie registrov a evidencie v oblasti civilnej leteckej dopravy, vnútrozemskej lodnej dopravy a železničnej dopravy (kancelárske práce); administratívna správa systémov v oblasti informácií o riečnej doprave.

37 - Stavebný dozor týkajúci sa stavieb v územných obvodoch letísk, stavieb leteckých pozemných zariadení a stavieb zariadení mimo ochranných pásiem; stavebný dozor nad stavbami lietajúcich športových zariadení; opravy a údržba lietadiel, plavidiel a dráhových vozidiel; opravy a údržba leteckých pozemných zariadení, vodných a dráhových zariadení.

38 - Prideľovanie frekvencií a frekvenčných pásiem pre tretie osoby (telekomunikačné služby).

39 - Civilná letecká doprava; vnútrozemská lodná doprava; železničná doprava; poskytovanie informácií o riečnej doprave.

41 - Organizovanie kultúrnych a športových podujatí v civilnom letectve, vnútrozemskej lodnej doprave a železničnej doprave; organizovanie a vedenie vzdelávacích podujatí v oblasti civilného letectva, vnútrozemskej lodnej dopravy a železničnej dopravy; praktický výcvik (ukážky); vzdelávanie a skúšanie; preskúšavanie (pedagogická činnosť) odbornej spôsobilosti zamestnancov prevádzkovateľov lanových dráh a dráhových podnikov na lanových dráhach; skúšanie, preskúšavanie (pedagogická činnosť) odbornej spôsobilosti vodcov malých plavidiel a členov posádok malých plavidiel; skúšanie, preskúšavanie (pedagogická činnosť) členov leteckého personálu; vydávanie textov okrem reklamných (vydávanie rozhodnutí, osvedčení, povolení) v oblasti civilnej leteckej dopravy, vnútrozemskej lodnej dopravy a železničnej dopravy pre tretie osoby.

42 - Štátny odborný dozor v oblasti civilnej leteckej dopravy, vnútrozemskej lodnej dopravy a železničnej dopravy; vývoj výrobkov, súčastí a zariadení v civilnom letectve; služby odbornej komisie na vyšetrovanie nehôd a incidentov v ci-

vilnej leteckej doprave, vnútrozemskej lodnej doprave a železničnej doprave (odborné analýzy).
45 - Príprava všeobecne záväzných právnych predpisov (právne služby); štátny odborný dozor nad bezpečnosťou v oblasti civilného letectva, vnútrozemskej lodnej dopravy a železničnej dopravy (bezpečnostné služby); udeľovanie licencií na práva duševného vlastníctva v civilnej leteckej doprave, vnútrozemskej lodnej doprave a železničnej doprave pre tretie osoby.

(540)

DOPRAVNÝ ÚRAD
TRANSPORT AUTHORITY

(591) modrá, červená, sivá
(731) Dopravný úrad, Letisko M. R. Štefánika, 823 05 Bratislava, SK;

---

(210) 619-2014
(220) 7.4.2014
10(511) 32
(511) 32 - Pivo.
(540)

(591) čierna, červená, biela
(731) Dunčko Matej, Zimná 93, 052 01 Spišská Nová Ves, SK;

---

(210) 621-2014
(220) 7.4.2014
10(511) 11, 37, 41
(511) 11 - Automatické zavlažovacie zariadenia, výhrevné akumulátory, acetylénové horáky, acetylénové generátory, acetylénové svetlomety, dymníky, osvetľovacie zariadenia vzdušných dopravných prostriedkov, teplovzdušné rúry, zariadenia na osvieženie vzduchu, prístroje na chladenie vzduchu, filtre do klimatizácií, medziprehrievače vzduchu, ohrievače vzduchu, klimatizačné zariadenia, zariadenia na filtrovanie vzduchu, teplovzdušné zariadenia, prístroje na teplovzdušný kúpeľ, kresadlové zapaľovače na zapaľovanie plynu, zapaľovače na zapaľovanie plynu, zapaľovače, žiarovky, elektrické žiarovky, oblúkové lampy, elektrické lampy, konštrukcie pecí, chladiarne, svetlá na dopravné prostriedky, elektrické tlakové hrnce, zariadenia do automobilov proti oslneniu (výstroj lámp), automobilové reflektory, chladiace prvky do pecí, vane na sedacie, prenosné kabíny na parné kúpele, inštalačný materiál na ohrievače vody (bojlery), kúpeľňové armatúry, lampy, lampáše, objímky na svietidlá, žeraviace kahany, lampové horáky, svietidlá na bicykle, bidety, bojlery (nie časti strojov), pece, hydranty, radiátorové uzávery, elektrické vreckové baterky, ohrievače vody, rúry na pečenie, dýzy, zariadenie na otáčanie ražňom, ražne, laboratórne horáky, komíny (ropný priemysel), horáky, baktericídne horáky, kotly na pranie, prenosné záchody, ventilátory (klimatizácia), zariadenia na praženie kávy, vykurovacie telesá, kohútiky a kohúty na potrubia, regenerátory tepla, šamotové obloženia pecí, žiarovky do smeroviek na vozidlá, uhlík do oblúkových lámp, vykurovacie zariadenia, vyhrievacie zariadenia, nakladače do pecí, preplachovacie kontajnery na teplovodné kúrenie, výhrevné kotly, kotlové rúry do vykurovacích zariadení, klimatizačné zariadenia do vozidiel, vykurovacie telesá na kúrenie tuhými, tekutými alebo plynnými palivami, vykurovacie telesá do automobilov, elektrické vykurovacie telesá, radiátory ústredného kúrenia, zvlhčovače vzduchu na radiátory ústredného kúrenia, vyhrievacie telesá, vyhrievacie železá do žehličiek, elektrické aj neelektrické ohrievače na nohy, nánožníky, elektricky vyhrievané nánožníky, ohrievače tanierov, ponorné ohrievače, cylindre, lampové cylindre, komínové rúry, dymovody, komínové dúchadlá, ventilátory, sušiče na vlasy, vodovodné zariadenia, sušičky (prístroje), klimatizačné prístroje, ohrievače lepidla, destilačné kolóny, potrubia (časti sanitnej inštalácie), toalety (WC) toilets, mraziace zariadenia, mrazničky, elektrické kuchynské potreby na pečenie a varenie, sporáky, varné prístroje a zariadenia, bicyklové svetlá, elektrické osvetľovacie výbojky, rozmrazovacie zariadenia na vozidlá, dávkovače dezinfekčných prípravkov na toalety, zariadenia na dezinfikovanie, odsoľovacie zariadenia, zariadenia na sušenie, difuzéry svetla zariadenia na chladenie nápojov, destilačné prístroje, sprchy, objímky na elektrické svetlá, zariadenia na úpravu vody, zariadenia na filtrovanie vody, zariadenia na chladenie vody, fontány, tlakové zásobníky vody, sterilizátory vody, výmenníky tepla, osvetľovacie prístroje a zariadenia, čistiace zariadenia na odpadovú vodu, stropné svetlá, elektrické radiátory, prístroje na čistenie plynu, ohrievače, zariadenia na sušenie krmiva, odparovače, kachle, vlákna do elektrických lámp, filtre na pitnú vodu, fakle, prenosné vyhne, pece a piecky okrem laboratórnych, tvarované obloženia pecí, rošty do pecí, kozuby, pecové popolníky, chladiace zariadenia a stroje, chladiace komory, chladiace nádoby, lampy na kučeravenie vlasov, pražiče na ovocie, práčky plynu (skrubre) (časti plynových zariadení), plynové horáky, plynové bojlery, plynové lampy, parné kotly (nie časti strojov), lampy na čistenie vzduchu od baktérií (germicídne), stroje a zariadenia na výrobu ľadu, chladiace boxy, lampové banky, stolné variče, hriankovače, grily (prístroje na pečenie), spaľovacie pece, ionizátory na úpravu vzduchu a vody, ozdobné fontány, laboratórne lampy, zariadenia na chladenie mlieka, pastéry (zariadenia na pasterizáciu), olejové lampy, UV--lampy nie na lekárske použitie, bezpečnostné lampy, svetelné reflektory, lampióny, reťaze farebných žiaroviek, umývadlá, chladiace zariadenia na kvapaliny, žiarivky, horečnaté vlákna na svietenie, stroje na praženie sladu, banské lampy, zariadenia na spracovanie, jadrových palív a jadrových spomaľovačov, regulačné ventily na reguláciu hladiny v nádržiach, elektrické svetlá na vianočné stromčeky, svietiace domové čísla, kyslíkovo-vodíkové horáky, radiátory (na kúrenie), olejové horáky, reflektory na vozidlá, vyhrievacie

platne (variče), baterky (svietidlá), polymerizačné zariadenia, kuchynské sporáky, vzduchové ventily na parné vykurovacie telesá, zariadenia a stroje na čistenie alebo úpravu vody, stroje a prístroje na čistenie vzduchu, destilačné veže chladiace zariadenia a stroje, variče, teplovodné vykurovacie prístroje, reflektory vozidiel, chladiace prístroje a zariadenia, ochladzovacie prístroje a zariadenia, dymové klapky (vykurovanie), príslušenstvo na reguláciu vodných alebo plynových zariadení a na vodovodné alebo plynové potrubia, bezpečnostné zariadenia na vodné alebo plynové zariadenia a na vodovodné alebo plynové potrubia, kohútiky, vodovodné podložky, krúžky, pekáč, otočný rošt, sanitárne (toaletné) prístroje a zariadenia, prístroje a zariadenia na sušenie, sušiče na ruky do umyvární, špirály (časti destilačných, ohrievacích a ochladzovacích zariadení), ventilátory (časti vetracích zariadení), sterilizátory, zariadenia na chladenie tabaku, pražiace stroje na tabak, osvetľovacie zariadenia na dopravné prostriedky, pražiace stroje, automatické dopravníky na prepravu popola, zariadenia na výrobu pary, vetracie zariadenia, klimatizačné zariadenia do automobilov, toaletné (záchodové) misy, záchodové sedadlá, tienidlá na lampy, objímky na tienidlá, zmiešavacie batérie na vodovodné potrubia, regulačné a bezpečnostné zariadenia na plynové potrubia, regulačné a bezpečnostné zariadenia na prístroje na vodu, parné akumulátory, prístroje a zariadenia na zmäkčovanie vody, dymníky do laboratórií, sterilizátory vzduchu, destilačné prístroje, liehové horáky, kahany, benzínové horáky, zariadenia do vozidiel proti oslneniu (výstroj lámp), ohrievače na rozmrazovanie skiel vozidiel, držiaky plynových horákov, zariadenia na zásobovanie vodou, jadrové reaktory, články do atómových reaktorov, elektrické nízkotlakové autoklávy, žiarovky do automobilových smerovíek, svetlá na automobily, elektrické ohrievače na detské fľaše, elektrické formy na pečenie oblátok, regulačné a bezpečnostné zariadenia na plynové prístroje, elektrické filtračné alebo extrakčné kávovary, elektrické kávovary, pouličné lampy, kotlové rúry vykurovacích kotlov, rošty na opekanie mäsa, fritézy elektrické, kozuby (domové), tepelné čerpadlá, solárne kolektory na ohrev vody a vykurovanie, solárne pece, solériá (prístroje), splachovacie zariadenia, splachovače, prívodné zariadenia ku kúrenárskym a teplárenským kotlom, chladničky, prostriedky na odstraňovanie zápachu (nie na osobné použitie), zariadenia na prívod vody, prístroje na čistenie olejov, inhalačné prístroje nie na lekárske použitie, podstavce násypníkov pecí, vreckové ohrievače, kúpeľové vane, chromatografické prístroje (na priemyselné použitie), výhrevné žeraviace vlákna, plynové kondenzátory (nie časti strojov), elektrické ohrievacie podušky nie na lekárske použitie, saunovacie zariadenia, sprchovacie kabíny, drezy, tvárové naparovacie prístroje (sauna), pisoáre, ohrievacie fľaše, elektrické kanvice, ohrievače do postele, prikrývky elektrické vyhrievacie nie na lekárske použitie, ohrievadlá, prístroje na filtrovanie a čistenie vody v akváriách, ohrievače do akvárií, svietidlá do akvárií, elektricky vyhrievané koberce, zubárske vypaľovacie pece, elektrické prístroje na výrobu jogurtov, expanzné nádrže na ústredné vykurovanie, kuchynské odsávače, elektrické ventilátory (stolové), elektrické sušiče bielizne, mikrovlnné rúry, prístroje na chlórovanie vody v bazénoch, termostatické ventily (časti ústredného kúrenia), prístroje na vytváranie vĺn, prístroje na dehydratáciu potravinového odpadu, potápačské svetlomety, difuzéry k zavlažovacím zariadeniam, sterilizačné jednorazové vrecká, čisté komory (sanitné inštalácie), lávové kamene na grilovanie, zavlažovacie stroje pre poľnohospodárstvo, mikrovlnné rúry na priemyselné použitie, zariadenia na pečenie chleba, mraziace vitríny, parné prístroje na žehlenie textílií, stroje na pečenie chleba, elektroluminiscenčné osvetľovacie prístroje (s LED diódami), prístroje na hydromasážne kúpele, vyhrievané výkladné skrine.

37 - Údržba nábytku, oprava fotografických prístrojov, inštalovanie a opravy elektrických spotrebičov, inštalácia a opravy výťahov, asfaltovanie, údržba a opravy motorových vozidiel, umývanie automobilov, údržba a opravy lietadiel, čistenie interiérov budov, čistenie a opravy kotlov, údržba a oprava horákov, prenájom buldozérov, inštalácia, údržba a opravy kancelárskych strojov a zariadení, inštalácia a opravy požiarnych hlásičov, inštalácia a opravy poplašných systémov proti vlámaniu, čalúnnické opravy, údržba a opravy trezorov, prenájom stavebných strojov, stavba lodí, oprava šatstva, inštalácia a opravy vykurovacích zariadení, oprava obuvi, čistenie komínov, údržba a opravy bezpečnostných schránok, inštalácia a opravy klimatizačných zariadení, stavebníctvo (stavebná činnosť), podmorské staviteľstvo, stavebný dozor, opravy šatstva, údržba, čistenie a opravy kože, inštalácia kuchynských zariadení, demolácia budov, antikorózne, dezinfekcia, maľovanie a opravy reklamných tabúľ, stavba a opravy skladov, izolovanie proti vlhkosti (stavebníctvo), prenájom bagrov a rýpadiel, čistenie okien, oprava a údržba filmových premietačiek, inštalácia a opravy pecí, údržba, čistenie a opravy kožušín, mazanie vozidiel, čistenie odevov, opravovne hodín (údržba a opravy), výstavba tovární, inštalácia a opravy zavlažovacích zariadení, izolovanie, umývanie dopravných prostriedkov, pranie bielizne, pranie, inštalácia, údržba a opravy strojov, murárske práce, reštaurovanie nábytku, budovanie prístavných hrádzí, žehlenie odevov naparovaním, výstavba a údržba, tapetovanie (papierové tapety), tapetovanie wallpapering travaux de tapissiers, oprava dáždnikov, oprava slnečníkov, čalúnenie nábytku, interiérové a exteriérové maľovanie a natieranie, hladenie alebo brúsenie pemzou, sadrovanie, štukovanie, klampiarstvo a inštalatérstvo, leštenie vozidiel, opravy púmp a budovanie prístavov, opravy odevov, deratizácia, protektorova nie, inštalácia a opravy chladiacich zariadení, žehlenie bielizne, precínovanie (opravy), nitovanie, ošetrovanie vozidiel protikoróznymi nátermi, autoservisy (údržba a tankovanie), inštalácia a opravy telefónov, údržba vozidiel lakovanie, glazovanie, čistenie vozidiel, opravy vozidiel pri dopravných nehodách, prenájom čistiacich strojov, ničenie škodcov (nie v poľnohospodárstve), montovanie lešení, murovanie, murárske práce, čistenie, chemické čistenie, stavebné informácie, informácie o opravách, ostrenie a brúsenie, banské dobývanie, povrcho-

vé dobývanie, kladenie povrchov komunikácií, pieskovanie, podmorské opravy, čistenie exteriérov budov, vulkanizovanie pneumatík (opravy), vŕtanie studní, výstavba obchodov a obchodných stánkov, inštalácia, údržba a opravy počítačov, odrušovanie elektrických prístrojov a zariadení, oprava opotrebovaných alebo poškodených motorov, oprava opotrebovaných alebo poškodených strojov, prenájom stavebných žeriavov, prenájom zametacích vozidiel, pokrývačské, umelé zasnežovanie, čistenie ciest, opravy zámok, reštaurovanie umeleckých diel, reštaurovanie hudobných nástrojov, inštalácia okien a dverí, údržba bazénov, renovácie tonerov, stavebné poradenstvo, tesárske práce, hĺbkové vŕtanie ropných ložísk a ložísk plynu, prenájom odvodňovacích čerpadiel, požičiavanie práčok, oprava elektrických vedení, nabíjanie batérií vozidiel.
41 - Akadémie (vzdelávanie), zábavné parky, zábava, drezúra zvierat, požičiavanie filmových premietačiek a príslušenstva, služby estrádnych umelcov, filmové štúdiá, cirkusy, organizovanie vedomostných alebo zábavných súťaží, korešpondenčné vzdelávacie kurzy, telesné cvičenie, prenájom dekorácií na predstavenia, poskytovanie zariadení na oddych a rekreáciu, rozhlasová zábava, vydávanie textov (okrem reklamných), vyučovanie, vzdelávanie, školenia, požičiavanie zvukových nahrávok, požičiavanie kinematografických filmov, produkcia filmov (nie reklamných), gymnastický výcvik, požičovne kníh (knižnice), vydávanie kníh, požičiavanie rozhlasových a televíznych prijímačov, tvorba rozhlasových a televíznych programov, koncertné siene (služby), služby orchestrov, divadelné predstavenia, tvorba divadelných alebo iných predstavení, televízna zábava, prenájom divadelných kulís, zoologické záhrady (služby), poskytovanie zariadení na športovanie, pózovanie modelov výtvarným umelcom, služby pojazdných knižníc, služby kasín (hazardné hry), výchovno-zábavné klubové služby, organizovanie a vedenie kolokvií, organizovanie a vedenie konferencií, organizovanie a vedenie kongresov, diskotéky (služby), informácie o výchove a vzdelávaní, skúšanie, preskúšavanie (pedagogická činnosť), informácie o možnostiach zábavy, organizovanie kultúrnych alebo vzdelávacích výstav, hazardné hry, poskytovanie golfových ihrísk, fitnes kluby (zdravotné a kondičné cvičenia), služby poskytované prázdninovými tábormi (zábava), organizovanie živých vystúpení, premietanie kinematografických filmov, detské škôlky (vzdelávanie), organizovanie športových súťaží, plánovanie a organizovanie večierkov, prakticky výcvik (ukážky), služby múzeí (prehliadky, výstavy), nahrávacie štúdiá (služby), informácie o možnostiach rekreácie, požičiavanie potápačského výstroja, požičiavanie športového výstroja (okrem dopravných prostriedkov), prenájom štadiónov, prenájom videorekordérov, požičiavanie videopások, organizovanie a vedenie seminárov, tábory na športové sústredenia, organizovanie a vedenie sympózií, meranie času na športových podujatiach, internátne školy, organizovanie a vedenie tvorivých dielní (výučba), organizovanie súťaží krásy, rezervácie vstupeniek na zábavné predstavenia, postsynchronizácia, dabing, náboženská výchova, organizovanie lotérií, organizovanie plesov, organizovanie predstavení (manažérske služby), herne s hracími automatmi (služby), požičiavanie audioprístrojov, prenájom osvetľovacích prístrojov do divadelných sál a televíznych štúdií, prenájom tenisových kurtov, požičiavanie videokamier, redigovanie scenárov, strihanie videopások, online vydávanie elektronických kníh a časopisov, elektronická edičná činnosť v malom (DTP služby), titulkovanie, on line poskytovanie počítačových hier (z počítačových sietí), poskytovanie zariadení na karaoke, hudobné skladateľské služby nočné kluby, online poskytovanie elektronických publikácií (bez možnosti kopírovania), fotografické reportáže, fotografovanie, poradenstvo pri voľbe povolania (v oblasti výchovy a vzdelávania), reportérske služby, prekladateľské služby, tlmočenie posunkovej reči, nahrávanie videopások, fotografovanie na mikrofilm, služby agentúr ponúkajúcich vstupenky na zábavné podujatia, písanie textov (okrem reklamných), organizovanie a vedenie koncertov, kaligrafické služby, formátovanie textov (nie na reklamné účely), organizovanie módnych prehliadok na zábavné účely, koučovanie (školenie), prenájom športových plôch, služby diskdžokejov, tlmočnícke služby, služby osobných trénerov (fitnes cvičenia), kurzy telesného cvičenia, odborné preškoľovanie, hudobná tvorba, požičiavanie hračiek, prenájom vybavenia herní, školské služby (vzdelávanie), online poskytovanie digitálnej hudby (bez možnosti kopírovania), online poskytovanie videozáznamov (bez možnosti kopírovania), individuálne vyučovanie.

(540)

(591) čierna, biela
(731) SLOVASTAV, s.r.o., Vlastenecké nám. 8, 851 01 Bratislava, SK;

---

(210) 624-2014
(220) 7.4.2014
10(511) 9, 16, 18, 25, 28, 35, 38, 39, 41, 45
(511) 9 - Nahrané a nenahrané zvukové a zvukovo-obrazové nosiče, kopírovateľné elektronické publikácie (stiahnuté z telekomunikačných sietí).
16 - Tlačoviny; periodická a neperiodická tlač; publikácie; knihy; plagáty; letáky; prospekty; fotografie; pohľadnice; kalendáre; albumy; diáre; poznámkové bloky; samolepky pre domácnosť a na kancelárske použitie; papierové letáky; brožúry; karty patriace do triedy 16; ceruzky; perá, písacie potreby; zápisníky; listový papier; reklamné materiály patriace do triedy 16 (kancelárske potreby); papierové obrúsky; puzdrá na písacie potreby; peračníky, kancelárske potreby s výnimkou nábytku; papierové tašky a vrecká (na balenie).
18 - Kufre a kufríky; cestovné tašky; tašky na športové potreby; vaky; plecniaky; školské tašky; kabelky; dáždniky; slnečníky a vychádzkové palice; puzdrá a obaly z kože a koženky.

25 - Oblečenie, obuv a pokrývky hlavy; doplnky odevov patriace do triedy 25.
28 - Hry, hračky a potreby na hranie patriace do triedy 28; telocvičné a športové potreby patriace do triedy 28.
35 - Reklamná a inzertná činnosť; rozhlasová reklama; sprostredkovanie obchodnej činnosti; organizovanie reklamných a komerčných výstav a predvádzacích akcií tovarov a služieb; poskytovanie informácií o uvedených službách.
38 - Rozhlasové vysielanie; spravodajské agentúry; poskytovanie informácií o uvedených službách.
39 - Organizovanie rekreačných; poznávacích a vzdelávacích zájazdov.
41 - Plánovanie rozhlasových programov; tvorba a výroba rozhlasových programov; vzdelávacia a zábavná činnosť; tvorba zábavných, vzdelávacích a publicistických programov; tvorba rozhlasových dialógov; prenájom a požičiavanie nahrávok a zvukových nosičov; služby nahrávacích štúdií; organizovanie súťaží, športových, kultúrnych, vzdelávacích a spoločenských podujatí; organizovanie kultúrnych a vzdelávacích výstav; organizovanie živých vystúpení; organizovanie koncertov; vydavateľská činnosť s výnimkou vydávania reklamných a náborových textov; vydávanie kníh, časopisov a textov (s výnimkou reklamných a náborových); on line vydávanie kníh a časopisov v elektronickej forme; informácie o možnostiach zábavy, rekreácie, výchovy a vzdelávania; reportérske služby; tvorba rozhlasových spravodajských relácií; tvorba rozhlasových publicistických relácií; zverejňovanie textov (okrem reklamných); elektronické publikovanie (bez možnosti kopírovania) a poskytovanie elektronických publikácií (bez možnosti kopírovania); poskytovanie informácií o uvedených službách.
45 - Spravovanie autorských práv.

(540)

(591) žltá, biela
(731) Rádio LUMEN, spol. s r.o., Kapitulská 2, 974 01 Banská Bystrica, SK;
(740) Chovan Igor, JUDr., Viničné, SK;

---

(210) 626-2014
(220) 4.4.2014
10(511) 44
(511) 44 - Zdravotné strediská; lekárske služby; nemocnice; zdravotnícka starostlivosť; stomatológia; súkromné kliniky alebo sanatória; farmaceutické poradenstvo; plastická chirurgia; implantovanie vlasov; psychologické služby; prenájom zdravotníckeho zariadenia; prenájom lekárskeho vybavenia; umelé oplodňovanie; telemedicínske služby; termálne kúpele; lekárnické služby; terapeutické služby; alternatívna medicína; logopedické služby; zdravotné poradenstvo; ortodontické služby; salóny krásy; kadernícke salóny; verejné kúpele; masáže; fyzioterapia; zotavovne pre rekonvalescentov; ošetrovateľské služby; krvné banky.

(540)

(591) biela, čierna, okrová, hnedá, žltá, zlatá, medená
(731) Novotňáková Daniela, MUDr., PhD., MPH, Staré Grunty 26G, 841 04 Bratislava, SK;
(740) Jurčaga Daniel, JUDr., MPH, Bratislava, SK;

---

(210) 631-2014
(220) 8.4.2014
10(511) 29
(511) 29 - Šunka.

(540)

(591) modrá, červená, žltá, sivá
(731) LE & CO - Ing. Jiří Lenc, s.r.o., Poděbradská 606, 250 69 Jirny, CZ;
(740) Kubínyi Peter, Bc., Trenčín, SK;

---

(210) 633-2014
(220) 8.4.2014
10(511) 35, 36, 39, 43
(511) 35 - Maloobchodné a veľkoobchodné služby s nasledujúcimi tovarmi: farby, fermeže, laky, ochranné prostriedky proti hrdzi a poškodeniu dreva, farbivá, moridlá, surové prírodné živice, lístkové a práškové kovy pre maliarov, dekoratérov, tlačiarov a umelcov, bieliace prípravky a pracie prostriedky, prípravky na čistenie, leštenie, odmasťovanie a brúsenie, mydlá, voňavkárske výrobky, éterické oleje, kozmetické prípravky, vlasové vodičky, prípravky na čistenie zubov, sviečky a knôty na svietenie, farmaceutické a zverolekárske výrobky, hygienické výrobky na lekárske použitie, diétne potraviny a diétne látky na lekárske alebo zverolekárske účely, potraviny pre dojčatá, potravinové doplnky pre ľudí a zvieratá, náplasti, obväzový materiál, dezinfekčné prostriedky, prípravky na ničenie hmyzu, fungicídy, herbicídy, ručné nástroje a ručné náradie, nožiarske výrobky a príbory, bodné zbrane, britvy, žiletky, vedecké, námorné, geodetické, fotografické, kinematografické, optické, signalizačné, kontrolné, záchranné a vyučovacie prístroje a nástroje a prístroje a nástroje na meranie a váženie, prístroje a nástroje na vedenie, distribúciu, transformáciu, akumuláciu, reguláciu alebo ovládanie elektrického prúdu, prístroje na nahrávanie, prenos a reprodukciu zvuku alebo obrazu, magnetické nosiče údajov, záznamové disky, kompaktné disky, disky DVD a ostatné nosiče digitálnych záznamov, mechanizmy mincových prístrojov, regis-

tračné pokladnice, počítacie stroje, zariadenia na spracovanie údajov, počítače, počítačové programy, hasiace prístroje, ortopedické pomôcky, zariadenia na osvetľovanie, vykurovanie, výrobu pary, varenie, chladenie a sušenie, vetranie, rozvod vody a sanitárne zariadenia, drahé kovy, ich zliatiny a výrobky z týchto materiálov alebo nimi pokovované, šperky, drahokamy, hodinárske výrobky a chronometre, hudobné nástroje, papier, lepenka a výrobky z týchto materiálov, tlačiarenské výrobky, knihárske potreby, fotografie, papiernický tovar a písacie potreby, lepidlá na kancelárske účely alebo pre domácnosť, potreby pre umelcov, maliarske štetce, písacie stroje a kancelárske potreby okrem nábytku, učebné a vyučovacie pomôcky okrem prístrojov, plastové obaly, tlačiarenské typy, štočky, kaučuk, gutaperča, guma, azbest, sľuda a výrobky z týchto materiálov, plastové polotovary, tesniace, výplňové a izolačné materiály, nekovové ohybné rúry a hadice, koža, koženka a výrobky z týchto materiálov, kožušiny, surové kože, kufre a cestovné tašky, dáždniky a slnečníky, vychádzkové palice, biče, postroje a sedlárske výrobky, nábytok, zrkadlá, rámy na obrazy, výrobky z dreva, korku, trstiny, prútia, kosti, rohoviny, slonoviny, veľrybích kostíc, mušlí, korytnačiny, jantáru, perlete, sepiolitu a náhradiek týchto materiálov alebo z plastov, domáce a kuchynské potreby a nádoby, hrebene a špongie, kefy, štetky a štetce okrem maliarskych, materiály na výrobu kief, čistiace potreby, oceľová vlna a drôtenky, surové sklo alebo sklo ako polotovar okrem skla pre stavebníctvo, výrobky zo skla, porcelánu a keramiky, laná, špagáty, siete, stany, zakrývacie plachty, vrecia a vaky, nite a priadze na textilné účely, textílie a textilné výrobky, posteľná bielizeň, obrusy, odevy, obuv a prikrývky hlavy, čipky a výšivky, stužky a šnúrky, gombíky, háčiky a očká, špendlíky a ihly, umelé kvety, koberce, rohožky, rohože, linoleum a iné podlahové krytiny, tapety okrem textilných, hry, hračky, telocvičné a športové potreby, ozdoby na vianočný stromček, mäso, ryby, hydina a zverina, mäsové výťažky, konzervované, mrazené, sušené a varené ovocie a zelenina, ovocné rôsoly, husté zaváraniny, kompóty, vajcia, mlieko a mliečne výrobky, jedlé oleje a tuky, káva, čaj, kakao a kávové náhradky, ryža, tapioka a ságo, múka a obilninové výrobky, chlieb, pekárske a cukrárske výrobky, zmrzliny, cukor, med, melasový sirup, kvasnice, prášky do pečiva, soľ, horčica, ocot, omáčky (chuťové prísady), koreniny, konzumný ľad, obilniny a poľnohospodárske, záhradnícke a lesné produkty, živé zvieratá, čerstvé ovocie a zelenina, semená, rastliny a kvety, potrava pre zvieratá, slad, pivo, minerálne a sýtené vody a iné nealkoholické nápoje, ovocné nápoje a ovocné šťavy, sirupy a iné prípravky na výrobu nápojov, alkoholické nápoje okrem piva, tabak, fajčiarske potreby, zápalky a potraviny; administratívne spracovanie obchodných objednávok; reklamné agentúry; aktualizovanie reklamných materiálov; analýzy nákladov; aranžovanie výkladov; dražby; fakturácie; fotokopírovacie služby; grafická úprava tlačovín na reklamné účely; hospodárske, ekonomické predpovede; obchodné alebo podnikateľské informácie; prezentácia výrobkov v komunikačných médiách pre maloobchod; kopírovanie alebo rozmnožovanie dokumentov; marketing; marketingové štúdie; nábor zamestnancov; analýzy nákupných cien, analýzy veľkoobchodných cien; pomoc pri riadení obchodnej činnosti; poradenstvo v obchodnej činnosti; obchodná správa licencií výrobkov a služieb (pre tretie osoby); obchodné informácie a rady spotrebiteľom; obchodné odhady; obchodný alebo podnikateľský prieskum; obchodný alebo podnikateľský výskum; obchodný manažment; poradenstvo pri riadení podnikov; organizovanie komerčných alebo reklamných veľtrhov; organizovanie výstav na komerčné alebo reklamné účely; personálne poradenstvo; zbieranie údajov do počítačových databáz; zoraďovanie údajov v počítačových databázach; podpora predaja (pre tretie osoby); služby porovnávania cien; odborné posudky efektívnosti podnikov; prenájom predajných automatov; služby predplácania novín a časopisov (pre tretie osoby); predplatné telekomunikačných služieb (pre tretie osoby); predvádzanie tovaru; prenájom reklamného času v komunikačných médiách; prenájom reklamných materiálov; prenájom reklamných plôch; prieskum trhu; prieskum verejnej mienky; reklama; online reklama na počítačovej komunikačnej sieti; rozširovanie reklamných materiálov zákazníkom (letáky, prospekty, tlačoviny, vzorky); rozširovanie reklamných alebo inzertných oznamov; zásielkové reklamné služby; rozširovanie vzoriek tovarov; zásobovacie služby pre tretie osoby (nákup tovarov a služieb pre iné podniky).

36 - Finančné analýzy; úschova cenností; faktoring; finančné informácie; finančné poradenstvo; finančné služby; finančný lízing; finančný manažment; garancie, záruky, kaucie; klíring (bezhotovostné zúčtovávanie vzájomných pohľadávok a záväzkov); sprostredkovateľská činnosť s nehnuteľnosťami; prenájom kancelárskych priestorov; prenájom nehnuteľností; správa nehnuteľností; správcovstvo; prenájom poľnohospodárskych fariem; úschovné služby, úschova v bezpečnostných schránkach; vyberanie nájomného.

39 - Automobilová preprava; balenie tovarov; distribúcia tovarov na dobierku; kamiónová nákladná doprava; doručovacie služby (správy alebo tovar); doručovanie balíkov; doručovanie kvetov; dovoz, doprava; informácie o skladovaní; logistické služby v doprave; organizovanie ciest; organizovanie exkurzií; služby parkovania automobilov; plnenie fliaš; poskytovanie pomoci pri doprave; prenájom garáží; prenájom chladiarenských boxov; prenájom miest na parkovanie; prenájom mrazničiek; prenájom skladísk; prenájom skladovacích kontajnerov; prepravné služby; skladovanie; skladovanie tovaru; dopravné služby; sprostredkovanie prepravy; organizovanie výletov; rezervácia zájazdov.

43 - Bufety (rýchle občerstvenie); jedálne a závodné jedálne; kaviarne; prenájom automatov na pitnú vodu; prenájom prístrojov na varenie a pečenie; prenájom stoličiek, stolov, obrusov a nápojového skla; príprava a dodávanie hotových jedál na objednávku do domu; samoobslužné reštaurácie; reštaurácie.

(540)

(591) tmavohnedá, svetlohnedá
(731) SLOVEPO, s. r. o., Digital Park II, Einsteinova 23, 851 01 Bratislava, SK;
(740) Advokátska kancelária JUDr. Katarína Segečová, s. r. o., Bratislava, SK;

---

(210) 635-2014
(220) 8.4.2014
10(511) 30
(511) 30 - Zmrzliny; krémové zmrzliny; vodové nanuky; nanuky; šerbety (zmrzlinové nápoje); chladené dezerty (cukrovinky); mrazené jogurty (mrazené potraviny); mrazené cukrovinky; zmrzlinové cukrovinky; zmesi na prípravu zmrzlín a zmrzlinových výrobkov.
(540) WIZARD
(731) Kaufland Warenhandel GmbH & Co. KG, Rötelstr. 35, 74172 Neckarsulm, DE;
(740) Brichtová Tatiana, JUDr., Bratislava, SK;

---

(210) 636-2014
(220) 9.4.2014
10(511) 41
(511) 41 - Vzdelávanie; zabezpečovanie výcvikov, kurzov a školení; zábava; športová a kultúrna činnosť.
(540)

(591) modrá, zelená, červená, oranžová, žltá
(731) BKS Úspech, s.r.o., Čierny chodník 29/1, 831 07 Bratislava, SK;

---

(210) 643-2014
(220) 19.3.2014
10(511) 9, 16, 35, 38, 41, 42
(511) 9 - Elektronické publikácie (sťahovateľné); počítačové programy (sťahovateľné); počítačové softvérové aplikácie (sťahovateľné); magnetické a optické nosiče údajov; nosiče zvukových, obrazových a zvukovo-obrazových nahrávok; elektronické nosiče záznamov; diapozitívy (fotografia); zobrazovacie dosky (fotografia); DVD disky; CD disky; záznamové disky; audiovizuálne kompaktné disky; magnetické disky; optické kompaktné disky; počítačový softvér (nahraté počítačové programy); počítačové hry (softvér); sťahovateľné zvonenia do mobilných telefónov; sťahovateľné hudobné súbory; sťahovateľné obrazové súbory; MP3 prehrávače; USB kľúče; prenosné multimediálne prehrávače; premietacie prístroje; premietacie plátna; diapozitívy; zariadenia a prístroje na prenos, reprodukciu, spracovanie alebo záznam zvuku, obrazu alebo dát; zariadenia a prístroje na čítanie alebo zapisovanie CD alebo DVD diskov; čítacie zariadenia (zariadenia na spracovanie údajov); skenery (zariadenia na spracovanie údajov); videokazety; počítače; notebooky (prenosné počítače); tablety (prenosné počítače); periférne zariadenia počítačov; 3D okuliare; prenosné telefóny; šnúrky na mobilné telefóny; zariadenia na úpravu a spracovanie textu; diktafóny; fotokopírovacie stroje (fotografické, elektrostatické alebo termické); prístroje na rámovanie diapozitívov; strihačky filmov; prístroje na sušenie fotografií (sušičky); prístroje na leštenie fotografií (leštičky); prístroje na vnútorné komunikáciu; informácie, údaje a databázy na elektronických, magnetických alebo optických nosičoch; informácie, údaje a databázy v elektronických, dátových a telekomunikačných sieťach; neónové reklamy; elektronické informačné tabule; spojovacie prvky (vybavenie zariadení na spracovanie údajov); obaly na notebooky; digitálne fotorámiky.
16 - Časopisy (periodiká); noviny; periodická a neperiodická tlač; tlačoviny; osvedčenia; reklamné tabule z papiera, kartónu alebo lepenky; kartónové reklamné materiály na rozširovanie; kartónové reklamné značky; plagáty všetkých druhov a rozmerov; pútače z papiera alebo lepenky; tlačené publikácie; katalógy; databázy na papierových nosičoch; mapy; komiksy; nákresy; spevníky; tlačené časové plány a harmonogramy; lístky; tlačené vstupenky (lístky); letáky; papier, kartón, lepenka; divadelné kulisy z papiera, kartónu alebo lepenky; papierové zástavky; dekoratívne papierové doplnky; šablóny na kreslenie a maľovanie; papierové obrúsky; papierové obrusy; papierové utierky; vrecia a vrecká z papiera alebo plastických materiálov na balenie; vrecúška a tašky z papiera alebo plastických materiálov ako obalové materiály; nálepky na kancelárske použitie alebo pre domácnosť; samolepky na auto (papiernický tovar); lepidlá na kancelárske účely alebo pre domácnosť; netextilné etikety; fotografie (tlačoviny); papiernický tovar a písacie potreby; obalové materiály z plastických hmôt, ktoré nie sú zahrnuté v iných triedach; albumy; pohľadnice; grafické zobrazenia; papierové propagačné materiály; podložky na písanie; skicáre; záložky do kníh; knihy; brožúry; formuláre (tlačoviny); ročenky; kalendáre; príručky; prospekty; pečiatky; pečate; zoraďovače (kancelárske potreby); poznámkové zošity; hárky papiera; obálky (papiernický tovar); obálky na dokumenty (kancelárske potreby); kancelárske potreby s výnimkou nábytku, predovšetkým kancelárske potreby použité ako reklamné alebo darčekové predmety; spisové obaly (papiernický tovar); tlačiarenské výrobky; písacie súpravy (papiernický tovar); perá (kancelárske potreby); násadky na perá; obaly na doklady; tabule na zapichovanie oznamov; stojany na fotografie; stojany na perá a ceruzky; knihárske stroje a prístroje (kancelárske potreby); laminovačky na dokumenty (kancelárske potreby).
35 - Reklama, reklamné služby; on-line reklama na počítačovej komunikačnej sieti; vydávanie a aktualizovanie reklamných alebo náborových materiálov; vydávanie reklamných textov; rozširovanie reklamných materiálov zákazníkom (letáky, prospekty, tlačoviny, vzorky); prehľad tlače (výstrižkové služby); prenájom reklamných materiá-

lov; prenájom reklamného času v komunikačných médiách; rozhlasová reklama; televízna reklama; organizovanie obchodných alebo reklamných výstav; podpora predaja (pre tretie osoby); marketingové štúdie; vzťahy s verejnosťou (public relations); organizácia reklamných a obchodných výstav a predvádzacích akcií na propagáciu výrobkov a služieb; poradenské služby pri riadení obchodnej činnosti; odborné obchodné poradenstvo; služby porovnávania cien; obchodná administratíva; zostavovanie štatistík; kompilácia matematických alebo štatistických údajov; grafická úprava tlačovín na reklamné účely; prepisovanie správ (kancelárske práce); vyhľadávanie informácií v počítačových súboroch (pre tretie osoby); zbieranie údajov do počítačových databáz; zoraďovanie údajov v počítačových databázach; správa počítačových súborov; prieskum trhu; prieskum verejnej mienky; distribúcia tovarov a tlačovín na reklamné účely; služby predplácania novín a časopisov (pre tretie osoby); predplatné telekomunikačných služieb (pre tretie osoby); vyhľadávanie sponzorov; komerčné informačné kancelárie; zásielkové reklamné služby; prezentácia výrobkov v komunikačných médiách pre maloobchod; obchodné sprostredkovanie služieb uvedených v triedach 35, 38, 41 a 42 tohto zoznamu; maloobchodné a veľkoobchodné služby s tlačovinami, časopismi, novinami, CD a DVD diskami; maloobchodné a veľkoobchodné služby s tovarom zahrnutým v triedach 9 a 16 tohto zoznamu; poskytovanie rád a informácií o uvedených službách prostredníctvom komunikačných médií, elektronickej pošty, SMS správ, počítačových sietí a internetu alebo verbálne.

38 - Telekomunikačné služby; elektronická pošta; telekomunikačný prenos elektronických tlačovín, časopisov, periodík, kníh a iných dát prostredníctvom telekomunikačnej siete vrátane internetu a/alebo intranetu; telekomunikačný prenos informácií na internete vrátane prevádzkovania elektronických nástenieк, chatov, blogov, diskusných skupín; počítačová komunikácia; telekonferenčné služby; poskytovanie priestoru na diskusiu na internete; poskytovanie prístupu do databáz; poskytovanie telekomunikačného pripojenia do svetovej počítačovej siete; poskytovanie telekomunikačných kanálov na telenákupy; poskytovanie používateľského prístupu do svetovej počítačovej siete; prenos digitálnych súborov; prenos správ a obrazových informácií pomocou počítača; rozhlasové vysielanie; televízne vysielanie; spravodajské agentúry; tlačové kancelárie; televízne a rozhlasové vysielanie prostredníctvom internetu alebo satelitu; výzvy (rádiom, telefónom alebo inými elektronickými komunikačnými prostriedkami); poskytovanie rád a informácií o uvedených službách prostredníctvom komunikačných médií, elektronickej pošty, SMS správ, počítačových sietí a internetu alebo verbálne.

41 - Vydávanie časopisov, novín a iných periodických a neperiodických publikácií s výnimkou vydávania reklamných a náborových textov; online vydávanie časopisov, novín a kníh; elektronická edičná činnosť v malom (DTP služby); online poskytovanie elektronických publikácií (bez možnosti kopírovania); on line poskytovanie digitálnej hudby (bez možnosti kopírovania); on line poskytovanie videozáznamov (bez možnosti kopírovania); vydávanie textov (okrem reklamných); formátovanie textov (nie na reklamné účely); prekladateľské služby; tlmočenie posunkovej reči; titulkovanie; prenájom dekorácií na predstavenia; informácie o možnostiach zábavy; informácie o možnostiach rekreácie; organizovanie a vedenie tvorivých dielní (výučba); organizovanie hier, zábavy; organizovanie a vedenie konferencií, kongresov, seminárov, školení; praktický výcvik (ukážky); organizovanie kultúrnych alebo vzdelávacích výstav; organizovanie lotérií, plesov, športových súťaží; organizovanie živých vystúpení; organizovanie a vedenie koncertov; organizovanie vedomostných alebo zábavných súťaží; organizovanie kurzov, výcvikov; korešpondenčné vzdelávacie kurzy; organizovanie stávkových hier; zábava, pobavenie, obveselenie; organizovanie súťaží krásy; služby zamerané na rekreáciu osôb (rekreačné služby); výchovno-zábavné klubové služby; služby estrádnych umelcov; kultúrna činnosť; tvorba videofilmov (nie reklamných); fotografické reportáže; fotografovanie; reportérske služby; služby agentúr ponúkajúcich vstupenky na zábavné podujatia; poskytovanie rád a informácií o uvedených službách prostredníctvom komunikačných médií, elektronickej pošty, SMS správ, počítačových sietí a internetu alebo verbálne.

42 - Poskytovanie internetových vyhľadávačov; aktualizovanie a inštalácia počítačových programov; návrh, vývoj a tvorba a programovanie počítačových programov a počítačových systémov, najmä pre internetové, intranetové a iné sieťové aplikácie, pre servery, serverové stanice vrátane ich inštalácie, aktualizácie a údržby; návrh a vývoj počítačových databáz, dátových systémov a dátových aplikácií; návrh, vývoj a udržiavanie internetových a/alebo intranetových počítačových stránok a nástenieк vrátanie ich inštalácie, aktualizácie a údržby; hosťovanie (poskytovanie voľného priestoru) na internetové a/alebo intranetové počítačové stránky, nástenky alebo aplikácie; grafické dizajnérstvo; kontrola kvality; obnovovanie počítačových databáz; prevod (konverzia) počítačových programov a údajov (okrem fyzickej konverzie); prevod údajov alebo dokumentov z fyzických médií na elektronické médiá; digitalizácia dokumentov (skenovanie); uchovávanie elektronických údajov; zálohovanie údajov mimo pracoviska; poskytovanie rád a informácií o uvedených službách prostredníctvom komunikačných médií, elektronickej pošty, SMS správ, počítačových sietí a internetu alebo verbálne.

(540)

(591) čierna, červená, biela, zlatá
(731) Ringier Axel Springer Slovakia, a. s., Prievozská 14, 821 09 Bratislava, SK;
(740) Porubčan Róbert, Ing., Ivanka pri Dunaji, SK;

(210) 644-2014
(220) 19.3.2014
10(511) 9, 16, 35, 38, 41, 42
(511) 9 - Elektronické publikácie (sťahovateľné); počítačové programy (sťahovateľné); počítačové softvérové aplikácie (sťahovateľné); magnetické a optické nosiče údajov; nosiče zvukových, obrazových a zvukovo-obrazových nahrávok; elektronické nosiče záznamov; diapozitívy (fotografia); zobrazovacie dosky (fotografia); DVD disky; CD disky; záznamové disky; audiovizuálne kompaktné disky; magnetické disky; optické kompaktné disky; počítačový softvér (nahraté počítačové programy); počítačové hry (softvér); sťahovateľné zvonenia do mobilných telefónov; sťahovateľné hudobné súbory; sťahovateľné obrazové súbory; MP3 prehrávače; USB kľúče; prenosné multimediálne prehrávače; premietacie prístroje; premietacie plátna; diapozitívy; zariadenia a prístroje na prenos, reprodukciu, spracovanie alebo záznam zvuku, obrazu alebo dát; zariadenia a prístroje na čítanie alebo zapisovanie CD alebo DVD diskov; čítacie zariadenia (zariadenia na spracovanie údajov); skenery (zariadenia na spracovanie údajov); videokazety; počítače; notebooky (prenosné počítače); tablety (prenosné počítače); periférne zariadenia počítačov; 3D okuliare; prenosné telefóny; šnúrky na mobilné telefóny; zariadenia na úpravu a spracovanie textu; diktafóny; fotokopírovacie stroje (fotografické, elektrostatické alebo termické); prístroje na rámovanie diapozitívov; strihačky filmov; prístroje na sušenie fotografií (sušičky); prístroje na leštenie fotografií (leštičky); prístroje na vnútorné komunikáciu; informácie, údaje a databázy na elektronických, magnetických alebo optických nosičoch; informácie, údaje a databázy v elektronických, dátových a telekomunikačných sieťach; neónové reklamy; elektronické informačné tabule; spojovacie prvky (vybavenie zariadení na spracovanie údajov); obaly na notebooky; digitálne fotorámiky.
16 - Časopisy (periodiká); noviny; periodická a neperiodická tlač; tlačoviny; osvedčenia; reklamné tabule z papiera, kartónu alebo lepenky; kartónové reklamné materiály na rozširovanie; kartónové reklamné značky; plagáty všetkých druhov a rozmerov; pútače z papiera alebo lepenky; tlačené publikácie; katalógy; databázy na papierových nosičoch; mapy; komiksy; nákresy; spevníky; tlačené časové plány a harmonogramy; lístky; tlačené vstupenky (lístky); letáky; papier, kartón, lepenka; divadelné kulisy z papiera, kartónu alebo lepenky; papierové zástavky; dekoratívne papierové doplnky; šablóny na kreslenie a maľovanie; papierové obrúsky; papierové obrusy; papierové utierky; vrecia a vrecká z papiera alebo plastických materiálov na balenie; vrecúška a tašky z papiera alebo plastických materiálov ako obalové materiály; nálepky na kancelárske použitie alebo pre domácnosť; samolepky na auto (papiernický tovar); lepidlá na kancelárske účely alebo pre domácnosť; netextilné etikety; fotografie (tlačoviny); papiernický tovar a písacie potreby; obalové materiály z plastických hmôt, ktoré nie sú zahrnuté v iných triedach; albumy; pohľadnice; grafické zobrazenia; papierové propagačné materiály; podložky na písanie; skicáre; záložky do kníh; knihy; brožúry; formuláre (tlačoviny); ročenky; kalendáre; príručky; prospekty; pečiatky; pečate; zoraďovače (kancelárske potreby); poznámkové zošity; hárky papiera; obálky (papiernický tovar); obálky na dokumenty (kancelárske potreby); kancelárske potreby s výnimkou nábytku, predovšetkým kancelárske potreby použité ako reklamné alebo darčekové predmety; spisové obaly (papiernický tovar); tlačiarenské výrobky; písacie súpravy (papiernický tovar); perá (kancelárske potreby); násadky na perá; obaly na doklady; tabule na zapichovanie oznamov; stojany na fotografie; stojany na perá a ceruzky; knihárske stroje a prístroje (kancelárske potreby); laminovačky na dokumenty (kancelárske potreby).
35 - Reklama, reklamné služby; on-line reklama na počítačovej komunikačnej sieti; vydávanie a aktualizovanie reklamných alebo náborových materiálov; vydávanie reklamných textov; rozširovanie reklamných materiálov zákazníkom (letáky, prospekty, tlačoviny, vzorky); prehľad tlače (výstrižkové služby); prenájom reklamných materiálov; prenájom reklamného času v komunikačných médiách; rozhlasová reklama; televízna reklama; organizovanie obchodných alebo reklamných výstav; podpora predaja (pre tretie osoby); marketingové štúdie; vzťahy s verejnosťou (public relations); organizácia reklamných a obchodných výstav a predvádzacích akcií na propagáciu výrobkov a služieb; poradenské služby pri riadení obchodnej činnosti; odborné obchodné poradenstvo; služby porovnávania cien; obchodná administratíva; zostavovanie štatistík; kompilácia matematických alebo štatistických údajov; grafická úprava tlačovín na reklamné účely; prepisovanie správ (kancelárske práce); vyhľadávanie informácií v počítačových súboroch (pre tretie osoby); zbieranie údajov do počítačových databáz; zoraďovanie údajov v počítačových databázach; správa počítačových súborov; prieskum trhu; prieskum verejnej mienky; distribúcia tovarov a tlačovín na reklamné účely; služby predplácania novín a časopisov (pre tretie osoby); predplatné telekomunikačných služieb (pre tretie osoby); vyhľadávanie sponzorov; komerčné informačné kancelárie; zásielkové reklamné služby; prezentácia výrobkov v komunikačných médiách pre maloobchod; obchodné sprostredkovanie služieb uvedených v triedach 35, 38, 41 a 42 tohto zoznamu; maloobchodné a veľkoobchodné služby s tlačovinami, časopismi, novinami, CD a DVD diskami; maloobchodné a veľkoobchodné služby s tovarom zahrnutým v triedach 9 a 16 tohto zoznamu; poskytovanie rád a informácií o uvedených službách prostredníctvom komunikačných médií, elektronickej pošty, SMS správ, počítačových sietí a internetu alebo verbálne.
38 - Telekomunikačné služby; elektronická pošta; telekomunikačný prenos elektronických tlačovín, časopisov, periodík, kníh a iných dát prostredníctvom telekomunikačnej siete vrátane internetu a/alebo intranetu; telekomunikačný prenos informácií na internete vrátane prevádzkovania elektronických nástenieк, chatov, blogov, diskusných skupín; počítačová komunikácia; telekonferenčné služby; poskytovanie priestoru na diskusiu na internete; poskytovanie prístupu do databáz; poskytovanie telekomunikačného pripo-

jenia do svetovej počítačovej siete; poskytovanie telekomunikačných kanálov na telenákupy; poskytovanie používateľského prístupu do svetovej počítačovej siete; prenos digitálnych súborov; prenos správ a obrazových informácií pomocou počítača; rozhlasové vysielanie; televízne vysielanie; spravodajské agentúry; tlačové kancelárie; televízne a rozhlasové vysielanie prostredníctvom internetu alebo satelitu; výzvy (rádiom, telefónom alebo inými elektronickými komunikačnými prostriedkami); poskytovanie rád a informácií o uvedených službách prostredníctvom komunikačných médií, elektronickej pošty, SMS správ, počítačových sietí a internetu alebo verbálne.
41 - Vydávanie časopisov, novín a iných periodických a neperiodických publikácií s výnimkou vydávania reklamných a náborových textov; online vydávanie časopisov, novín a kníh; elektronická edičná činnosť v malom (DTP služby); online poskytovanie elektronických publikácií (bez možnosti kopírovania); on line poskytovanie digitálnej hudby (bez možnosti kopírovania); on line poskytovanie videozáznamov (bez možnosti kopírovania); vydávanie textov (okrem reklamných); formátovanie textov (nie na reklamné účely); prekladateľské služby; tlmočenie posunkovej reči; titulkovanie; prenájom dekorácií na predstavenia; informácie o možnostiach zábavy; informácie o možnostiach rekreácie; organizovanie a vedenie tvorivých dielní (výučba); organizovanie hier, zábavy; organizovanie a vedenie konferencií, kongresov, seminárov, školení; praktický výcvik (ukážky); organizovanie kultúrnych alebo vzdelávacích výstav; organizovanie lotérií, plesov, športových súťaží; organizovanie živých vystúpení; organizovanie a vedenie koncertov; organizovanie vedomostných alebo zábavných súťaží; organizovanie kurzov, výcvikov; korešpondenčné vzdelávacie kurzy; organizovanie stávkových hier; zábava, pobavenie, obveselenie; organizovanie súťaží krásy; služby zamerané na rekreáciu osôb (rekreačné služby); výchovno-zábavné klubové služby; služby estrádnych umelcov; kultúrna činnosť; tvorba videofilmov (nie reklamných); fotografické reportáže; fotografovanie; reportérske služby; služby agentúr ponúkajúcich vstupenky na zábavné podujatia; poskytovanie rád a informácií o uvedených službách prostredníctvom komunikačných médií, elektronickej pošty, SMS správ, počítačových sietí a internetu alebo verbálne.
42 - Poskytovanie internetových vyhľadávačov; aktualizovanie a inštalácia počítačových programov; návrh, vývoj a tvorba a programovanie počítačových programov a počítačových systémov, najmä pre internetové, intranetové a iné sieťové aplikácie, pre servery, serverové stanice vrátane ich inštalácie, aktualizácie a údržby; návrh a vývoj počítačových databáz, dátových systémov a dátových aplikácií; návrh, vývoj a udržiavanie internetových a/alebo intranetových počítačových stránok a nástenieк vrátanie ich inštalácie, aktualizácie a údržby; hosťovanie (poskytovanie voľného priestoru) na internetové a/alebo intranetové počítačové stránky, nástenky alebo aplikácie; grafické dizajnérstvo; kontrola kvality; obnovovanie počítačových databáz; prevod (konverzia) počítačových programov a údajov (okrem fyzickej konverzie); prevod údajov alebo dokumentov z fyzických médií na elektronické médiá; digitalizácia dokumentov (skenovanie); uchovávanie elektronických údajov; zálohovanie údajov mimo pracoviska; poskytovanie rád a informácií o uvedených službách prostredníctvom komunikačných médií, elektronickej pošty, SMS správ, počítačových sietí a internetu alebo verbálne.

(540) Nový Čas Krimi

(731) Ringier Axel Springer Slovakia, a. s., Prievozská 14, 821 09 Bratislava, SK;

(740) Porubčan Róbert, Ing., Ivanka pri Dunaji, SK;

---

(210) 645-2014

(220) 19.3.2014

10(511) 9, 16, 35, 38, 41, 42

(511) 9 - Elektronické publikácie (sťahovateľné); počítačové programy (sťahovateľné); počítačové softvérové aplikácie (sťahovateľné); magnetické a optické nosiče údajov; nosiče zvukových, obrazových a zvukovo-obrazových nahrávok; elektronické nosiče záznamov; diapozitívy (fotografia); zobrazovacie dosky (fotografia); DVD disky; CD disky; záznamové disky; audiovizuálne kompaktné disky; magnetické disky; optické kompaktné disky; počítačový softvér (nahraté počítačové programy); počítačové hry (softvér); sťahovateľné zvonenia do mobilných telefónov; sťahovateľné hudobné súbory; sťahovateľné obrazové súbory; MP3 prehrávače; USB kľúče; prenosné multimediálne prehrávače; premietacie prístroje; premietacie plátna; diapozitívy; zariadenia a prístroje na prenos, reprodukciu, spracovanie alebo záznam zvuku, obrazu alebo dát; zariadenia a prístroje na čítanie alebo zapisovanie CD alebo DVD diskov; čítacie zariadenia (zariadenia na spracovanie údajov); skenery (zariadenia na spracovanie údajov); videokazety; počítače; notebooky (prenosné počítače); tablety (prenosné počítače); periférne zariadenia počítačov; 3D okuliare; prenosné telefóny; šnúrky na mobilné telefóny; zariadenia na úpravu a spracovanie textu; diktafóny; fotokopírovacie stroje (fotografické, elektrostatické alebo termické); prístroje na rámovanie diapozitívov; strihačky filmov; prístroje na sušenie fotografií (sušičky); prístroje na leštenie fotografií (leštičky); prístroje na vnútorné komunikáciu; informácie, údaje a databázy na elektronických, magnetických alebo optických nosičoch; informácie, údaje a databázy v elektronických, dátových a telekomunikačných sieťach; neónové reklamy; elektronické informačné tabule; spojovacie prvky (vybavenie zariadení na spracovanie údajov); obaly na notebooky; digitálne fotorámiky.
16 - Časopisy (periodiká); noviny; periodická a neperiodická tlač; tlačoviny; osvedčenia; reklamné tabule z papiera, kartónu alebo lepenky; kartónové reklamné materiály na rozširovanie; kartónové reklamné značky; plagáty všetkých druhov a rozmerov; pútače z papiera alebo lepenky; tlačené publikácie; katalógy; databázy na papierových nosičoch; mapy; komiksy; nákresy; spevníky; tlačené časové plány a harmonogramy; lístky; tlačené vstupenky (lístky); letáky; papier, kartón,

lepenka; divadelné kulisy z papiera, kartónu alebo lepenky; papierové zástavky; dekoratívne papierové doplnky; šablóny na kreslenie a maľovanie; papierové obrúsky; papierové obrusy; papierové utierky; vrecia a vrecká z papiera alebo plastických materiálov na balenie; vrecúška a tašky z papiera alebo plastických materiálov ako obalové materiály; nálepky na kancelárske použitie alebo pre domácnosť; samolepky na auto (papiernický tovar); lepidlá na kancelárske účely alebo pre domácnosť; netextilné etikety; fotografie (tlačoviny); papiernický tovar a písacie potreby; obalové materiály z plastických hmôt, ktoré nie sú zahrnuté v iných triedach; albumy; pohľadnice; grafické zobrazenia; papierové propagačné materiály; podložky na písanie; skicáre; záložky do kníh; knihy; brožúry; formuláre (tlačoviny); ročenky; kalendáre; príručky; prospekty; pečiatky; pečate; zoraďovače (kancelárske potreby); poznámkové zošity; hárky papiera; obálky (papiernický tovar); obálky na dokumenty (kancelárske potreby); kancelárske potreby s výnimkou nábytku, predovšetkým kancelárske potreby použité ako reklamné alebo darčekové predmety; spisové obaly (papiernický tovar); tlačiarenské výrobky; písacie súpravy (papiernický tovar); perá (kancelárske potreby); násadky na perá; obaly na doklady; tabule na zapichovanie oznamov; stojany na fotografie; stojany na perá a ceruzky; knihárske stroje a prístroje (kancelárske potreby); laminovačky na dokumenty (kancelárske potreby).

35 - Reklama, reklamné služby; on-line reklama na počítačovej komunikačnej sieti; vydávanie a aktualizovanie reklamných alebo náborových materiálov; vydávanie reklamných textov; rozširovanie reklamných materiálov zákazníkom (letáky, prospekty, tlačoviny, vzorky); prehľad tlače (výstrižkové služby); prenájom reklamných materiálov; prenájom reklamného času v komunikačných médiách; rozhlasová reklama; televízna reklama; organizovanie obchodných alebo reklamných výstav; podpora predaja (pre tretie osoby); marketingové štúdie; vzťahy s verejnosťou (public relations); organizácia reklamných a obchodných výstav a predvádzacích akcií na propagáciu výrobkov a služieb; poradenské služby pri riadení obchodnej činnosti; odborné obchodné poradenstvo; služby porovnávania cien; obchodná administratíva; zostavovanie štatistík; kompilácia matematických alebo štatistických údajov; grafická úprava tlačovín na reklamné účely; prepisovanie správ (kancelárske práce); vyhľadávanie informácií v počítačových súboroch (pre tretie osoby); zbieranie údajov do počítačových databáz; zoraďovanie údajov v počítačových databázach; správa počítačových súborov; prieskum trhu; prieskum verejnej mienky; distribúcia tovarov a tlačovín na reklamné účely; služby predplácania novín a časopisov (pre tretie osoby); predplatné telekomunikačných služieb (pre tretie osoby); vyhľadávanie sponzorov; komerčné informačné kancelárie; zásielkové reklamné služby; prezentácia výrobkov v komunikačných médiách pre maloobchod; obchodné sprostredkovanie služieb uvedených v triedach 35, 38, 41 a 42 tohto zoznamu; maloobchodné a veľkoobchodné služby s tlačovinami, časopismi, novinami, CD a DVD diskami; maloobchodné a veľkoobchodné služby s tovarom zahrnutým v triedach 9 a 16 tohto zoznamu; poskytovanie rád a informácií o uvedených službách prostredníctvom komunikačných médií, elektronickej pošty, SMS správ, počítačových sietí a internetu alebo verbálne.

38 - Telekomunikačné služby; elektronická pošta; telekomunikačný prenos elektronických tlačovín, časopisov, periodík, kníh a iných dát prostredníctvom telekomunikačnej siete vrátane internetu a/alebo intranetu; telekomunikačný prenos informácií na internete vrátane prevádzkovania elektronických nástenieк, chatov, blogov, diskusných skupín; počítačová komunikácia; telekonferenčné služby; poskytovanie priestoru na diskusiu na internete; poskytovanie prístupu do databáz; poskytovanie telekomunikačného pripojenia do svetovej počítačovej siete; poskytovanie telekomunikačných kanálov na telenákupy; poskytovanie používateľského prístupu do svetovej počítačovej siete; prenos digitálnych súborov; prenos správ a obrazových informácií pomocou počítača; rozhlasové vysielanie; televízne vysielanie; spravodajské agentúry; tlačové kancelárie; televízne a rozhlasové vysielanie prostredníctvom internetu alebo satelitu; výzvy (rádiom, telefónom alebo inými elektronickými komunikačnými prostriedkami); poskytovanie rád a informácií o uvedených službách prostredníctvom komunikačných médií, elektronickej pošty, SMS správ, počítačových sietí a internetu alebo verbálne.

41 - Vydávanie časopisov, novín a iných periodických a neperiodických publikácií s výnimkou vydávania reklamných a náborových textov; online vydávanie časopisov, novín a kníh; elektronická edičná činnosť v malom (DTP služby); online poskytovanie elektronických publikácií (bez možnosti kopírovania); on line poskytovanie digitálnej hudby (bez možnosti kopírovania); on line poskytovanie videozáznamov (bez možnosti kopírovania); vydávanie textov (okrem reklamných); formátovanie textov (nie na reklamné účely); prekladateľské služby; tlmočenie posunkovej reči; titulkovanie; prenájom dekorácií na predstavenia; informácie o možnostiach zábavy; informácie o možnostiach rekreácie; organizovanie a vedenie tvorivých dielní (výučba); organizovanie hier, zábavy; organizovanie a vedenie konferencií, kongresov, seminárov, školení; praktický výcvik (ukážky); organizovanie kultúrnych alebo vzdelávacích výstav; organizovanie lotérií, plesov, športových súťaží; organizovanie živých vystúpení; organizovanie a vedenie koncertov; organizovanie vedomostných alebo zábavných súťaží; organizovanie kurzov, výcvikov; korešpondenčné vzdelávacie kurzy; organizovanie stávkových hier; zábava, pobavenie, obveselenie; organizovanie súťaží krásy; služby zamerané na rekreáciu osôb (rekreačné služby); výchovno-zábavné klubové služby; služby estrádnych umelcov; kultúrna činnosť; tvorba videofilmov (nie reklamných); fotografické reportáže; fotografovanie; reportérske služby; služby agentúr ponúkajúcich vstupenky na zábavné podujatia; poskytovanie rád a informácií o uvedených službách prostredníctvom komunikačných médií, elektronickej pošty, SMS správ, počítačových sietí a internetu alebo verbálne.

42 - Poskytovanie internetových vyhľadávačov; aktualizovanie a inštalácia počítačových programov; návrh, vývoj a tvorba a programovanie počítačových programov a počítačových systémov, najmä pre internetové, intranetové a iné sieťové aplikácie, pre servery, serverové stanice vrátane ich inštalácie, aktualizácie a údržby; návrh a vývoj počítačových databáz, dátových systémov a dátových aplikácií; návrh, vývoj a udržiavanie internetových a/alebo intranetových počítačových stránok a nástenieк vrátanie ich inštalácie, aktualizácie a údržby; hosťovanie (poskytovanie voľného priestoru) na internetové a/alebo intranetové počítačové stránky, nástenky alebo aplikácie; grafické dizajnérstvo; kontrola kvality; obnovovanie počítačových databáz; prevod (konverzia) počítačových programov a údajov (okrem fyzickej konverzie); prevod údajov alebo dokumentov z fyzických médií na elektronické médiá; digitalizácia dokumentov (skenovanie); uchovávanie elektronických údajov; zálohovanie údajov mimo pracoviska; poskytovanie rád a informácií o uvedených službách prostredníctvom komunikačných médií, elektronickej pošty, SMS správ, počítačových sietí a internetu alebo verbálne.

(540) casplus

(731) Ringier Axel Springer Slovakia, a. s., Prievozská 14, 821 09 Bratislava, SK;

(740) Porubčan Róbert, Ing., Ivanka pri Dunaji, SK;

---

(210) 676-2014

(220) 11.4.2014

10(511) 21, 29, 30, 32, 43

(511) 21 - Kovové strojčeky na prípravu zmrzliny a chladených nápojov; šejkre, ručné mixéry, chladiace fľaše; chladiace nádoby; sifónové fľaše na sódovú vodu; vedierka na ľad, tepelnoizolačné nádoby (termosky); formy na ľadové kocky; papierové alebo plastové poháre; poháre, šálky, hrnčeky na pitie; slamky na pitie; koktailové tyčinky; kokteilové špáradlá; cukorničky; soľničky; koreničky; stojany na obrúsky; tanieriky pod fľaše (nie papierové, nie prestieranie); jednorazové taniere; otočné podnosy (kuchynské potreby); sklené poháre; sklené nádoby; kanvy; kanvičky; krčahy; džbány; lisy na ovocie pre domácnosť, nie elektrické; kanvice (nie elektrické); kávovary (nie elektrické); miešače okrem elektrických pre domácnosť; šľahače pre domácnosť okrem elektrických; čajníky; čajové súpravy (stolový riad); dózy na čaj; tanieriky pod šálky; ozdobné stolové misy; kuchynské naberačky; lopatky na zákusky; škatuľky na desiatu; schránky na keksy; vrecká na cukrovinky; špáradlá; držiaky na špáradlá; držiaky na jedálne lístky; porcelánové alebo sklené vývesné štíty; príklopy na jedlo; kuchynské nádoby; papierové podnosy na použitie v domácnosti; podnosy pre domácnosť; cedidlá; lieviky; smetné nádoby; koše pre domácnosť; prenosné chladničky (nie elektrické); ozdobné črepníky (nie papierové); sklené schránky; porcelánové, keramické, kameninové alebo sklenené umelecké predmety; maľované sklené výrobky; kuchynský riad (okrem príborov); krúžky na obrúsky; nádoby na použitie v domácnosti alebo v kuchyni; vázy; sklené zátky; zásobníky na papierové utierky.

29 - Mliečne koktaily; mrazené ovocie; smotana (mliečne výrobky); šľahačka; mlieko; mliečne výrobky; jogurt; kefír (mliečny nápoj); „smetana“ (kyslá smotana); dusené ovocie; ovocné rôsoly; ovocná dreň; ovocné šaláty; ovocné chuťovky; ovocné šupky; plátky sušeného ovocia; marmelády; konzervy s ovocím; sušený kokos; aloa pravá (potraviny); hrozienka sušené; potravinárska želatína; konzervované olivy; lúpané semená; sušené a varené ovocie a zelenina; ovocné rôsoly; džemy; kompóty; vajcia; potravinárske oleje a tuky.

30 - Mliečne čokoládové nápoje; mliečne kávové nápoje; mliečne kakaové nápoje; šerbety (zmrzlinové nápoje); tapioka; tapiokové guľôčky; čaj; čajové náhradky; čajové esencie; čajové nápoje; ľadový čaj; zmrzliny; prášky na výrobu zmrzlín; ľad do nápojov; káva; kakao; kávové nápoje; kakaové nápoje; prísady do zmrzlín (spojivá); jogurty mrazené (mrazené potraviny); obilninové chuťovky; cukor; keksy; sušienky; čajové pečivo (koláčiky); zahusťovacie prípravky na kuchynské použitie; chuťové prísady; príchute do nápojov okrem olejových esencií; príchute do potravín (okrem éterických olejov a olejových esencií); vanilín (vanilková náhradka); stužovače šľahačky; čokoláda; čokoládové peny; marcipán; rastlinné prípravky (kávové náhradky); palacinky; pudingy; bylinkové čaje (nie na lekárske použitie); med; cukrárenská mäta; cukrovinky; ovocné želé (cukrovinky); cereálne tyčinky; melasový sirup; omáčky (chuťové prísady); koreniny.

32 - Nealkoholické koktaily; nealkoholické koktailové zmesi; nealkoholické perlivé nápoje; mixované ovocné alebo zeleninové nápoje; šerbety (nápoje); prášky na prípravu šumivých nápojov s obsahom najmä tapiokových guľôčok; nízko kalorické nealkoholické nápoje; tablety na prípravu šumivých nápojov; prípravky na výrobu sýtenej vody; sóda; stolové vody; vody (nápoje); minerálne vody; sýtené vody; nealkoholické nápoje; ovocné nápoje; ovocné šťavy; ovocné džúsy; ovocné nektáre; nealkoholické ovocné výťažky; limonády; mušty; nealkoholický jablkový mušt; sirupy a iné prípravky na výrobu nápojov; príchute na výrobu nápojov; nealkoholické nápoje s aloou pravou; mandľové mlieko (nápoj); zeleninové džúsy (nápoje); paradajkový džús (nápoj); nealkoholické aperitívy; izotonické nápoje; pivové koktaily; pivo.

43 - Bary (služby); denné bary (služby); bufety (rýchle občerstvenie); služby v oblasti prípravy jedál a nápojov; poskytovanie informácií týkajúcich sa prípravy jedál a nápojov; kaviarne; služby čajovní; služby bistier; služby vinární; samoobslužné reštaurácie; reštaurácie (jedálne); pizzerie; ozdobné vyrezávanie ovocia a zeleniny; prenájom automatov na pitnú vodu; prenájom zariadení na výdaj nápojov; požičiavanie prístrojov na varenie a pečenie; požičiavanie stoličiek, stolov, obrusov a nápojového skla; prenájom prenosných stavieb; dodávanie hotových jedál a nápojov na objednávku (ketering); banketové služby; hotelierske služby; penzióny; stravovacie služby; pohostinské služby (jedlo a nápoje); prechodné ubytovanie; rezervácie prechodného ubytovania; poskytovanie rád a informácií o uvedených službách

prostredníctvom komunikačných médií, elektronickej pošty, SMS správ, počítačových sietí a internetu alebo verbálne.

(540)

(591) oranžová, ružová, fialová, bledomodrá
(731) Boba Brothers s.r.o., Okružná 15, 900 31 Stupava, SK;
(740) Porubčan Róbert, Ing., Ivanka pri Dunaji, SK;

---

(210) 686-2014
(220) 14.4.2014
10(511) 1, 17, 19, 35, 37
(511) 1 - Chemické prípravky na izoláciu muriva proti vlhkosti okrem farieb.
17 - Izolačné hmoty; izolačné nátery; izolačné materiály; izolačné prípravky na ochranu budov od vlhkosti.
19 - Stavebné materiály (nekovové).
35 - Riadenie obchodnej činnosti v stavebníctve; obchodné sprostredkovateľské služby; subdodávateľské služby (obchodná pomoc); podpora predaja (pre tretie osoby); zásobovacie služby pre tretie osoby (nákup tovarov a služieb pre iné podniky).
37 - Stavebníctvo (stavebná činnosť); izolovanie proti vlhkosti (stavebníctvo); stavba a opravy skladov; izolovanie stavieb; murárske práce; výstavba a údržba ropovodov; stavebné informácie; stavebné poradenstvo; údržba bazénov.

(540) Sikkaton
(731) Maľa Michal, Mateja Bela 4663/26, 921 01 Piešťany, SK;

---

(210) 698-2014
(220) 15.4.2014
10(511) 9, 42, 45
(511) 9 - Monitorovacie počítačové programy; nahrané počítačové programy; počítačové programy (stiahnuté z telekomunikačnej siete); nahrané operačné programy; počítačový softvér na schvaľovanie prístupu k databázam; nahrané databázy na nosičoch; servery počítačových databáz; dátové komunikačné zariadenia; hardvér pre servery na sieťový prístup; nosiče dát pre počítače; telekomunikačné zariadenia.
42 - Aktualizovanie počítačových programov; hosťovanie na počítačových stránkach (webových stránkach); návrh počítačových systémov; inštalácia počítačových programov; počítačové programovanie; poradenstvo v oblasti počítačových programov; prenájom počítačového softvéru; vývoj softvéru; prevod (konverzia) počítačových programov a údajov nie fyzický; zhotovovanie kópií počítačových programov; údržba počítačových programov; poradenské služby v oblasti návrhu a vývoja počítačového hardvéru; priemyselné dizajnérstvo a grafické dizajnérstvo, udržiavanie (vytváranie) webových stránok pre zákazníkov.
45 - Udeľovanie licencií na počítačové programy (právne služby).

(540)

(731) Pamida International, s. r. o., Fibichova 13, 040 01 Košice, SK;
(740) Labudík Miroslav, Ing., Kysucké Nové Mesto, SK;

---

(210) 700-2014
(220) 15.4.2014
10(511) 25, 28, 42
(511) 25 - Spodná bielizeň; body (spodná bielizeň); bundy; čelenky (oblečenie); čiapky; detské nohavičky; kabáty; klobúky; konfekcia (odevy); košele; krátke kabátiky; kravaty; legínsy; legíny; nohavice; oblečenie pre bábätká; oblečenie; opasky; plážové oblečenie; pletené svetre; pleteniny (oblečenie); podbradníky (nie z papiera); pulóvre; pyžamá; masky na spanie; sukne; svetre; šály; šály (uviazané pod krkom); šatky; závoje; šaty; tielka; tričká; vesty; vrchné ošatenie; zástery; župany.
28 - Bábiky; bábky; mäkké hračky; hračky; medvedíky; ozdoby na vianočné stromčeky; plyšové hračky, šaty pre bábiky; hračky pre zvieratá chované v domácnosti; postieľky pre bábiky.
42 - Módne dizajnérstvo; grafické dizajnérstvo; navrhovanie obalov (obalové dizajnérstvo); priemyselné dizajnérstvo; výzdoba interiérov; vypracovanie stavebných výkresov.

(540)

(731) Jašurek Tomáš - Arline, Štefánikova 693, 019 01 Ilava, SK;

---

(210) 702-2014
(220) 15.4.2014
10(511) 32
(511) 32 - Nealkoholické nápoje.

(540) Turčiansky prameň
(731) Slovenské pramene a žriedla, a. s., Budiš, 038 23 Dubové, SK;
(740) G. Lehnert, k. s., Bratislava, SK;

---

(210) 727-2014
(220) 17.4.2014
10(511) 30, 39
(511) 30 - Aromatické prípravky do potravín; chuťové prísady; korenie; koreniny; príchute do potravín (s výnimkou esencií a éterických olejov); kuchynská soľ.
39 - Balenie tovarov.

(540)

(591) čierna, červená, hnedá, zelená
(731) THYMOS, spol. s r. o., Popradská 518, 059 52 Veľká Lomnica, SK;
(740) Žuffa Ladislav, Ing., Poprad, SK;

---

(210) 730-2014
(220) 22.4.2014
10(511) 35, 36, 37, 41, 43
(511) 35 - Reklama; obchodné alebo podnikateľské poradenstvo.
36 - Správa nehnuteľností; prenájom nehnuteľností.
37 - Stavebníctvo (stavebná činnosť).
41 - Vzdelávanie; zábava; organizovanie kongresov; výchovno-zábavné klubové služby; divadelné predstavenia; organizovanie kultúrnych alebo vzdelávacích výstav; služby poskytované prázdninovými tábormi (zábava); poskytovanie zariadení na športovanie.
43 - Rezervácie ubytovania v hoteloch; prázdninové tábory (ubytovacie služby); prenájom prechodného ubytovania; reštaurácie; rezervácie ubytovania v penziónoch.
(540)

(591) žltá, hnedá, červená, zelená, modrá, sivá, čierna, biela
(731) Vigaš Milan, Špania Dolina 134, 974 15 Špania Dolina, SK;

---

(210) 731-2014
(220) 22.4.2014
10(511) 35, 41, 43
(511) 35 - Reklamná činnosť; obchodný manažment; obchodná administratíva; kancelárske práce.
41 - Výchova; vzdelávanie; zábava; športová a kultúrna činnosť.
43 - Stravovacie služby; prechodné ubytovanie.
(540) ČAVIAREŇ
(731) Knapík Ján, Mgr., PhD., Pusté Pole 53, 065 41 Pusté Pole, SK;

---

(210) 741-2014
(220) 22.4.2014
10(511) 16, 35, 39, 41, 43, 44
(511) 16 - Predmety z papiera, kartónu a lepenky (patriace do tejto triedy); tlačoviny; knihárske výrobky; fotografie; papiernický tovar; písacie potreby.
35 - Reklamná činnosť; obchodný manažment; obchodná administratíva.
39 - Autobusová doprava.
41 - Knižnice; koncertné siene; divadelné predstavenia; služby múzeí; vzdelávanie; internátne školy; organizovanie športových súťaží.
43 - Stravovacie služby; prechodné ubytovanie (penzióny, domovy dôchodcov).
44 - Služby nemocníc; zdravotná starostlivosť.
(540)

(591) modrá, červená, žltá, čierna, biela, zelená
(731) Košický samosprávny kraj, Námestie Maratónu mieru 1, 042 66 Košice, SK;

---

(210) 742-2014
(220) 22.4.2014
10(511) 16, 35, 39, 41, 43, 44
(511) 16 - Predmety z papiera, kartónu a lepenky (patriace do tejto triedy); tlačoviny; knihárske výrobky; fotografie; papiernický tovar; písacie potreby.
35 - Reklamná činnosť; obchodný manažment; obchodná administratíva.
39 - Autobusová doprava.
41 - Knižnice; koncertné siene; divadelné predstavenia; služby múzeí; vzdelávanie; internátne školy; organizovanie športových súťaží.
43 - Stravovacie služby; prechodné ubytovanie (penzióny, domovy dôchodcov).
44 - Služby nemocníc; zdravotná starostlivosť.
(540)

(731) Košický samosprávny kraj, Námestie Maratónu mieru 1, 042 66 Košice, SK;

---

(210) 749-2014
(220) 22.4.2014
10(511) 32, 35
(511) 32 - Nealkoholické nápoje; energetické nápoje; citronády; mušt (nekvasený); jablkový džús (nealkoholický); koktail nealkoholický; limonády, prípravky na výrobu ochutených vôd; mušty; nápoje z nealkoholických štiav; ovocné šťavy; nealkoholické nápoje z ovocných štiav; nealkoholické ovocné výťažky; sirupy na výrobu malinoviek; sirupy na výrobu nápojov; nealkoholické nápoje s afrodiziakalnými účinkami.

35 - Zásobovacie služby pre tretie osoby(nákup tovarov a služieb pre iné podniky); maloobchodné a veľkoobchodné služby s tovarmi uvedenými v triede 32.

(540) SLADONÁDA

(731) SENAPO, s.r.o., Priemyselná 280/39, 905 01 Senica, SK;

(740) Holakovský Štefan, Ing., Bratislava, SK;

---

(210) 754-2014

(220) 16.4.2014

10(511) 9, 28, 35, 41

(511) 9 - Stiahnuteľné elektronické herné programy; počítačový softvér (nahraté počítačové programy); počítačové softvérové aplikácie (sťahovateľné); sťahovateľné obrazové súbory; interaktívne multimediálne počítačové herné programy; interaktívne multimediálne počítačové hry; prenosné multimediálne prehrávače; herný softvér pre virtuálnu realitu; počítačové hry (softvér); softvér na elektronické hry; programované videohry umiestnené na kartridžoch (softvér); hudobné mincové automaty; pamäťové karty zariadení na videohry; počítačové hry; videokarty; počítačové grafické karty; zvukové karty; sieťové karty; pamäťové karty; pamäťové karty s priamym prístupom (RAM karty); kódované magnetické karty; časové karty (kódované); magnetické identifikačné karty; elektronické zámky ovládané kartou; automatické časové spínače (nie hodinárske); videodispleje; displejové monitory; monitory (počítačový hardvér); displej z tekutých kryštálov (LCD); joysticky pre počítače; audiovizuálne prijímače; elektronické dotykové panely (touchpady); elektronické informačné tabule; svetelné tabule; neónové reklamy; počítadlá; digitálne počítadlá (totalizátory); elektrické ističe; elektrické tlačidlové panely; 3D okuliare; elektronické prístroje na zaznamenávanie skóre; elektronické zvukové bzučiaky; zobrazovacie prístroje a zariadenia, televízne prijímače, videoprístroje, filmové prístroje a zariadenia; rozvodné pulty (elektrina); žetónové mechanizmy; mincové mechanizmy; detektory falošných mincí; stroje na počítanie a triedenie peňazí; redukcie (elektrotechnika); vedecké, námorné, geodetické, fotografické, kinematografické, optické, signalizačné, kontrolné, záchranné a vyučovacie prístroje a nástroje a prístroje a nástroje na meranie a váženie; prístroje a nástroje na vedenie, distribúciu, transformáciu, akumuláciu, reguláciu alebo ovládanie elektrického prúdu; prístroje na nahrávanie, prenos a reprodukciu zvuku alebo obrazu; magnetické nosiče údajov, záznamové disky; kompaktné disky, disky DVD a ostatné nosiče digitálnych záznamov; mechanizmy mincových prístrojov; registračné pokladnice, počítacie stroje, zariadenia na spracovanie údajov, počítače; počítačové programy; hasiace prístroje.

28 - Hracie automaty uvádzané do činnosti vhodením mince; hracie automaty; výherné hracie automaty; hracie automaty na hazardné hry; hracie videoautomaty; herné prístroje s LCD monitormi; vreckové hry s LCD displejom; arkádové hracie videoautomaty; elektronické arkádové hracie automaty uvádzané do prevádzky vhodením mince alebo žetónu; hracie žetóny; herné zariadenia na bankovky; hracie automaty (pačinko); zábavné hracie automaty na mince; zábavné prístroje na použitie v herniach; elektronické hry; elektronické stolové hry; hracie stoly; hracie plochy na hranie kartových hier; ovládače hracích konzol; ručne ovládané jednotky na hranie videohier; ručné jednotky na hranie elektronických hier; súčasti pre ručné elektronické hry; joysticky na hranie videohier; hračkárske pinballové hracie automaty; stoly na ruletu; ruletové súpravy; ruletové kolesá; ruletové žetóny; žetóny na poker; hracie karty; kartové hry; žetóny na hry o peniaze; zariadenia na miešanie hracích kariet; obaly na hracie karty; mantinely pre biliardové stoly (herné vybavenie); elektronické hračky; stieracie žreby na lotériové hry; stieracie karty (lotéria); kolesá šťastia (lotéria); hry, hračky; telocvičné a športové potreby; ozdoby na vianočné stromčeky.

35 - Reklama; on line reklama na počítačovej komunikačnej sieti; rozširovanie reklamných materiálov zákazníkom (letáky, prospekty, tlačoviny, vzorky); aktualizovanie reklamných materiálov; poskytovanie reklamného priestoru; prenájom reklamných priestorov na internete; prenájom reklamných plôch; rozširovanie reklamných oznamov; grafická úprava tlačovín na reklamné účely; marketing; telemarketingové služby; marketingové štúdie; maloobchodné služby a veľkoobchodné služby spojené s predajom hracích automatov, elektronických hier a herných prístrojov a zariadení založených na náhode; zhromažďovanie hracích automatov, herných prístrojov a zariadení a elektronických hier (okrem dopravy) pre tretie osoby s cieľom umožniť zákazníkom, aby si mohli tieto výrobky pohodlne prehliadať a nakupovať, a to prostredníctvom maloobchodných predajní, veľkoobchodných predajní, prostredníctvom katalógového predaja alebo elektronickými prostriedkami, prostredníctvom webových stránok alebo prostredníctvom telenákupu; obchodné sprostredkovateľské služby; podpora predaja (pre tretie osoby); predvádzanie tovaru; vyhľadávanie informácií v počítačových súboroch (pre tretie osoby); zbieranie údajov do počítačových databáz; zoraďovanie údajov v počítačových databázach; aktualizácia a údržba údajov v počítačových databázach; administratívne účtovníctvo; analýzy nákladov; analýza reakcií spotrebiteľov; analýzy nákupných cien; služby porovnávania cien; správa počítačových súborov; obchodné odhady; obchodný alebo podnikateľský prieskum; poskytovanie rád a informácií o uvedených službách prostredníctvom komunikačných médií, elektronickej pošty, SMS správ, počítačových sietí a internetu alebo verbálne.

41 - Služby kasín (hazardné hry); hazardné hry; hry založené na náhode; herne s hracími automatmi (služby); služby spojené s kasínom, hraním o peniaze a hazardnými hrami; prevádzkovanie priestorov kasín a herní; prevádzkovanie priestorov so zábavnými hracími automatmi; herné automaty (služby v oblasti zábavy); prenájom kasínových hier; prenájom počítačových hracích programov; poskytovanie zariadení pre kasína; prenájom vybavenia herní; prenájom herných prístrojov a zariadení; služby prenájmu videohracích automatov; prenájom zariadení v oblasti hernej

zábavy; služby bingo herní; herné služby na účely zábavy; žrebovanie cien (lotéria); zábava v podobe nonstop herných súťaží; poskytovanie služieb biliardových herní; on line poskytovanie počítačových hier (z počítačových sietí); poskytovanie on-line informácií v oblasti počítačovej hernej zábavy; poskytovanie informácií hráčom o ich umiestnení podľa hracieho skóre prostredníctvom webových portálov; služby spojené s elektronickými hrami poskytované z počítačových databáz alebo prostredníctvom internetu; vydávanie textov (okrem reklamných); informácie o možnostiach zábavy; školenie zamestnancov v oblasti používania elektronických zariadení; stávkovacie služby; prevádzka stávkových kancelárií; stávky na konské dostihy; výchova; vzdelávanie; zábava; športová a kultúrna činnosť; poskytovanie rád a informácií o uvedených službách prostredníctvom komunikačných médií, elektronickej pošty, SMS správ, počítačových sietí a internetu alebo verbálne.

(540) BetX - viac ako zábava

(731) EVONA ELECTRONIC, spol. s r.o., Stará Vajnorská cesta 17, 831 04 Bratislava, SK;

(740) Porubčan Róbert, Ing., Ivanka pri Dunaji, SK;

---

(210) 755-2014

(220) 17.4.2014

10(511) 16, 35, 41, 45

(511) 16 - Časopisy (periodiká); noviny; tlačené periodické aj neperiodické publikácie; karty s dôležitými údajmi a telefónnymi číslami určené najmä pre seniorov (tlačoviny); plagáty všetkých druhov a rozmerov; príručky; letáky; pútače z papiera alebo lepenky; prospekty; knihy; brožúry; mapy; fotografie (tlačoviny); komiksy; spevníky; albumy; pohľadnice; grafické zobrazenia; olejotlače; mapy; tlačivá; obežníky; ročenky; kalendáre; formuláre (tlačoviny); papierové propagačné materiály; reklamné publikácie (tlačoviny); katalógy, databázy na papierových nosičoch; papier, kartón, lepenka; papierové vlajky; papierové zástavky; kartónové reklamné materiály na rozširovanie; kartónové reklamné značky; dekoratívne papierové doplnky; papierové obrusy; papierové obrúsky (prestieranie); šablóny na kreslenie a maľovanie; papierové alebo plastové vrecká a tašky na balenie; baliaci papier; papierové alebo plastové vrecká na odpadky; nálepky na auto; nalepovacie nástenné ozdoby; samolepky (papiernický tovar); nálepky na kancelárske použitie alebo pre domácnosť; lepidlá na kancelárske účely alebo pre domácnosť; netextilné etikety; lepiace pásky na kancelárske účely alebo pre domácnosť; obtlačky; papiernický tovar a písacie potreby; obaly (papiernický tovar); lístky; tlačené vstupenky (lístky); lepenkové alebo papierové škatule a škatuľky; darčekové škatule z papiera a lepenky; podložky na písanie; skicáre; záložky do kníh; reklamné tabule z papiera, kartónu alebo lepenky; pečiatky; pečate; zošity; hárky papiera; obálky na dokumenty (papiernický tovar); kancelárske potreby s výnimkou nábytku, predovšetkým kancelárske potreby použité ako reklamné alebo darčekové predmety; papierové ozdobné kvetináče; ozdobné papierové mašle; výšivkové vzory; spisové obaly (papiernický tovar); písacie sady a súpravy; perá (kancelárske potreby); obaly na doklady; podložky na písanie; stojany na fotografie; tlačiarenské výrobky; knihársky materiál; knihárske potreby; kopírovací papier (papiernický tovar); kopírovacie zariadenia.

35 - Vyhľadávanie informácií v počítačových súboroch (pre tretie osoby); prehľad tlače (výstrižkové služby); zbieranie údajov do počítačových databáz; zoraďovanie údajov v počítačových databázach; správa počítačových súborov; maloobchodné a veľkoobchodné služby s čerstvými záhradnými bylinkami a liečivými rastlinami, najmä rakytníkom a levanduľou a výrobkami z liečivých rastlín, najmä s liečivými čajmi, liečivými sirupmi, liečivými prípravkami do kúpeľa, olejmi z liečivých rastlín, liečivými cukríkmi a textilnými vrecúškami obsahujúcimi bylinky; maloobchodné a veľkoobchodné služby s obilninami a poľnohospodárskymi, záhradníckymi a lesníckymi výrobkami, čerstvým ovocím a zeleninou, semenami, rastlinami a kvetmi, živými zvieratami a potravou pre zvieratá; maloobchodné a veľkoobchodné služby s čipkami a výšivkami, stužkami a šnúrkami, gombíkmi, háčikmi a očkami, umelými kvetmi; maloobchodné a veľkoobchodné služby s konzervovaným, mrazeným, sušeným a vareným ovocím a zeleninou, ovocnými rôsolmi, marmeládami, džemami, kompótmi, mliekom a mliečnymi výrobkami, potravinárskymi olejmi a tukmi; maloobchodné a veľkoobchodné služby s nealkoholickými nápojmi, ovocnými nápojmi a ovocnými šťavami, sirupmi a prípravkami na výrobu nápojov, s pivom, s minerálnymi a sýtenými vodami; maloobchodné a veľkoobchodné služby s tričkami, športovými tielkami a dresmi, šiltovkami, šatkami a šálmi, čelenkami (oblečenie), taškami, peňaženkami, puzdrami na kľúče, puzdrami na vizitky, ozdobnými obliečkami na vankúše, obrusmi, prestieraniami na stolovanie (okrem papierového), tkanými bytovými textíliami, zástavami a zástavkami (okrem papierových), stojanmi na obrúsky, sviečkami, svietnikmi, maľovanými sklenými výrobkami, porcelánovými, keramickými, kameninovými alebo sklenenými umeleckými predmetmi, majolikou, keramickými výrobkami pre domácnosť, ozdobami do vlasov, ozdobami na odevy, bižutériou, ozdobami na vianočné stromčeky, vianočnými a veľkonočnými dekoračnými predmetmi, hračkami, prúteným alebo košikárskym tovarom, potrebami pre domácnosť, soškami z dreva, vosku, sadry alebo plastov, cukrovinkami; maloobchodné a veľkoobchodné služby s tovarmi uvedenými v triede 16 tohto zoznamu; zhromažďovanie rôzneho tovaru (okrem dopravy), najmä uvedeného tovaru pre tretie osoby umožňujúce spotrebiteľom, aby si prezreli a zakúpili tovar prostredníctvom katalógov, korešpondenčného (zásielkového) predaja, prostredníctvom internetu, telešopingu alebo prostredníctvom iných komunikačných médií; reklama; reklamné služby; on-line reklama na počítačovej komunikačnej sieti; prenájom reklamného času v komunikačných médiách; vydávanie a aktualizovanie reklamných alebo náborových materiálov; rozširovanie reklamných materiálov zákazníkom (letáky, prospekty, tlačoviny, vzorky); lepe-

nie plagátov; marketing; marketingové štúdie; organizovanie výstav na reklamné a obchodné účely; organizovanie reklamných a obchodných predvádzacích akcií na propagáciu výrobkov a služieb; odborné obchodné alebo podnikateľské poradenstvo; kancelárske práce; grafická úprava tlačovín na reklamné účely; prieskum trhu; prieskum verejnej mienky; analýzy nákladov; fakturácia; fotokopírovacie služby; obchodné informácie a rady spotrebiteľom; obchodné sprostredkovanie služieb uvedených v triedach 41 a 45 tohto zoznamu; poskytovanie rád a informácií o uvedených službách prostredníctvom komunikačných médií, elektronickej pošty, SMS, počítačových sietí a internetu alebo verbálne.

41 - Organizovanie vzdelávacích programov pre seniorov; školenia; poskytovanie inštruktážnych kurzov pre seniorov; organizovanie vedomostných alebo zábavných súťaží určených najmä pre seniorov; výučba v oblasti liečivých byliniek, bylinkárstva; informácie o možnostiach zábavy; organizovanie stretnutí v oblasti vzdelávania; organizovanie stretnutí v oblasti zábavy; služby plánovania stretnutí; živé hudobné programy, koledy; nemateriálna a nefinančná charitatívna činnosť v oblasti vzdelávania, športu a kultúry pre seniorov a sociálne znevýhodnených ľudí a pre zariadenia, ktoré sa starajú o tieto skupiny ľudí; služby poskytované v rámci seniorských centier a seniorských klubov; služby animátorov; výchovno-zábavné klubové služby; elektronická edičná činnosť v malom (DTP služby); vydávanie časopisov, novín a iných periodických a neperiodických publikácií s výnimkou vydávania reklamných a náborových textov; písanie textov (okrem reklamných); vydávanie textov (okrem reklamných); formátovanie textov (nie na reklamné účely); on-line vydávanie elektronických kníh a časopisov; on-line poskytovanie elektronických publikácií (bez možnosti kopírovania); on-line poskytovanie videozáznamov (bez možnosti kopírovania); vydávanie cestovateľských príručiek; poskytovanie zariadení na oddych a rekreáciu; poskytovanie zariadení na športovanie; služby pojazdných knižníc; organizovanie hier, zábavy; organizovanie športových súťaží; organizovanie súťaží (vedomostných alebo zábavných); organizovanie a vedenie konferencií; organizovanie a vedenie kongresov, organizovanie a vedenie seminárov; organizovanie a vedenie školení; organizovanie kultúrnych alebo vzdelávacích výstav; živé predstavenia; tvorba divadelných alebo iných predstavení; praktický výcvik (ukážky); organizovanie a vedenie tvorivých dielní (výučba); kurzy telesného cvičenia; fitnes kluby (zdravotné a kondičné cvičenia) určené najmä pre seniorov; rezervácie vstupeniek na zábavné predstavenia; služby agentúr ponúkajúcich vstupenky na zábavné podujatia; prenájom divadelných dekorácií; organizovanie predstavení (manažérske služby); organizovanie živých vystúpení; organizovanie a vedenie koncertov; organizovanie plesov; prenájom zvukových nahrávacích zariadení; prenájom filmových premietačiek a ich príslušenstva; prenájom audionahrávok; prenájom audioprístrojov; fotografická reportáž; fotografovanie; reportérske služby; nahrávanie videopások; strihanie videopások; výroba rozhlasových a televíznych programov; televízne alebo rozhlasové programy určené najmä pre seniorov; výchova; vzdelávanie; zábava; športová a kultúrna činnosť; poskytovanie rád a informácií o uvedených službách prostredníctvom komunikačných médií, elektronickej pošty, SMS, počítačových sietí a internetu alebo verbálne.

45 - Právne poradenstvo týkajúce sa správy nadácií; informačné služby týkajúce sa právnych záležitostí; poradenské služby a konzultácie v oblasti prevencie kriminality; osobné a sociálne služby poskytované tretími osobami na uspokojovanie potrieb jednotlivcov; materiálna podpora zariadení sociálnej starostlivosti, zariadení pre seniorov (sociálna služba); služby organizačného a technického zabezpečenia sociálnej starostlivosti; osobné nákupy pre iné osoby najmä pre seniorov; opatrovateľské služby pre seniorov patriace do osobných a sociálnych služieb; nemateriálna a nefinančná charitatívna činnosť v sociálnej oblasti pre seniorov, pre sociálne znevýhodnených ľudí, pre zariadenia sociálnej starostlivosti, pre nemocničné a lekárske ústavy a zariadenia; sociálne služby; mediačné služby; služby právnych asistentov; právne služby poskytované jednotlivcom, združeniam, organizáciám a podnikom; poskytovanie rád a informácií o uvedených službách prostredníctvom komunikačných médií, elektronickej pošty, SMS, počítačových sietí a internetu alebo verbálne.

(540)

(591) modrá, červená
(731) Seniorské informačné centrum, Bernolákova 1/A, 901 01 Malacky, SK;
(740) Porubčan Róbert, Ing., Ivanka pri Dunaji, SK;

---

(210) 759-2014
(220) 23.4.2014
10(511) 30
(511) 30 - Zmrzliny a krémové zmrzliny; sorbety; šerbety (zmrzlinové nápoje); chladené dezerty; mrazené jogurty; mrazené cukrovinky; zmrzlinové sladkosti a cukrovinky; zmesi na prípravu zmrzlín a zmrzlinových výrobkov.

(540)

(731) Kaufland Warenhandel GmbH & Co. KG, Rötelstrasse 35, 74172 Neckarsulm, DE;
(740) Brichtová Tatiana, JUDr., Bratislava, SK;

---

(210) 764-2014
(220) 25.4.2014
10(511) 41, 42
(511) 41 - Edičná činnosť s výnimkou vydávania reklamných materiálov; vydávanie knižných publikácií – monografií; elektronická edičná činnosť v malom; fotografovanie.

42 - Grafické dizajnérstvo.

(540) **GENIUS LOCI**

(731) Štúdio HARMONY, s.r.o., Národná 7, 974 01 Banská Bystrica, SK;

---

(210) 777-2014
(220) 28.4.2014
10(511) 41
(511) 41 - Zábava; organizovanie vedomostných alebo zábavných súťaží; telesné cvičenie; vzdelávanie; školenia; vydávanie kníh; poskytovanie zariadení na športovanie; informácie o výchove a vzdelaní; informácie o možnostiach zábavy; organizovanie športových súťaží; praktický výcvik (ukážky); požičiavanie športového výstroja (okrem dopravných prostriedkov); meranie času na športových podujatiach.

(540) **SPIŠ 333 EXTREME**

(731) Bečarik Pavol, Ing., Banícka 1737/26, 052 01 Spišská Nová Ves, SK;
(740) Bečarik Michal, JUDr., Spišská Nová Ves, SK;

---

(210) 781-2014
(220) 28.4.2014
10(511) 35, 41
(511) 35 - Reklamné služby; obchodný manažment; obchodná administratíva; kancelárske práce; obchodné informácie a rady spotrebiteľom; grafická úprava tlačovín na reklamné účely; marketing; poskytovanie obchodných informácií prostredníctvom webových stránok.
41 - Výchova; vzdelávanie; zábava; športová a kultúrna činnosť; školenia; skúšanie, preskúšavanie (pedagogická činnosť).

(540)

(591) zelená, modrá, biela
(731) ENVI - PAK, a. s., Galvaniho 7/B, 821 04 Bratislava, SK;

---

(210) 783-2014
(220) 28.4.2014
10(511) 29, 30, 31, 32, 33, 43
(511) 29 - Mäso, ryby, hydina a zverina; mäsové výťažky; konzervované, mrazené, sušené a varené ovocie a zelenina; ovocné rôsoly, husté zaváraniny, kompóty; vajcia; mlieko a mliečne výrobky; potravinárske oleje a tuky.
30 - Káva, čaj, kakao a kávové náhradky; ryža, tapioka a ságo, múka a obilninové výrobky, chlieb, pekárske a cukrárske výrobky, zmrzliny, cukor, med, melasový sirup, kvasnice, prášky do pečiva, soľ, horčica, ocot, omáčky (chuťové prísady), koreniny, konzumný ľad.
31 - Obilniny a poľnohospodárske, záhradnícke a lesné produkty, ktoré nie sú zahrnuté v iných triedach, živé zvieratá, čerstvé ovocie a zelenina, semená, rastliny a kvety, potrava pre zvieratá, slad.
32 - Pivo, minerálne a sýtené vody a iné nealkoholické nápoje, ovocné nápoje a ovocné šťavy, sirupy a iné prípravky na prípravu nápojov.
33 - Alkoholické nápoje (okrem piva).
43 - Stravovacie služby, prechodné ubytovanie.

(540)

(591) ružová, biela, čierna
(731) H B Trade, spol. s r.o., Coboriho 1, 949 01 Nitra, SK;
(740) Huong Giang Duong Thanh, Bc., Nitra, SK;

---

(210) 787-2014
(220) 30.4.2014
10(511) 19, 37
(511) 19 - Stavebné materiály (nekovové); komínové nadstavce (nekovové).
37 - Stavebné poradenstvo; stavebníctvo (stavebná činnosť).

(540)

(591) modrá, čierna, sivá
(731) L.S.M., spol s r.o, Kostolná, 900 24 Veľký Biel, SK;
(740) Kajabová Michaela, JUDr., Bratislava, SK;

---

(210) 788-2014
(220) 30.4.2014
10(511) 19, 20, 40
(511) 19 - Drevo (polotovar); nekovové výplne dverí.
20 - Skrine a šatníky; skrine (garderóby); nábytkové skrine a skrinky; police; stojany; nekovové dverové vybavenie; vešiaky na odevy; vešiaky na kravaty; tyče na zavesenie odevov; zrkadlá.
40 - Opracovanie dreva; zostavovanie tovarov (skrine a šatníky) na objednávku pre tretie osoby; informácie o úprave a spracovaní materiálov.

(540) **FEDDOOR**

(731) Šedivý Miloš, Kukučínova 497/18, 059 18 Spišské Bystré, SK; Šedivá Eva, Kukučínova 497/18, 059 18 Spišské Bystré, SK;
(740) Máčajová Mária, Ing., Nitra, SK;

---

(210) 789-2014
(220) 30.4.2014
10(511) 36
(511) 36 - Prenájom nehnuteľností; realitné kancelárie; sprostredkovateľská činnosť s nehnuteľnosťami; prenájom nehnuteľnosti (ubytovanie); finančné poradenstvo.

(540)

(591) červená, čierna, biela
(731) Alfa Reality SK s.r.o, Šumperská 44, 971 01 Prievidza, SK;
(740) Mladý Michal, JUDr. Ing., Prievidza, SK;

---

(210) 792-2014
(220) 30.4.2014
10(511) 9, 14, 18
(511) 9 - Hodinky s funkciou GPS; zariadenia na monitorovanie tepu srdca pre výkonnostný tréning; nenahrané USB pamäťové zariadenia typu flash; elektronické čisté (biele) tabule (panely); príslušenstvo pre mobilné telefóny a tabletové počítače, menovite batérie, elektrické nabíjačky batérií, dátové komunikačné káble; náhlavné súpravy, slúchadlá, nabíjačky batérií do áut, kožené puzdrá pre mobilné telefóny a tabletové počítače, kryty a puzdrá pre mobilné telefóny a tabletové počítače nasúvateľné s cvaknutím, hands-free súpravy a obaly pre mobilné telefóny a tabletové počítače nasúvateľné s cvaknutím, stylusy, základňové audiostanice, fólie na ochranu obrazovky pre mobilné telefóny a tabletové počítače, prenosné reproduktory; prenosné multimediálne prehrávače; mobilné telefóny s otvoreným operačným systémom (smartfón); stylusy pre prenosné elektronické prístroje; tabletové počítače; 3D okuliare; nositeľné (prenosné) periférne zariadenia počítačov; nositeľné (prenosné) periférie (počítače, mobilné telefóny a mobilné dátové prijímače); slnečné okuliare; počítadlá kilometrov, rýchlomery, krokomery, výškomery a barometrické výškomery (na použitie na orientáciu a turistiku); zariadenia na monitorovanie tepu srdca; zdravotné náramky; inteligentné náramky; tašky na počítače; brašny na počítače; nabíjačky batérií; zásuvky, zástrčky a iné kontakty (elektrické pripojenia); prilby (ochranné) na šport; hasiace prístroje; zariadenia na nahrávanie zvuku; internetové komunikačné zariadenia; elektrické zariadenia proti krádeži; solárne batérie; ochranné prostriedky na osobné použitie proti nehodám; zariadenia na overovanie bankoviek; počítačový softvér na zaznamenávanie, organizovanie, prenos, úpravu a prezeranie textu, zvukových súborov, videosúborov a programy na počítačové hry na použitie s televízormi, počítačmi, hudobnými prehrávačmi, videoprehrávačmi, prehrávačmi médií a mobilnými telefónmi.
14 - Hodiny; súčiastky hodín a hodiniek; spony na hodinky; remienky na hodinky; náramky na hodinky; náramkové hodinky; elektrické hodiny a hodinky; náramky; kontrolné hodiny; hodinky monitorujúce údaje o telesnej kondícii; hodinky s funkciou prenosu údajov na vreckové počítače, smartfóny, stolové počítače, PDA a osobné počítače prostredníctvom internetových webových stránok a iných počítačových a elektronických komunikačných sietí; remienky na hodinky s funkciou prenosu údajov na vreckové počítače, smartfóny, stolové počítače, PDA a osobné počítače prostredníctvom internetových webových stránok a iných počítačových a elektronických komunikačných sietí; náramky s funkciou prenosu údajov na vreckové počítače, inteligentné počítače a iné počítačové a elektronické komunikačné siete; náramky s funkciou prenosu údajov na vreckové počítače, smartfóny, stolové PC, PDA a osobné počítače prostredníctvom internetových webových stránok a iných počítačových a elektronických komunikačných sietí; športové hodinky; potápačské hodinky; manžetové gombíky; ihlice na kravaty, spony do kravát; stopky; remienky na náramkové hodinky; chronografy; merače času; hodinky s výškomerom, barometrom a kompasom.
18 - Batožina, kufre a cestovné kufre; ruksaky; náprsné tašky; kabelky; športové tašky; kufríky; školské tašky; kožené remene a remienky; dáždniky; pokrývky pre zvieratá; cestovné obaly na odevy; turistické plecniaky; toaletné taštičky (prázdne); tašky na škatuľky na jedlo; kufríky na toaletné potreby (prázdne); tašky na potreby pre bábätká; náprsné tašky na kreditné karty; kožené tašky na náradie; podložky pod jazdecké sedlá; sedlárske výrobky.

(540)

(731) Swissgear Sàrl, Haldenstrasse 5, 6340 Baar, CH;
(740) ŽOVICOVÁ & ŽOVIC IP, s. r. o., Bratislava, SK;

---

(210) 793-2014
(220) 30.4.2014
10(511) 9, 14, 18
(511) 9 - Hodinky s funkciou GPS; zariadenia na monitorovanie tepu srdca pre výkonnostný tréning; nenahrané USB pamäťové zariadenia typu flash; elektronické čisté (biele) tabule (panely); príslušenstvo pre mobilné telefóny a tabletové počítače, menovite batérie, elektrické nabíjačky batérií, dátové komunikačné káble; náhlavné súpravy, slúchadlá, nabíjačky batérií do áut, kožené puzdrá pre mobilné telefóny a tabletové počítače, kryty a puzdrá pre mobilné telefóny a tabletové počítače nasúvateľné s cvaknutím, hands-free súpravy a obaly pre mobilné telefóny a tabletové počítače nasúvateľné s cvaknutím, stylusy, základňové audiostanice, fólie na ochranu obrazovky pre mobilné telefóny a tabletové počítače, prenosné reproduktory; prenosné multimediálne prehrávače; mobilné telefóny s otvoreným operačným systémom (smartfón); stylusy pre prenosné elektronické prístroje; tabletové počítače; 3D okuliare; nositeľné (prenosné) periférne zariadenia počítačov; nositeľné (prenosné) periférie (počítače, mobilné telefóny a mobilné dátové prijímače); slnečné okuliare; počítadlá kilometrov, rýchlomery, krokomery, výškomery a barometrické výškomery (na použitie na orientáciu a turistiku); zariadenia na monitorovanie tepu srdca;

zdravotné náramky; inteligentné náramky; tašky na počítače; brašny na počítače; nabíjačky batérií; zásuvky, zástrčky a iné kontakty (elektrické pripojenia); prilby (ochranné) na šport; hasiace prístroje; zariadenia na nahrávanie zvuku; internetové komunikačné zariadenia; elektrické zariadenia proti krádeži; solárne batérie; ochranné prostriedky na osobné použitie proti nehodám; zariadenia na overovanie bankoviek; počítačový softvér na zaznamenávanie, organizovanie, prenos, úpravu a prezeranie textu, zvukových súborov, videosúborov a programy na počítačové hry na použitie s televízormi, počítačmi, hudobnými prehrávačmi, videoprehrávačmi, prehrávačmi médií a mobilnými telefónmi.
14 - Hodiny; súčiastky hodín a hodiniek; spony na hodinky; remienky na hodinky; náramky na hodinky; náramkové hodinky; elektrické hodiny a hodinky; náramky; kontrolné hodiny; hodinky monitorujúce údaje o telesnej kondícii; hodinky s funkciou prenosu údajov na vreckové počítače, smartfóny, stolové počítače, PDA a osobné počítače prostredníctvom internetových webových stránok a iných počítačových a elektronických komunikačných sietí; remienky na hodinky s funkciou prenosu údajov na vreckové počítače, smartfóny, stolové počítače, PDA a osobné počítače prostredníctvom internetových webových stránok a iných počítačových a elektronických komunikačných sietí; náramky s funkciou prenosu údajov na vreckové počítače, inteligentné počítače a iné počítačové a elektronické komunikačné siete; náramky s funkciou prenosu údajov na vreckové počítače, smartfóny, stolové PC, PDA a osobné počítače prostredníctvom internetových webových stránok a iných počítačových a elektronických komunikačných sietí; športové hodinky; potápačské hodinky; manžetové gombíky; ihlice na kravaty, spony do kravát; stopky; remienky na náramkové hodinky; chronografy; merače času; hodinky s výškomerom, barometrom a kompasom.
18 - Batožina, kufre a cestovné kufre; ruksaky; náprsné tašky; kabelky; športové tašky; kufríky; školské tašky; kožené remene a remienky; dáždniky; pokrývky pre zvieratá; cestovné obaly na odevy; turistické plecniaky; toaletné taštičky (prázdne); tašky na škatuľky na jedlo; kufríky na toaletné potreby (prázdne); tašky na potreby pre bábätká; náprsné tašky na kreditné karty; kožené tašky na náradie; podložky pod jazdecké sedlá; sedlárske výrobky.

(540)

Swissdigital SHIELD
BY SWISSGEAR SARL

(731) Swissgear Sàrl, Haldenstrasse 5, 6340 Baar, CH;
(740) ŽOVICOVÁ & ŽOVIC IP, s. r. o., Bratislava, SK;

---

(210) 794-2014
(220) 2.5.2014
10(511) 7
(511) 7 - Radlice; rýpadlá; lopatové nakladače.
(540)

(591) sivá, oranžová
(731) METALPORT, s. r. o., Hraničná 2, 042 63 Košice, SK;

---

(210) 795-2014
(220) 2.5.2014
10(511) 9, 16, 28, 35, 41
(511) 9 - Elektronické, optické a meracie prístroje a zariadenia; prístroje na záznam, prenos, spracovanie a reprodukciu zvuku, obrazu alebo dát; telekomunikačné prístroje a zariadenia; vysielacie zariadenia; prepájacie alebo smerovacie zariadenia; zariadenia na sprostredkovanie prenosu dát; magnetické nosiče údajov; počítače; periférne zariadenia k počítačom; elektronické obvody na prenos programových dát; počítačové programy; počítačový softvér; počítačový softvér poskytovaný z internetu; kopírovateľné elektronické publikácie poskytované online z počítačových báz dát alebo z internetu; počítačový softvér umožňujúci pripojenie k bázam dát a k internetu; počítačový softvér umožňujúci vyhľadávanie dát; kopírovateľná digitálna hudba poskytovaná z počítačových báz dát, internetu alebo z internetových webových stránok; MP3 prehrávače; videofilmy; mikroprocesory; klávesnice; modemy; audiovizuálne prístroje a zariadenia; čipové telefónne karty; exponované filmy, kreslené filmy; fotoaparáty; gramofónové platne; gramofóny; hudobné hracie automaty; kamery; magnetické médiá; magnetofóny; mobilné telefóny; elektronické stieracie žreby na lotériové hry (softvér).
16 - Papier; kartón; lepenka; tlačoviny všetkých druhov; periodická a neperiodická tlač, najmä časopisy, noviny, knihy, prospekty, brožúry, plagáty, fotografie, pohľadnice, kalendáre, katalógy, príručky, sprievodcovia (tlačené publikácie), ročenky, firemné listiny, knihárske výrobky, tlačené propagačné materiály, letáky; kancelárske potreby s výnimkou nábytku; kancelárske zariadenia uvedené v tejto triede; náhradné diely a príslušenstvo kancelárskych zariadení, všetko uvedené v tejto triede.
28 - Biliardové stoly; karty na bingo; dáma (hra); domino (kocky); hracie karty; hracie kocky; hracie žetóny; stavebnicové kocky (hračky); kolky (hra); ruletové kolo; stolové hry; šachové hry; šípky (hra); hracie žetóny; žetóny na hry o peniaze; stieracie žreby; výherné hracie automaty; prístroje na elektronické hry; hracie žreby a tikety.
35 - Poradenské a konzultačné služby v oblasti reklamy, obchodnej administratívy a služieb uvedených v triede 35 tohto zoznamu; poskytovanie obchodných alebo podnikateľských informácií; marketing; marketingové štúdie; obchodný alebo

podnikateľský prieskum; prieskum verejnej mienky; prieskum trhu; analýzy nákladov; hospodárske (ekonomické) predpovede; správa počítačových súborov; zbieranie údajov do centrálnej kartotéky; zbieranie údajov do počítačových databáz; zoraďovanie údajov do počítačových databáz; vzťahy s verejnosťou (prieskum vzťahov medzi podnikmi, inštitúciami a spoločenským prostredím); organizovanie výstav na komerčné alebo reklamné účely; personálne poradenstvo; predvádzanie tovaru na reklamné účely a podporu predaja; vylepovanie plagátov; obchodná správa licencií výrobkov a služieb pre tretie osoby; prezentácia výrobkov v komunikačných médiách pre maloobchod; rozširovanie reklamných alebo inzertných oznamov; rozširovanie reklamných materiálov zákazníkom (letáky, prospekty, tlačivá, vzorky); zasielanie reklamných materiálov zákazníkom; vydávanie a aktualizovanie reklamných materiálov; uverejňovanie reklamných textov; prenájom reklamných plôch; vydávanie reklamných alebo náborových textov; rozhlasová reklama; reklama, online reklama na počítačovej komunikačnej sieti; reklama prostredníctvom mobilných telefónov; reklamné agentúry; televízna reklama; reklamná, inzertná a propagačná činnosť prostredníctvom akéhokoľvek média, prostredníctvom telefónnej siete, dátovej siete, informačnej siete, elektronickej siete, komunikačnej siete alebo počítačovej siete; poskytovanie informácií a iných informačných produktov komerčného alebo reklamného charakteru, multimediálnych informácií komerčného alebo reklamného charakteru; komerčné vyhľadávacie služby prostredníctvom internetu; online inzercia; podpora predaja (aj pre tretie osoby); prenájom reklamných materiálov; inzercia výrobkov a služieb; sprostredkovanie obchodných služieb; spracovanie textov; vyhľadávanie sponzorov.

41 - Vzdelávanie; zábava; pobavenie; zábavné parky; informácie o možnostiach zábavy; organizovanie a vedenie lotérií a stávkových hier; organizovanie lotérií a stávkových hier prostredníctvom internetu; organizovanie a vedenie hier o peniaze; organizovanie elektronických kurzových stávok; organizovanie kurzových stávok; organizovanie kurzových stávok prostredníctvom internetu; hazardné hry; služby športovísk; poskytovanie zariadení na športovanie; tvorba a výroba televíznych programov; výroba audiovizuálnych programov; výroba videofilmov; televízna zábava; organizovanie kultúrnych, športových, vzdelávacích a zábavných podujatí; prenájom a požičiavanie nahrávacích a premietacích zariadení, osvetľovacích zariadení, dekorácií, filmov, videopások; filmová tvorba (okrem reklamných filmov); činnosť filmových štúdií; zhromažďovanie a poskytovanie informácií v oblasti kultúry, športu, zábavy a vzdelávanie, a poskytovanie klubových služieb (výchovno-zábavných); organizovanie a vedenie koncertov, plesov, súťaží krásy, športových súťaží, vedomostných súťaží, zábavných súťaží, výstav na vzdelávacie a kultúrne účely, konferencií, školení, živých vystúpení, večierkov; služby nahrávacích štúdií; reportérske služby; vydavateľská činnosť s výnimkou vydávania reklamných a náborových textov; elektronická edičná činnosť v malom (DTP služby); poskytovanie online elektronických publikácií bez možnosti kopírovania; publikácia elektronických kníh, novín a časopisov online; poskytovanie (online) počítačových hier z počítačových báz dát alebo prostredníctvom internetu; prenájom videoprístrojov a audioprístrojov; organizovanie a vedenie konferencií, seminárov a workshopov poskytované online prostredníctvom telekomunikačného spojenia alebo počítačovej siete; publikácia textov (okrem reklamných a náborových); poskytovanie nekopírovateľnej digitálnej hudby z internetu a z internetových webových stránok; informácie o možnostiach rekreácie, zábavy, výchove a vzdelávaní poskytované online z počítačových báz dát alebo internetu; tvorba rozhlasových programov; fotografická reportáž; nahrávanie videopások; vydávanie kníh; organizovanie súťaží, športových akcií a hier (nie na reklamné a propagačné účely), organizovanie kultúrno-spoločenských akcií a hier (nie na reklamné a propagačné účely); organizovanie vedomostných alebo zábavných súťaží prostredníctvom internetu alebo telefónov a mobilných telefónov; rozhlasová zábava, online poskytovanie počítačových hier z počítačových sietí; prekladateľské služby.

(540) Hra o Niké

(731) N I K É, spol. s r. o., Ilkovičova 34, 812 30 Bratislava, SK;

(740) Vladimír Neuschl, JUDr. Ing., Bratislava, SK;

---

(210) 800-2014

(220) 2.5.2014

10(511) 43

(511) 43 - Bufetové služby; bufety (rýchle občerstvenie); grily (reštaurácie); jedálenské služby; samoobslužné reštaurácie; reštaurácie s rýchlym občerstvením; reštaurácie s možnosťou odnesenia si jedla.

(540)

(591) červená, biela

(731) Kužlík Róbert, Mesačná 3238/14, 821 02 Bratislava, SK;

(740) Grznár Vladimír, Bratislava, SK;

---

(210) 801-2014

(220) 5.5.2014

10(511) 5, 30, 32

(511) 5 - Farmaceutické výrobky; farmaceutické prípravky; rehydratačné prípravky na lekárske použitie; rehydratačné nápoje na lekárske použitie; iónové prípravky na lekárske použitie; bielkovinové potraviny na lekárske použitie; bielkovinové prípravky na lekárske použitie; potravinové doplnky pre ľudí; sirupy na farmaceutické použitie; liekové kapsuly; antioxidačné tabletky; vitamínové prípravky; potraviny pre dojčatá; sušené mlieko pre dojčatá; bylinkové čaje na lekárske použitie; liečivé čaje; liečivé rastliny; extrakty

z liečivých rastlín na lekárske použitie; mliečne fermenty na farmaceutické použitie; sladové mliečne nápoje na lekárske použitie; mliečny cukor na farmaceutické použitie; laktóza na farmaceutické použitie; škrob na diétne alebo farmaceutické použitie; žuvačky na lekárske použitie; draselné soli na lekárske použitie; diétne potraviny na lekárske použitie; diétne nápoje na lekárske použitie; lekárske prípravky na odtučňovacie kúry; liečivé nápoje; diétne látky upravené na lekárske použitie; chemické prípravky na lekárske použitie; výživové vlákniny; enzýmy na lekárske použitie; enzymatické prípravky na lekárske použitie; tabletky na chudnutie; aminokyseliny na lekárske použitie; výživové doplnky; minerálne výživové doplnky; vitamínové výživové doplnky; bielkovinové výživové doplnky; enzýmové výživové doplnky; glukózové výživové doplnky; lecitínové výživové doplnky; alginátové výživové doplnky; kazeínové výživové doplnky; proteínové výživové doplnky; rehydratačné čajové nápoje na lekárske použitie.
30 - Káva; čaj; kakao; čokoláda; rastlinné prípravky (kávové náhradky); čajové nápoje; kávové nápoje; kakaové nápoje; čokoládové nápoje; mliečne kakaové nápoje; mliečne kávové nápoje; mliečne čokoládové nápoje; instantný čaj; ľadový čaj; bylinkové čaje (nie na lekárske použitie); kvety a listy rastlín (náhradky čaju); kávové náhradky; nepražená káva; kávové príchute; spracované obilniny; obilninové výrobky; prípravky z obilnín; ovsené potraviny; obilné klíčky (potraviny); cereálne tyčinky; cereálne tyčinky s vysokým obsahom proteínov; müsli; cukor; med; melasový sirup; ryža; instantná kukuričná kaša (s vodou alebo s mliekom); kukuričné vločky; kukuričné pukance; aromatické prípravky do potravín; chuťové prísady; prírodné sladidlá; sušienky; keksy; žuvačky; pudingy; pastilky (cukrovinky).
32 - Nealkoholické ovocné výťažky; nealkoholické nápoje; nealkoholické ovocné nápoje; nealkoholické koktaily; sirupy na výrobu nápojov; sirupy na výrobu limonád; tablety na prípravu šumivých nápojov; prášky na prípravu šumivých nápojov; šumivé nealkoholické nápoje; srvátkové nápoje; iónové nápoje; prípravky na výrobu nápojov; prípravky na výrobu minerálnej vody; mixované ovocné alebo zeleninové nápoje; nealkoholický jablkový mušt; medové nealkoholické nápoje; nealkoholické nápoje s aloou pravou; ovocné a zeleninové nápoje; ovocné a zeleninové šťavy (nápoje); ovocné džúsy; zeleninové džúsy (nápoje); ovocné nektáre; vody (nápoje); sýtené vody; minerálne vody (nápoje); stolové vody; mušty; limonády; prípravky na výrobu likérov; šerbety (nápoje); mandľové mlieko (nápoj); nealkoholické aperitívy; proteínové iónové nápoje (nie na lekárske použitie); izotonické nápoje; arašidové mlieko (nealkoholický nápoj); ryžové mlieko (nealkoholický nápoj).

(540) **KULÍŠEK**

(731) GOLDIM spol. s r.o., Michelská 18/12a, 140 00 Praha, CZ;

---

(210) 808-2014
(220) 7.5.2014
10(511) 30
(511) 30 - Arašidové cukrovinky; aromatické prípravky do potravín; bonbóny; cukríky; cukrovinky; cukrovinky na zdobenie vianočných stromčekov; čokoláda; čokoládové peny; fondán (cukrovinky); kakao; karamelky (cukríky); kávové príchute; anglický krém; mandľové cukrovinky; marcipán; kávové náhradky; ovocné želé (cukrovinky); pralinky.
(540)

(731) CSP group s.r.o., Cukrovarská 12, 075 01 Trebišov, SK;

---

(210) 811-2014
(220) 7.5.2014
10(511) 1, 16, 17, 19, 35, 36, 37, 39, 40
(511) 1 - Lepidlá pre priemysel.
16 - Zošľachtené papiere.
17 - Izolačné materiály z drevného vlákna.
19 - Rezivo (stavebné drevo); železničné podvaly (nekovové); prírezy (odrezky); preglejka; drevotrieskové dosky; povrchovo upravené drevotrieskové dosky; impregnované drevárske výrobky (stavebné drevo); drevené stavebné konštrukcie.
35 - Obchodné poradenstvo; marketingová činnosť, vzťahy s verejnosťou (public relations).
36 - Prenájom nehnuteľností.
37 - Montáž drevených konštrukcií; opravy, údržba a inštalácie energetických tepelných zariadení; opravy a čistenie kotlov; inštalácie a opravy pecí; inštalácie a opravy vykurovacích zariadení.
39 - Rozvod tepla; poradenská činnosť v oblasti rozvodov tepla; prenájom chladiacich zariadení; distribúcia energie; rozvod vody.
40 - Výroba tepla; poradenstvo v oblasti výroby tepla; prenájom generátorov; prenájom vykurovacích zariadení; výroba energie.

(540) **SMREČINA**

(731) Sable, s.r.o., Horná 61/a, 974 01 Banská Bystrica, SK;

---

(210) 812-2014
(220) 7.5.2014
10(511) 1, 16, 17, 19, 35, 36, 37, 39, 40
(511) 1 - Lepidlá pre priemysel.
16 - Zošľachtené papiere.
17 - Izolačné materiály z drevného vlákna.
19 - Rezivo (stavebné drevo); železničné podvaly (nekovové); prírezy (odrezky); preglejka; drevotrieskové dosky; povrchovo upravené drevotrieskové dosky; impregnované drevárske výrobky (stavebné drevo); drevené stavebné konštrukcie.
35 - Obchodné poradenstvo; marketingová činnosť, vzťahy s verejnosťou (public relations).
36 - Prenájom nehnuteľností.

37 - Montáž drevených konštrukcií; opravy, údržba a inštalácie energetických tepelných zariadení; opravy a čistenie kotlov; inštalácie a opravy pecí; inštalácie a opravy vykurovacích zariadení.
39 - Rozvod tepla; poradenská činnosť v oblasti rozvodov tepla; prenájom chladiacich zariadení; distribúcia energie; rozvod vody.
40 - Výroba tepla; poradenstvo v oblasti výroby tepla; prenájom generátorov; prenájom vykurovacích zariadení; výroba energie.

(540)

(731) Sable, s.r.o., Horná 61/a, 974 01 Banská Bystrica, SK;

---

(210) 814-2014
(220) 7.5.2014
10(511) 30, 35, 39
(511) 30 - Káva; kávové výťažky; náhradky kávy; kávové príchute; instantná káva; kávové nápoje; kakao; kakaové nápoje; mliečne kakaové nápoje; mliečne kávové nápoje; mliečne čokoládové nápoje; čokoládové nápoje; čaje; nápoje na báze čaju; prísady do nápojov, iné ako esencie.
35 - Reklama.
39 - Balenie tovarov.

(540)

(554) trojrozmerná známka
(591) bordová
(731) Safe Harbor, s.r.o., Novozámocká 104, 949 05 Nitra, SK;
(740) Advokátska kancelária Patajová Pataj s.r.o., Banská Bystrica, SK;

---

(210) 815-2014
(220) 7.5.2014
10(511) 30, 35, 39
(511) 30 - Káva; kávové výťažky; náhradky kávy; kávové príchute; instantná káva; kávové nápoje; kakao; kakaové nápoje; mliečne kakaové nápoje; mliečne kávové nápoje; mliečne čokoládové nápoje; čokoládové nápoje; čaje; nápoje na báze čaju; prísady do nápojov, iné ako esencie.
35 - Reklama.
39 - Balenie tovarov.

(540)

(554) trojrozmerná známka
(591) slonová kosť
(731) Safe Harbor, s.r.o., Novozámocká 104, 949 05 Nitra, SK;
(740) Advokátska kancelária Patajová Pataj s.r.o., Banská Bystrica, SK;

---

(210) 817-2014
(220) 7.5.2014
10(511) 32
(511) 32 - Minerálne vody; stolové vody; nealkoholické nápoje.

(540)

(591) fialová, biela, žltá, ružová, béžová, modrá
(731) ZLATÁ STUDŇA, s.r.o., Široké 631, 082 37 Široké, SK;
(740) G. Lehnert, k.s., Bratislava, SK;

---

(210) 819-2014
(220) 9.5.2014
10(511) 16, 41
(511) 16 - Časopisy (periodiká).
41 - On-line vydávanie elektronických kníh a časopisov.

(540)

(591) biela, modrá, červená
(731) Eremiášová Lenka, Mgr., Hečkova 18, 831 05 Bratislava, SK;

---

(210) 820-2014
(220) 9.5.2014
10(511) 16, 41
(511) 16 - Časopisy (periodiká).
41 - On-line vydávanie elektronických kníh a časopisov.
(540)

(591) biela, modrá, červená
(731) Eremiášová Lenka, Mgr., Hečkova 18, 831 05 Bratislava, SK;

---

(210) 823-2014
(220) 9.5.2014
10(511) 32
(511) 32 - Ďumbierové pivo (zázvorové).
(540) GINGER MANIA
(731) Hudák Martin, Sekčovská 57, 080 01 Prešov, SK; Kožuch Martin, Odborárska 10, 080 01 Prešov, SK;

---

(210) 831-2014
(220) 9.5.2014
10(511) 9, 16, 35, 38, 41
(511) 9 - Diapozitívy; diaprojektory; magnetické disky; optické kompaktné disky; DVD prehrávač; elektronické publikácie (stiahnuté z telekomunikačnej siete); exponované kinofilmy; exponované filmy; strihacie zariadenie na filmy; gramofónové platne; prístroje na strihanie kinofilmov; kompaktné disky; kreslené filmy; magnetické médiá; magnetofóny; magnetické nosiče údajov; optické disky; optické nosiče údajov; pásky na zvukové nahrávanie; počítačové programy; počítačový softvér (stiahnutý z telekomunikačnej siete); premietacie prístroje; programy na počítačové hry; počítačové programy (stiahnuté z telekomunikačnej siete); pružné disky; vysielače elektronických signálov; videokazety; videopásky; videokamery; vysielače (telekomunikácie); disky zvukových nahrávok; nosiče zvukových nahrávok; pásky so zvukovými nahrávkami; zvukové nahrávacie zariadenia.
16 - Albumy; blahoprajné pohľadnice; časopisy (periodiká); fotografie (tlačoviny); grafiky; grafické zobrazenia; kalendáre; katalógy; knihy; komiksy; noviny; obežníky; periodiká; plagáty; publikácie; grafické reprodukcie; ročenky; tlačivá; tlačoviny.
35 - Reklamné agentúry; grafická úprava tlačovín na reklamné účely; prezentácia výrobkov v komunikačných médiách pre maloobchod; komerčné informačné kancelárie; podpora predaja (pre tretie osoby); prenájom reklamného času v komunikačných médiách; prenájom reklamných materiálov; vzťahy s verejnosťou (public relations); reklama; online reklama na počítačovej komunikačnej sieti; vydávanie a aktualizovanie reklamných materiálov; rozširovanie reklamných oznamov; prenájom reklamných plôch; zásielkové reklamné služby; uverejňovanie reklamných textov; rozhlasová reklama; rozširovanie reklamných alebo inzertných oznamov; rozširovanie reklamných materiálov zákazníkom (letáky, prospekty, tlačoviny, vzorky); spracovanie textov; televízna reklama; predplatné telekomunikačných služieb.
38 - Vysielanie káblovej televízie; poskytovanie telekomunikačných kanálov na telenákupy; prenos signálu prostredníctvom satelitu; televízne vysielanie; tlačové kancelárie.
41 - Elektronická edičná činnosť v malom (DTP služby); prenájom filmov; nahrávanie videopások; organizovanie súťaží (vedomostných alebo zábavných); organizovanie súťaží krásy; organizovanie živých vystúpení; prenájom osvetľovacích prístrojov do divadelných sál a televíznych štúdií; produkcia filmov s výnimkou reklamných; výroba rozhlasových a televíznych programov; televízna zábava; tvorba videofilmov; nahrávanie na videopásky; online vydávanie kníh a časopisov v elektronickej forme; zábava; prenájom zvukových nahrávacích zariadení.
(540) V siedmom nebi
(731) MAC TV, s.r.o., Brečtanová 1, 831 01 Bratislava, SK;
(740) Advokátska kancelária Bugala-Ďurček, s.r.o., Bratislava, SK;

---

(210) 832-2014
(220) 9.5.2014
10(511) 9, 35, 41, 42
(511) 9 - Vedecké, námorné, geodetické, fotografické, kinematografické, optické, signalizačné, kontrolné, záchranné a vyučovacie prístroje a nástroje a prístroje a nástroje na meranie a váženie; prístroje a nástroje na vedenie, distribúciu, transformáciu, akumuláciu, reguláciu alebo ovládanie elektrického prúdu; prístroje na nahrávanie, prenos a reprodukciu zvuku alebo obrazu; magnetické nosiče údajov, záznamové disky; kompaktné disky, disky DVD a ostatné nosiče digitálnych záznamov; mechanizmy mincových prístrojov; registračné pokladnice, počítacie stroje, zariadenia na spracovanie údajov, počítače; počítačové programy; hasiace prístroje.
35 - Vyhľadávanie informácií v počítačových súboroch (pre zákazníkov); zbieranie údajov do počítačových databáz; zoraďovanie údajov v počítačových databázach; reklamné služby; obchodný manažment; obchodná administratíva; kancelárske práce.
41 - Výchova; vzdelávanie; zábava; športová a kultúrna činnosť; organizovanie a vedenie konferencií; organizovanie a vedenie kongresov.
42 - Vedecké a technologické služby a s nimi súvisiaci výskum a projektovanie; priemyselné analýzy a priemyselný výskum; navrhovanie a vývoj počítačového hardvéru a softvéru.
(540) SITAPA
(731) Direct Impact, s.r.o., Dunajská 25, 811 08 Bratislava, SK;

---

(210) 835-2014
(220) 10.5.2014
10(511) 24, 25, 28, 35, 41
(511) 24 - Textílie a textilné výrobky, ktoré nie sú zahrnuté v iných triedach; posteľná bielizeň; obrusy.

25 - Odevy; obuv; prikrývky hlavy.
28 - Hry; hračky; telovýchovné a športové potreby, ktoré nie sú zahrnuté v iných triedach; ozdoby na vianočné stromčeky.
35 - Reklamné služby; obchodný manažment; obchodná administratíva; kancelárske práce.
41 - Výchova; vzdelávanie; zábava; športová a kultúrna činnosť.

(540)

(731) Ábelová Lucia, Mgr., Martinská dolina 12, 949 01 Nitra, SK;

---

(210) 838-2014
(220) 12.5.2014
10(511) 1, 16, 35
(511) 1 - Lepidlá a spojivá pre priemysel.
16 - Firemné listiny; papiernický tovar; papierové propagačné materiály; informačné brožúry; katalógy; kalendáre; tlačivá.
35 - Maloobchodné služby so stavebnými materiálmi; rozširovanie, vydávanie a aktualizovanie reklamných materiálov; uverejňovanie reklamných textov; inzertná činnosť.

(540)

(591) červená, čierna
(731) IPEĽSKÉ TEHELNE a.s., M. Rázusa 29, 984 01 Lučenec, SK;

---

(210) 839-2014
(220) 12.5.2014
10(511) 24, 25, 35
(511) 24 - Bavlnené textílie; plátenná bielizeň (s výnimkou spodnej bielizne); posteľná bielizeň; brokáty; bytový textil; čalúnnické tkaniny; damask (tkaniny); flanel (textílie); flanel pre zdravotníctvo; flauš (textílie); hodvábne textílie; hodvábne tkaniny na tlačové vzory; kanava (riedka tkanina) na tapisérie alebo na vyšívanie; konopné plátno; konopné tkaniny; krep (textílie); krepón (jemná hodvábna tkanina); ľanové textílie; vlnené textílie; textílie s imitáciou kože; textílie; lôžkoviny (bielizeň); marabut (textílie); mušelín, kartún; netkané textílie; obliečky na matrace; obliečky na podušky; obliečky na vankúše; textilné obrúsky; textílie na obuv; ozdobné obliečky na vankúše; plachty; plsť; textilné klobúkové podšívky; textilné podšívky; posteľné pokrývky; posteľné prikrývky; ramia (textílie); riedko tkané konopné plátno; stolová bielizeň (nie papierová); taft (textílie); textilné uteráky; umelý hodváb (textílie); tkaniny; vlnené textílie; záclony; zamat; textilné alebo plastové závesy; zefír (textílie).
25 - Baretky; spodná bielizeň; boa (kožušinová ozdoba alebo ozdoba z peria na ovinutie okolo krku); body (spodná bielizeň); bundy; čiapky; gabardénové plášte; goliere (časti odevov); jazdecké krátke nohavice; kabáty; kapucne (časti odevov); klobúky; klobúkové kostry; kombiné (spodná bielizeň); kombinézy (oblečenie); konfekcia (odevy); korzety; kostýmy, obleky; košele; košele s krátkym rukávom; košeľové sedlá; kožušinové kabáty; kožušinové štóly; kožušiny (oblečenie); krátke kabátiky; kravaty; legínsy; legíny; lemy na obuv; livreje; mantila; manžety (časti odevov); nohavice; nohavicové sukne; oblečenie pre bábätká; oblečenie z imitácie kože; oblečenie z kože; oblečenie; obuv; odevy; opasky (časti odevov); opasky na doklady a peniaze (časti odevov); palčiaky; pančuchy; pančuškové nohavice; pánske podväzky; pánske spodky; parky (teplé krátke kabáty s kapucňou); peleríny; plátenná obuv; plavky; pletené svetre; pleteniny (oblečenie); pletiarsky tovar; podprsenky; podväzky; podväzky na pančuchy; podväzky na ponožky; pokrývky hlavy; pončá; ponožky; pracovné plášte; pulóvre; pyžamá; rukavice; rukávniky; sárí; sarongy (veľké šatky na odievanie); spodničky; sukne; svetre; šály; šatky, závoje; šatové sukne; šaty; šerpy; čiapkové šilty; šilty (pokrývky hlavy); šnurovačky; tielka; tričká; tógy; celé topánky; topánky; uniformy; vesty; vlnené šály; vrecká na odevy; ozdobné vreckovky (časti odevov); zástery; závoje; zvrchníky; živôtiky, korzety (spodná bielizeň); župany; kúpacie plášte.
35 - Maloobchodné a veľkoobchodné služby s tovarmi uvedenými v triedach 24 a 25 tohto zoznamu; sprostredkovanie maloobchodu a veľkoobchodu s tovarmi; obchodné sprostredkovanie služieb uvedených v triede 35 tohto zoznamu; administratívne spracovanie obchodných objednávok; reklamné agentúry; aranžovanie výkladov; obchodné alebo podnikateľské informácie; prezentácia výrobkov v komunikačných médiách pre maloobchod; marketing; organizovanie módnych prehliadok na podporu predaja; pomoc pri riadení obchodnej činnosti; obchodná správa licencií výrobkov a služieb pre tretie osoby; obchodné rady a obchodné informácie spotrebiteľom; obchodný alebo podnikateľský prieskum; organizovanie komerčných alebo reklamných veľtrhov; organizovanie komerčných alebo reklamných výstav; reklama; rozširovanie reklamných oznamov; rozširovanie reklamných materiálov zákazníkom (letáky, prospekty, tlačoviny); rozširovanie vzoriek tovarov; zásielkové reklamné služby; maloobchodné a veľkoobchodné služby s tovarmi uvedenými v triedach 24 a 25 tohto zoznamu aj prostredníctvom internetu.

(540) NuPPL - New People
(731) Zelinová Mária, Boženy Němcovej 26, 990 01 Veľký Krtíš, SK;
(740) Girmanová Zuzana, Ing., Nitra, SK;

---

(210) 843-2014
(220) 13.5.2014
10(511) 20
(511) 20 - Sedacie súpravy; nábytok; kreslá; ratanový nábytok; sedadlá; stoličky.

(540)

(731) Višňovský Radovan, Cesta na Jandovú 140/18, 972 44 Kamenec pod Vtáčnikom, SK;

---

(210) 845-2014
(220) 13.5.2014
10(511) 16, 35, 41
(511) 16 - Časopisy (periodiká); brožované knihy; brožúry; fotografie; kalendáre; katalógy; knihy; papiernický tovar; periodiká; plagáty; plány; príručky; prospekty; publikácie; ročenky; tlačoviny; trhacie kalendáre.
35 - Reklamné agentúry; marketingové štúdie; poradenstvo v obchodnej činnosti; podpora predaja pre tretie osoby; služby predplácania novín a časopisov pre tretie osoby; prieskum trhu; reklama; on line reklama na počítačovej komunikačnej sieti; rozširovanie reklamných materiálov; vydávanie a aktualizovanie reklamných materiálov; rozširovanie reklamných oznamov; reklamné služby; písanie reklamných textov; rozširovanie reklamných materiálov zákazníkom; uverejňovanie reklamných textov; vydávanie reklamných a náborových textov; zasielanie reklamných materiálov zákazníkom; zbieranie údajov do počítačových databáz.
41 - Fotografická reportáž; zverejňovanie textov okrem reklamných; vydávanie kníh a časopisov; on line vydávanie kníh a časopisov v elektronickej forme.
(540)

(731) Cemec Investment Ltd., 3, JDR Flats, Pietru Xuereb Str., Hamrun, MT;
(740) Advokátska kancelária Patajová Pataj s.r.o., Banská Bystrica, SK;

---

(210) 847-2014
(220) 13.5.2014
10(511) 16, 35, 41
(511) 16 - Časopisy (periodiká); brožované knihy; brožúry; fotografie; kalendáre; katalógy; knihy; papiernický tovar; periodiká; plagáty; plány; príručky; prospekty; publikácie; ročenky; tlačoviny; trhacie kalendáre.
35 - Reklamné agentúry; marketingové štúdie; poradenstvo v obchodnej činnosti; podpora predaja pre tretie osoby; služby predplácania novín a časopisov pre tretie osoby; prieskum trhu; reklama; on line reklama na počítačovej komunikačnej sieti; rozširovanie reklamných materiálov; vydávanie a aktualizovanie reklamných materiálov; rozširovanie reklamných oznamov; reklamné služby; písanie reklamných textov; rozširovanie reklamných materiálov zákazníkom; uverejňovanie reklamných textov; vydávanie reklamných a náborových textov; zasielanie reklamných materiálov zákazníkom; zbieranie údajov do počítačových databáz.
41 - Fotografická reportáž; zverejňovanie textov okrem reklamných; vydávanie kníh a časopisov; on line vydávanie kníh a časopisov v elektronickej forme.
(540)

(591) zelená, čierna
(731) Cemec Investment Ltd., 3, JDR Flats, Pietru Xuereb Str., Hamrun, MT;
(740) Advokátska kancelária Patajová Pataj s.r.o., Banská Bystrica, SK;

---

(210) 848-2014
(220) 13.5.2014
10(511) 16, 35, 41
(511) 16 - Časopisy (periodiká); brožované knihy; brožúry; fotografie; kalendáre; katalógy; knihy; papiernický tovar; periodiká; plagáty; plány; príručky; prospekty; publikácie; ročenky; tlačoviny; trhacie kalendáre.
35 - Reklamné agentúry; marketingové štúdie; poradenstvo v obchodnej činnosti; podpora predaja pre tretie osoby; služby predplácania novín a časopisov pre tretie osoby; prieskum trhu; reklama; on line reklama na počítačovej komunikačnej sieti; rozširovanie reklamných materiálov; vydávanie a aktualizovanie reklamných materiálov; rozširovanie reklamných oznamov; reklamné služby; písanie reklamných textov; rozširovanie reklamných materiálov zákazníkom; uverejňovanie reklamných textov; vydávanie reklamných a náborových textov; zasielanie reklamných materiálov zákazníkom; zbieranie údajov do počítačových databáz.
41 - Fotografická reportáž; zverejňovanie textov okrem reklamných; vydávanie kníh a časopisov; on line vydávanie kníh a časopisov v elektronickej forme.
(540)

(591) tyrkysová, čierna, biela
(731) Cemec Investment Ltd., 3, JDR Flats, Pietru Xuereb Str., Hamrun, MT;
(740) Advokátska kancelária Patajová Pataj s.r.o., Banská Bystrica, SK;

---

(210) 850-2014
(220) 13.5.2014
10(511) 16, 35, 41
(511) 16 - Časopisy (periodiká); brožované knihy; brožúry; fotografie; kalendáre; katalógy; knihy; papiernický tovar; periodiká; plagáty; plány; príručky; prospekty; publikácie; ročenky; tlačoviny; trhacie kalendáre.
35 - Reklamné agentúry; marketingové štúdie; poradenstvo v obchodnej činnosti; podpora predaja pre tretie osoby; služby predplácania novín a časopisov pre tretie osoby; prieskum trhu; reklama; on line reklama na počítačovej komunikačnej sieti; rozširovanie reklamných materiálov; vydávanie a aktualizovanie reklamných materiálov; rozširovanie reklamných oznamov; reklamné služby; písanie reklamných textov; rozširovanie reklamných materiálov zákazníkom; uverejňovanie reklamných textov; vydávanie reklamných a náborových textov; zasielanie reklamných materiálov zákazníkom; zbieranie údajov do počítačových databáz.
41 - Fotografická reportáž; zverejňovanie textov okrem reklamných; vydávanie kníh a časopisov; on line vydávanie kníh a časopisov v elektronickej forme.
(540)

(591) svetlozelená, tmavozelená
(731) Cemec Investment Ltd., 3, JDR Flats, Pietru Xuereb Str., Hamrun, MT;
(740) Advokátska kancelária Patajová Pataj s.r.o., Banská Bystrica, SK;

---

(210) 867-2014
(220) 14.5.2014
10(511) 6, 7, 9, 11, 35, 36, 37, 39, 40, 42
(511) 6 - Pásová oceľ; oceľový drôt; oceľová liatina; oceľové stožiare; oceľové rolety, oceľový plech; oceľové rúrky; oceľové rúry; trezory; pancierové plechy; kovové skrutky s maticou; kovové príruby; kovové skrutky; kovové schodiská; kovové schodíky; kovové nádrže; kovové skrinky, škatule.
7 - Podstavce (stojany, rámy) strojov; kryty (časti strojov); remenice (časti strojov); hriadele, kľuky, páky (časti strojov); nástroje (časti strojov); držiaky nástrojov (časti strojov); kolesá (časti strojov); elektrické stroje a prístroje na leštenie; ochranné kryty (časti strojov).
9 - Lasery (nie na lekárske použitie).
11 - Vykurovacie telesá na kúrenie tuhými, tekutými alebo plynnými palivami; vyhrievacie telesá; grily; ionizátory na úpravu vzduchu a vody; liehové horáky, kahany.
35 - Subdodávateľské služby (obchodná pomoc).
36 - Prenájom nehnuteľností; správa nehnuteľností; prenájom kancelárskych priestorov.
37 - Antikorózne úpravy; pieskovanie.
39 - Balenie tovarov; skladovanie tovarov; expedičné služby.
40 - Obrusovanie; pokovovanie; elektrolytické pokovovanie; frézovanie; obrábanie kovov; kreslenie, rytie laserom; konečná úprava povrchov (mechanická alebo chemická); likvidácia odpadu; triedenie odpadu a recyklovateľného materiálu; pieskovanie.
42 - Priemyselné dizajnérstvo; inžinierska činnosť; počítačové programovanie.
(540)

(591) C-0, M-70, Y-100, K-0; C-0, M-0, Y-0, K-60
(731) METAKOV s.r.o., Drevárska 2, 052 01 Spišská Nová Ves, SK;
(740) Beňo & partners advokátska kancelária, s.r.o., Poprad, SK;

---

(210) 868-2014
(220) 14.5.2014
10(511) 4, 11, 39
(511) 4 - Denaturovaný lieh; alkohol (palivo); alkoholové palivá; podpaľovače; etanol (palivo).
11 - Vykurovacie telesá na kúrenie tuhými, tekutými alebo plynnými palivami; vyhrievacie telesá; grily; ionizátory na úpravu vzduchu a vody; liehové horáky, kahany.
39 - Balenie tovarov; skladovanie tovarov; expedičné služby.
(540)

(591) C-0, M-70, Y-100, K-0; C-0, M-0, Y-0, K-60
(731) METAKOV s.r.o., Drevárska 2, 052 01 Spišská Nová Ves, SK;
(740) Beňo & partners advokátska kancelária, s.r.o., Poprad, SK;

---

(210) 870-2014
(220) 14.5.2014
10(511) 14, 40
(511) 14 - Amulety (klenotnícke výrobky); náramky (klenotnícke výrobky); prívesky (klenotnícke výrobky); brošne (klenotnícke výrobky); retiazky (klenotnícke výrobky); náhrdelníky (klenotnícke výrobky); spony na kravaty; mince; diamanty; retiazky z drahých kovov (klenotnícke výrobky); klenoty; medailóny (klenotnícke výrobky); medaily; paládium; ozdoby (klenotnícke výrobky); perly (klenotnícke výrobky); drahé kamene; platina; ródium; ruténium; zliatiny drahých kovov; prstene (klenotnícke výrobky); náušnice; manžetové gombíky; ihlice na kravaty; odznaky z drahých kovov; striebro (surovina alebo polotovar); klenoty, šperky z emailovanej keramiky; šperkárske uzávery.
40 - Pozlacovanie; galvanizácia; elektrolytické pokovovanie; frézovanie; rytie; gravírovanie; leštenie trením; odlievanie kovov; pieskovanie.

(540)

MARRYLINE

(591) čierna, tmavosivá, bledosivá, ružová
(731) MARRYLINE, s.r.o., Holubyho námestie 5, 911 01 Trenčín, SK;

---

(210) 871-2014
(220) 14.5.2014
10(511) 35, 39, 43
(511) 35 - Reklama, prieskum trhu.
39 - Balenie tovarov.
43 - Reštaurácie (jedálne); dodávanie hotových jedál a nápojov na objednávku (ketering); bufety (rýchle občerstvenie); bary.
(540)

佬寂 Wabi Sabi
Japanese Restaurant

(591) červená, čierna
(731) River Point s.r.o., Dvořákovo nábrežie 4, 811 04 Bratislava, SK;
(740) Jakubcová Karin, JUDr., Bratislava, SK;

---

(210) 879-2014
(220) 15.5.2014
10(511) 29, 30, 31, 32, 33, 41
(511) 29 - Mäso, ryby, hydina a zverina; mäsové výťažky; konzervované, mrazené, sušené a varené ovocie a zelenina; ovocné rôsoly, džemy, kompóty; vajcia; mlieko a mliečne výrobky; potravinárske oleje a tuky.
30 - Káva, čaj, kakao a kávové náhradky; ryža; tapioka a ságo; múka a obilninové výrobky; chlieb, pekárske a cukrárske výrobky; zmrzliny; cukor, med, melasový sirup; kvasnice, prášky do pečiva; soľ; horčica; ocot, omáčky (chuťové prísady); koreniny; konzumný ľad.
31 - Obilniny a poľnohospodárske, záhradnícke a lesnícke výrobky, ktoré nie sú zahrnuté v iných triedach; živé zvieratá; čerstvé ovocie a zelenina; semená; rastliny a kvety; potrava pre zvieratá; slad.
32 - Pivo; minerálne a sýtené vody a iné nealkoholické nápoje; ovocné nápoje a ovocné šťavy; sirupy a iné prípravky na výrobu nápojov.
33 - Alkoholické nápoje (okrem piva).
41 - Výchova; vzdelávanie; zábava; športová a kultúrna činnosť.
(540)

Môj Farmár
· naše a zdravé ·

(591) zelená
(731) Košík Marián, Mgr., Galvaniho 31, 821 04 Bratislava, SK;

---

(210) 880-2014
(220) 15.5.2014
10(511) 16, 25, 35, 39, 41
(511) 16 - Reklamné publikácie; reklamné plagáty; reklamné tabule z papiera, kartónu alebo lepenky; tlačené neperiodické publikácie; tlačené inzeráty (reklamy); tlačoviny na školiace účely.
25 - Odevy a obuv všetkého druhu zaradené v tejto triede, najmä športové; pokrývky hlavy; rukavice; kravaty; šály a šatky.
35 - Reklamné, marketingové a propagačné služby; poskytovanie priestorov, času a médií na reklamu.
39 - Cestovanie a osobná doprava; parkovanie a úschova vozidiel; prenájom dopravných prostriedkov.
41 - Vzdelávanie; zábavná a športová činnosť; organizovanie súťaží motorových vozidiel; poskytovanie poradenstva, konzultácií a informácií v oblasti súťaží motorových vozidiel.
(540)

RPD racing

(731) Real property development s.r.o., Široká 97/11, 110 00 Praha, CZ;
(740) Dětka Petr, Mgr., Praha, CZ;

---

(210) 881-2014
(220) 15.5.2014
10(511) 9, 41, 42
(511) 9 - Jazykový softvér; počítačový softvér súvisiaci s prekladateľskou a lokalizačnou činnosťou, tlmočením a dabingom.
41 - Prekladateľské služby; tlmočenie posunkovej reči; tlmočnícke služby poskytované šepkaním (šušotáž); tlmočnícke služby poskytované prostredníctvom telefónu; konzekutívne, simultánne a sprievodné tlmočnícke služby; vyučovanie, vzdelávanie, akadémie; prenájom tlmočníckeho vybavenia a tlmočníckych zariadení; úradné tlmočenie; úradné preklady; poradenstvo v oblasti výučby jazykov; tlmočníctva a prekladateľstva; titulkovanie; postsynchronizácia; dabing; školenia.
42 - Tvorba, údržba a prenájom softvéru súvisiaceho s prekladateľskou činnosťou a tlmočením; vývoj a tvorba jazykového softvéru a slovníkov.
(540)

AGENTÚRA
PREKLADY a TLMOČENIE

(591) červená, čierna, modrá, sivá
(731) Agentúra PREKLADY A TLMOČENIE, Bauerova 30, 040 23 Košice, SK;
(740) Bee Mark s.r.o., Košice, SK;

---

(210) 882-2014
(220) 15.5.2014
10(511) 30, 35, 39
(511) 30 - Káva; kávové výťažky; náhradky kávy; kávové príchute; instantná káva; kakao; kakaové nápoje; kávové nápoje; mliečne kakaové nápoje; mliečne kávové nápoje; mliečne čokoládové nápoje; čokoládové nápoje; čaje; nápoje na báze čaju; prísady do nápojov, iné ako esencie.
35 - Reklama.
39 - Balenie tovarov.
(540)

(554) trojrozmerná známka
(591) bordová
(731) Safe Harbor, s.r.o., Novozámocká 104, 949 05 Nitra, SK;
(740) Advokátska kancelária Patajová Pataj s.r.o., Banská Bystrica, SK;

---

(210) 883-2014
(220) 15.5.2014
10(511) 30, 35, 39
(511) 30 - Káva; kávové výťažky; náhradky kávy; kávové príchute; instantná káva; kakao; kakaové nápoje; kávové nápoje; mliečne kakaové nápoje; mliečne kávové nápoje; mliečne čokoládové nápoje; čokoládové nápoje; čaje; nápoje na báze čaju; prísady do nápojov, iné ako esencie.
35 - Reklama.
39 - Balenie tovarov.
(540)

(554) trojrozmerná známka
(591) slonová kosť
(731) Safe Harbor, s.r.o., Novozámocká 104, 949 05 Nitra, SK;
(740) Advokátska kancelária Patajová Pataj s.r.o., Banská Bystrica, SK;

---

(210) 884-2014
(220) 15.5.2014
10(511) 30, 32, 40, 43
(511) 30 - Čaj; čajové nápoje; príchute do nápojov okrem olejových esencií; príchute do potravín (okrem éterických olejov a olejových esencií).
32 - Nealkoholické nápoje; nealkoholické ovocné výťažky; nealkoholické ovocné nápoje; prípravky na výrobu nápojov; príchute na výrobu nápojov; ovocné džúsy, sirupy na výrobu nápojov; mušty; limonády; zeleninové džúsy (nápoje); sirupy na výrobu limonád; nealkoholické koktaily; ovocné nektáre; mixované ovocie alebo zeleninové nápoje; nealkoholické nápoje s aloou pravou.
40 - Konzervovanie potravín a nápojov.
43 - Služby barov, reštaurácií, jedální, bufetov a rýchleho občerstvenia.
(540) BubbleStar
(731) BubbleStar CZ s.r.o., Koněvova 2660/141, Žižkov, 130 00 Praha, CZ;

---

(210) 885-2014
(220) 15.5.2014
10(511) 7, 11, 32, 40, 42, 43
(511) 7 - Zariadenia na výrobu sýtenej vody; zariadenia na výrobu minerálnej vody; stroje na výrobu sýtených nápojov.
11 - Zariadenia na filtrovanie vody; zariadenia na úpravu vody; filtre na pitnú vodu; bojlery; ohrievače vody; ionizátory na úpravu vzduchu a vody; prístroje a zariadenia na zmäkčovanie vody; zariadenia a stroje na čistenie vody; zariadenia na chladenie vody; tlakové zásobníky vody.
32 - Nápoje; vody; sýtená voda; prípravky na výrobu sýtenej vody; minerálne vody (nápoje); prípravky na výrobu minerálnej vody; sódová voda (sódovka); stolové vody; sýtené vody.
40 - Úprava vody.
42 - Rozbory vody.
43 - Prenájom automatov na pitnú vodu.
(540)

eWater
čistá voda na dosah

(591) modrá, zelená
(731) eWater, a.s., Kuzmávyho 29, 040 01 Košice, SK;
(740) Advokátska kancelária VASIĽ, ŠIMONOVIČ & partners, s.r.o., Košice, SK;

---

(210) 886-2014
(220) 15.5.2014
10(511) 7, 11, 32, 40, 42, 43
(511) 7 - Zariadenia na výrobu sýtenej vody; zariadenia na výrobu minerálnej vody; stroje na výrobu sýtených nápojov.
11 - Zariadenia na filtrovanie vody; zariadenia na úpravu vody; filtre na pitnú vodu; bojlery; ohrievače vody; ionizátory na úpravu vzduchu a vody; prístroje a zariadenia na zmäkčovanie vody; zariadenia a stroje na čistenie vody; zariadenia na chladenie vody; tlakové zásobníky vody.

32 - Nápoje; vody; sýtená voda; prípravky na výrobu sýtenej vody; minerálne vody (nápoje); prípravky na výrobu minerálnej vody; sódová voda (sódovka); stolové vody; sýtené vody.
40 - Úprava vody.
42 - Rozbory vody.
43 - Prenájom automatov na pitnú vodu.

(540)

(591) zelená, modrá
(731) eWater, a.s, Kuzmányho 29, 040 01 Košice, SK;
(740) Advokátska kancelária VASIĽ, ŠIMONOVIČ & partners, s.r.o., Košice, SK;

---

(210) 894-2014
(220) 16.5.2014
10(511) 5, 42, 44
(511) 5 - Farmaceutické prípravky; vakcíny; lieky pre humánnu medicínu; izotopy na lekárske použitie; biologické prípravky na lekárske použitie; chemické prípravky na lekárske použitie; aminokyseliny na lekárske použitie.
42 - Chemické analýzy; vedecké laboratórne služby; vedecký výskum; klinické skúšky.
44 - Farmaceutické poradenstvo; lekárske služby; lekárnické služby (príprava predpísaných liekov); prenájom lekárskeho vybavenia; nemocnice (služby); prenájom zdravotníckeho zariadenia; zdravotné poradenstvo; zdravotnícka starostlivosť.

(540)

(731) AXON Neuroscience SE, Dvořákovo nábrežie 10, 811 02 Bratislava, SK;

---

(210) 895-2014
(220) 16.5.2014
10(511) 5, 42, 44
(511) 5 - Farmaceutické prípravky; vakcíny; lieky pre humánnu medicínu; izotopy na lekárske použitie; biologické prípravky na lekárske použitie; chemické prípravky na lekárske použitie; aminokyseliny na lekárske použitie.
42 - Chemické analýzy; vedecké laboratórne služby; vedecký výskum; klinické skúšky.
44 - Farmaceutické poradenstvo; lekárske služby; lekárnické služby (príprava predpísaných liekov); prenájom lekárskeho vybavenia; nemocnice (služby); prenájom zdravotníckeho zariadenia; zdravotné poradenstvo; zdravotnícka starostlivosť.

(540) **reCapture your memories**

(731) AXON Neuroscience SE, Dvořákovo nábrežie 10, 811 02 Bratislava, SK;

---

(210) 901-2014
(220) 15.5.2014
10(511) 1, 2, 29, 30, 31, 32, 33
(511) 1 - Alkohol.
2 - Karamel, kulér (potravinové farbivo).
29 - Mlieko obohatené s bielkovinami; šľahačka; zemiakové lupienky.
30 - Vanilka (príchuť); škorica (korenina); čokoláda; cukor; ľad; zmrzliny; mliečne kakaové, kávové a čokoládové nápoje; čaj; ľadový čaj; med; káva; sladké pochutiny sušienky/keksy; polevy na koláče; zákusky, koláče; jemné pekárske výrobky.
31 - Čerstvé ovocie; bylinky (čerstvé záhradné).
32 - Mixované ovocné alebo zeleninové nápoje; pivo (čisté); nealkoholické nápoje.
33 - Whisky; likéry; aperitívy.

(540)

(591) PANTONE 4625 U; PANTONE 3985 U; PANTONE4645 U; PANTONE 395 U
(731) Milenium Plus Slovakia, s.r.o., Údernícka 14/A, 851 01 Bratislava, SK;

---

(210) 905-2014
(220) 19.5.2014
10(511) 16, 29, 30, 31, 32, 33, 34, 35, 36, 37, 38, 41
(511) 16 - Albumy; baliaci papier; brožúry; kalendáre; katalógy; knihy; komiksy; letáky; lístky; listový papier; obaly (papiernický tovar), obálky (papiernický tovar); oznámenia (papiernický tovar); papiernický tovar; papierové alebo plastové vrecká a tašky na balenie; perá (kancelárske potreby); periodiká; písacie potreby; plagáty; podložky na písanie; pohľadnice; portréty; poštové známky; predmety z kartónu; príručky; prospekty; reklamné tabule z papiera, kartónu alebo lepenky; ročenky; sponky na bankovky; školské potreby (papiernický tovar); tlačoviny; záložky do kníh; zoznamy.
29 - Divina; džemy; kompóty; konzervované ovocie; koreniny; ovocné chuťovky; ovocné rôsoly; ovocné šaláty; marmelády; mäso; mliečne koktaily; mliečne nápoje (s vysokým obsahom mlieka); mliečne výrobky; polievky; syry; šľahačka; šunka; údeniny; zeleninové šaláty; zemiakové lupienky.
30 - Bylinkové čaje (nie na lekárske použitie); cereálne tyčinky; cestoviny; cukríky; čajové nápoje; čokoláda; čokoládové peny; chlieb; chuťové prísady; kakao; káva; kávové príchute; kávové nápoje; kávové náhradky; majonézy; marinády; med; perníky; medovníky; pizza; sendviče; sušienky; torty; zákusky; koláče; zmrzliny.
31 - Citrusové plody; cukrová trstina; čerstvé ovocie; čerstvé šampiňóny; čerstvá zelenina; konzumné korene; mandle (ovocie); otruby; semená rastlín; sezam; slad; sušené rastliny na dekoráciu; živé kvety.

32 - Izotonické nápoje; limonády; minerálne vody (nápoje); mixované ovocné alebo zeleninové nápoje; mušty; nealkoholické aperitívy; nealkoholické nápoje; nealkoholické nápoje s aloou pravou; nealkoholické ovocné výťažky; ovocné džúsy; pivo; príchute na výrobu nápojov; zeleninové džúsy (nápoje).
33 - Alkoholické nápoje s výnimkou piva; alkoholické výťažky z ovocia; destilované nápoje; digestíva (liehoviny a likéry); liehoviny; víno; vopred pripravené miešané alkoholické nápoje (nie s pivom).
34 - Cigarety; cigarety z tabakových náhradiek (nie na lekárske účely); cigary; dózy na tabak; elektronické cigarety; fajky; kazety na cigary; popolníky pre fajčiarov; tabak; tabatierky; zápalky; zápalkové škatuľky; zapaľovače pre fajčiarov.
35 - Aktualizovanie reklamných materiálov; aktualizácia a údržba údajov v počítačových databázach; komerčné informačné kancelárie; obchodná správa licencií výrobkov a služieb (pre tretie osoby); obchodné sprostredkovateľské služby; online reklama na počítačovej komunikačnej sieti; organizovanie komerčných alebo reklamných výstav; platené reklamné služby typu „klikni sem"; poskytovanie obchodných informácií prostredníctvom webových stránok; prenájom reklamného času v komunikačných médiách; predplatné telekomunikačných služieb (pre tretie osoby); prieskum trhu; reklama; rozširovanie reklamných materiálov zákazníkom (letáky, prospekty, tlačoviny, vzorky); služby predplácania novín a časopisov (pre tretie osoby); telemarketingové služby; tvorba reklamných filmov; vyhľadávanie sponzorov; vzťahy s verejnosťou (public relations); zbieranie údajov do počítačových databáz.
36 - Finančné informácie; financovanie (služby); finančné poradenstvo; kapitálové investície; konzultačné služby v oblasti poisťovníctva; organizovanie dobročinných zbierok; poskytovanie finančných informácií prostredníctvom webových stránok; prenájom nehnuteľností; správa nehnuteľností; správcovstvo; sprostredkovateľská činnosť s nehnuteľnosťami; sprostredkovanie poistenia; úschovné služby; úschova v bezpečnostných schránkach; zriaďovanie fondov.
37 - Čistenie vozidiel; informácie o opravách; interiérové a exteriérové maľovanie a natieranie; inštalácia, údržba a opravy počítačov; inštalácia, údržba a opravy strojov; opravy odevov; oprava a údržba filmových premietačiek; sadrovanie, štukovanie; stavba a opravy skladov; údržba vozidiel; výstavba obchodov a obchodných stánkov; žehlenie odevov naparovaním.
38 - Bezdrôtové vysielanie; elektronické zobrazovacie tabule (telekomunikačné služby); informácie v oblasti telekomunikácií; komunikácia prostredníctvom optických sietí; poskytovanie telekomunikačných kanálov na telenákupy; poskytovanie diskusných fór online; prenos správ a obrazových informácií prostredníctvom počítača; prenos signálu prostredníctvom satelitu; spravodajské agentúry; televízne vysielanie; telekonferenčné služby; telexové služby; vysielanie káblovej televízie.
41 - Diskotéky (služby); elektronická edičná činnosť v malom (DTP služby); filmové štúdiá; fotografovanie; hudobné skladateľské služby; informácie o výchove a vzdelávaní; informácie o možnostiach zábavy; nahrávacie štúdiá (služby); online poskytovanie elektronických publikácií (bez možnosti kopírovania); online vydávanie elektronických kníh a časopisov; online poskytovanie digitálnej hudby (bez možnosti kopírovania); online poskytovanie videozáznamov (bez možnosti kopírovania); organizovanie kultúrnych alebo vzdelávacích výstav; organizovanie súťaží krásy; organizovanie a vedenie konferencií; organizovanie vedomostných alebo zábavných súťaží; organizovanie živých vystúpení; postsynchronizácia, dabing; prenájom osvetľovacích prístrojov do divadelných sál a televíznych štúdií; požičiavanie kinematografických filmov; požičiavanie rozhlasových a televíznych prijímačov; premietanie kinematografických filmov; prenájom dekorácií na predstavenia; produkcia filmov (nie reklamných); redigovanie scenárov; reportérske služby; rezervácie vstupeniek na zábavné predstavenia; strihanie videopások; tvorba rozhlasových a televíznych programov; televízna zábava; titulkovanie; výchovno-zábavné klubové služby; zábava.

(540)

(731) AKRAN, s. r. o., Ignáca Gešaja 14, 900 28 Zálesie, SK;
(740) Caklová Jana, JUDr., Zálesie, SK;

---

(210) 910-2014
(220) 19.5.2014
10(511) 32, 35, 41
(511) 32 - Nealkoholické nápoje.
35 - Odborné obchodné alebo podnikateľské poradenstvo; vydávanie reklamných textov.
41 - On line vydávanie elektronických kníh a časopisov; vydávanie textov (okrem reklamných).

(540)

(591) žltá, čierna
(731) Baláž Dávid, SNP 995/2, 924 01 Galanta, SK;

---

(210) 912-2014
(220) 19.5.2014
10(511) 5, 9, 16
(511) 5 - Prípravky proti hemoroidom, antiseptické prípravky, tyčinky na liečbu bradavíc, prípravky do kúpeľa na lekárske použitie, liečivé cukríky, sirupy na farmaceutické použitie, farmaceutické prípravky, chemicko-farmaceutické prípravky, liečivá na zmiernenie zápchy, dezinfekčné prípravky na hygienické použitie, preháňadlá, liečivé in-

fúzie, tinktúry (farmaceutické prípravky), hormóny na lekárske použitie, steroidy, jódová tinktúra, jód na farmaceutické použitie, jodidy na farmaceutické použitie, uspávacie prípravky, medicinálne prípravky na podporu rastu vlasov, alkoholy na farmaceutické použitie, bielkovinové potraviny na lekárske použitie, škrob na diétne alebo farmaceutické použitie, čaj proti astme, vitamínové prípravky, minerálne vody na lekárske použitie, soli minerálnych vôd, liečivé čaje, tuky na lekárske použitie, mliečny tuk, liečivé rastliny, tinktúry na lekárske použitie, masti na lekárske použitie, bylinkové čaje na lekárske použitie, liečivé korene, posilňujúce prípravky (toniká), diétne potraviny na lekárske použitie, potraviny pre dojčatá, liečivé kúpeľové soli, diétne nápoje na lekárske použitie, lecitín na lekárske použitie, včelia materská kašička na farmaceutické použitie, lekárske prípravky na odtučňovacie kúry, vedľajšie produkty spracovania obilnín na diétne alebo lekárske použitie, lieky pre humánnu medicínu, lieky pre veterinárnu medicínu, liečivé nápoje, diétne látky upravené na lekárske použitie, výživové vlákniny, prípravky so stopovými prvkami pre ľudí alebo zvieratá, aminokyseliny na lekárske použitie, aminokyseliny na veterinárske použitie, rybia múčka na farmaceutické použitie, minerálne výživové doplnky, výživové doplnky, antioxidačné tabletky, výživové doplnky pre zvieratá, bielkovinové výživové doplnky, výživové doplnky z ľanových semien, výživové doplnky z ľanového oleja, výživové doplnky z obilných klíčkov, výživové doplnky z kvasníc, včelia materská kašička (výživový doplnok), propolis na farmaceutické použitie, propolisové výživové doplnky, peľové výživové doplnky, enzýmové výživové doplnky, glukózové výživové doplnky, lecitínové výživové doplnky, alginátové výživové doplnky, algináty na farmaceutické použitie, kazeínové výživové doplnky, proteínové výživové doplnky, proteínové výživové doplnky pre zvieratá.

9 - Elektronické publikácie (sťahovateľné).

16 - Noviny, periodiká, brožúry, katalógy, knihy, fotografie (tlačoviny), tlačoviny, tlačené publikácie, príručky, brožované knihy, prospekty, kalendáre, obežníky, letáky.

(540)

(591) červená (RAL3020), žltá (RAL1003) žltá (RAL1026), zelená (RAL6038), zelená (RAL6002), modrá (RAL5017), biela (RAL9010)

(731) Natural Minevita s.r.o., Družstevná 1582/9, 058 01 Poprad Veľká, SK;

---

(210) 913-2014

(220) 19.5.2014

10(511) 16, 29, 30, 31, 32, 33, 34, 35, 36, 37, 38, 41

(511) 16 - Albumy; baliaci papier; brožúry; kalendáre; katalógy; knihy; komiksy; letáky; lístky; listový papier; obaly (papiernický tovar), obálky (papiernický tovar); oznámenia (papiernický tovar); papiernický tovar; papierové alebo plastové vrecká a tašky na balenie; perá (kancelárske potreby); periodiká; písacie potreby; plagáty; podložky na písanie; pohľadnice; portréty; poštové známky; predmety z kartónu; príručky; prospekty; reklamné tabule z papiera, kartónu alebo lepenky; ročenky; sponky na bankovky; školské potreby (papiernický tovar); tlačoviny; záložky do kníh; zoznamy.

29 - Divina; džemy; kompóty; konzervované ovocie; koreniny; ovocné chuťovky; ovocné rôsoly; ovocné šaláty; marmelády; mäso; mliečne koktaily; mliečne nápoje (s vysokým obsahom mlieka); mliečne výrobky; polievky; syry; šľahačka; šunka; údeniny; zeleninové šaláty; zemiakové lupienky.

30 - Bylinkové čaje (nie na lekárske použitie); cereálne tyčinky; cestoviny; cukríky; čajové nápoje; čokoláda; čokoládové peny; chlieb; chuťové prísady; kakao; káva; kávové príchute; kávové nápoje; kávové náhradky; majonézy; marinády; med; perníky; medovníky; pizza; sendviče; sušienky; torty; zákusky; koláče; zmrzliny.

31 - Citrusové plody; cukrová trstina; čerstvé ovocie; čerstvé šampiňóny; čerstvá zelenina; konzumné korene; mandle (ovocie); otruby; semená rastlín; sezam; slad; sušené rastliny na dekoráciu; živé kvety.

32 - Izotonické nápoje; limonády; minerálne vody (nápoje); mixované ovocné alebo zeleninové nápoje; mušty; nealkoholické aperitívy; nealkoholické nápoje; nealkoholické nápoje s aloou pravou; nealkoholické ovocné výťažky; ovocné džúsy; pivo; príchute na výrobu nápojov; zeleninové džúsy (nápoje).

33 - Alkoholické nápoje s výnimkou piva; alkoholické výťažky z ovocia; destilované nápoje; digestíva (liehoviny a likéry); liehoviny; víno; vopred pripravené miešané alkoholické nápoje (nie s pivom).

34 - Cigarety; cigarety z tabakových náhradiek (nie na lekárske účely); cigary; dózy na tabak; elektronické cigarety; fajky; kazety na cigary; popolníky pre fajčiarov; tabak; tabatierky; zápalky; zápalkové škatuľky; zapaľovače pre fajčiarov.

35 - Aktualizovanie reklamných materiálov; aktualizácia a údržba údajov v počítačových databázach; komerčné informačné kancelárie; obchodná správa licencií výrobkov a služieb (pre tretie osoby); obchodné sprostredkovateľské služby; online reklama na počítačovej komunikačnej sieti; organizovanie komerčných alebo reklamných výstav; platené reklamné služby typu „klikni sem“; poskytovanie obchodných informácií prostredníctvom webových stránok; prenájom reklamného času v komunikačných médiách; predplatné telekomunikačných služieb (pre tretie osoby); prieskum trhu; reklama; rozširovanie reklamných materiálov zákazníkom (letáky, prospekty, tlačoviny, vzorky); služby predplácania novín a časopisov (pre tretie osoby); telemarketingové služby; tvorba reklamných filmov; vyhľadávanie sponzorov; vzťahy s verejnosťou (public relations); zbieranie údajov do počítačových databáz.

36 - Finančné informácie; financovanie (služby); finančné poradenstvo; kapitálové investície; kon-

zultačné služby v oblasti poisťovníctva; organizovanie dobročinných zbierok; poskytovanie finančných informácií prostredníctvom webových stránok; prenájom nehnuteľností; správa nehnuteľností; správcovstvo; sprostredkovateľská činnosť s nehnuteľnosťami; sprostredkovanie poistenia; úschovné služby; úschova v bezpečnostných schránkach; zriaďovanie fondov.
37 - Čistenie vozidiel; informácie o opravách; interiérové a exteriérové maľovanie a natieranie; inštalácia, údržba a opravy počítačov; inštalácia, údržba a opravy strojov; opravy odevov; oprava a údržba filmových premietačiek; sadrovanie; sfukovanie; stavba a opravy skladov; údržba vozidiel; výstavba obchodov a obchodných stánkov; žehlenie odevov naparovaním.
38 - Bezdrôtové vysielanie; elektronické zobrazovacie tabule (telekomunikačné služby); informácie v oblasti telekomunikácií; komunikácia prostredníctvom optických sietí; poskytovanie telekomunikačných kanálov na telenákupy; poskytovanie diskusných fór online; prenos správ a obrazových informácií prostredníctvom počítača; prenos signálu prostredníctvom satelitu; spravodajské agentúry; televízne vysielanie; telekonferenčné služby; telexové služby; vysielanie káblovej televízie.
41 - Diskotéky (služby); elektronická edičná činnosť v malom (DTP služby); filmové štúdiá; fotografovanie; hudobné skladateľské služby; informácie o výchove a vzdelávaní; informácie o možnostiach zábavy; nahrávacie štúdiá (služby); online poskytovanie elektronických publikácií (bez možnosti kopírovania); online vydávanie elektronických kníh a časopisov; online poskytovanie digitálnej hudby (bez možnosti kopírovania); online poskytovanie videozáznamov (bez možnosti kopírovania); organizovanie kultúrnych alebo vzdelávacích výstav; organizovanie súťaží krásy; organizovanie a vedenie konferencií; organizovanie vedomostných alebo zábavných súťaží; organizovanie živých vystúpení; postsynchronizácia, dabing; prenájom osvetľovacích prístrojov do divadelných sál a televíznych štúdií; požičiavanie kinematografických filmov; požičiavanie rozhlasových a televíznych prijímačov; premietanie kinematografických filmov; prenájom dekorácií na predstavenia; produkcia filmov (nie reklamných); redigovanie scenárov; reportérske služby; rezervácie vstupeniek na zábavné predstavenia; strihanie videopások; tvorba rozhlasových a televíznych programov; televízna zábava; titulkovanie; výchovno-zábavné klubové služby; zábava.

(540)

(591) biela (R255,G255,B255), zlatá (R241,G191,B120), hnedá (R51,G1,B0)
(731) AKRAN, s. r. o., Ignáca Gešaja 14, 900 28 Zálesie, SK;
(740) Caklová Jana, JUDr., Zálesie, SK;

(210) 914-2014
(220) 19.5.2014
10(511) 10, 16, 35, 37, 39, 41, 42, 44
(511) 10 - Prístroje a zariadenia na lekárske analýzy; diagnostické prístroje na lekárske účely; prístroje na liečenie hluchoty; chrániče sluchu; načúvacie prístroje pre nepočujúcich; naslúchadlá pre sluchovo postihnutých; skúšobné prístroje na lekárske účely; zátky do uší; umelé ušné tvarovky.
16 - Firemné listiny; papiernický tovar; papierové propagačné materiály; informačné brožúry; fotografie; katalógy; kalendáre; knihy; časopisy; tlačivá.
35 - Maloobchodné služby s prístrojmi a zariadeniami na lekárske analýzy, s diagnostickými prístrojmi na lekárske účely, s prístrojmi na liečenie hluchoty, s chráničmi sluchu, s načúvacími prístrojmi pre nepočujúcich, s naslúchadlami pre sluchovo postihnutých, so skúšobnými prístrojmi na lekárske účely, so zátkami do uší, s umelými ušnými tvarovkami; aktualizovanie reklamných materiálov; grafická úprava tlačovín na reklamné účely; obchodné alebo podnikateľské informácie; vyhľadávanie informácií v počítačových súboroch pre zákazníkov; kancelárie zaoberajúce sa dovozom a vývozom; kopírovanie alebo rozmnožovanie dokumentov; marketingové štúdie; odborné obchodné alebo podnikateľské poradenstvo; obchodný alebo podnikateľský prieskum; organizovanie komerčných alebo reklamných výstav; zbieranie údajov do počítačových databáz; prieskum trhu; vzťahy s verejnosťou (public relations); reklama; online reklama na počítačovej komunikačnej sieti; rozširovanie reklamných materiálov zákazníkom; uverejňovanie reklamných textov; spracovanie textov; správa počítačových súborov.
37 - Inštalácia, údržba a opravy prístrojov a zariadení na lekárske analýzy, diagnostických prístrojov na lekárske účely, prístrojov na liečenie hluchoty, chráničov sluchu, načúvacích prístrojov pre nepočujúcich, naslúchadiel pre sluchovo postihnutých, skúšobných prístrojov na lekárske účely, zátok do uší a umelých ušných tvaroviek.
39 - Balenie tovarov; distribúcia tovarov; doručovacie služby; organizovanie exkurzií; skladovanie; skladovanie tovaru; skladovanie elektronicky uložených údajov a dokumentov.
41 - Elektronická edičná činnosť v malom ako DTP služby; organizovanie a vedenie konferencií, kongresov, kolokvií, seminárov a sympózií; organizovanie kultúrnych alebo vzdelávacích výstav; organizovanie športových súťaží; poskytovanie elektronických publikácií online bez možnosti kopírovania; školenia; vydávanie online kníh a časopisov v elektronickej forme; vydávanie kníh; vzdelávanie.
42 - Hosťovanie na počítačových a webových stránkach; inštalácia počítačových programov; poskytovanie internetových vyhľadávačov; návrh počítačových systémov; obnovovanie počítačových databáz; počítačové programovanie; poradenstvo v oblasti počítačových programov; zhotovovanie kópii počítačových programov; prenájom počítačového softvéru; prenájom webových serverov; prevod počítačových programov a údajov, ako nie fyzická konverzia; prevod údajov alebo dokumentov z fyzických médií na elektro-

nické médiá; štúdie technických projektov; tvorba a udržiavanie webových stránok pre zákazníkov; tvorba softvéru pre audiologickú techniku a načúvacie prístroje; údržba počítačového softvéru; ochrana počítačov proti počítačovým vírusom; výskum a vývoj nových výrobkov pre zákazníkov.
44 - Ošetrovateľské služby; súkromné kliniky alebo sanatóriá; služby zdravotných stredísk; zdravotnícka starostlivosť o sluchovo postihnutých a nedoslýchavých klientov.

(540)

(731) Akustik plus, s.r.o., J. Kráľa 728/11, 905 01 Senica, SK;
(740) Gruber Dalibor, Ing., Košice, SK;

---

(210) 915-2014
(220) 19.5.2014
10(511) 16, 25, 35, 41, 42, 45
(511) 16 - Plagáty; reklamné tabule z papiera, kartónu alebo lepenky; knihy; knižné zarážky; brožúry; časopisy (periodiká); tlačivá (formuláre); tlačoviny; ročenky; katalógy; kalendáre; poznámkové zošity; zošity; príručky; prospekty; noviny; obežníky; tlačené publikácie; papierové zástavky; pútače z papiera alebo lepenky; pečiatky; pečate; pečatné vosky; písacie potreby; papiernický tovar; obálky (papiernický tovar); obaly (papiernický tovar); etikety okrem textilných; kancelárske potreby okrem nábytku; perá (kancelárske potreby); poštové známky; adresné štítky do adresovacích strojov; hárky papiera; listový papier; kopírovací papier (papiernický tovar); pergamenový papier; papierové pásky; baliaci papier; albumy; atlasy; mapy; pohľadnice; portréty; obrazy; fotografie (tlačoviny); grafické reprodukcie; rytiny; baliace plastové fólie; paragóny; predmety z kartónu; nekovové identifikačné štítky; lepiace pásky na kancelárske použitie alebo pre domácnosť; stolové prestieranie z papiera; papierové servítky; papierové utierky; strihy na výrobu odevov.
25 - Odevy; oblečenie; pokrývky hlavy; opasky (časti odevov); nohavice; cylindre (klobúky); čelenky (oblečenie); čiapky; klobúky; šilty (pokrývky hlavy); konfekcia (odevy); kostýmy; obleky; košele; kožušiny (oblečenie); kravaty; manžety (časti odevov); náprsenky; pančuchy; pracovné plášte; ponožky; rukavice; saká; šály; šatky na krk; šerpy; tričká; uniformy; vrchné ošatenie; zástery; závoje; zvrchníky; župany; papuče; celé topánky; obuv; sandále.
35 - Vzťahy s verejnosťou (public relations); hospodárske (ekonomické) predpovede; obchodné alebo podnikateľské informácie; reklama; zásielkové reklamné služby; platené reklamné služby typu „klikni sem“; reklamné agentúry; online reklama na počítačovej komunikačnej sieti; lepenie plagátov; prieskum verejnej mienky; tvorba reklamných filmov; vydávanie reklamných textov; rozširovanie reklamných materiálov zákazníkom (letáky, prospekty, tlačoviny, vzorky); rozširovanie reklamných oznamov; písanie reklamných textov; rozširovanie vzoriek tovarov; grafická úprava tlačovín na reklamné účely; prenájom reklamných plôch; prenájom reklamných materiálov; prenájom reklamného času v komunikačných médiách; rozhlasová reklama; televízna reklama; prezentácia výrobkov v komunikačných médiách pre maloobchod; podpora predaja (pre tretie osoby); marketingové štúdie; obchodný alebo podnikateľský prieskum; prieskum trhu; poradenstvo pri organizovaní a riadení obchodnej činnosti; obchodné informácie a rady spotrebiteľom; rozmnožovanie dokumentov; predvádzanie tovaru; obchodné odhady; spracovanie textov; vyhľadávanie sponzorov; subdodávateľské služby (obchodná pomoc); zostavovanie štatistík; prehľad tlače (výstrižkové služby); zoraďovanie údajov v počítačových databázach; aktualizácia a údržba údajov v počítačových databázach; organizovanie obchodných alebo reklamných výstav; organizovanie obchodných alebo reklamných veľtrhov; obchodné sprostredkovateľské služby.
41 - Vzdelávanie; školenia; organizovanie a vedenie kongresov; organizovanie a vedenie konferencií; organizovanie a vedenie seminárov; organizovanie kultúrnych alebo vzdelávacích výstav; organizovanie lotérií; organizovanie plesov; organizovanie športových súťaží; organizovanie súťaží krásy; organizovanie živých vystúpení; organizovanie a vedenie koncertov; nahrávanie videopások; vydávanie kníh; vydávanie textov (okrem reklamných); online vydávanie elektronických kníh a časopisov; informácie o výchove a vzdelávaní; skúšanie, preskúšavanie (pedagogická činnosť); knižnice; tvorba rozhlasových a televíznych programov; elektronická edičná činnosť v malom (DTP služby); plánovanie a organizovanie večierkov.
42 - Grafické dizajnérstvo; tvorba a udržiavanie webových stránok (pre tretie osoby); hosťovanie na počítačových stránkach (webových stránkach) architektonické poradenstvo; urbanistické plánovanie; expertízy (inžinierske práce); inžinierska činnosť; tvorba softvéru.
45 - Mediačné služby; arbitrážne služby; spravovanie autorských práv; udeľovanie licencií na práva duševného vlastníctva; právny výskum; advokátske služby; registrácia doménových mien (právne služby); online služby sociálnych sietí.

(540)

(591) biela, modrá, červená
(731) Procházka Radoslav, JUDr., PhD. JSD., Furdekova 12, 851 03 Bratislava, SK;
(740) DEDÁK & Partners, s. r. o., Bratislava, SK;

---

(210) 916-2014
(220) 19.5.2014
10(511) 35, 36, 38
(511) 35 - Poradenské služby v oblasti obchodného a podnikateľského riadenia; obchodné alebo podnikateľské informácie pre zákazníkov z databáz banky; poskytovanie a sprostredkovanie uvedených

služieb prostredníctvom komunikačných médií, telekomunikačných prostriedkov, elektronických médií, elektronickej pošty (e-mailu) a svetovej počítačovej siete (internet).
36 - Bankovníctvo vrátane elektronického bankovníctva; bankové služby; bankové služby priamo k zákazníkom (homebanking); finančníctvo; prijímanie vkladov vrátane termínovaných vkladov; vedenie bankových účtov klientov; vedenie vkladných knižiek; vydávanie cenín a cenných papierov; investovanie do cenných papierov na vlastný účet; kapitálové investície; klíring (bezhotovostné zúčtovávanie vzájomných pohľadávok a záväzkov); klíring (zúčtovávanie vzájomných pohľadávok a záväzkov – bezhotovostné platenie); prevod kapitálu; bankové služby poskytované prostredníctvom bankomatov; záruky, kaucie, ručenie; otváranie akreditívov; obchodovanie na vlastný účet alebo na účet klienta s valutami a devízovými hodnotami a v oblasti termínovaných obchodov a opcií vrátane kurzových a úrokových obchodov; obchodovanie s prevoditeľnými cennými papiermi; obhospodarovanie cenných papierov klienta na jeho účet; činnosť depozitára; poradenstvo v oblasti bankovníctva a financií; finančné analýzy; poskytovanie bankových a finančných informácií; poskytovanie a sprostredkovanie všetkých uvedených služieb prostredníctvom komunikačných médií, telekomunikačných prostriedkov, elektronických médií, elektronickej pošty (e-mailu) a svetovej počítačovej siete (internet).
38 - Elektronická pošta; elektronické zobrazovanie, komunikácia posielanie a prenos správ, dát a obrázkov prostredníctvom komunikačných médií, telekomunikačných prostriedkov, elektronických médií, elektronickej pošty (e-mailu) a svetovej počítačovej siete (internet).

(540) **mSPORENIE**

(731) mBank S.A., ul. Senatorska 18, 00-950 Warszawa, PL;
(740) Gajdošíková Zuzana, Ing., Bratislava, SK;

---

(210) 919-2014
(220) 20.5.2014
10(511) 1, 2, 3, 4, 8, 11
(511) 1 - Adhezíva (lepiace materiály) na priemyselné použitie; chemické prísady do motorových palív; nemrznúce zmesi; priemyselné chemikálie; tmely na opravu rozbitých, alebo zlomených predmetov; odmasťovacie prípravky na použitie vo výrobnom procese; chemické impregnačné prípravky na textil; silikóny; chemické prípravky na zváranie; lepidlá na priemyselné použitie; syntetické materiály na absorpciu oleja; prípravky na odstraňovanie vodného kameňa, nie pre domácnosť; tmely na karosérie automobilov; sklársky tmel.
2 - Farby; ochranné nátery na podvozky automobilov; antikorózne mazivá; ochranné protikorózne prípravky; základné náterové farby.
3 - Brusivá (prípravky); detergenty (nie na použitie vo výrobnom procese a na lekárske použitie); odmasťovacie prípravky (nie na použitie vo výrobnom procese); diamantové brusivo; brúsny papier; šmirgľový papier; čistiace prípravky na okná automobilov; abrazíva.
4 - Mazacie oleje; vazelína na priemyselné použitie; mazadlá; priemyselné oleje; motorové oleje.
8 - Brúsne nástroje; montážne kľúče; nože, listy píly, radlice (ručné nástroje a náradie); kladivá, závitníky (ručné nástroje); vrtáky (ručné nástroje); skrutkovače; korunkové vrtáky; kliešte; pilníky (nástroje); priebojníky, dierovacie; kliešte (ručné nástroje); nástroje na rezanie, sekanie, krájanie (ručné náradie); ručné pištole na vytláčanie tmelu; zveráky; ručné pumpy; kombinované kliešte (ručné nástroje); stolové zveráky (ručné náradie); pištole na vytláčanie tesniacich a tmeliacich materiálov.
11 - Žiarovky; elektrické lampy; lampy; žiarovky do smeroviek na vozidlá; plynové horáky; elektroluminiscenčné osvetľovacie prístroje (s LED diódami).

(540)

STAHLMANN

(591) červená (pantone-186C)
(731) Lelovský Ivan, 1. Mája 19, 941 01 Bánov, SK;

---

(210) 920-2014
(220) 20.5.2014
10(511) 17, 19, 35, 37, 42
(511) 17 - Polystyrénové bloky, kvádre, tvarovky, preklady, vence a panely na izolačné účely; polystyrénové izolačné prvky; izolačné materiály; tepelné izolátory; predtvarované izolačné komponenty; polystyrén (polotovar); polystyrénové fólie; plastové polotovary; tesniace, výplňové a izolačné materiály; izolačné plastové prvky; zvukovo-izolačné materiály; tesniace obloženia; tesniace tmely; gumové alebo plastové tesniace alebo výplňové hmoty; izolačné výplne; chemické zmesi na uzatváranie trhlín; tesniace hmoty; izolačné pásy; plastové fólie, nie na balenie; kovové izolačné fólie; izolačné prípravky na ochranu budov od vlhkosti; izolačné farby; izolačné nátery; nekovové vystužovacie materiály na potrubia; plasty, syntetické látky (polotovary); kaučuk, gutaperča, guma, azbest, sľuda; syntetické živice (polotovary); nekovové ohybné rúry a hadice.
19 - Polystyrénové bloky, kvádre, tvarovky, preklady, vence a panely na stavebné účely; nekovové stavebné bloky obsahujúce izolačné materiály; debnenie na betón s výnimkou kovového; plastové a polystyrénové debnenia na betón, predovšetkým ako stratené debnenie s izolačnými vlastnosťami; nekovové stavebné dosky s izolačnými vlastnosťami; nekovové stavebné panely; stavebné konštrukcie (nekovové); konštrukčné materiály (nekovové); nekovové stavebné materiály; nekovové vystužovacie materiály pre stavebníctvo; debnenie pre stavebníctvo (nekovové); stropy, stropné dosky (nekovové); priečky (nekovové); podpery (nekovové); stojky (nekovové); nosníky (nekovové); stožiare (nekovové); trámy (nekovové); lepenka pre stavebníctvo; lepenkové platne pre stavebníctvo; omietky (stavebný materiál); vonkajšie plášte budov (nekovové); obklady stien a priečok (nekovové); obkladové materiály na budovy (nekovové); lamelové obloženie (nekovové); dlažby (nekovové);

dlaždice, obkladačky pre stavebníctvo (nekovové); dielce, výrobky alebo prefabrikáty z betónu; betónové podpery, stĺpy; betón; stavebná malta; cement; rezivo (stavebné drevo); dosky (stavebné drevo); spracované drevo; stavebné sklo; izolačné stavebné sklo; hrubý štrk (stavebný materiál); kameniny pre stavebníctvo; umelý kameň; mozaiky pre stavebníctvo; rámové konštrukcie (nekovové); preklady (nekovové); ploty (nekovové); strešné dosky (nekovové) s izolačnými vlastnosťami; strechy (nekovové); škridly (nekovové); nekovové neohybné rúry pre stavebníctvo; asfalt, smola a bitúmen; nekovové prenosné stavby; nekovové pomníky.
35 - Maloobchodná a veľkoobchodná činnosť so stavebným materiálom, stenovými stavebnými dielcami, stropnými stavebnými dielcami, strešnými prvkami, izolačnými panelmi a fóliami, s izolačným materiálom, s oceľovou výstužou, s oceľovými prútmi a polystyrénovým debnením; maloobchodná a veľkoobchodná činnosť s tovarmi uvedenými v triedach 17 a 19 tohto zoznamu; zhromažďovanie rozličných výrobkov, najmä skôr uvedených výrobkov (okrem dopravy) s cieľom umožniť zákazníkom, aby si mohli tieto výrobky pohodlne prehliadať a nakupovať, a to prostredníctvom maloobchodných predajní, veľkoobchodných predajní, prostredníctvom katalógového predaja alebo elektronickými prostriedkami, prostredníctvom webových stránok alebo prostredníctvom telenákupu; analýzy nákladov; riadenie obchodnej činnosti v stavebníctve; obchodný manažment a riadenie; pomoc pri riadení obchodnej činnosti; marketingové štúdie; prieskum trhu; reklama; online reklama na počítačovej komunikačnej sieti; aktualizovanie reklamných materiálov; vyhľadávanie informácií v počítačových súboroch pre zákazníkov; služby porovnávania cien; organizovanie obchodných alebo reklamných výstav; organizovanie obchodných alebo reklamných veľtrhov; obchodné rady a informácie spotrebiteľom; administratívne spracovanie obchodných objednávok; zásobovacie služby pre tretie osoby (nákup tovarov a služieb pre iné podniky); subdodávateľské služby (obchodná pomoc); rozširovanie reklamných materiálov zákazníkom (letáky, prospekty, tlačoviny, vzorky); predvádzanie tovaru; obchodné sprostredkovanie služieb uvedených v triedach 35, 37 a 42 tohto zoznamu; poskytovanie rád a informácií o uvedených službách prostredníctvom komunikačných médií, elektronickej pošty, SMS správ, počítačových sietí a internetu alebo verbálne.
37 - Stavebníctvo (stavebná činnosť); výstavba debnení na stavbách; stavebné poradenstvo; stavebný dozor; izolovanie stavieb; izolovanie proti vlhkosti (stavebníctvo); murovanie, murárske práce; pokrývačské práce; montovanie lešení; inštalácia pracovných a stavebných plošín; prenájom stavebných lešení, pracovných a stavebných plošín; prenájom stavebných strojov a zariadení; prenájom stavebných mechanizmov; inštalácia, údržba a opravy strojov; sadrovanie, štukovanie; asfaltovanie; demolácia budov; tesárske práce; klampiarstvo a inštalatérstvo; antikorózne úpravy; inštalácia okien a dverí; stavebné informácie; informácie o opravách; poskytovanie rád a informácií o uvedených službách prostredníctvom komunikačných médií, elektronickej pošty, SMS správ, počítačových sietí a internetu alebo verbálne.
42 - Vypracovanie stavebných výkresov; poradenstvo v oblasti úspory energie; rozpočtovanie stavebných prác; technické konzultačné služby v oblasti stavebného inžinierstva; architektúra (architektonické služby); technický výskum; geologický prieskum; štúdie technických projektov; kontroly kvality; skúšky materiálov; inžinierska činnosť; urbanistické plánovanie; poskytovanie rád a informácií o uvedených službách prostredníctvom komunikačných médií, elektronickej pošty, SMS správ, počítačových sietí a internetu alebo verbálne.

(540)

ProKoncept

(591) čierna, zelená
(731) Janeková Mária, Ing., Hlavná 17, 930 40 Čakany, SK;
(740) Porubčan Róbert, Ing., Ivanka pri Dunaji, SK;

---

(210) 923-2014
(220) 20.5.2014
10(511) 16, 35, 41
(511) 16 - Časopisy (periodiká); brožované knihy; brožúry; fotografie; kalendáre; katalógy; knihy; papiernický tovar; periodiká; plagáty; plány; príručky; prospekty; publikácie; ročenky; tlačoviny; trhacie kalendáre.
35 - Reklamné agentúry; marketingové štúdie; poradenstvo v obchodnej činnosti; podpora predaja pre tretie osoby; služby predplácania novín a časopisov pre tretie osoby; prieskum trhu; reklama; on line reklama na počítačovej komunikačnej sieti; rozširovanie reklamných materiálov; vydávanie a aktualizovanie reklamných materiálov; rozširovanie reklamných oznamov; reklamné služby; písanie reklamných textov; rozširovanie reklamných materiálov zákazníkom; uverejňovanie reklamných textov; vydávanie reklamných a náborových textov; zasielanie reklamných materiálov zákazníkom; zbieranie údajov do počítačových databáz.
41 - Fotografická reportáž; zverejňovanie textov okrem reklamných; vydávanie kníh a časopisov; on line vydávanie kníh a časopisov v elektronickej forme.

(540)

URÓB SI sám Záhrada

(591) zelená, červená, biela, modrá, žltá
(731) Cemec Investment Ltd., 3, JDR Flats, Pietru Xuereb Str., Hamrun, MT;
(740) Advokátska kancelária Patajová Pataj s.r.o., Banská Bystrica, SK;

---

(210) 925-2014
(220) 21.5.2014
10(511) 11, 35, 37
(511) 11 - Kotly pre systémy centrálneho kúrenia; domáce vykurovacie zariadenia; zariadenia na spaľovanie fosílnych palív; spaľovacie komory; teplovzdušné vykurovacie zariadenia; interiérové kotly; zariadenia na kúrenie; kotly na tekuté palivá; výhrevné kotly; domové kozuby; liatinové kozuby; bojlery pre vykurovacie zariadenia; elektrické kotly; elektrické vykurovacie zariadenia; kachle na kúrenie; komínové rúry a dymovody; kotly a pece na pevné palivá; teplovodné vykurovacie zariadenia; kotly na pelety; automatické kotly na biomasu; kombinované kotly na vykurovanie interiérov; tvarovky pre pece; vykurovacie telesá; regulačné zariadenia ako časti kotlov; radiátory na kúrenie; regulátory ťahu pre kotly a pece.
35 - Obchodný manažment; odborné obchodné poradenstvo; obchodné informácie a rady spotrebiteľom; prieskum trhu a obchodné analýzy.
37 - Servis, oprava a údržba kotlov; servis a oprava vykurovacích zariadení; oprava a údržba bojlerov.
(540) VERNER
(731) VERNER SK, s.r.o, Klincová 37/B, 821 08 Bratislava, SK;
(740) Cicholes Štefan, Ing., Košice, SK;

---

(210) 926-2014
(220) 21.5.2014
10(511) 9, 35, 38, 42
(511) 9 - Zariadenia na spracovanie údajov; počítače; počítačový softvér (nahraté počítačové programy); počítačové systémy; počítačové informačné systémy; počítačové systémy pre bankovníctvo a finančníctvo – pre banky, sporiteľne, stavebné sporiteľne, penzijné fondy a poisťovne; počítačové pamäte; elektronické a magnetické nosiče informácií; periférne zariadenia počítačov; prístroje na nahrávanie, prenos a reprodukciu zvuku alebo obrazu; telekomunikačné prístroje.
35 - Automatizované i ručné spracovanie údajov; správa obchodných údajov; administratívne a kancelárske práce; reklama; marketing; prieskum trhu; poradenstvo pri organizovaní a riadení obchodnej činnosti; obchodný manažment; obchodné poradenstvo, organizačné poradenstvo, obchodné alebo podnikateľské informácie; vyhľadávanie informácií v počítačových súboroch (pre tretie osoby); zbieranie a zoraďovanie údajov v počítačových databázach.
38 - Telekomunikačné služby; komunikácia prostredníctvom počítačov; elektronický prenos údajov; elektronická pošta; prenájom telekomunikačných prístrojov.
42 - Počítačové programovanie; tvorba počítačového softvéru; návrh počítačových systémov; tvorba internetových aplikácií; vývoj a výskum počítačových programov a systémov; vývoj a výskum počítačov; služby počítačových programátorov; inštalácia počítačového softvéru; aktualizovanie počítačového softvéru; kopírovanie počítačových programov; počítačové systémové analýzy; obnovovanie počítačových databáz; požičiavanie počítačových programov a systémov; požičiavanie počítačov; tvorba a udržiavanie webových stránok (pre tretie osoby); poradenstvo v oblasti informačných technológií; poradenstvo v oblasti návrhu a vývoja počítačového hardvéru.
(540) CIBIS
(731) TurboConsult, spol. s r.o., Botanická 56, 602 00 Brno, CZ;
(740) Máčajová Mária, Ing., Nitra, SK;

---

(210) 929-2014
(220) 21.5.2014
10(511) 35, 43, 44
(511) 35 - Reklama.
43 - Kaviarne; hotelierske služby; poskytovanie a prevádzkovanie prechodného ubytovania; reštauračné služby.
44 - Termálne kúpele (služby); fyzioterapia; masáže; terapeutické služby; lekárske služby; zdravotné poradenstvo; sauna (služby); soláriá (služby).
(540)

(591) modrá, zelená, oranžová
(731) ESPA LINE, spol. s r. o., Hotel Máj, Hlboká 49, 921 01 Piešťany, SK;
(740) Beleščák Ladislav, Ing., Piešťany, SK;

---

(210) 952-2014
(220) 23.5.2014
10(511) 37, 42
(511) 37 - Stavebné informácie; stavebné poradenstvo.
42 - Architektúra (architektonické služby); architektonické poradenstvo; vypracovanie stavebných výkresov; štúdie technických projektov; inžinierska činnosť; expertízy (inžinierske práce).
(540)

(591) zelená, čierna
(731) KOPA ENG. s.r.o., Škultétyho 26, 080 01 Prešov, SK;

---

(210) 954-2014
(220) 23.5.2014
10(511) 37
(511) 37 - Inštalovanie a opravy elektrických spotrebičov; čistenie a opravy kotlov; inštalácia a opravy vykurovacích zariadení.
(540)

(591) červená, čierna
(731) Pavel Mondok TERMO, Gorazdova 227/5, 071 01 Michalovce, SK;

(210) 982-2014
(220) 29.5.2014
10(511) 29, 30, 35
(511) 29 - Pokrmové tuky; potravinárske oleje; smotana (mliečne výrobky); mliečne výrobky; potravinársky olivový olej; zelenina v štipľavom náleve; nakladaná zelenina; solené potraviny; paradajkový pretlak; zeleninová pena.
30 - Cestoviny; koreniny; soľ na konzervovanie potravín; káva; príchute do potravín (okrem éterických olejov a olejových esencií); kuchynská soľ; korenie; ocot; kečup; med; horčica; sendviče; ryža; špagety; ovsené potraviny; pikantné zeleninové omáčky (chuťové prísady); paradajková omáčka; majonézy; slané pečivo (krekry); tacos (mexické jedlo); kukuričné placky (tortilly); zálievky na šaláty; konzervované záhradné bylinky (chuťové prísady); obilné klíčky (potraviny); omáčky na cestoviny.
35 - Lepenie plagátov; komerčné informačné kancelárie; rozširovanie reklamných oznamov; sprostredkovateľne práce; aktualizovanie reklamných materiálov; prenájom reklamných materiálov; online reklama na počítačovej komunikačnej sieti; zásobovacie služby pre tretie osoby (nákup tovarov a služieb pre iné podniky); prezentácia výrobkov v komunikačných médiách pre maloobchod; prenájom predajných stánkov; obchodné sprostredkovateľské služby; vyjednávanie a uzatváranie obchodných transakcií pre tretie osoby; poskytovanie obchodných informácií prostredníctvom webových stránok.
(540) MAYAPAN CHILLI
(731) Ivaničová Ida, Mgr., Doležalova 40, 949 01 Nitra, SK;

---

(210) 990-2014
(220) 2.6.2014
10(511) 29, 30, 32, 33, 34, 35, 39
(511) 29 - Mäso, ryby, hydina; konzervované ovocie a zelenina; potravinárske oleje a tuky; mlieko a výrobky z mlieka, vajcia, džemy, kompóty.
30 - Múka; prípravky z obilnín; cukor; kakao; káva; čaj; chlieb; pečivo; omáčky na ochutenie (chuťové prísady); korenie; med; droždie; horčica; ocot; soľ; cukrárske polevy; cukrovinky.
32 - Nealkoholické nápoje, minerálne vody, ovocné nápoje a ovocné šťavy, pivo, sirupy a iné prípravky na prípravu nealkoholických nápojov.
33 - Alkoholické nápoje s výnimkou piva.
34 - Tabak a tabakové výrobky, fajčiarske potreby s výnimkou potrieb z drahých kovov, zápalky.
35 - Reklama; propagačná činnosť; pomoc pri riadení obchodnej činnosti, obchodná administratíva, kancelárske práce, reklamné služby s využitím direkt mailingu, prieskum trhu a marketing; maloobchodné služby s tovarmi, ktoré sú uvedené v triedach 29, 30, 32 a triede 33 tohto zoznamu.
39 - Doprava, balenie a skladovanie tovaru.
(540) Klas
(731) DALTON, spol. s r.o., Napájadlá 1/A, 042 47 Košice, SK;

---

(210) 991-2014
(220) 2.6.2014
10(511) 5
(511) 5 - Pesticídy, prípravky na ničenie škodcov, fungicídy, herbicídy a insekticídy.
(540) GONDOLA
(731) Dow AgroSciences LLC, 9330 Zionsville Road, Indianopolis, IN 46268, US;
(740) Tomeš Pavol, Ing., Bratislava, SK;

---

(210) 992-2014
(220) 2.6.2014
10(511) 30
(511) 30 - Káva; čaj; kakao a kávové náhradky; ryža; tapioka a ságo; múka a obilninové výrobky; chlieb; pekárske a cukrárske výrobky; zmrzliny; cukor; med; melasový sirup; kvasnice; prášky do pečiva; soľ; horčica; ocot; omáčky (chuťové prísady); koreniny; konzumný ľad.
(540) Fruitíci
(731) COOP Jednota Slovensko, spotrebné družstvo, Bajkalská 25, 827 18 Bratislava, SK;

---

(210) 993-2014
(220) 2.6.2014
10(511) 30
(511) 30 - Káva; čaj; kakao a kávové náhradky; ryža; tapioka a ságo; múka a obilninové výrobky; chlieb; pekárske a cukrárske výrobky; zmrzliny; cukor; med; melasový sirup; kvasnice; prášky do pečiva; soľ; horčica; ocot; omáčky (chuťové prísady); koreniny; konzumný ľad.
(540) Carmeli
(731) COOP Jednota Slovensko, spotrebné družstvo, Bajkalská 25, 827 18 Bratislava, SK;

---

(210) 994-2014
(220) 2.6.2014
10(511) 29
(511) 29 - Mäso; ryby; hydina a zverina; mäsové výťažky; konzervované, mrazené, sušené a varené ovocie a zelenina; ovocné rôsoly; džemy; kompóty; vajcia; mlieko a mliečne výrobky; potravinárske oleje a tuky.
(540) Smejko
(731) COOP Jednota Slovensko, spotrebné družstvo, Bajkalská 25, 827 18 Bratislava, SK;

---

(210) 995-2014
(220) 2.6.2014
10(511) 30
(511) 30 - Káva; čaj; kakao a kávové náhradky; ryža; tapioka a ságo; múka a obilninové výrobky; chlieb; pekárske a cukrárske výrobky; zmrzliny; cukor; med; melasový sirup; kvasnice; prášky do pečiva; soľ; horčica; ocot; omáčky (chuťové prísady); koreniny; konzumný ľad.
(540) Caribia
(731) COOP Jednota Slovensko, spotrebné družstvo, Bajkalská 25, 827 18 Bratislava, SK;

---

(210) 996-2014
(220) 2.6.2014
10(511) 30
(511) 30 - Káva; čaj; kakao a kávové náhradky; ryža; tapioka a ságo; múka a obilninové výrobky; chlieb; pekárske a cukrárske výrobky; zmrzliny; cukor; med; melasový sirup; kvasnice; prášky do pečiva; soľ; horčica; ocot; omáčky (chuťové prísady); koreniny; konzumný ľad.
(540) Vanilesky
(731) COOP Jednota Slovensko, spotrebné družstvo, Bajkalská 25, 827 18 Bratislava, SK;

---

(210) 998-2014
(220) 2.6.2014
10(511) 30
(511) 30 - Káva; čaj; kakao a kávové náhradky; ryža; tapioka a ságo; múka a obilninové výrobky; chlieb; pekárske a cukrárske výrobky; zmrzliny; cukor; med; melasový sirup; kvasnice; prášky do pečiva; soľ; horčica; ocot; omáčky (chuťové prísady); koreniny; konzumný ľad.
(540) Čokosky
(731) COOP Jednota Slovensko, spotrebné družstvo, Bajkalská 25, 827 18 Bratislava, SK;

---

(210) 1000-2014
(220) 2.6.2014
10(511) 25, 35, 41
(511) 25 - Čiapky; pokrývky hlavy; odevy; oblečenie; športové tričká; dresy; tielka; tričká; športové tielka.
35 - Rozširovanie reklamných materiálov zákazníkom (letáky, prospekty, tlačoviny, vzorky); predvádzanie tovaru; vyhľadávame sponzorov.
41 - Organizovanie živých vystúpení; zábava; organizovanie športových súťaží.
(540) ZEC!!!
(731) Kukumberg Roman, Budatínska 33, 851 03 Bratislava, SK; Miklík Michel, M. Waltariho 7097/1, 921 01 Piešťany, SK;
(740) Štefanka Dávid, Mgr., Bratislava, SK;

---

(210) 1003-2014
(220) 2.6.2014
10(511) 9, 28, 37, 41, 42
(511) 9 - Stroje na počítanie a triedenie peňazí; hudobné mincové automaty; mincové mechanizmy; žetónové mechanizmy; lístkové automaty; reproduktorové skrinky; počítacie stroje; nosiče zvukových nahrávok; počítadlá; mincové mechanizmy na televízne prijímače; počítačové pamäte; vyučovacie prístroje; elektrické zámky; magnetické identifikačné karty; audiovizuálne kompaktné disky; optické kompaktné disky; nahraté operačné programy; periférne zariadenia počítačov; počítačový softvér (nahraté počítačové programy); kódované magnetické karty; monitory (počítačový hardvér); monitorovacie počítačové programy; skenery (zariadenia na spracovanie údajov); počítačové hry (softvér); identifikačné magnetické náramky; tablety (prenosné počítače); pamäťové karty zariadení na videohry.
28 - Hracie žetóny; spoločenské hry; hry; prístroje na hry; hracie automaty uvádzané do činnosti vhodením mince; kartové hry; hracie automaty (pačinko); výherné hracie automaty; hracie automaty; žetóny na hry o peniaze; stieracie žreby na lotériové hry; hracie videoautomaty; arkádové hracie videoautomaty; ruletové kolesá.
37 - Inštalovanie a opravy elektrických spotrebičov; inštalácia, údržba a opravy počítačov.
41 - Zábava; organizovanie vedomostných alebo zábavných súťaží; televízna zábava; služby kasín (hazardné hry); hazardné hry; organizovanie lotérií; herne s hracími automatmi (služby); online poskytovanie počítačových hier (z počítačových sietí); prenájom vybavenia herní.
42 - Požičiavanie počítačov; počítačové programovanie; tvorba softvéru; aktualizovanie počítačového softvéru; poradenstvo v oblasti návrhu a vývoja počítačového hardvéru; požičiavanie počítačového softvéru; analýzy počítačových systémov; inštalácia počítačového softvéru; prenájom počítačových serverov (serverhosting); bary (služby).
(540) MIDA
(731) UNIVERS, spol. s r.o., Hviezdoslavova 315, 905 01 Senica, SK;
(740) Džačovský Martin, Mgr., Senica, SK;

---

(210) 1004-2014
(220) 2.6.2014
10(511) 9, 28, 37, 41, 42
(511) 9 - Stroje na počítanie a triedenie peňazí; hudobné mincové automaty; mincové mechanizmy; žetónové mechanizmy; lístkové automaty; reproduktorové skrinky; počítacie stroje; nosiče zvukových nahrávok; počítadlá; mincové mechanizmy na televízne prijímače; počítačové pamäte; vyučovacie prístroje; elektrické zámky; magnetické identifikačné karty; audiovizuálne kompaktné disky; optické kompaktné disky; nahraté operačné programy; periférne zariadenia počítačov; počítačový softvér (nahraté počítačové programy); kódované magnetické karty; monitory (počítačový hardvér); monitorovacie počítačové programy; skenery (zariadenia na spracovanie údajov); počítačové hry (softvér); identifikačné magnetické náramky; tablety (prenosné počítače); pamäťové karty zariadení na videohry.
28 - Hracie žetóny; spoločenské hry; hry; prístroje na hry; hracie automaty uvádzané do činnosti vhodením mince; kartové hry; hracie automaty (pačinko); výherné hracie automaty; hracie automaty; žetóny na hry o peniaze; stieracie žreby na lotériové hry; hracie videoautomaty; arkádové hracie videoautomaty; ruletové kolesá.
37 - Inštalovanie a opravy elektrických spotrebičov; inštalácia, údržba a opravy počítačov.
41 - Zábava; organizovanie vedomostných alebo zábavných súťaží; televízna zábava; služby kasín (hazardné hry); hazardné hry; organizovanie lotérií; herne s hracími automatmi (služby); online poskytovanie počítačových hier (z počítačových sietí); prenájom vybavenia herní.
42 - Požičiavanie počítačov; počítačové programovanie; tvorba softvéru; aktualizovanie počíta-

čového softvéru; poradenstvo v oblasti návrhu a vývoja počítačového hardvéru; požičiavanie počítačového softvéru; analýzy počítačových systémov; inštalácia počítačového softvéru; prenájom počítačových serverov (serverhosting); bary (služby).

(540) FRUITY CROSS

(731) UNIVERS, spol. s r.o., Hviezdoslavova 315, 905 01 Senica, SK;

(740) Džačovský Martin, Mgr., Senica, SK;

---

(210) 1005-2014

(220) 2.6.2014

10(511) 9, 28, 37, 41, 42

(511) 9 - Stroje na počítanie a triedenie peňazí; hudobné mincové automaty; mincové mechanizmy; žetónové mechanizmy; lístkové automaty; reproduktorové skrinky; počítacie stroje; nosiče zvukových nahrávok; počítadlá; mincové mechanizmy na televízne prijímače; počítačové pamäte; vyučovacie prístroje; elektrické zámky; magnetické identifikačné karty; audiovizuálne kompaktné disky; optické kompaktné disky; nahraté operačné programy; periférne zariadenia počítačov; počítačový softvér (nahraté počítačové programy); kódované magnetické karty; monitory (počítačový hardvér); monitorovacie počítačové programy; skenery (zariadenia na spracovanie údajov); počítačové hry (softvér); identifikačné magnetické náramky; tablety (prenosné počítače); pamäťové karty zariadení na videohry.

28 - Hracie žetóny; spoločenské hry; hry; prístroje na hry; hracie automaty uvádzané do činnosti vhodením mince; kartové hry; hracie automaty (pačinko); výherné hracie automaty; hracie automaty; žetóny na hry o peniaze; stieracie žreby na lotériové hry; hracie videoautomaty; arkádové hracie videoautomaty; ruletové kolesá.

37 - Inštalovanie a opravy elektrických spotrebičov; inštalácia, údržba a opravy počítačov.

41 - Zábava; organizovanie vedomostných alebo zábavných súťaží; televízna zábava; služby kasín (hazardné hry); hazardné hry; organizovanie lotérií; herne s hracími automatmi (služby); online poskytovanie počítačových hier (z počítačových sietí); prenájom vybavenia herní.

42 - Požičiavanie počítačov; počítačové programovanie; tvorba softvéru; aktualizovanie počítačového softvéru; poradenstvo v oblasti návrhu a vývoja počítačového hardvéru; požičiavanie počítačového softvéru; analýzy počítačových systémov; inštalácia počítačového softvéru; prenájom počítačových serverov (serverhosting); bary (služby).

(540) KING DIAMONDS

(731) UNIVERS, spol. s r.o., Hviezdoslavova 315, 905 01 Senica, SK;

(740) Džačovský Martin, Mgr., Senica, SK;

---

(210) 1016-2014

(220) 4.6.2014

10(511) 41

(511) 41 - Prenájom športových plôch; prenájom štadiónov; organizovanie športových súťaží; poskytovanie zariadení na športovanie.

(540)

LIPTOVSKÁ HOKEJOVÁ LIGA

(591) modrá, červená, biela

(731) JL aréna s.r.o, Demänová 478, 031 01 Liptovský Mikuláš, SK;

---

(210) 1027-2014

(220) 5.6.2014

10(511) 5, 35, 39

(511) 5 - Potravinové doplnky pre zvieratá.

35 - Maloobchodné a veľkoobchodné služby s potravinovými doplnkami pre zvieratá.

39 - Doprava; balenie a skladovanie tovaru.

(540)

CHEW CHEW

(591) zelená, biela

(731) CHEW CHEW s.r.o, Dolinky 1338/13, 962 12 Detva, SK;

---

(210) 1035-2014

(220) 6.6.2014

10(511) 15

(511) 15 - Hudobné nástroje; gitary; husle; kontrabanty; violy; struny na hudobné nástroje; puzdrá na hudobné nástroje; ladičky.

(540)

Dowina

(731) DOWINA, s.r.o, Medená 16, 811 02 Bratislava, SK;

---

(210) 1039-2014

(220) 6.6.2014

10(511) 35, 37, 39, 42

(511) 35 - Maloobchodná činnosť s obkladmi, dlažbami, sanitou, armatúrami, stavebnou chémiou, kúpeľňovým nábytkom, kúpeľňovými doplnkami, vykurovacími telesami, záhradnou technikou, náradím; veľkoobchodná činnosť s obkladmi, dlažbami, sanitou, armatúrami, stavebnou chémiou, kúpeľňovým nábytkom, kúpeľňovými doplnkami, vykurovacími telesami, záhradnou technikou, náradím; obchodné sprostredkovanie služieb v oblasti zabezpečenia stavebných prác; rozširovanie reklamných alebo inzertných oznamov; rozširovanie reklamných materiálov zákazníkom (letáky, prospekty, tlačoviny, vzorky); vydávanie a aktualizovanie reklamných materiálov; predvádzanie tovaru; reklama; odborné obchodné alebo podnikateľské poradenstvo; subdodávateľské služby;

obchodné sprostredkovateľské služby; riadenie obchodnej činnosti v stavebníctve; obchodné informácie a rady spotrebiteľom.
37 - Prenájom stavebných strojov a zariadení; stavebníctvo (stavebná činnosť); murárske práce; sadrovanie; štukovanie; klampiarstvo a inštalatérstvo; stavebné informácie; stavebné poradenstvo.
39 - Dovoz; doprava; balenie tovarov; doručovanie tovarov; skladovanie tovarov.
42 - Architektonické poradenstvo; výzdoba interiérov; priemyselné dizajnérstvo; inžinierska činnosť; grafické dizajnérstvo.

(540)

A-Keramika Group

(591) modrá
(731) Ing. Ľudevít Kurpas - K.R.T., Družstevná 2221, 031 01 Liptovský Mikuláš, SK;
(740) Cibuľa Martin, JUDr., Liptovský Mikuláš, SK;

---

(210) 1044-2014
(220) 9.6.2014
10(511) 9, 41, 42
(511) 9 - Akustické vedenia; autorádiá; meracie zariadenia; mikrofóny; počítačové programy; rádiá; reproduktory; elektrické zástrčky; elektrické zásuvky; zosilňovače; zariadenia na zaznamenávanie údajov; zvukové nahrávacie zariadenia; zvukovody; zvukové nahrávky.
41 - Akadémie; zábava; filmové štúdiá; produkcia filmov; tvorba rozhlasových a televíznych programov; divadelné predstavenia; organizovanie živých vystúpení; organizovanie predstavení (manažérske služby); nahrávacie štúdiá (služby); tvorba videofilmov.
42 - Tvorba počítačových programov; výskum a vývoj nových výrobkov (pre zákazníkov); architektúra (architektonické služby).

(540) **AN 3 ON**
(731) Nemeth Ondrej, Čučma 134, 048 01 Rožňava, SK;

---

(210) 1047-2014
(220) 9.6.2014
10(511) 35, 39, 41
(511) 35 - Rozširovanie reklamných materiálov zákazníkom (letáky, prospekty, tlačoviny); reklama; vzťahy s verejnosťou; zbieranie údajov do počítačových databáz; marketing; aktualizácia a údržba údajov v počítačových databázach; poskytovanie obchodných informácií prostredníctvom webových stránok.
39 - Sprevádzanie turistov; turistické prehliadky; poskytovanie informácií o cestovnej trase.
41 - Informácie o možnostiach rekreácie; rezervácia vstupeniek na zábavné podujatia; prekladateľské služby; tlmočnícke služby.

(540)

AiCES

(591) zelená, biela
(731) Asociácia informačných centier Slovenska, Námestie mieru 1, 031 01 Liptovský Mikuláš, SK;

---

(210) 5038-2014
(220) 23.1.2014
10(511) 16, 32, 33
(511) 16 - Papier a papiernický tovar; kartón a kartónový tovar; knihy; časopisy a komiksy; tlačoviny; tlačené publikácie; perá; ceruzky; zvýrazňovacie ceruzky; obrazy; fotografie a tlače (rytiny); plagáty; veľké plošné plagáty; zápisníky a pamätníky; tlačené inštruktážne a učebné materiály; obtlačky a nálepky; pozdravné pohľadnice; záložky do kníh; papierové rozety; účtenky; papierové tabule; papierové visačky; novoročné blahoželania; letáky; jedálne lístky; knižné zarážky; ťažidlá na papier; dekoračný tovar ako papierové stojančeky na stôl rôznych tvarov; papierové pivné podložky; nápojové stojančeky z papiera; samolepky pre domácnosť a na kancelárske účely; igelitové tašky; kalendáre a diáre; písacie potreby; baliaci papier; darčekové štítky; papierové obrusy; servítky a papierové podložky pod poháre; papierové uteráky.
32 - Nealkoholické nápoje.
33 - Alkoholické nápoje s výnimkou piva.

(540) **ICE & FIRE**
(731) Jan Becher - Karlovarská Becherovka, a.s., T. G. Masaryka 282/57, 360 01 Karlovy Vary, CZ;
(740) Bušová Eva, JUDr., Bratislava, SK;

---

(210) 5039-2014
(220) 23.1.2014
10(511) 16, 32, 33
(511) 16 - Papier a papiernický tovar; kartón a kartónový tovar; knihy; časopisy a komiksy; tlačoviny; tlačené publikácie; perá; ceruzky; zvýrazňovacie ceruzky; obrazy; fotografie a tlače (rytiny); plagáty; veľké plošné plagáty; zápisníky a pamätníky; tlačené inštruktážne a učebné materiály; obtlačky a nálepky; pozdravné pohľadnice; záložky do kníh; papierové rozety; účtenky; papierové tabule; papierové visačky; novoročné blahoželania; letáky; jedálne lístky; knižné zarážky; ťažidlá na papier; dekoračný tovar ako papierové stojančeky na stôl rôznych tvarov; papierové pivné podložky; nápojové stojančeky z papiera; samolepky pre domácnosť a na kancelárske účely; igelitové tašky; kalendáre a diáre; písacie potreby; baliaci papier; darčekové štítky; papierové obrusy; servítky a papierové podložky pod poháre; papierové uteráky.
32 - Nealkoholické nápoje.
33 - Alkoholické nápoje s výnimkou piva.

(540)

(554) trojrozmerná známka

(591) modrá, zlatá, čierna
(731) Jan Becher - Karlovarská Becherovka, a.s., T. G. Masaryka 282/57, 360 01 Karlovy Vary, CZ;
(740) Bušová Eva, JUDr., Bratislava, SK;

---

(210) 5045-2014
(220) 24.1.2014
10(511) 9, 38, 41
(511) 9 - Telekomunikačné prístroje; počítačové rozhrania; výpočtová technika (počítačový hardvér a softvér); periférne zariadenia počítačov; počítače; počítačový hardvér; časti a súčasti počítačov; používateľské počítače; prenosné počítače; notebooky a laptopy (prenosné počítače); prístroje na záznam, príjem, reprodukciu, prenos, modifikáciu, komprimovanie a dekomprimovanie, vysielanie, mixovanie a/alebo rozširovanie zvuku, videozáznamov, obrázkov, grafiky a dát; nahraté magnetické a optické nosiče údajov; nenahraté magnetické a optické nosiče údajov; elektronické obvody na prenos programových dát; MP3 prehrávače; kinematografické filmy; modemy; audiovizuálne prístroje a zariadenia; počítačový softvér pre elektronické hry; set-top boxy (hardvér); počítačové programy; počítačové programy na prístup a použitie internetu; počítačové programy na riadenie siete; počítačové obslužné programy; magnetické identifikačné karty; počítačové programy na záznam, spracovanie, príjem, reprodukciu, prenos, modifikáciu, komprimovanie a dekomprimovanie dát; počítačový softvér; počítačový softvér poskytovaný z internetu; počítačový softvér umožňujúci pripojenie k databázam a na internet; počítačový softvér umožňujúci vyhľadávanie dát; sťahovateľné hudobné súbory poskytované z počítačových databáz alebo z internetu; sťahovateľné elektronické publikácie poskytované z počítačových databáz alebo z internetu.
38 - Telekomunikačné a komunikačné služby; poskytovanie prístupu do telekomunikačných sietí; poskytovanie telekomunikačného pripojenia a prepojenia pre používateľov sietí; poskytovanie telekomunikačného pripojenia a používateľského prístupu na internet alebo do databáz; prenos signálov a informácií prostredníctvom verejnej telefónnej siete; prenos signálov a informácií prostredníctvom satelitu; príjem, vysielanie a prenos rozhlasových, televíznych a ostatných komunikačných a telekomunikačných signálov a správ; telefónna a telegrafická komunikácia; komunikácia prostredníctvom optických káblov; počítačová komunikácia; služby rozhlasového a televízneho vysielania v sieťach elektronických komunikácií; prenos správ a obrazových informácií prostredníctvom internetu a elektronických komunikačných sietí; prenos digitálnych súborov prostredníctvom internetu a elektronických komunikačných sietí; prenájom telekomunikačných okruhov; prenájom telekomunikačných zariadení; informačné kancelárie poskytujúce informácie o uvedených službách; poskytovanie poradenstva o uvedených službách.
41 - Služby v oblasti vzdelávania, zábavy, športu a kultúry; organizovanie školení, seminárov a vzdelávacích podujatí; organizovanie a vedenie konferencií, kongresov a seminárov; elektronická edičná činnosť; vydávanie online kníh, publikácií a audiovizuálnych diel v elektronickej forme (okrem reklamných); vydávanie textov (okrem reklamných); služby nahrávacích štúdií; produkcia filmov (nie reklamných); tvorba televíznych a rozhlasových programov; poskytovanie informácií z oblasti vzdelávania, zábavy, športu a kultúry, tiež prostredníctvom internetu a iných elektronických komunikačných sietí; prenájom filmov, audionahrávok a videonahrávok, nahratých CD, filmových premietačiek a ich príslušenstva, rozhlasových a televíznych prijímačov, audioprístrojov a videoprístrojov, videorekordérov, videokamier; organizovanie kultúrnych alebo vzdelávacích výstav; organizovanie vedomostných, zábavných a športových súťaží; online poskytovanie elektronických publikácií (bez možnosti kopírovania); online poskytovanie počítačových hier (z počítačových sietí); požičiavanie športového výstroja (okrem dopravných prostriedkov); distribúcia audiovizuálnych diel (okrem reklamných); distribúcia textov (okrem reklamných).
(540)

voľná telka

(731) Towercom, a. s., Cesta na Kamzík 14, 831 01 Bratislava, SK;
(740) Litváková Edita, Ing., Bratislava, SK;

---

(210) 5086-2014
(220) 31.1.2014
10(511) 1, 11, 19, 35, 36, 37
(511) 1 - Chemikálie pre priemysel, vedu, fotografiu, poľnohospodárstvo, záhradníctvo, lesníctvo; nespracované umelé živice, nespracované plasty; pôdne hnojivá; zmesi do hasiacich prístrojov; prípravky na kalenie a zváranie kovov; chemikálie na konzervovanie potravín; triesloviny; lepidlá a spojivá pre priemysel.
11 - Zariadenia na osvetľovanie, vykurovanie, výrobu pary, varenie, chladenie a sušenie, vetranie, rozvod vody a sanitárne zariadenia.
19 - Nekovové stavebné materiály; nekovové neohybné rúry pre stavebníctvo; asfalt, smola a bitúmen; nekovové prenosné stavby; nekovové pomníky.
35 - Reklamné služby; obchodný manažment; obchodná administratíva; kancelárske práce.
36 - Poisťovníctvo; finančníctvo; peňažníctvo; nehnuteľnosti (služby).
37 - Stavebníctvo; opravy sanitárnych zariadení; inštalačné služby pre sanitárne zariadenia.
(540)

KERIMAX

(591) modrá
(731) W.A.W. spol. s r.o., Mlynské luhy 17, 821 05 Bratislava, SK;
(740) Paulíková Marianna, Mgr., Bratislava, SK;

---

(210) 5087-2014
(220) 31.1.2014
10(511) 1, 11, 19, 35, 36, 37
(511) 1 - Chemikálie pre priemysel, vedu, fotografiu, poľnohospodárstvo, záhradníctvo, lesníctvo; nespracované umelé živice, nespracované plasty; pôdne hnojivá; zmesi do hasiacich prístrojov; prípravky na kalenie a zváranie kovov; chemikálie na konzervovanie potravín; triesloviny; lepidlá a spojivá pre priemysel.
11 - Zariadenia na osvetľovanie, vykurovanie, výrobu pary, varenie, chladenie a sušenie, vetranie, rozvod vody a sanitárne zariadenia.
19 - Nekovové stavebné materiály; nekovové neohybné rúry pre stavebníctvo; asfalt, smola a bitúmen; nekovové prenosné stavby; nekovové pomníky.
35 - Reklamné služby; obchodný manažment; obchodná administratíva; kancelárske práce.
36 - Poisťovníctvo; finančníctvo; peňažníctvo; nehnuteľnosti (služby).
37 - Stavebníctvo; opravy sanitárnych zariadení; inštalačné služby pre sanitárne zariadenia.
(540)

(591) zelená
(731) W.A.W. spol. s r.o., Mlynské luhy 17, 821 05 Bratislava, SK;
(740) Paulíková Marianna, Mgr., Bratislava, SK;

---

(210) 5088-2014
(220) 31.1.2014
10(511) 1, 11, 19, 35, 36, 37
(511) 1 - Chemikálie pre priemysel, vedu, fotografiu, poľnohospodárstvo, záhradníctvo, lesníctvo; nespracované umelé živice, nespracované plasty; pôdne hnojivá; zmesi do hasiacich prístrojov; prípravky na kalenie a zváranie kovov; chemikálie na konzervovanie potravín; triesloviny; lepidlá a spojivá pre priemysel.
11 - Zariadenia na osvetľovanie, vykurovanie, výrobu pary, varenie, chladenie a sušenie, vetranie, rozvod vody a sanitárne zariadenia.
19 - Nekovové stavebné materiály; nekovové neohybné rúry pre stavebníctvo; asfalt, smola a bitúmen; nekovové prenosné stavby; nekovové pomníky.
35 - Reklamné služby; obchodný manažment; obchodná administratíva; kancelárske práce.
36 - Poisťovníctvo; finančníctvo; peňažníctvo; nehnuteľnosti (služby).
37 - Stavebníctvo; opravy sanitárnych zariadení; inštalačné služby pre sanitárne zariadenia.
(540)

(591) čierna, tyrkysová
(731) W.A.W. spol. s r.o., Mlynské luhy 17, 821 05 Bratislava, SK;
(740) Paulíková Marianna, Mgr., Bratislava, SK;

---

(210) 5123-2014
(220) 20.2.2014
10(511) 32, 33, 35
(511) 32 - Nealkoholické nápoje.
33 - Alkoholické nápoje s výnimkou piva; alkoholické nápoje s nízkym obsahom alkoholu.
35 - Reklamné služby a sprostredkovanie obchodu s nealkoholickými a alkoholickými nápojmi.
(540)

(731) Vitis Pezinok, s. r. o., Holubyho 91, 902 01 Pezinok, SK;
(740) Budaj Miroslav, JUDr., Bratislava, SK;

---

(210) 5129-2014
(220) 21.2.2014
10(511) 9, 16, 35, 38, 41
(511) 9 - Zvukové, obrazové a zvukovo-obrazové nahrávky zaznamenané na nosičoch údajov a v elektronickej podobe; informácie, dáta, databázy, katalógy a programy zaznamenané v elektronickej podobe; elektronické publikácie (sťahovateľné); prístroje na nahrávanie, prenos a reprodukciu zvuku alebo obrazu.
16 - Noviny; časopisy (periodiká); periodiká; knihy; tlačoviny; papiernický tovar a písacie potreby; učebné a vyučovacie pomôcky okrem prístrojov; divadelné dekorácie (z papiera, kartónu a lepenky); papierové propagačné materiály; letáky; prospekty; pohľadnice; obálky (papiernický tovar); obaly (papiernický tovar); peračníky; puzdrá na perá; samolepky (papiernický tovar); vyučovacie pomôcky vo forme hier (okrem prístrojov); kancelárske potreby okrem nábytku; kalendáre; príručky; plagáty; listový papier; stolové prestieranie z papiera; papierové obrusy; záložky do kníh; papierové alebo plastové vrecká na balenie; školské potreby (papiernický tovar); papierové podložky na stôl; nálepky na kancelárske použitie alebo pre domácnosť; ročenky; stojany na perá a ceruzky; papierové podložky pod poháre; oznámenia (papiernický tovar); papierové vlajky; papierové zástavy; nože na papier (kancelárske potreby); otvárače na listy; puzdrá na písacie potreby; pútače z papiera alebo lepenky; papierové obrúsky (prestieranie); papierové utierky; etikety okrem textilných.

35 - Reklamné služby; prenájom reklamného času v komunikačných médiách a v počítačovej komunikačnej sieti; prenájom reklamných materiálov; prenájom reklamných plôch; televízna a rozhlasová reklama; rozširovanie reklamných alebo inzertných oznamov; rozširovanie reklamných alebo inzertných materiálov; organizovanie obchodných alebo reklamných výstav; vydávanie a rozširovanie reklamných textov; vydávanie a rozširovanie reklamných materiálov; obchodný manažment; odborné obchodné poradenstvo; prezentácia výrobkov a služieb v komunikačných médiách pre maloobchod a veľkoobchod; organizovanie reklamných hier na propagáciu predaja; vyhľadávanie sponzorov; komerčné informačné kancelárie; produkcia reklamných filmov; služby výberu zamestnancov (umelcov do zábavných relácií, spevákov, tanečníkov, modeliek, modelov a hostesiek); organizovanie reklamných a propagačných kvízov, hier a súťaží; organizovanie reklamných a propagačných súťaží prostredníctvom telefónu; produkcia reklamných a náborových zvukových a zvukovo-obrazových nahrávok; vydávanie elektronických reklamných publikácií; poradenské a informačné služby v oblasti služieb uvedených v tejto triede.
38 - Televízne a rozhlasové vysielanie programov; interaktívne televízne a rozhlasové vysielanie; interaktívne vysielacie a komunikačné služby; telefonická komunikácia; komunikačné služby prostredníctvom audiotexu, teletexu, rozhlasu, televízie, počítačovej siete a mobilných telefónov; telekomunikačné služby; poskytovanie telekomunikačného pripojenia do svetovej počítačovej siete; poskytovanie telekomunikačných kanálov na telenákupy; poskytovanie priestoru na diskusiu na internete; prenos a šírenie správ, informácií, publikácií a audiovizuálnych diel prostredníctvom komunikačných sietí a internetu; spravodajské kancelárie; poradenské a informačné služby v oblasti služieb uvedených v tejto triede.
41 - Produkcia rozhlasových a televíznych programov; produkcia publicistických, spravodajských, zábavných, vzdelávacích, kultúrnych a športových programov; produkcia hudobných programov; produkcia interaktívnych televíznych programov; produkcia interaktívnych televíznych hier; interaktívna zábava; hudobné skladateľské služby; organizovanie zábavných, kultúrnych, športových a vzdelávacích podujatí; vzdelávacie služby; organizovanie vedomostných, zábavných, hudobných a športových súťaží; organizovanie kvízov, hier a súťaží (okrem reklamných a propagačných); organizovanie súťaží prostredníctvom telefónu (okrem reklamných a propagačných); zábavné služby; organizovanie zábav, karnevalov a plesov; plánovanie a organizovanie večierkov; moderovanie relácií, programov a podujatí; zábavné parky; služby poskytované prázdninovými tábormi (zábava); fitnes kluby (zdravotné a kondičné cvičenia); výchovno-zábavné klubové služby; organizovanie a vedenie seminárov, kongresov, školení a konferencií; organizovanie živých seminárov, kongresov, školení a konferencií; organizovanie súťaží krásy; organizovanie živých vystúpení; živé predstavenia; produkcia filmov s výnimkou reklamných; divadelná tvorba; hudobná tvorba; služby filmových, divadelných a nahrávacích štúdií; dabingové služby; požičiavanie filmov; požičiavanie filmových premietacích prístrojov a príslušenstva; divadelné predstavenia; tvorba divadelných alebo iných predstavení; služby divadelných, koncertných a varietných umelcov; rezervácie vstupeniek na zábavné, kultúrne a športové podujatia; produkcia zvukových a zvukovo-obrazových nahrávok (okrem reklamných a náborových); prenájom zvukových a zvukovo-obrazových nahrávok; vydavateľské služby (okrem vydávania reklamných materiálov); vydávanie kníh, časopisov a iných tlačovín (okrem reklamných); vydávanie textov (okrem reklamných); online poskytovanie elektronických publikácií (bez možnosti kopírovania); vydávanie elektronických publikácií (okrem reklamných); elektronická edičná činnosť v malom (DTP služby); organizovanie kultúrnych alebo vzdelávacích výstav; služby v kempingoch so športovým programom; telesné cvičenie; nočné kluby; on line poskytovanie počítačových hier (z počítačových sietí); informácie o výchove a vzdelávaní; informácie o možnostiach rozptýlenia; informácie o možnostiach zábavy a rekreácie; zverejňovanie informácií, správ a noviniek z oblasti šoubiznisu; prekladateľské služby; prenájom dekorácií na predstavenia; poskytovanie služieb na oddych a rekreáciu; prenájom audioprístrojov, videoprístrojov, videorekordérov, televíznych prijímačov, kultúrnych a vzdelávacích potrieb a prístrojov; prenájom športového výstroja s výnimkou dopravných prostriedkov; reportérske služby; poradenstvo v oblasti výchovy a vzdelávania; organizovanie lotérií a stávkových hier; poradenské a informačné služby v oblasti služieb uvedených v tejto triede; všetky uvedené služby poskytované tiež prostredníctvom internetu, online a interaktívnych počítačových služieb.

(540)

(591) žltá, čierna, červená
(731) MARKÍZA - SLOVAKIA, spol. s r. o., Bratislavská 1/a, 843 56 Bratislava, SK;
(740) FAJNOR IP s. r. o., Bratislava, SK;

---

(210) 5130-2014
(220) 21.2.2014
10(511) 9, 16, 35, 38, 41
(511) 9 - Zvukové, obrazové a zvukovo-obrazové nahrávky zaznamenané na nosičoch údajov a v elektronickej podobe; informácie, dáta, databázy, katalógy a programy zaznamenané v elektronickej podobe; elektronické publikácie (sťahovateľné); prístroje na nahrávanie, prenos a reprodukciu zvuku alebo obrazu.
16 - Noviny; časopisy (periodiká); periodiká; knihy; tlačoviny; papiernický tovar a písacie potreby; učebné a vyučovacie pomôcky okrem prístrojov; divadelné dekorácie (z papiera, kartónu a lepenky); papierové propagačné materiály; letáky; prospekty; pohľadnice; obálky (papiernický tovar);

obaly (papiernický tovar); peračníky; puzdrá na perá; samolepky (papiernický tovar); vyučovacie pomôcky vo forme hier (okrem prístrojov); kancelárske potreby okrem nábytku; kalendáre; príručky; plagáty; listový papier; stolové prestieranie z papiera; papierové obrusy; záložky do kníh; papierové alebo plastové vrecká na balenie; školské potreby (papiernický tovar); papierové podložky na stôl; nálepky na kancelárske použitie alebo pre domácnosť; ročenky; stojany na perá a ceruzky; papierové podložky pod poháre; oznámenia (papiernický tovar); papierové vlajky; papierové zástavy; nože na papier (kancelárske potreby); otvárače na listy; puzdrá na písacie potreby; pútače z papiera alebo lepenky; papierové obrúsky (prestieranie); papierové utierky; etikety okrem textilných.
35 - Reklamné služby; prenájom reklamného času v komunikačných médiách a v počítačovej komunikačnej sieti; prenájom reklamných materiálov; prenájom reklamných plôch; televízna a rozhlasová reklama; rozširovanie reklamných alebo inzertných oznamov; rozširovanie reklamných alebo inzertných materiálov; organizovanie obchodných alebo reklamných výstav; vydávanie a rozširovanie reklamných textov; vydávanie a rozširovanie reklamných materiálov; obchodný manažment; odborné obchodné poradenstvo; prezentácia výrobkov a služieb v komunikačných médiách pre maloobchod a veľkoobchod; organizovanie reklamných hier na propagáciu predaja; vyhľadávanie sponzorov; komerčné informačné kancelárie; produkcia reklamných filmov; služby výberu zamestnancov (umelcov do zábavných relácií, spevákov, tanečníkov, modeliek, modelov a hostesiek); organizovanie reklamných a propagačných kvízov, hier a súťaží; organizovanie reklamných a propagačných súťaží prostredníctvom telefónu; produkcia reklamných a náborových zvukových a zvukovo-obrazových nahrávok; vydávanie elektronických reklamných publikácií; poradenské a informačné služby v oblasti služieb uvedených v tejto triede.
38 - Televízne a rozhlasové vysielanie programov; interaktívne televízne a rozhlasové vysielanie; interaktívne vysielacie a komunikačné služby; telefonická komunikácia; komunikačné služby prostredníctvom audiotexu, teletexu, rozhlasu, televízie, počítačovej siete a mobilných telefónov; telekomunikačné služby; poskytovanie telekomunikačného pripojenia do svetovej počítačovej siete; poskytovanie telekomunikačných kanálov na telenákupy; poskytovanie priestoru na diskusiu na internete; prenos a šírenie správ, informácií, publikácií a audiovizuálnych diel prostredníctvom komunikačných sietí a internetu; spravodajské kancelárie; poradenské a informačné služby v oblasti služieb uvedených v tejto triede.
41 - Produkcia rozhlasových a televíznych programov; produkcia publicistických, spravodajských, zábavných, vzdelávacích, kultúrnych a športových programov; produkcia hudobných programov; produkcia interaktívnych televíznych programov; produkcia interaktívnych televíznych hier; interaktívna zábava; hudobné skladateľské služby; organizovanie zábavných, kultúrnych, športových a vzdelávacích podujatí; vzdelávacie služby; organizovanie vedomostných, zábavných, hudobných a športových súťaží; organizovanie kvízov, hier a súťaží (okrem reklamných a propagačných); organizovanie súťaží prostredníctvom telefónu (okrem reklamných a propagačných); zábavné služby; organizovanie zábav, karnevalov a plesov; plánovanie a organizovanie večierkov; moderovanie relácií, programov a podujatí; zábavné parky; služby poskytované prázdninovými tábormi (zábava); fitnes kluby (zdravotné a kondičné cvičenia); výchovno-zábavné klubové služby; organizovanie a vedenie seminárov, kongresov, školení a konferencií; organizovanie živých seminárov, kongresov, školení a konferencií; organizovanie súťaží krásy; organizovanie živých vystúpení; živé predstavenia; produkcia filmov s výnimkou reklamných; divadelná tvorba; hudobná tvorba; služby filmových, divadelných a nahrávacích štúdií; dabingové služby; požičiavanie filmov; požičiavanie filmových premietacích prístrojov a príslušenstva; divadelné predstavenia; tvorba divadelných alebo iných predstavení; služby divadelných, koncertných a varietných umelcov; rezervácie vstupeniek na zábavné, kultúrne a športové podujatia; produkcia zvukových a zvukovo-obrazových nahrávok (okrem reklamných a náborových); prenájom zvukových a zvukovo-obrazových nahrávok; vydavateľské služby (okrem vydávania reklamných materiálov); vydávanie kníh, časopisov a iných tlačovín (okrem reklamných); vydávanie textov (okrem reklamných); online poskytovanie elektronických publikácií (bez možnosti kopírovania); vydávanie elektronických publikácií (okrem reklamných); elektronická edičná činnosť v malom (DTP služby); organizovanie kultúrnych alebo vzdelávacích výstav; služby v kempingoch so športovým programom; telesné cvičenie; nočné kluby; on line poskytovanie počítačových hier (z počítačových sietí); informácie o výchove a vzdelávaní; informácie o možnostiach rozptýlenia; informácie o možnostiach zábavy a rekreácie; zverejňovanie informácií, správ a noviniek z oblasti šoubiznisu; prekladateľské služby; prenájom dekorácií na predstavenia; poskytovanie služieb na oddych a rekreáciu; prenájom audioprístrojov, videoprístrojov, videorekordérov, televíznych prijímačov, kultúrnych a vzdelávacích potrieb a prístrojov; prenájom športového výstroja s výnimkou dopravných prostriedkov; reportérske služby; poradenstvo v oblasti výchovy a vzdelávania; organizovanie lotérií a stávkových hier; poradenské a informačné služby v oblasti služieb uvedených v tejto triede; všetky uvedené služby poskytované tiež prostredníctvom internetu, online a interaktívnych počítačových služieb.

(540)

(591) žltá, čierna, červená
(731) MARKÍZA - SLOVAKIA, spol. s r. o., Bratislavská 1/a, 843 56 Bratislava, SK;
(740) FAJNOR IP s. r. o., Bratislava, SK;

(210) 5136-2014
(220) 21.2.2014
(310) 510369
(320) 6.1.2014
(330) CZ
10(511) 3, 9, 14, 16, 32, 33, 35, 38, 41
(511) 3 - Dekoratívna kozmetika; kozmetické a voňavkárske výrobky vrátane éterických olejov; aromatické látky (esenciálne oleje); dezodoranty na osobnú potrebu; éterické esencie; kolínske vody; kozmetické prípravky; kúpeľové soli nie na lekárske použitie; výťažky z kvetov (parfuméria); parfumy; kvetinové parfumy; vonné vrecúška do bielizne; ružový olej.
9 - Magnetické alebo optické zvukové alebo zvukovo-obrazové nosiče záznamov; svetelné reklamy; nosiče záznamov nahrané aj nenahrané; videokazety nahrané aj nenahrané; audiokazety nahrané aj nenahrané; audiovizuálne programy; audiovizuálne diela na nosičoch; audiovizuálne diela v digitálnej podobe na nosičoch; exponované filmy; hudobné diela na nosičoch; CD; programové vybavenie pre počítače; softvér; elektronické databázy, databázové produkty, informácie a záznamy v elektronickej podobe na nosičoch; hardvér; multimediálne aplikácie, elektronické multimediálne alebo elektronické informačné katalógy, elektronické časopisy, elektronické periodiká a knihy v elektronickej podobe a pohľadnice ilustrované zvukovou nahrávkou (stiahnuté z telekomunikačnej siete).
14 - Šperky; drahé kamene; figúrky z drahých kovov; hodinky; hodiny; klenoty; medaily; nádoby z drahých kovov.
16 - Albumy; brožúry; časopisy; fotografie; grafiky; kalendáre; katalógy; knihy; noviny; obrazy; papierenské výrobky; plagáty; pohľadnice; tlačoviny; spevníky; papierové hračky a hlavolamy; papierové tašky (na balenie); umelecké a ozdobné predmety z papiera.
32 - Minerálne vody; šumivé nápoje a iné nealkoholické nápoje; ovocné šťavy a nápoje z ovocných štiav; sirupy a iné prípravky na výrobu nealkoholických nápojov; limonády.
33 - Alkoholické nápoje (s výnimkou piva), najmä likéry, destiláty, liehoviny, víno všetkých druhov, predovšetkým akostné víno, prívlastkové víno, archívne víno, šumivé víno, sekty, tiež stolové víno; alkoholické výťažky; extrakty a esencie z ovocia a hrozna; mušty s alkoholom; koktaily s alkoholom; alkoholické nápoje obsahujúce ovocie.
35 - Reklamná, inzertná a propagačná činnosť; marketing; reklamná, inzertná a propagačná činnosť prostredníctvom akéhokoľvek média, prostredníctvom telefónnej siete alebo dátovej siete alebo informačnej siete, alebo elektronickej siete, alebo komunikačnej siete, alebo počítačovej siete; poskytovanie informácií a iných informačných produktov komerčného alebo reklamného charakteru, multimediálnych informácií komerčného charakteru; vyhľadávanie informácií v počítačových súboroch (pre tretie osoby); online inzercia; poskytovanie obchodných informácií prostredníctvom webových stránok; činnosť reklamnej agentúry; sprostredkovateľská činnosť v obchode s tovarom; merchandising; franchising.
38 - Telekomunikácie; služby umožňujúce komunikáciu jednej osoby s druhou; televízne vysielanie; televízne vysielanie programov; televízne vysielanie zábavných, vzdelávacích, výchovných, súťažných, diskusných a informačných programov; telematika; posielanie správ; prenos správ a informácií; prenos elektronických časopisov, informácií, elektronických periodík, kníh v elektronickej podobe, audio alebo audiovizuálnych diel prostredníctvom informačnej alebo dátovej, alebo elektronickej, alebo komunikačnej, alebo telekomunikačnej, alebo počítačovej siete, najmä internetu, pomocou satelitov; informačné služby na internete v oblasti televízneho vysielania; telefonická komunikácia; poradenská činnosť v oblasti telekomunikácií; informačné služby v oblasti telekomunikácií; spravodajské kancelárie; poskytovanie informačných služieb prostredníctvom počítačov; prenájom komunikačných miest.
41 - Vydavateľská činnosť; nahrávanie nosičov zvukových alebo obrazovo-zvukových; požičiavanie nahraných zvukových a zvukovo-obrazových záznamov; tvorba audiovizuálnych diel; tvorba spravodajských programov; tvorba televíznych programov; produkcia filmov (nie reklamných); tvorba audiovizuálnych programov; služby agentúr ponúkajúcich vstupenky na zábavné podujatia; výchovná, vzdelávacia, súťažná a zábavná činnosť; zábavné, kultúrne alebo vzdelávacie predstavenia; organizácia spoločenských a kultúrnych podujatí; organizácia, prevádzkovanie a realizácia hier a súťaží aj verejných; výstavná činnosť v oblasti kultúry alebo zábavy, alebo výchovy, alebo vzdelávania.
(540) Lucie Bílá
(731) Zaňáková Hana, Otvovice 44, 273 27 Otvovice, CZ;
(740) Litváková Lenka, Ing., Bratislava, SK;

---

(210) 5169-2014
(220) 28.2.2014
10(511) 9, 16, 28, 29, 30, 31, 32, 33, 34, 35, 36, 37, 38, 41, 42
(511) 9 - Nahraté počítačové programy, nosiče zvukových nahrávok, pásky na nahrávanie zvuku, počítačové softvérové aplikácie (sťahovateľné), elektronické publikácie (sťahovateľné), počítačové programy (sťahovateľné); prístroje na nahrávanie, prenos a reprodukciu zvuku alebo obrazu.
16 - Tlačené publikácie, katalógy, noviny, periodiká, knihy, brožované knihy, fotografie (tlačoviny), tlačoviny; reklamné tabule z papiera, kartónu alebo lepenky.
28 - Duše do hracích lôpt, umelé rybárske návnady, kapsle do pištolí (hračky), hračky pre zvieratá chované v domácnosti, krúžky (hádzanie obručí), umelé vianočné stromčeky, luky na lukostreľbu, náradie na lukostreľbu, hrany na lyže, hojdačky, lopty na hranie, balóny na hranie, mantinely biliardového stola, hojdacie kone, kriketové rukavice, dojčenské fľaše pre bábiky, stacionárne tréningové bicykle, biliardové gule, krieda na biliardové tága, biliardové markéry (tabuľky na zaznamenávanie stavu hry), kolky (figúrky), guľky na hranie, hračky, stavebnicové kocky (hračky), boby, topánky na korčuľovanie s pripevnenými korčuľami, držiaky na sviečky na vianočné strom-

čeky, hracie lopty, zariadenia prístroje na bowling, boxerské rukavice, výplety rakiet, golfové palice, rybárske palice, šarkany, navijaky na šarkanov, terče, zvončeky na vianočné stromčeky, hracie žetóny, stavebnice, strunové výplety rakiet, stroje na telesné cvičenia, posilňovacie stroje, ozdoby alebo darčeky rozdávané hosťom pri večierkoch, chrániče na píšťaly (športový tovar), vak s kriketovými potrebami, hokejky, dáma (hra), kocky (hra), cvičebné náradie na posilňovanie hrudníka, disky (športové náradie), domino (hra), šachové hry, šachovnice, hracie dosky na dámu, pištole (hračky), valčeky do stacionárnych tréningových bicyklov, podberáky pre rybárov, golfové vaky na kolieskach alebo bez koliesok; atrapy, napodobeniny tovarov; vosky na lyže, siete (športové potreby), tenisové siete, lyžiarske viazanie, šípky (hra), rybárske plaváky, stoly na stolový futbal, harpúny (športové náradie), hracie rukavice, poháre na kocky (na hru), vzpieračské činky, háčiky na lov rýb, rapkáče, spoločenské hry, hry, vrhače holubov (hlinených terčov), rakety (športové náradie), návnady na lov rýb, rybárske náradie, rybárske vlasce, postieľky pre bábiky, domčeky pre bábiky, bábky, bábiky, divadelné masky, karnevalové masky, modely automobilov, rybárske navijaky, plutvy na plávanie, koše na rybolov, bazény (na hranie), umelý sneh na vianočné stromčeky, puky, kolieskové korčule, korčule, tulenie pásy na lyže, hlinené holuby (terče), surfovacie dosky, odevy pre bábiky, izby pre bábiky, trikové zariadenia, kolky (hra), materiály na rybárske vlasce, škrabky na lyže, obaly na lyže, lyže, stoly na stolný tenis, vĺčiky (hračky), sánky (športové potreby), lurč (hra s kockami), kolobežky (hračky), bedmintonové košíky, vzduchové pištole (hračky), delobuchy (pyrotechnické hračky), ozdoby na vianočné, stromčeky (okrem osvetľovacích telies a cukroviniek), stojany na vianočné stromčeky, biliardové tága, špičky biliardových tág, biliardové stoly, biliardové stoly na použitie po vhodení mince, lyže na surfovanie, plachetnice (malé), klzáky (rogalá), prístroje na hry, gymnastické zariadenia, šermiarske zbrane, šermiarske masky, šermiarske rukavice, bejzbalové rukavice, upínacie pásy pre horolezcov, chrániče na lakte (športové potreby), chrániče na kolená (športový tovar), autá (hračky), klzáky (padákové), ochranné vypchávky (časti športových úborov), skejtbordy, šmykľavky (na hry), odrazové dosky (športové náradie), medvedíky (hračky), vodné lyže, golfové rukavice, plaváky (rybársky výstroj), snímače záberu (rybársky výstroj), stolové hry, zariadenia lunaparkov, lietajúce taniere (hračky), podkovy (hračky), mah-jong (čínska spoločenská hra so 144 kameňmi), plyšové hračky, mydlové bubliny (hračky), vozidlá (hračky), paličky mažoretiek, sieťky na motýle, poťahy na lyže a surfy, popruhy na plachetnice, hlavolamy (puzzle), sťažne na plachetnice, peintbolové zbrane (športové potreby), náboje do peintbolových zbraní (športové potreby), remene na surfy, zariadenia na vyhadzovanie tenisových loptičiek, štartovacie bloky (športové potreby), snežiace gule, opasky pre vzpieračov (športové potreby), dosky na tréning vo vode, karty na bingo, prostriedky na úpravu golfovej plochy (vybavenie na golf), poľovnícke vábničky, ruletové kolesá, kolieskové korčule (jednoradové), piňaty, boxovacie vrecia, diaľkovo ovládané vozidlá (hračky), kolofónia pre atlétov, snežnice, gumipušky (športové potreby), hracie automaty uvádzané do činnosti vhodením mince, kaleidoskopy, hracie karty, kartové hry, konfety, elektronické terče; poľovnícke alebo rybárske pachové návnady; maskovacie štíty (športové potreby), suspenzory pre športovcov (športové potreby), snoubordy, skladacie modely (hračky), hracie automaty (pačinko), stúpacie železá (horolezecký výstroj), výherné hracie automaty, hracie automaty, papierové karnevalové čiapky, dosky na výučbu plávania, žetóny na hry o peniaze, stieracie žreby na lotériové hry, mäkké hračky, trampolíny, žrde na skok o žrdi, nafukovacie pomôcky na plávanie, plávacie kolesá, plávacie vesty, hracie videoautomaty, vreckové hry s LCD displejom; arkádové hracie videoautomaty; ovládače hracích konzol, hračkárske modely, figúrky (hračky), stroje na vrhanie lôpt, činky, masky (hračky).

29 - Bielkoviny na kulinárske účely, výťažky z rias na potravinárske použitie, želatína, pokrmové tuky, sardely, arašidové maslo, maslo, kakaové maslo, kokosové maslo, maslové krémy, vaječný bielok, krvavé jaternice, vývar (bujón), prípravky na vývary (bujóny), kaviár, konzervované ovocie, údeniny, zemiakové lupienky, zemiakové hranolčeky, kyslá kapusta, sušený kokos, konzumný repkový olej, koncentrované vývary, džemy, mrazené ovocie, polievky, hrozienka sušené, nakladané uhorky, konzervovaná zelenina, varená zelenina, sušená zelenina, potravinárske oleje, smotana (mliečne výrobky), syry, kandizované ovocie, krokety, kôrovce (neživé), datle, mlieko, raky (neživé), rybie plátky (filé), syridlo, dusené ovocie, ovocné rôsoly, ovocná dreň, mäso, ryby (neživé), potravinárska želatína, huspenina, divina, ďumbierový džem (zázvorový), konzervované sójové bôby (potraviny), tukové substancie na výrobu pokrmových tukov, tukové nátierky na chlieb, haringy, homáre (neživé), kukuričný olej, potravinársky olej z palmových orechov, sezamový olej, ustrice (neživé), potravinárska želatína z rýb, šunka, žĺtok, jogurt, prípravky na zeleninové polievky, zeleninové šťavy na varenie, mäsové výťažky, kefír (mliečny nápoj), kumys (mliečny nápoj), mliečne nápoje (s vysokým obsahom mlieka), srvátka, mliečne výrobky, langusty (neživé), slanina, konzervovaná šošovica, margarín, marmelády, špik (potraviny), mušle (neživé), mäkkýše (neživé), palmový olej (potraviny), spracované škrupinové ovocie, vajcia, sušené vajcia, pečeňová paštéta, konzervovaná cibuľa, konzervované olivy, potravinársky olivový olej, potravinársky kostný olej, pektín na kulinárske účely, zelenina v štipľavom náleve, nakladaná zelenina, konzervovaný hrach, klobásy, salámy, párky, solené potraviny, prípravky na výrobu polievok, paradajkový pretlak, zeleninové šaláty, bravčová masť, ovocné šaláty, sardinky, losos, potravinársky loj, tuniak, paradajková šťava na varenie, potravinársky slnečnicový olej, držky, konzervované hľuzovky, hydina (mäso), ovocné šupky, algináty na kulinárske účely, mleté mandle, spracované arašidy, konzervované šampiňóny, kokosový tuk, kokosový olej, konzervovaná fazuľa, pečeň, jedlá z rýb, plátky sušeného ovocia, mušle jedlé (neži-

vé), ovocie naložené v alkohole, spracovaný peľ (potravina), garnáty (neživé), konzervované ryby, konzervované mäso, morské raky (neživé), slimačie vajcia (konzumné), tofu, šľahačka, bravčové mäso, vtáčie hniezda (tradičná špecialita juhovýchodnej Ázie), konzervy s rybami, rybia múčka (potraviny), konzervy s ovocím, mäsové konzervy, šišky zemiakové, ryby v slanom náleve, holotúrie (morské živočíchy) (neživé), chryzalídy (kukly motýľa priadky morušovej) (potraviny), konzervy so zeleninou, párky v cestíčku, zemiakové vločky, jablkový kompót, brusnicový kompót, tahini (nátierka zo sezamových jadier), hummus (cícerová kaša), opekané morské riasy, ovocné chuťovky, kyslé mlieko, kimchi (jedlo z kvasenej zeleniny), sójové mlieko (náhradka mlieka), mliečne koktaily, papriková nátierka (konzervované koreniny), lúpané slnečnicové semená, rybacia pena, vtáčie mlieko (nealkoholické), zeleninová pena, rybie ikry (potraviny), lúpané semená, aloa pravá (potraviny), konzervovaný cesnak, mlieko obohatené bielkovinami, ľanový olej na varenie, nízkotučné zemiakové lupienky, lecitín na varenie, mliečne fermenty na varenie, kompóty, kondenzované sladené mlieko, „smetana“ (kyslá smotana), riaženka (jogurtový nápoj), prostokvaša (kyslé mlieko), paradajkový pretlak.

30 - Riasy (chuťové prísady), cestoviny, mandľové cesto, aníz (semená), badián, cukrovinky na zdobenie vianočných stromčekov, bylinkové čaje (nie na lekárske použitie), kávové príchute, aromatické prípravky do potravín, koreniny, nekysnutý chlieb, soľ na konzervovanie potravín, sucháre, sušienky, keksy, sušienky, mätové cukríky, cukríky, oblátky, sladké žemle, kakao, káva, nepražená káva, rastlinné prípravky (kávové náhradky); zákusky, koláče; škorica (korenina), kapary, karamelky (cukríky), karí (korenie), prípravky z obilnín, žuvačky, cigória (kávová náhradka), čaj, čokoláda, marcipán, klinčeky (korenie), chuťové prísady, cukrovinky, cukrárske výrobky, kukuričné vločky, kukuričné pukance, stužovače šľahačky, zmrzliny, palacinky, príchute do potravín (okrem éterických olejov a olejových esencií), kuchynská soľ, zahusťovacie prípravky na kuchynské použitie, kurkuma (potravina), prírodné sladidlá, korenie; perníky, medovníky; nové korenie, múka, fazuľová múka, kukuričná múka, horčicová múčka, jačmenná múka, sójová múka, pšeničná múka (výražková), múčne jedlá, škrob (potraviny), droždie do cesta, fondán (cukrovinky), keksy, cukor, príchute do zákuskov a koláčov (okrem olejových esencií), prášok do pečiva, cestá na koláče, ďumbier (korenie), prísady do zmrzlín (spojivá), ľad (prírodný alebo umelý), ľad do nápojov, glukóza na kulinárske účely, gluten (potraviny), krúpy (potraviny), ocot, kečup, mliečne kakaové nápoje, mliečne kávové nápoje, mliečne čokoládové nápoje, kvások, droždie, spojivá do údenín, mandľové pusinky (jemné pečivo), makaróny, mletá kukurica, pražená kukurica, chlieb, maltóza, melasa, melasový sirup, cukrárenská mäta, med, mlynárske výrobky, lúpaný jačmeň, horčica, muškátové orechy, rezance, plnené koláče, mletý jačmeň, sendviče, pastilky (cukrovinky), jemné pekárske výrobky, sušienky, pečivo (rožky), paprika (koreniny), pizza, čierne korenie, zemiaková múčka (potraviny), pudingy, pralinky, ravioly, sladké drievko (cukrovinky), ryža, šafran (korenie), ságo, omáčky (chuťové prísady), zelerová soľ, pšeničná krupica, šerbety (zmrzlinové nápoje), špagety, tapioka, tapioková múka (potraviny), torty, vanilka (príchuť), vanilín (vanilková náhradka), zvitky (cestoviny), pečivo s mäsovou náplňou, paštéty zapekané v ceste, prípravky na zjemňovanie mäsa na domáce použitie, zmrzliny, prášky na výrobu zmrzlín, mandľové cukrovinky, arašidové cukrovinky, príchute okrem olejových esencií, príchute do nápojov okrem olejových esencií, mletý ovos, lúpaný ovos, ovsené potraviny, ovsené vločky, ovsený výražok (múka), tyčinky so sladkým drievkom (cukrovinky), pivný ocot, kávové nápoje, kakaové nápoje, čokoládové nápoje, kávové náhradky, kandis (na povrch cukroviniek), obilninové vločky, marináda (chuťové prísady), kuskus (krupica), sladové výťažky (potraviny), slad (potraviny), propolis, pikantné zeleninové omáčky (chuťové prísady), včelia kašička (požívatiny), morská voda (na varenie), suši, paradajková omáčka, majonézy, slané pečivo (krekery), anglický krém, ovocné želé (cukrovinky), müsli, ryžové koláče, sójová omáčka, jogurty mrazené (mrazené potraviny), chutneys (koreniny), jarné závitky (ázijské predjedlo), tacos (mexické jedlo), kukuričné placky (tortilly), ľadový čaj, čajové nápoje, zálievky na šaláty, strúhanka, tabbouleh (libanonský šalát), chalva, quiches (slaný koláč), mäsové šťavy, nátierka zo sójových bôbov (chuťové prísady), obilninové chuťovky, ryžové chuťovky, instantná kukuričná kaša (s vodou alebo s mliekom), kukuričná krupica, práškové droždie, sóda bikarbóna na varenie, konzervované záhradné bylinky (chuťové prísady), jedlá z rezancov, polevy na koláče, čokoládové peny, penové zákusky (cukrovinky), ovocné omáčky, marinády, syrové sendviče (cheeseburgers), pesto (bazalková omáčka), polevy na šunku, ľanové semená (potraviny), obilné klíčky (potraviny), cereálne tyčinky s vysokým obsahom proteínov, vínny kameň na kuchárske použitie, gluténové prísady na kuchárske použitie, omáčky na cestoviny, cereálne tyčinky, palmový cukor, cestá na jedlá, kvety a listy rastlín (náhradky čaju), cestá na zákusky.

31 - Citrusové ovocie, riasy (potraviny alebo krmivo), škrupinové ovocie, zvieratá chované v zverincoch, živé zvieratá, krmivo pre zvieratá, stromy, vianočné stromčeky, kmene stromov, kríky, ovos, egreše (čerstvé ovocie), soľ pre dobytok, čerstvá cvikla, otruby, nespílené drevo, drevené triesky na výrobu drevotriesky, drevo neočistené od kôry, surové kakaové bôby, cukrová trstina, plody rohovníka (svätojánsky chlieb), nespracované obilie, čerstvé šampiňóny, šampiňónové podhubie na rozmnožovanie, pokrutiny, čerstvé gaštany, vápno (krmivo pre zvieratá), čakankové hľuzy, čakanka, psie sucháre, čerstvé citróny, škrupiny kakaových orechov, kokosové orechy, krmivo pre vtáky, repkové výlisky, čerstvé uhorky, chmeľové šišky, otrubová kŕmna zmes pre zvieratá, kopra, mäkkýše (živé), čerstvá zelenina, tekvica (čerstvá), vence zo živých kvetov, násadové vajcia (na liahnutie), slama na mulčovanie (materiál na prikrytie pôdy), zvyšky z destilácie (krmivo pre zvieratá), mláto, úžitkové domáce zvieratá, prípravky na výkrm zvierat, ryžová múka (kr-

mivo), čerstvá fazuľa, živé kvety, sušené kvety (na dekoráciu), peľ (surovina), seno, posilňujúce prípravky pre zvieratá, suché krmivo, krmivo pre dobytok, krmivo pre rožný statok, pšenica, čerstvé ovocie, prírodné trávniky, borievky (plody), klíčky semien na botanické použitie, zrno (obilie), zrno (krmivo pre zvieratá), zrno (semená), semená rastlín, krúpy pre hydinu, čerstvé záhradné bylinky, rastliny, sadenice, chmeľ, kolové orechy, čerstvý hlávkový šalát, čerstvá šošovica, droždie pre zvieratá, surový korok, ľanová múčka (suché krmivo), podstielky pre zvieratá, rašelina (podstielka), kukurica, kukuričné výlisky pre dobytok, slad na výrobu piva a liehovín, matoliny (výlisky ovocia), lieskové oriešky, šrot pre zvieratá, ikry, vajíčka priadky morušovej, kvetinové cibule, kvetinové hľuzy, cibuľa čerstvá, čerstvé olivy, pomaranče, jačmeň, žihľava, sépiové kosti pre vtákov, slama (podstielka), slama (krmivo), palmové listy, palmy, kŕmne zmesi na výkrm hospodárskych zvierat, živé ryby, vinič (rastlina), borovicové šišky, paprika (rastlina), sušené rastliny na dekoráciu, čerstvý pór, čerstvý hrach, čerstvé zemiaky, prípravky pre nosnice, jadrové krmivo, konzumné korene, čerstvé hrozno, rebarbora, ružové kríky, raž, priadka morušová, sezam, čerstvé hľuzovky, zvyšky po výrobe vína, živá hydina, algarovila (krmivo), mandle (ovocie), čerstvé arašidy, mleté arašidy pre zvieratá, arašidové výlisky pre zvieratá, vedľajšie produkty pri spracovaní obilnín (krmivo pre zvieratá), vylisovaná cukrová trstina (surovina), živé rybárske návnady, raky (živé), kôrovce (živé), homáre (živé), mušle (slávka jedlá) (živé), ustrice (živé), krmivo pre zvieratá chované v domácnosti, surová kôra, langusty (živé), jedlé predmety na žuvanie pre zvieratá, nápoje pre zvieratá chované v domácnosti, rybia múčka na kŕmenie zvierat, nespracovaná ryža, holotúrie (morské živočíchy)(živé), pieskovaný papier pre domáce zvieratá (podstielka), aromatizovaný piesok pre domáce zvieratá (podstielka), aloa pravá (rastlina), špenát (čerstvý), ľanové semená (krmivo pre zvieratá), ľanová múčka (krmivo pre zvieratá), obilné klíčky (krmivo pre zvieratá).

32 - Nealkoholické ovocné výťažky, pivo, ďumbierové pivo (zázvorové), sladové pivo, pivná mladinka, nealkoholické ovocné nápoje, srvátkové nápoje, prípravky na výrobu nápojov, príchute na výrobu nápojov, ovocné džúsy, sirupy na výrobu nápojov, vody (nápoje), prípravky na výrobu sýtenej vody, lítiová voda, minerálne vody (nápoje), prípravky na výrobu minerálnej vody, sódová voda (sifón), stolové vody, mušty, limonády, chmeľové výťažky na výrobu piva, zeleninové džúsy (nápoje), sirupy na výrobu limonád, prípravky na výrobu likérov, sladina (výluh sladu), hroznový mušt (nekvasený), orgeada (nealkoholický nápoj), sóda, šerbety (nápoje), paradajkový džús (nápoj), nealkoholické nápoje, mandľové mlieko (nápoj), tablety na prípravu šumivých nápojov, prášky na prípravu šumivých nápojov, sýtené vody, sarsaparila (nealkoholický nápoj), nealkoholické aperitívy, nealkoholické koktaily, ovocné nektáre, izotonické nápoje, arašidové mlieko (nealkoholický nápoj), nealkoholický jablkový mušt, kvas (nealkoholický nápoj), medové nealkoholické nápoje, mixované ovocné alebo zeleninové nápoje, nealkoholické nápoje s aloou pravou, pivové koktaily.

33 - Mätový likér, alkoholické výťažky z ovocia, horké likéry, anízový likér, anízovka, aperitívy, arak, destilované nápoje, jablčné mušty (alkoholické), koktaily, curaçao (pomarančový likér), digestíva (liehoviny a likéry), víno, džin, likéry, medovina, griotka, liehoviny; brandy, vínovica; vodnár (matolinové víno), hruškový mušt (alkoholický), saké, whisky, liehové esencie, alkoholové extrakty (tinktúry), alkoholické nápoje s výnimkou piva, alkoholické nápoje s ovocím, alkoholické nápoje z ryže, rum, vodka, vopred pripravené miešané alkoholické nápoje (nie s pivom), nira (alkoholický nápoj z cukrovej trstiny), baijiu (čínsky destilovaný alkoholický nápoj).

34 - Zápalky, jantárové špičky na cigarové a cigaretové náustky, tabak, vrecúška na tabak, cigaretové špičky, cigaretové filtre, zapaľovače pre fajčiarov, zásobníky plynu do zapaľovačov, fajky; bloky, zväzky cigaretových papierikov; absorpčný papier do fajok, žuvací tabak, cigary, odrezávače na cigarové špičky (kutery), puzdrá na cigary, kazety na cigary, skrinky na cigary, tabatierky na cigary, puzdrá na cigarety, kazety na cigarety, tabatierky na cigarety, cigarové náustky, cigarety z tabakových náhradiek (nie na lekárske účely), cigarety, vreckové strojčeky na šúľanie cigariet, cigaretové náustky, špičky na cigaretové náustky, cigaretový papier, krátke cigary, čističe na fajky, kresadlá, byliny na fajčenie, stojany na fajky, držiaky na zápalky, dózy na tabak, šnupavý tabak, tabatierky, zápalkové škatuľky, popolníky pre fajčiarov, pľuvadlá pre konzumentov tabaku, skrinky na cigary udržujúce vlhkosť (humidory), elektronické cigarety.

35 - Rozširovanie reklamných materiálov zákazníkom (letáky, prospekty, tlačoviny, vzorky); rozširovanie reklamných oznamov, aktualizovanie reklamných materiálov, prenájom reklamných materiálov, vydávanie reklamných textov, reklama, rozhlasová reklama, televízna reklama, prenájom reklamných plôch, zásielkové reklamné služby, on line reklama na počítačovej komunikačnej sieti, prenájom reklamného času v komunikačných médiách, prehľad tlače (výstrižkové služby), písanie reklamných textov, grafická úprava tlačovín na reklamné účely, tvorba reklamných filmov, marketing, telemarketingové služby, poskytovanie obchodných informácií prostredníctvom webových stránok.

36 - Poistenie proti nehodám, platenie splátok, poistno-technické služby (štatistika), prenájom nehnuteľností, sprostredkovanie (maklérstvo), úverové agentúry, realitné kancelárie, sprostredkovateľská činnosť s nehnuteľnosťami, kancelárie zaoberajúce sa inkasovaním pohľadávok, sprostredkovanie poistenia, colné služby, poisťovníctvo, bankovníctvo, oceňovanie nehnuteľností, organizovanie dobročinných zbierok, zriaďovanie fondov, kapitálové investície; garancie, záruky, kaucie; zmenárenské služby, vydávanie cestovných šekov, klíring (bezhotovostné zúčtovávanie vzájomných pohľadávok a záväzkov); úschovné služby, úschova v bezpečnostných schránkach; organizovanie zbierok, pôžičky (finančné úvery), daňové odhady (služby); finančné odhady a oceňovanie (poisťovníctvo, bankovníctvo, nehnuteľ-

nosti); faktoring, správcovstvo, financovanie (služby), finančné riadenie, záložne, správa nehnuteľností, správa nájomných domov, uzatváranie poistiek proti požiaru, prenájom bytov, prenájom poľnohospodárskych fariem, zdravotné poistenie, poistenie (pri námornej preprave), bankové hypotéky, služby sporiteľní, finančný lízing, obchodovanie na burze s cennými papiermi, životné poistenie, prenájom nehnuteľností (ubytovanie), finančné analýzy, oceňovanie starožitností, oceňovanie umeleckých diel, overovanie šekov, finančné poradenstvo, konzultačné služby v oblasti poisťovníctva, úverové kreditné karty (služby), úverové debetné karty (služby), elektronický prevod kapitálu, finančné informácie, informácie o poistení, oceňovanie šperkov, oceňovanie numizmatických zbierok, vyberanie nájomného, oceňovanie známok, vydávanie cenných papierov, úschova cenností, kurzové záznamy na burze, vydávanie kreditných kariet, prenájom kancelárskych priestorov, služby v oblasti vyplácania dôchodkov, finančné sponzorstvo, bankové služby priamo k zákazníkom (homebanking), likvidácia podnikov (finančné služby), odhadovanie nákladov na opravu (finančné odhadovanie), obchodovanie na burze s uhlíkovými emisiami, finančné ohodnocovanie nezoťatého dreva, finančné ohodnocovanie vlny, záložné pôžičky, konzervatívne fondy (služby), sprostredkovanie na burze cenných papierov, poradenstvo v oblasti splácania dlhov, organizovanie financovania stavebných projektov, poskytovanie finančných informácií prostredníctvom webových stránok.

37 - Údržba nábytku, oprava fotografických prístrojov, inštalovanie a opravy elektrických spotrebičov, inštalácia a opravy výťahov, asfaltovanie, údržba a opravy motorových vozidiel, umývanie automobilov, údržba a opravy lietadiel, čistenie interiérov budov, bielenie bielizne, čistenie a opravy kotlov, údržba a oprava horákov, prenájom buldozérov; inštalácia, údržba a opravy kancelárskych strojov a zariadení; inštalácia a opravy požiarnych hlásičov, inštalácia a opravy poplašných systémov proti vlámaniu, čalúnnické opravy, údržba a opravy trezorov, prenájom stavebných strojov a zariadení, stavba lodí, oprava šatstva, inštalácia a opravy vykurovacích zariadení, oprava obuvi, čistenie komínov, údržba a opravy bezpečnostných schránok, inštalácia a opravy klimatizačných zariadení, stavebníctvo (stavebná činnosť), podmorské staviteľstvo, stavebný dozor, opravy šatstva; údržba, čistenie a opravy kože; inštalácia kuchynských zariadení, demolácia budov, antikorózne úpravy, dezinfekcia, maľovanie a opravy reklamných tabúľ, stavba a opravy skladov, izolovanie proti vlhkosti (stavebníctvo), prenájom bagrov a rýpadiel, čistenie okien, oprava a údržba filmových premietačiek, inštalácia a opravy pecí; údržba, čistenie a opravy kožušín; mazanie vozidiel, čistenie odevov, opravovne hodín (údržba a opravy), výstavba tovární; inštalácia a opravy, zavlažovacích zariadení; izolovanie stavieb, umývanie dopravných prostriedkov, pranie bielizne, pranie; inštalácia, údržba a opravy strojov; murárske práce, reštaurovanie nábytku, budovanie prístavných hrádzí, žehlenie odevov naparovaním, výstavba a údržba ropovodov, tapetovanie (papierové tapety), tapetovanie, oprava dáždnikov, oprava slnečníkov, čalúnenie nábytku, interiérové a exteriérové maľovanie a natieranie, hladenie alebo brúsenie pemzou; sadrovanie, štukovanie; klampiarstvo a inštalatérstvo, leštenie vozidiel, opravy púmp a čerpadiel, budovanie prístavov, opravy odevov, deratizácia, protektorovanie pneumatík, inštalácia a opravy chladiacich zariadení, žehlenie bielizne, precínovanie (opravy), nitovanie, ošetrovanie vozidiel protikoróznymi nátermi, autoservisy (údržba a tankovanie), inštalácia a opravy telefónov, údržba vozidiel; lakovanie, glazovanie; čistenie vozidiel, opravy vozidiel pri dopravných nehodách, prenájom čistiacich strojov, ničenie škodcov (nie v poľnohospodárstve), montovanie lešení; murovanie, murárske práce; čistenie plienok, chemické čistenie, stavebné informácie, informácie o opravách, ostrenie a brúsenie nožov, banské dobývanie, povrchové dobývanie, kladenie povrchov komunikácií, pieskovanie, podmorské opravy, čistenie exteriérov budov, vulkanizovanie pneumatík (opravy), vŕtanie studní, výstavba obchodov a obchodných stánkov; inštalácia, údržba a opravy počítačov; odrušovanie elektrických prístrojov a zariadení, oprava opotrebovaných alebo poškodených motorov, oprava opotrebovaných alebo poškodených strojov, prenájom stavebných žeriavov, prenájom zametacích vozidiel, pokrývačské práce, umelé zasnežovanie, čistenie ciest, opravy zámok, reštaurovanie umeleckých diel, reštaurovanie hudobných nástrojov, inštalácia okien a dverí, údržba bazénov, renovácie tonerov, stavebné poradenstvo, tesárske práce, hĺbkové vŕtanie ropných ložísk a ložísk plynu, prenájom odvodňovacích čerpadiel, požičiavanie práčok, oprava elektrických vedení, nabíjanie batérií vozidiel.

38 - Televízne vysielanie, rozhlasové vysielanie, komunikácia prostredníctvom počítačových terminálov, výzvy (rádiom, telefónom alebo inými elektronickými komunikačnými prostriedkami), elektronické zobrazovacie tabule (telekomunikačné služby), prenájom prístupového času do svetových počítačových sietí, poskytovanie používateľského prístupu do svetovej počítačovej siete, poskytovanie priestoru na diskusiu na internete, poskytovanie prístupu do databáz, bezdrôtové vysielanie, poskytovanie diskusných fór on line.

41 - On line poskytovanie elektronických publikácií (bez možnosti kopírovania), tvorba rozhlasových a televíznych programov, televízna zábava, divadelné predstavenia, tvorba divadelných alebo iných predstavení, rozhlasová zábava, organizovanie a vedenie seminárov, požičiavanie videopások, organizovanie a vedenie seminárov, organizovanie a vedenie konferencií, organizovanie a vedenie kongresov, organizovanie živých vystúpení, organizovanie športových súťaží, plánovanie a organizovanie večierkov, organizovanie lotérií, organizovanie plesov, on line vydávanie elektronických kníh a časopisov, titulkovanie, hudobné skladateľské služby, fotografické reportáže, on line poskytovanie digitálnej hudby (bez možnosti kopírovania), on line poskytovanie videozáznamov (bez možnosti kopírovania), hudobné skladateľské služby.

42 - Chemické analýzy, analýzy výťažnosti ropných polí, architektúra (architektonické služby), bakteriologický výskum, služby v oblasti chémie,

chemický výskum, architektonické poradenstvo, vypracovanie stavebných výkresov, technický výskum, kontrola ropných vrtov, výskum v oblasti kozmetiky, výzdoba interiérov, priemyselné dizajnérstvo; navrhovanie obalov, obalové dizajnérstvo; skúšky materiálov, štúdie technických projektov, geologický výskum, prieskum ropných polí, inžinierska činnosť, predpovede počasia, geodézia (zememeračstvo), požičiavanie počítačov, počítačové programovanie, ropný prieskum, fyzikálny výskum, strojársky výskum, skúšanie textílií, geologický prieskum, geologický výskum, overovanie pravosti umeleckých diel, kalibrácia, tvorba softvéru, aktualizovanie počítačového softvéru, poradenstvo v oblasti návrhu a vývoja počítačového hardvéru, módne návrhárstvo, grafické dizajnérstvo, kontroly kvality, požičiavanie počítačového softvéru, výskum a vývoj nových výrobkov (pre zákazníkov), navrhovanie vzhľadu výrobkov (priemyselné dizajnérstvo), podmorský výskum, obnovovanie počítačových databáz, údržba počítačového softvéru, analýzy počítačových systémov, biologický výskum, urbanistické plánovanie, expertízy (inžinierske práce), návrh počítačových systémov, technická kontrola automobilov, zhotovovanie kópií počítačových programov, prevod údajov alebo dokumentov z fyzických médií na elektronické médiá, tvorba a udržiavanie webových stránok (pre tretie osoby), hosťovanie na počítačových stránkach (webových stránkach), inštalácia počítačového softvéru, vytváranie oblakov na vyvolanie zrážok, prevod (konverzia) počítačových programov alebo údajov (nie fyzický), poradenstvo v oblasti počítačových programov, prenájom webových serverov, ochrana počítačov proti počítačovým vírusom, poradenstvo v oblasti úspory energie, výskum v oblasti ochrany životného prostredia, poskytovanie internetových vyhľadávačov, digitalizácia dokumentov (skenovanie), grafologické analýzy, poskytovanie vedeckých informácií a poradenstva o kompenzácii uhlíkových emisií, určovanie kvality nezoťatého dreva, určovanie kvality vlny, diaľkové monitorovanie počítačových systémov, rozbory vody, vedecké laboratórne služby, energetické audity, poradenstvo pri tvorbe webových stránok, poskytovanie softvéru prostredníctvom internetu (SaaS), poradenstvo v oblasti informačných technológií, vedecký výskum, prenájom počítačových serverov (serverhosting), klinické skúšky, zálohovanie údajov mimo pracoviska, uchovávanie elektronických údajov, poskytovanie informácií o počítačových technológiách a programovaní prostredníctvom webových stránok, kartografické služby, poskytovanie počítačových technológií prostredníctvom internetu (cloud computing).

(540) Siedme nebo

(731) NUNEZ NFE s. r. o., Lamačská cesta 97, 841 03 Bratislava, SK;

(740) SCHWEIZER LEGAL, s.r.o., Bratislava, SK;

---

(210) 5185-2014

(220) 7.3.2014

10(511) 9, 16, 35, 41

(511) 9 - Elektronické publikácie (sťahovateľné); elektronické albumy; elektronické brožúry; elektronické knihy; elektronické pohľadnice; elektronické príručky; elektronické prospekty; elektronické časopisy (periodiká); elektronické grafiky; elektronické fotografie; elektronické nosiče informácií všetkých druhov.

16 - Albumy; tlačené publikácie; periodiká; brožúry; noviny; knihy; obežníky; ročenky; časopisy (periodiká); kalendáre; prílohy a papierové nosiče informácií všetkých druhov v časopisovej a novinovej forme; reklamné a propagačné materiály z papiera, kartónu alebo lepenky; letáky, prospekty; tlače (rytiny); litografie; plagáty; pútače z papiera alebo lepenky; papierové alebo kartónové vývesné tabule; oznámenia (papiernický tovar); samolepky (papiernický tovar); etikety okrem textilných; katalógy; grafiky; fotografie (tlačoviny); grafické reprodukcie; grafické zobrazenia; pohľadnice; tlačoviny; príručky; stojany na fotografie; knihársky materiál.

35 - Organizovanie výstav na obchodné a reklamné účely; organizovanie a sprostredkovanie aukcií a dražieb vrátane internetových; maloobchod s umeleckými dielami; sprostredkovanie obchodu s umeleckými dielami; obchodný manažment v oblasti umenia; reklamná, inzertná a propagačná činnosť; on-line reklama na počítačovej komunikačnej sieti; prezentácia výrobkov v komunikačných médiách pre maloobchod; prenájom reklamných priestorov; obchodné vydávanie, aktualizovanie a rozširovanie reklamných materiálov a oznamov zákazníkom; reprografia dokumentov; odborné obchodné riadenie umeleckých činností; obchodné informácie a rady spotrebiteľom; poskytovanie obchodných informácií a služieb prostredníctvom internetu; komerčné informačné kancelárie; prieskum verejnej mienky; zbieranie a zoraďovanie údajov do počítačových databáz; spracovanie textov; obchodná správa licencií výrobkov a služieb pre tretie osoby; maloobchod a veľkoobchod s tovarmi: publikácie, albumy, brožúry, knihy, pohľadnice, príručky, prospekty, letáky, časopisy (periodiká), noviny, tlačoviny, obežníky, ročenky, prílohy a papierové nosiče informácií všetkých druhov v časopisovej a novinovej forme, stojany na fotografie; knihársky materiál, kalendáre, grafiky, fotografie, všetky uvedené aj v elektronickej podobe, elektronické nosiče informácií všetkých druhov, polygrafické výrobky všetkých druhov; obchodné sprostredkovanie služieb uvedených v triedach 35 a 41; konzultačná činnosť v oblasti služieb uvedených v tejto triede.

41 - Kultúrne a vzdelávacie služby; služby kultúrnych, spoločenských a zábavných zariadení; fotografovanie; fotografické reportáže; vydávanie kníh, časopisov, ročeniek, príloh, periodík, tlačovín všetkých druhov v papierovej a elektronickej forme (okrem reklamných); publikovanie článkov v papierovej a elektronickej forme (okrem reklamných); fotografovanie na mikrofilm; služby galérií; služby múzeí (prehliadky, výstavy); organizovanie kultúrnych alebo vzdelávacích výstav; organizovanie vernisáží; organizovanie a vedenie konferencií, kongresov, seminárov a sympózií; organizovanie spoločenských podujatí na kultúrne, vzdelávacie a zábavné účely; organizovanie predstavení (manažérske služby); organizovanie živých vystúpení; organizovanie a vede-

nie športových súťaží; organizovanie a vedenie vedomostných alebo zábavných súťaží; zábava, pobavenie; produkcia filmov (nie reklamných); on line poskytovanie videozáznamov (bez možnosti kopírovania); tvorba divadelných alebo iných predstavení; požičovne kníh (knižnice); vydávanie textov (okrem reklamných); elektronická edičná činnosť v malom (DTP služby); on line poskytovanie elektronických publikácií (bez možnosti kopírovania); formátovanie, zverejňovanie a vydávanie textov s výnimkou na reklamné účely; poskytovanie informácií o kultúre a vzdelávaní; informácie o umeleckých dielach na kultúrne a vzdelávacie účely; konzultačná činnosť v oblasti služieb uvedených v tejto triede.

(540)

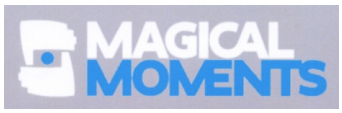

(591) biela, modrá, sivá
(731) Paško Peter, Bajkalská 5/C, 831 04 Bratislava, SK;
(740) Litváková Lenka, Ing., Bratislava, SK;

---

(210) 5187-2014
(220) 7.3.2014
10(511) 9, 35, 41, 42
(511) 9 - Počítačový softvér (nahraté počítačové programy na nosičoch).
35 - Organizovanie obchodných alebo reklamných výstav; obchodné sprostredkovateľské služby; zbieranie údajov do počítačových databáz; zoraďovanie údajov v počítačových databázach.
41 - Vydávanie textov (okrem reklamných).
42 - Tvorba softvéru; aktualizovanie počítačového softvéru; prenájom počítačového softvéru.

(540)

(731) Zentiva, k.s., U kabelovny 130, 102 37 Praha - Dolní Měcholupy, CZ;
(740) ROTT, RŮŽIČKA & GUTTMANN, Bratislava, SK;

---

(210) 5188-2014
(220) 7.3.2014
10(511) 9, 35, 41, 42
(511) 9 - Počítačový softvér (nahraté počítačové programy na nosičoch).
35 - Organizovanie obchodných alebo reklamných výstav; obchodné sprostredkovateľské služby; zbieranie údajov do počítačových databáz; zoraďovanie údajov v počítačových databázach.
41 - Vydávanie textov (okrem reklamných).
42 - Tvorba softvéru; aktualizovanie počítačového softvéru; prenájom počítačového softvéru.

(540)

(591) modrá, zelená
(731) Zentiva, k.s., U kabelovny 130, 102 37 Praha - Dolní Měcholupy, CZ;
(740) ROTT, RŮŽIČKA & GUTTMANN, Bratislava, SK;

---

(210) 5204-2014
(220) 14.3.2014
10(511) 9, 16, 35, 38, 41
(511) 9 - Zvukové, obrazové a zvukovo-obrazové nahrávky zaznamenané na nosičoch údajov a v elektronickej podobe; informácie, dáta, databázy, katalógy a programy zaznamenané v elektronickej podobe; elektronické publikácie (sťahovateľné); prístroje na nahrávanie, prenos a reprodukciu zvuku alebo obrazu.
16 - Noviny; časopisy (periodiká); periodiká; knihy; tlačoviny; papiernický tovar a písacie potreby; učebné a vyučovacie pomôcky okrem prístrojov; divadelné dekorácie (z papiera, kartónu a lepenky); papierové propagačné materiály; letáky; prospekty; pohľadnice; obálky (papiernický tovar); obaly (papiernický tovar); peračníky; puzdrá na perá; samolepky (papiernický tovar); vyučovacie pomôcky vo forme hier (okrem prístrojov); kancelárske potreby okrem nábytku; kalendáre; príručky; plagáty; listový papier; stolové prestieranie z papiera; papierové obrusy; záložky do kníh; papierové alebo plastové vrecká na balenie; školské potreby (papiernický tovar); papierové podložky na stôl; nálepky na kancelárske použitie alebo pre domácnosť; ročenky; stojany na perá a ceruzky; papierové podložky pod poháre; oznámenia (papiernický tovar); papierové vlajky; papierové zástavy; nože na papier (kancelárske potreby); otvárače na listy; puzdrá na písacie potreby; pútače z papiera alebo lepenky; papierové obrúsky (prestieranie); papierové utierky; etikety okrem textilných.
35 - Reklamné služby; prenájom reklamného času v komunikačných médiách a v počítačovej komunikačnej sieti; prenájom reklamných materiálov; prenájom reklamných plôch; televízna a rozhlasová reklama; rozširovanie reklamných alebo inzertných oznamov; rozširovanie reklamných alebo inzertných materiálov; organizovanie obchodných alebo reklamných výstav; vydávanie a rozširovanie reklamných textov; vydávanie a rozširovanie reklamných materiálov; obchodný manažment; odborné obchodné poradenstvo; prezentácia výrobkov a služieb v komunikačných médiách pre maloobchod a veľkoobchod; organizovanie reklamných hier na propagáciu predaja; vyhľadávanie sponzorov; komerčné informačné kancelárie; produkcia reklamných filmov; služby výberu zamestnancov (umelcov do zábavných relácií, spevákov, tanečníkov, modeliek, modelov a hostesiek); organizovanie reklamných a propagačných kvízov, hier a súťaží; organizovanie reklamných a propagačných súťaží prostredníctvom telefónu; produkcia reklamných a náborových zvukových a zvukovo-obrazových nahrávok; vydávanie elektronických reklamných publikácií; poradenské a informačné služby v oblasti služieb uvedených v tejto triede.
38 - Televízne a rozhlasové vysielanie programov; interaktívne televízne a rozhlasové vysielanie; interaktívne vysielacie a komunikačné služ-

by; telefonická komunikácia; komunikačné služby prostredníctvom audiotexu, teletexu, rozhlasu, televízie, počítačovej siete a mobilných telefónov; telekomunikačné služby; poskytovanie telekomunikačného pripojenia do svetovej počítačovej siete; poskytovanie telekomunikačných kanálov na telenákupy; poskytovanie priestoru na diskusiu na internete; prenos a šírenie správ, informácií, publikácií a audiovizuálnych diel prostredníctvom komunikačných sietí a internetu; spravodajské kancelárie; poradenské a informačné služby v oblasti služieb uvedených v tejto triede.
41 - Produkcia rozhlasových a televíznych programov; produkcia publicistických, spravodajských, zábavných, vzdelávacích, kultúrnych a športových programov; produkcia hudobných programov; produkcia interaktívnych televíznych programov; produkcia interaktívnych televíznych hier; interaktívna zábava; hudobné skladateľské služby; organizovanie zábavných, kultúrnych, športových a vzdelávacích podujatí; vzdelávacie služby; organizovanie vedomostných, zábavných, hudobných a športových súťaží; organizovanie kvízov, hier a súťaží (okrem reklamných a propagačných); organizovanie súťaží prostredníctvom telefónu (okrem reklamných a propagačných); zábavné služby; organizovanie zábav, karnevalov a plesov; plánovanie a organizovanie večierkov; moderovanie relácií, programov a podujatí; zábavné parky; služby poskytované prázdninovými tábormi (zábava); fitnes kluby (zdravotné a kondičné cvičenia); výchovno-zábavné klubové služby; organizovanie a vedenie seminárov, kongresov, školení a konferencií; organizovanie živých seminárov, kongresov, školení a konferencií; organizovanie súťaží krásy; organizovanie živých vystúpení; živé predstavenia; produkcia filmov s výnimkou reklamných; divadelná tvorba; hudobná tvorba; služby filmových, divadelných a nahrávacích štúdií; dabingové služby; požičiavanie filmov; požičiavanie filmových premietacích prístrojov a príslušenstva; divadelné predstavenia; tvorba divadelných alebo iných predstavení; služby divadelných, koncertných a varietných umelcov; rezervácie vstupeniek na zábavné, kultúrne a športové podujatia; produkcia zvukových a zvukovo-obrazových nahrávok (okrem reklamných a náborových); prenájom zvukových a zvukovo-obrazových nahrávok; vydavateľské služby (okrem vydávania reklamných materiálov); vydávanie kníh, časopisov a iných tlačovín (okrem reklamných); vydávanie textov (okrem reklamných); online poskytovanie elektronických publikácií (bez možnosti kopírovania); vydávanie elektronických publikácií (okrem reklamných); elektronická edičná činnosť v malom (DTP služby); organizovanie kultúrnych alebo vzdelávacích výstav; služby v kempingoch so športovým programom; telesné cvičenie; nočné kluby; online poskytovanie počítačových hier (z počítačových sietí); informácie o výchove a vzdelávaní; informácie o možnostiach rozptýlenia; informácie o možnostiach zábavy a rekreácie; zverejňovanie informácií, správ a noviniek z oblasti šoubiznisu; prekladateľské služby; prenájom dekorácií na predstavenia; poskytovanie služieb na oddych a rekreáciu; prenájom audioprístrojov, videoprístrojov, videorekordérov, televíznych prijímačov, kultúrnych a vzdelávacích potrieb a prístrojov; prenájom športového výstroja s výnimkou dopravných prostriedkov; reportérske služby; poradenstvo v oblasti výchovy a vzdelávania; organizovanie lotérií a stávkových hier; poradenské a informačné služby v oblasti služieb uvedených v tejto triede; všetky uvedené služby poskytované tiež prostredníctvom internetu, online a interaktívnych počítačových služieb.

(540) Hitovica

(731) MARKÍZA - SLOVAKIA, spol. s r.o., Bratislavská 1/a, 843 56 Bratislava - Záhorská Bystrica, SK;
(740) FAJNOR IP s. r. o., Bratislava, SK;

---

(210) 5210-2014
(220) 17.3.2014
10(511) 14, 24, 25, 35, 42
(511) 14 - Drahé kovy, ich zliatiny; ingoty z drahých kovov; amulety (klenotnícke výrobky); strieborný drôt; náramky (klenotnícke výrobky); remienky na náramkové hodiny; prívesky (klenotnícke výrobky); brošne (klenotnícke výrobky); retiazky (klenotnícke výrobky); retiazky na hodinky; náhrdelníky (klenotnícke výrobky); spony na kravaty; mince; retiazky z drahých kovov; nite z drahých kovov (klenotnícke výrobky); medené žetóny; medaily; zlato (surovina alebo polotovar); osmium; paládium; platina; ródium; ruténium; sochy z drahých kovov; prstene (klenotnícke výrobky); umelecké diela z drahých kovov; škatuľky, schránky z drahých kovov; klobúkové ozdoby z drahých kovov; náušnice; ozdoby na obuv z drahých kovov; manžetové gombíky; busty z drahých kovov; figuríny z drahých kovov; sošky z drahých kovov; ihlice (klenotnícke výrobky); ihlice na kravaty; odznaky z drahých kovov; striebro (surovina alebo polotovar; šperky, drahokamy; hodinárske výrobky a chronometre.
24 - Textílie a textilné výrobky, ktoré nie sú zahrnuté v iných triedach; posteľná bielizeň; obrusy.
25 - Odevy, obuv a prikrývky hlavy.
35 - Reklamné služby; obchodný manažment; obchodná administratíva; kancelárske práce; organizovanie módnych prehliadok na podporu predaja.
42 - Vedecké a technologické služby a s nimi súvisiaci výskum a projektovanie; priemyselné analýzy a priemyselný výskum; navrhovanie a vývoj počítačového hardvéru a softvéru; módne návrhárstvo; poradenstvo v módnom návrhárstve; navrhovanie módnych doplnkov.
(540)

CATELEA

(591) modrá
(731) VAVA CAPITAL, s. r. o., Mierová 168, 821 05 Bratislava, SK;
(740) SKLEGAL s.r.o., Bratislava, SK;

---

(210) 5225-2014
(220) 28.3.2014
10(511) 11
(511) 11 - Prístroje na osvetľovanie, najmä lampy, lustre, žiarivkové osvetlenie, žiarivky.

(540)

BENLUX

(731) Beneš Josef, Lipských 2094, 393 01 Pelhřimov, CZ;
(740) Bušová Eva, JUDr., Bratislava, SK;

---

(210) 5245-2014
(220) 4.4.2014
10(511) 16, 28, 41
(511) 16 - Plagáty; lístky; tlačené periodické a neperiodické publikácie; tlačoviny; letáky; kalendáre; prospekty; fotografie; pohľadnice.
28 - Karty na bingo; hracie karty; hracie žetóny; žetóny na hry o peniaze; stieracie žreby na lotériové hry; výherné hracie automaty; lósy; tikety.
41 - Zábava, pobavenie; organizovanie lotérií a stávkových hier; organizovanie lotérií a stávkových hier prostredníctvom internetu; organizovanie hier o peniaze; organizovanie elektronickej žrebovej lotérie; organizovanie spotrebiteľských lotérií; organizovanie žrebových lotérií; organizovanie kurzových stávok; organizovanie kurzových stávok prostredníctvom internetu; organizovanie doplnkových televíznych hier k lotériám; tvorba televíznych programov.
(540) MAXI RENTA
(731) TIPOS, národná lotériová spoločnosť, a. s., Brečtanová 1, 830 07 Bratislava, SK;
(740) Litváková Edita, Ing., Bratislava, SK;

---

(210) 5246-2014
(220) 7.4.2014
10(511) 3, 5
(511) 3 - Detergenty; prípravky a látky, všetko na pranie bielizne; prípravky na formovanie a upravovanie tkanín, aviváž; bieliace prípravky; prípravky na odstraňovanie škvŕn; mydlá; mydlá na rozjasnenie tkanín; prípravky na ručné pranie oblečenia a tkanín; škrob na bielizeň; čistiace, leštiace a abrazívne prípravky.
5 - Dezodorizačné a osviežujúce prípravky na odevy a tkaniny.
(540)

(591) žltohnedá, čierna, biela, svetlomodrá
(731) UNILEVER N.V., Weena 455, 3013 AL Rotterdam, NL;
(740) Fajnor IP s.r.o., Bratislava, SK;

---

(210) 5247-2014
(220) 7.4.2014
10(511) 3, 5
(511) 3 - Detergenty; prípravky a látky, všetko na pranie bielizne; prípravky na formovanie a upravovanie tkanín, aviváž; bieliace prípravky; prípravky na odstraňovanie škvŕn; mydlá; mydlá na rozjasnenie tkanín; prípravky na ručné pranie oblečenia a tkanín; škrob na bielizeň; čistiace, leštiace a abrazívne prípravky.
5 - Dezodorizačné a osviežujúce prípravky na odevy a tkaniny.
(540)

(591) žltohnedá, čierna, biela, hnedá
(731) UNILEVER N.V., Weena 455, 3013 AL Rotterdam, NL;
(740) Fajnor IP s.r.o., Bratislava, SK;

---

(210) 5248-2014
(220) 7.4.2014
10(511) 3, 5
(511) 3 - Detergenty; prípravky a látky, všetko na pranie bielizne; prípravky na formovanie a upravovanie tkanín, aviváž; bieliace prípravky; prípravky na odstraňovanie škvŕn; mydlá; mydlá na rozjasnenie tkanín; prípravky na ručné pranie oblečenia a tkanín; škrob na bielizeň; čistiace, leštiace a abrazívne prípravky.
5 - Dezodorizačné a osviežujúce prípravky na odevy a tkaniny.
(540)

(591) žltohnedá, čierna, biela
(731) UNILEVER N.V., Weena 455, 3013 AL Rotterdam, NL;
(740) Fajnor IP s.r.o., Bratislava, SK;

---

(210) 5256-2014
(220) 15.4.2014
10(511) 18, 25, 35
(511) 18 - Kufre a cestovné tašky; batohy, ruksaky; tašky.
25 - Odevy; oblečenie na šport; šaty; bundy; nohavice; tričká; športové tričká; tielka; športové tielka; dresy; plavky; čiapkové šilty; rukavice; obuv; športová obuv; trampky; tenisky.
35 - Sprostredkovanie v oblasti obchodu a obchodných služieb s uvedenými tovarmi, a to aj prostredníctvom internetu; poradenstvo v oblasti obchodu s uvedenými tovarmi; maloobchodné a veľkoobchodné služby s uvedenými tovarmi, a to aj prostredníctvom internetu; predvádzanie a obchodná prezentácia výrobkov; distribúcia reklamných vzoriek tovaru.

(540)

(731) SubTille Groupe s. r. o., ul. 29. augusta 15/F, 811 09 Bratislava, SK;
(740) Mešková Viera, Ing., Bratislava, SK;

---

(210) 5261-2014
(220) 17.4.2014
10(511) 38
(511) 38 - Telekomunikačné služby.
(540) CLARO
(731) CLARO S. A., Rua Florida, 1970, 04565-907 Brooklin, BR;
(740) Považanová Andrea, JUDr., Bratislava, SK;

---

(210) 5280-2014
(220) 28.4.2014
10(511) 29, 30, 31, 32, 35, 39, 43
(511) 29 - Mäso, ryby, hydina a zverina; konzervované mäso a ryby; mäsové výťažky; údeniny; šunka; slanina; klobásy, salámy, párky; konzervované, mrazené, sušené a varené ovocie, zelenina a iné takto upravené poľnohospodárske, záhradkárske a lesné produkty patriace do triedy 29; kandizované ovocie; ovocie naložené v alkohole; zelenina v štipľavom náleve, ovocné rôsoly, džemy, marmelády, kompóty; ovocné zaváraniny, ovocné a zeleninové pretlaky; ovocné a zeleninové drene; paradajkový pretlak; prípravky na výrobu polievok; nakladaná zelenina; zeleninové šaláty; ovocné šaláty; zeleninové šťavy na varenie; spracované škrupinové ovocie; ovocné chuťovky; zemiakové lupienky, zemiakové hranolčeky; konzervované a sušené huby; kaviár; rybie ikry (potraviny); konzervované, sušené alebo inak upravené bylinky a vňate patriace do triedy 29; výťažky z rias na potravinárske použitie; upravené morské riasy ako potravina; ovocné šupky; suché spracované plody a semená; mušle jedlé (neživé); kôrovce (neživé); ustrice (neživé); vajcia; mlieko a mliečne výrobky; syry; jogurty; mliečne nápoje; potravinárske oleje a tuky; maslo; margarín; tukové nátierky na chlieb; vývar (bujón); polievky; hotové jedlá a šaláty na báze uvedených produktov.
30 - Káva, čaj, kakao a kávové náhradky; ryža; tapioka a ságo; múka a obilninové výrobky; cestoviny; cestá na jedlá, koláče a zákusky; pizza; strúhanka; chlieb, pekárske a cukrárske výrobky; žuvačky; ovocné želé (cukrovinky); kukuričné pukance; zmrzliny; prísady do zmrzlín (spojivá); prášky na výrobu zmrzlín; šerbety (zmrzlinové nápoje); jogurty mrazené (mrazené potraviny); mliečne kakaové, kávové a čokoládové nápoje; kávové, kakaové a čokoládové nápoje; ľadový čaj; čajové nápoje; pudingy; cukor, med, melasový sirup; kvasnice, prášky do pečiva; soľ; horčica; stužovače šľahačky; ocot, kečup, omáčky (chuťové prísady); riasy (chuťové prísady); konzervované záhradné bylinky (chuťové prísady); aromatické prípravky do potravín; pikantné zeleninové omáčky (chuťové prísady); ovocné omáčky; paradajková omáčka; majonéza; mäsové šťavy; kávové príchute; koreniny; konzumný ľad.
31 - Obilniny a poľnohospodárske, záhradnícke a lesnícke výrobky, ktoré nie sú zahrnuté v iných triedach; živé zvieratá; čerstvé ovocie a zelenina; citrusové ovocie; riasy (potraviny alebo krmivo); škrupinové ovocie; čerstvé huby; čerstvé šampiňóny; čerstvé gaštany; konzumné korene; mandle (ovocie) a čerstvé arašidy; lieskové oriešky; čerstvé plody rastlín; semená; čerstvé záhradné bylinky; cukrová trstina; rastliny a kvety; sušené kvety (na dekoráciu); sušené rastliny na dekoráciu; stromy a kríky; plody mora (živé); potrava pre zvieratá; slad.
32 - Pivo; minerálne a sýtené vody a iné nealkoholické nápoje; nealkoholické ovocné, zeleninové a bylinné nápoje; ovocné a zeleninové nápoje; šťavy, sirupy a iné prípravky na výrobu nápojov; ovocné a zeleninové džúsy; ovocné nektáre; mušty; šerbety (nápoje); mandľové a arašidové mlieko (nápoj); mixované ovocné alebo zeleninové nápoje; kvas (nealkoholický nápoj); nealkoholické aperitívy a koktaily; prípravky a príchute na výrobu nápojov; izotonické nápoje; nealkoholické ovocné a rastlinné výťažky.
35 - Maloobchodná činnosť s ovocím, zeleninou a inými potravinami a nápojmi; obchodné sprostredkovateľské služby v súvislosti s ovocím, zeleninou a inými potravinami a nápojmi; zásobovacie služby pre tretie osoby (nákup tovarov a služieb pre iné podniky) a subdodávateľské služby (obchodná pomoc) v súvislosti s ovocím, zeleninou a inými potravinami a nápojmi; poskytovanie obchodných informácií prostredníctvom webových stránok.
39 - Dovoz a doručovanie ovocia, zeleniny a iných potravín a nápojov na základe objednávky; balenie a skladovanie ovocia, zeleniny a iných potravín a nápojov; distribúcia ovocia, zeleniny a iných potravín a nápojov na dobierku.
43 - Služby reštaurácií a barov; služby rýchleho občerstvenia; dodávanie hotových jedál a nápojov na objednávku (ketering); ozdobné vyrezávanie ovocia a zeleniny.

(540)

(591) zelená, červená, fialová
(731) ZELENINÁRI s.r.o., Agátová 5, 841 01 Bratislava, SK;
(740) FAJNOR IP s.r.o., Bratislava, SK;

---

(210) 5289-2014
(220) 5.5.2014
10(511) 35, 36, 37, 42
(511) 35 - Produktový marketing; reklamné služby; podpora predaja; obchodný manažment, obchodná správa; obchodná administratíva; správa obchodných záležitostí.
36 - Majetkový manažment; investičný manažment; manažment (správa) nájomných domov; za-

bezpečovanie financií pre stavebné projekty; správa majetku a nehnuteľností; správa obytných domov; správa fondov a investícií; realitné služby; hypotéky; poistenie súvisiace s majetkom.
37 - Stavebníctvo (stavebná činnosť); stavebný projektový manažment; dohľad nad stavebnými prácami; stavebné práce na obytných stavbách; stavebné práce na priemyselných stavbách.
42 - Projektovanie stavieb; architektonické služby v oblasti prípravy architektonických plánov.

(540) PRAJDOM

(731) Ragas Jaroslav, Rustaveliho 14, 831 06 Bratislava, SK;

---

(210) 5293-2014
(220) 5.5.2014
10(511) 9, 16, 35, 39, 41
(511) 9 - Gramofónové platne; nosiče zvukových nahrávok.
16 - Knihy; brožované knihy; časopisy (periodiká).
35 - Pomoc pri riadení obchodnej činnosti; poskytovanie obchodných alebo podnikateľských informácií; lepenie plagátov; kancelárie zaoberajúce sa dovozom a vývozom; komerčné informačné kancelárie; analýzy nákladov; rozširovanie reklamných oznamov; fotokopírovacie služby; sprostredkovateľne práce; prenájom kancelárskych strojov a zariadení; účtovníctvo; vedenie účtovných kníh; zostavovanie výpisov z účtov; obchodné alebo podnikové audity (revízia účtov); poradenstvo pri organizovaní a riadení obchodnej činnosti; personálne poradenstvo; poradenstvo pri riadení podnikov; písanie na stroji; predvádzanie tovaru; rozširovanie reklamných materiálov zákazníkom (letáky, prospekty, tlačoviny, vzorky); pomoc pri riadení obchodných alebo priemyselných podnikov; rozmnožovanie dokumentov; aktualizovanie reklamných materiálov; rozširovanie vzoriek tovarov; odborné posudky efektívnosti podnikov; dražby; marketingové štúdie; obchodné odhady; obchodný alebo podnikateľský prieskum; prenájom reklamných materiálov; poradenstvo pri organizovaní obchodnej činnosti; vydávanie reklamných textov; reklama; rozhlasová reklama; obchodný alebo podnikateľský výskum; vzťahy s verejnosťou; stenografické služby; televízna reklama; prepisovanie správ (kancelárske práce); aranžovanie výkladov; reklamné agentúry; poradenské služby pri riadení obchodnej činnosti; predvádzanie (služby modeliek) na reklamné účely a podporu predaja; prieskum trhu; správa počítačových súborov; odborné obchodné alebo podnikateľské poradenstvo; hospodárske (ekonomické) predpovede; organizovanie obchodných alebo reklamných výstav; obchodné alebo podnikateľské informácie; prieskum verejnej mienky; príprava miezd a výplatných listín; nábor zamestnancov; služby poskytované pri premiestňovaní podnikov; prenájom reklamných plôch; podpora predaja (pre tretie osoby); sekretárske služby; príprava a vyhotovenie daňových priznaní; odkazovacie telefónne služby (pre neprítomných predplatiteľov); spracovanie textov; služby predplácania novín a časopisov (pre tretie osoby); zásielkové reklamné služby; administratívna správa hotelov; odborné obchodné riadenie umeleckých činností; zbieranie údajov do počítačových databáz; zoraďovanie údajov v počítačových databázach; organizovanie obchodných alebo reklamných veľtrhov; prenájom fotokopírovacích strojov; on line reklama na počítačovej komunikačnej sieti; zásobovacie služby pre tretie osoby (nákup tovarov a služieb pre iné podniky); vyhľadávanie informácií v počítačových súboroch (pre tretie osoby); prenájom reklamného času v komunikačných médiách; prehľad tlače (výstrižkové služby); prenájom predajných automatov; výber zamestnancov pomocou psychologických testov; služby porovnávania cien; prezentácia výrobkov v komunikačných médiách pre maloobchod; obchodné informácie a rady spotrebiteľom; predplatné telekomunikačných služieb (pre tretie osoby); administratívne spracovanie obchodných objednávok; obchodná správa licencií výrobkov a služieb (pre tretie osoby); subdodávateľské služby (obchodná pomoc); fakturácie; písanie reklamných textov; zostavovanie štatistík; grafická úprava tlačovín na reklamné účely; vyhľadávanie sponzorov; organizovanie módnych prehliadok na podporu predaja; tvorba reklamných filmov; obchodné riadenie pre športovcov; marketing; telemarketingové služby; maloobchodné alebo veľkoobchodné služby s farmaceutickými, zverolekárskymi a zdravotníckymi prípravkami a s lekárskymi potrebami; prenájom predajných stánkov; poskytovanie obchodných alebo podnikateľských kontaktných informácií; optimalizácia internetových vyhľadávačov; optimalizácia prenosu dát na webových stránkach; platené reklamné služby typu „klikni sem“; obchodné sprostredkovateľské služby; obchodný manažment pre poskytovateľov služieb na voľnej nohe; vyjednávanie a uzatváranie obchodných transakcií pre tretie osoby; aktualizácia a údržba údajov v počítačových databázach; riadenie obchodnej činnosti v stavebníctve; poskytovanie obchodných informácií prostredníctvom webových stránok.
39 - Sprevádzanie turistov; zásobovanie vodou; letecká doprava; prevoz sanitkou; odťahovanie vozidiel pri poruchách a nehodách; prenájom automobilov; automobilová doprava; autobusová doprava; výletné lode (služby); prenajímanie plavidiel (člnov, lodí); lámanie ľadu; kamiónová nákladná doprava; zachraňovanie lodí; vykladanie lodného nákladu; dovoz, doprava; železničná doprava; prenájom koní; doručovanie balíkov; nosenie batožín; balenie tovarov; sprostredkovanie námornej dopravy; organizovanie turistických plavieb; turistické prehliadky; vykladanie nákladov; doručovanie tovarov; skladovanie tovarov; rozvod vody; rozvod elektriny; obsluhovanie prieplavových vrát; parkovanie automobilov (služby); uskladnenie tovarov; prenájom skladísk; lodná trajektová doprava; riečna doprava; lodná preprava tovaru; prenájom dopravných prostriedkov; prenájom garáží; doprava ropovodom; prenájom miest na parkovanie; prenájom chladiarenských zariadení; prenájom vozidiel; prenájom osobných vagónov; prenájom nákladných vagónov; doprava nábytku; doprava, preprava; lodná doprava; organizovanie zájazdov; osobná doprava; pilotovanie (riadenie lietadiel); remorkáž; uvoľňovanie uviaznutých lodí; rezervácia miesteniek na cestovanie; záchranné služby; taxislužba; električko-

vá doprava; expedičné služby; námorná doprava; doprava pancierovými vozidlami; doprava cestujúcich; doprava a skladovanie odpadu; sťahovanie; úschova lodí a člnov; sprostredkovanie nákladnej dopravy; sprostredkovanie dopravy; služby vodičov; doručovacie služby (správy alebo tovar); informácie o skladovaní; informácie o možnostiach dopravy; prenájom potápačských zvonov; požičiavanie potápačských skafandrov; prenájom skladovacích kontajnerov; požičiavanie nosičov na automobily; záchranné služby v doprave; rezervácia dopravy; rezervácia zájazdov; podmorské záchranné práce; doručovacie služby; doručovanie novín a časopisov; distribúcia tovarov na dobierku; distribúcia energie; prenájom pretekárskych vozidiel; prenájom pojazdných kresiel; nakladanie a vykladanie v dokoch; skladovanie elektronicky uložených údajov a dokumentov; vypúšťanie satelitov (pre zákazníkov); doručovanie kvetov; frankovanie poštových zásielok; informácie o dopravnej premávke; prenájom mrazničiek; plnenie fliaš; logistické služby v doprave; prenájom leteckých dopravných prostriedkov; doprava nákladnými vlečnými člnmi; prenájom autokarov; prenájom leteckých motorov; strážená doprava cenností; prenájom navigačných systémov; poskytovanie informácií o cestovnej trase.
41 - Akadémie (vzdelávanie); zábavné parky; zábava; drezúra zvierat; požičiavanie filmových premietačiek a príslušenstva; služby estrádnych umelcov; filmové štúdiá; cirkusy; organizovanie vedomostných alebo zábavných súťaží; korešpondenčné vzdelávacie kurzy; telesné cvičenie; prenájom dekorácií na predstavenia; poskytovanie zariadení na oddych a rekreáciu; rozhlasová zábava; vydávanie textov (okrem reklamných); vyučovanie; vzdelávanie; školenia; požičiavanie zvukových nahrávok; požičiavanie kinematografických filmov; produkcia filmov (nie reklamných); gymnastický výcvik; požičovne kníh (knižnice); vydávanie kníh; požičiavanie rozhlasových a televíznych prijímačov; tvorba rozhlasových a televíznych programov; koncertné siene (služby); služby orchestrov; divadelné predstavenia; tvorba divadelných alebo iných predstavení; televízna zábava; prenájom divadelných kulís; zoologické záhrady (služby); poskytovanie zariadení na športovanie; pózovanie modelov výtvarným umelcom; služby pojazdných knižníc; služby kasín (hazardné hry); výchovno-zábavné klubové služby; organizovanie a vedenie kolokvií; organizovanie a vedenie konferencií; organizovanie a vedenie kongresov; diskotéky (služby); informácie o výchove a vzdelávaní; skúšanie, preskúšavanie (pedagogická činnosť); informácie o možnostiach zábavy; organizovanie kultúrnych alebo vzdelávacích výstav; hazardné hry; poskytovanie golfových ihrísk; fitnes kluby (zdravotné a kondičné cvičenia); služby poskytované prázdninovými tábormi (zábava); organizovanie živých vystúpení; premietanie kinematografických filmov; detské škôlky (vzdelávanie); organizovanie športových súťaží; plánovanie a organizovanie večierkov; praktický výcvik (ukážky); služby múzeí (prehliadky, výstavy); nahrávacie štúdiá (služby); informácie o možnostiach rekreácie; požičiavanie potápačského výstroja; požičiavanie športového výstroja (okrem dopravných prostriedkov); prenájom štadiónov; prenájom videorekordérov; požičiavanie videopások; organizovanie a vedenie seminárov; tábory na športové sústredenia; organizovanie a vedenie sympózií; meranie času na športových podujatiach; internátne školy; organizovanie a vedenie tvorivých dielní (výučba); organizovanie súťaží krásy; rezervácie vstupeniek na zábavné predstavenia; postsynchronizácia; náboženská výchova; organizovanie lotérií; organizovanie plesov; organizovanie predstavení (manažérske služby); herne s hracími automatmi (služby); požičiavanie audioprístrojov; prenájom osvetľovacích prístrojov do divadelných sál a televíznych štúdií; prenájom tenisových kurtov; požičiavanie videokamier; redigovanie scenárov; strihanie videopások; on line vydávanie elektronických kníh a časopisov; elektronická edičná činnosť v malom (DTP služby); titulkovanie; on line poskytovanie počítačových hier (z počítačových sietí); poskytovanie zariadení na karaoke; hudobné skladateľské služby; nočné kluby; on line poskytovanie elektronických publikácií (bez možnosti kopírovania); fotografické reportáže; fotografovanie; poradenstvo pri voľbe povolania (v oblasti výchovy a vzdelávania); reportérske služby; prekladateľské služby; tlmočenie posunkovej reči; nahrávanie videopások; fotografovanie na mikrofilm; služby agentúr ponúkajúcich vstupenky na zábavné podujatia; písanie textov (okrem reklamných); organizovanie a vedenie koncertov; kaligrafické služby; formátovanie textov (nie na reklamné účely); organizovanie módnych prehliadok na zábavné účely; koučovanie (školenie); prenájom športových plôch; služby diskdžokejov; tlmočnícke služby; služby osobných trénerov (fitnes cvičenia); kurzy telesného cvičenia; odborné preškoľovanie; hudobná tvorba; požičiavanie hračiek; prenájom vybavenia herní; školské služby (vzdelávanie); on line poskytovanie digitálnej hudby (bez možnosti kopírovania); on line poskytovanie videozáznamov (bez možnosti kopírovania); individuálne vyučovanie.

(540)

(731) Poltárska Dimunová Zuzana, Mgr. Art., Matejkova 3442/45, 841 05 Bratislava, SK;
(740) Advokátska kancelária JURIKA & KELTOŠ, s. r. o., Bratislava, SK;

---

(210) 5309-2014
(220) 9.5.2014
10(511) 2, 3, 5, 8, 9, 10, 11, 16, 26, 44
(511) 2 - Farby.
3 - Mydlá na holenie; krémy na kožu; dezinfekčné mydlá.
5 - Anestetiká.
8 - Žiletky; prístroje na tetovanie.
9 - Ochranné rukavice.
10 - Rukavice na lekárske použitie.

11 - Lampy; sterilizátory vody; toalety (WC).
16 - Katalógy; grafické znaky.
26 - Ihly; škatuľky na ihly.
44 - Tetovanie.

(540)

(731) Polák Radovan, Svätoplukova 27, 821 08 Bratislava, SK;

---

(210) 5310-2014
(220) 12.5.2014
10(511) 35, 36, 38, 44
(511) 35 - Analýzy nákladov; zbieranie údajov do počítačových databáz; zoraďovanie údajov v počítačových databázach.
36 - Zdravotné poistenie; konzultačné služby v oblasti poisťovníctva.
38 - Prenos správ a obrazových informácií prostredníctvom počítača; poskytovanie prístupu do databáz.
44 - Zdravotnícka starostlivosť; farmaceutické poradenstvo; zdravotné poradenstvo.

(540) Bezpečné lieky

(731) DÔVERA zdravotná poisťovňa, a. s., Einsteinova 25, 851 01 Bratislava, SK;

---

(210) 5312-2014
(220) 12.5.2014
10(511) 33, 35
(511) 33 - Alkoholické nápoje s výnimkou piva.
35 - Reklamná činnosť, sprostredkovanie nákupu a predaja tovarov, maloobchodná a veľkoobchodná činnosť s tovarmi uvedenými v triede 33 tohto zoznamu.

(540)

(591) zelená, žltá, slivkovo-modrá, červená, sivá, hnedá, biela, čierna
(731) Novák Ágota, Špitálska 8/17, 945 01 Komárno, SK;
(740) ROTT, RŮŽIČKA & GUTTMANN, Bratislava, SK;

---

(210) 5313-2014
(220) 12.5.2014
10(511) 3
(511) 3 - Prípravky na starostlivosť o telo a skrášľovacie prípravky; mydlá; voňavkárske výrobky; éterické oleje; kozmetické prípravky; vlasové mlieka a vody.

(540) GIGI

(731) GIGI COSMETIC LABORATORIES LTD., 7 HAMIFALIM ST., P.O.BOX 10225, PETAH TIKVA 49002, IL;
(740) ROTT, RŮŽIČKA & GUTTMANN, Bratislava, SK;

---

(210) 5326-2014
(220) 16.5.2014
10(511) 35, 38, 42
(511) 35 - Vyhľadávanie informácií v počítačových súboroch (pre tretie osoby); obchodné alebo podnikateľské informácie; poskytovanie obchodných alebo podnikateľských informácií; prezentácia výrobkov v komunikačných médiách pre maloobchod; poradenstvo pri organizovaní obchodnej činnosti; obchodné informácie a rady spotrebiteľom; administratívne spracovanie obchodných objednávok; obchodný alebo podnikateľský prieskum; zbieranie údajov do počítačových databáz; zoraďovanie údajov v počítačových databázach; podpora predaja (pre tretie osoby); služby porovnávania cien; prenájom reklamného času v komunikačných médiách; prenájom reklamných plôch; prieskum trhu; online reklama na počítačovej komunikačnej sieti; rozširovanie reklamných oznamov; aktualizovanie reklamných materiálov.
38 - Komunikácia prostredníctvom počítačových terminálov; elektronická pošta; poskytovanie priestoru na diskusiu na internete.
42 - Hosťovanie na počítačových stránkach (webových stránkach); poskytovanie internetových vyhľadávačov; obnovovanie počítačových databáz; aktualizovanie počítačového softvéru; požičiavanie počítačového softvéru; prenájom webových serverov; tvorba a udržiavanie webových stránok (pre tretie osoby).

(540)

(591) červená, biela, modrá svetlá, modrá tmavá
(731) Expreso, s.r.o., Popradská 34, 821 06 Bratislava, SK;
(740) Advokátska kancelária Dvorecký & Bohunický s.r.o., Bratislava, SK;

---

(210) 5351-2014
(220) 20.5.2014
10(511) 16
(511) 16 - Časopisy.

(540)

(591) zelená
(731) DOLIS, s. r. o., Grösslingova 45, 811 09 Bratislava, SK;
(740) Holoubková Mária, Ing., Bratislava, SK;

---

(210) 5353-2014
(220) 21.5.2014
10(511) 9, 16, 35, 38, 42, 45
(511) 9 - Počítače; nahraté počítačové programy; telefónne prístroje; počítačové programy (sťahovateľné); prenosné telefóny; sťahovateľné hudobné súbory; počítačové rozhrania; sťahovateľné obrazové súbory; notebooky (prenosné počítače); zariadenia globálneho polohového systému (GPS); prenosné multimediálne prehrávače; prenosné počítače; počítačové softvérové aplikácie (sťahovateľné); čítačky elektronických kníh; smartfóny; tablety (prenosné počítače); elektronické publikácie (sťahovateľné).
16 - Adresné štítky do adresovacích strojov; albumy; baliaci papier; blahoprajné pohľadnice; brožúry; ceruzky; dátumové pečiatky; formuláre; kalendáre; kancelárske potreby s výnimkou nábytku; listový papier; obálky (papiernický tovar); obaly (papiernický tovar); papier; pastelky; perá; pohľadnice; príručky; prospekty; publikácie; papierové utierky; papierové vreckovky.
35 - Správa počítačových súborov; odborné obchodné alebo podnikateľské poradenstvo; optimalizácia prenosu dát na webových stránkach; aktualizácia a údržba údajov v počítačových databázach; poskytovanie obchodných informácií prostredníctvom webových stránok.
38 - Komunikácia mobilnými telefónmi; komunikácia prostredníctvom počítačových terminálov; prenos správ a obrazových informácií prostredníctvom počítača; elektronická pošta; informácie v oblasti telekomunikácií; poskytovanie telekomunikačného pripojenia do svetovej počítačovej siete; služby vstupu do telekomunikačných sietí (smerovanie a pripájanie); poskytovanie používateľského prístupu do svetovej počítačovej siete; prenájom prístupového času do svetových počítačových sietí.
42 - Počítačové programovanie; tvorba softvéru; aktualizovanie počítačového softvéru; poradenstvo v oblasti návrhu a vývoja počítačového hardvéru; požičiavanie počítačového softvéru; údržba počítačového softvéru; analýzy počítačových systémov; návrh počítačových systémov; tvorba a udržiavanie webových stránok (pre tretie osoby); hosťovanie na počítačových stránkach (webových stránkach); inštalácia počítačového softvéru; poradenstvo v oblasti počítačových programov; prenájom webových serverov; poskytovanie softvéru prostredníctvom internetu (SaaS); poradenstvo v oblasti informačných technológií; prenájom počítačových serverov (serverhosting); uchovávanie elektronických údajov; poskytovanie informácií o počítačových technológiách a programovaní prostredníctvom webových stránok; poskytovanie počítačových technológií prostredníctvom internetu (cloud computing).
45 - Spravovanie autorských práv; udeľovanie licencií na práva duševného vlastníctva; udeľovanie licencií na počítačové programy (právne služby).

(540)

(591) svetlosivá, tmavosivá, červená, čierna
(731) Theapp4u.com Slovakia s.r.o, Vajnorská 10595/98E, 831 04 Bratislava, SK;

---

(210) 5363-2014
(220) 23.5.2014
10(511) 33
(511) 33 - Konzumné a značkové liehoviny, destiláty.
(540) Slovlik
(731) OLD HEROLD, s.r.o., Bratislavská 36, 911 05 Trenčín, SK;

---

(210) 5364-2014
(220) 23.5.2014
10(511) 29, 30, 35
(511) 29 - Mäso; morčacie mäso; mleté mäso; údené mäso; bravčové mäso; čerstvé mäso; konzervované mäso; hovädzie mäso; zverina (mäso); klobásové mäso; sušené mäso; nasolené mäso; teľacie mäso; mrazené mäso; mäsové nátierky; mäsové pasty; mäsové bujóny; mäsové guľky; mäsové konzervy; mäsové fašírky; mäsové steaky; mäsové želatíny; mäsové výťažky; konzervované bravčové mäso; sušené hovädzie mäso; hovädzie mäsové konzervy; mrazené mäsové výrobky; quenelles (mäsové knedličky); spracované mäsové výrobky; hotové varené jedlá obsahujúce len alebo hlavne mäso; ryby, morské plody a mäkkýše; spracované ryby; údené ryby; mrazené ryby; sušené ryby; konzervované ryby; marinované ryby; mrazené varené ryby; ryby v konzervách; ryby v olivovom oleji; potravinárske výrobky z rýb; syry; syry obsahujúce bylinky; nevyzreté čerstvé syry; syry vo forme dipov; syry s obsahom korenín; vajcia; sušené vajcia; nakladané vajcia; spracované vajcia; hotové jedlá obsahujúce hlavne vajcia; konzumné vtáčie vajcia a výrobky z nich; ovocné šaláty; zeleninové šaláty; hotové šaláty; údené klobásy; údeniny; vegetariánske klobásy; klobásy, salámy, párky; mliečne nápoje; jogurtové nápoje; ochutené mliečne nápoje; mliečne nápoje obsahujúce ovocie; zemiakový šalát; kurací šalát.
30 - Mäsové šťavy; mäsové omáčky; cestovinové šaláty; dresingy na šaláty; cestoviny (potravina); potravinárske korenie; potravinárska soľ; potravinárske dresingy (omáčky); potraviny vyrobené z cesta; potraviny vyrobené z obilnín; potraviny vyrobené z kukurice; potraviny vyrobené z ryže; potraviny vyrobené zo sóje; zmesi na plnky (potraviny); potravinové tyčinky na báze obilnín; potravinársky ľad, zmrzliny, mrazené jogurty a sorbety; chlieb; sendviče s párkom; kakaové nápoje; kávové nápoje; čokoládové nápoje; čajové nápoje; zmrzlinové nápoje; nápoje vyrobené z kávy;

nápoje na báze čajov; ľadové nápoje na báze kávy; bylinkové nápoje (s výnimkou nápojov na liečivé účely); sýtené nápoje s kávovým, kakaovým, alebo čokoládovým základom; čokoládové nápoje, ktoré nie sú na mliečnom alebo zeleninovom základe; káva, čaj, kakao a ich náhradky; majonéza; majonéza s nakladanou zeleninou; makarónový šalát.
35 - Maloobchodné služby s mäsom; maloobchodné služby s nealkoholickými nápojmi; maloobchodné služby s alkoholickými nápojmi (okrem piva); maloobchodné služby s potravinami; veľkoobchodné služby s mäsom; veľkoobchodné služby s nealkoholickými nápojmi; veľkoobchodné služby s alkoholickými nápojmi (okrem piva); veľkoobchodné služby s potravinami.

(540)

(591) čierna, biela, červená
(731) Urbánek Michal, Ing., Nám. Sv. Anny 15, 911 01 Trenčín, SK;
(740) Advokátska kancelária JUDr. Danica Birošová, s.r.o., Trenčín, SK;

---

(210) 5365-2014
(220) 26.5.2014
10(511) 3, 5, 9, 11, 25, 28, 36, 39, 41
(511) 3 - Mydlá; laky na nechty; prípravky na líčenie; kozmetické krémy; krémy na kožu; prípravky na čistenie zubov; dezinfekčné mydlá; toaletné vody; čistiace prípravky; pracie prostriedky; toaletné prípravky; šampóny; kozmetické prípravky na starostlivosť o pleť; púder (kozmetika); prípravky na holenie; dezodoranty (parfuméria); umývacie prípravky na osobnú hygienu; prípravky do kúpeľa (nie na lekárske použitie); parfumy; ozdobné nálepky na nechty; kozmetické prípravky na opaľovanie; ochranné prípravky na opaľovanie.
5 - Dezinfekčné prípravky na hygienické použitie; detské plienky; potraviny pre dojčatá; menštruačné vložky; menštruačné tampóny; sušené mlieko pre dojčatá, výživové doplnky.
9 - Tablety (prenosné počítače); smartfóny.
11 - Zariadenia na filtrovanie vzduchu; varné prístroje a zariadenia; ionizátory na úpravu vzduchu a vody; stroje a prístroje na čistenie vzduchu.
25 - Oblečenie.
28 - Hračky; hry; spoločenské hry.
36 - Finančné sponzorstvo; financovanie (služby); organizovanie dobročinných zbierok.
39 - Organizovanie zájazdov.
41 - Organizovanie a vedenie koncertov; organizovanie živých vystúpení; zábava.

(540)

(591) čierna, červená, biela
(731) Foltýnová Ivana, D. Jurkoviča 429/20, 906 13 Brezová pod Bradlom, SK; Foltýn Rastislav, D. Jurkoviča 429/20, 906 13 Brezová pod Bradlom, SK;

---

(210) 5366-2014
(220) 27.5.2014
10(511) 35, 36, 41
(511) 35 - Reklama; manažment; organizovanie výstav na komerčné alebo reklamné účely; organizovanie módnych prehliadok na komerčné alebo reklamné účely; obchodný manažment a plánovanie v oblasti riadenia obchodných centier; pomoc pri riadení obchodnej činnosti; poradenstvo v obchodnej činnosti; obchodný manažment a podnikové poradenstvo; poradenstvo pri vedení podnikov; sekretárske práce; grafická úprava tlačovín na reklamné účely.
36 - Prenájom nehnuteľností; správa nehnuteľností; vyberanie nájomného; prenájom kancelárskych priestorov; finančné plánovanie obchodných domov.
41 - Výchova; vzdelávanie; zábava; športová a kultúrna činnosť; organizovanie športových a kultúrnych podujatí; organizovanie módnych prehliadok na zábavné účely.

(540)

(591) červená, sivá
(731) AUPARK a.s., Einsteinova 18, 851 01 Bratislava, SK;
(740) Bartošík Šváby s.r.o, Bratislava, SK;

---

(210) 5392-2014
(220) 5.6.2014
10(511) 9, 35, 38, 42
(511) 9 - Čítačky čiarových kódov; počítačový softvér (nahraté počítačové programy); počítačové rozhrania; optické čítacie zariadenie; čítacie zariadenia (zariadenia na spracovanie údajov); počítačové programy (sťahovateľné); počítačové softvérové aplikácie (sťahovateľné).
35 - Spracovanie textov; zbieranie údajov do počítačových databáz; zoraďovanie údajov v počítačových databázach; vyhľadávanie informácií v počítačových súboroch (pre tretie osoby); aktualizácia a údržba údajov v počítačových databázach.

38 - Prenos správ a obrazových informácií prostredníctvom počítača.
42 - Počítačové programovanie; tvorba softvéru; aktualizovanie počítačového softvéru; poradenstvo v oblasti návrhu a vývoja počítačového hardvéru; požičiavanie počítačového softvéru; výskum a vývoj nových výrobkov (pre zákazníkov); analýzy počítačových systémov; návrh počítačových systémov; prevod údajov alebo dokumentov z fyzických médií na elektronické médiá; inštalácia počítačového softvéru; poradenstvo v oblasti počítačových programov; digitalizácia dokumentov (skenovanie); poradenstvo v oblasti informačných technológií; zálohovanie údajov mimo pracoviska; uchovávanie elektronických údajov.

(540)

(591) oranžová, sivá
(731) BACKGROUND s.r.o, Karadičova 29, 811 08 Bratislava, SK; ILFIRON, s.r.o, Drieňová 34, 821 02 Bratislava, SK;

---

(210) 5393-2014
(220) 5.6.2014
10(511) 9, 35, 38, 42
(511) 9 - Čítačky čiarových kódov; počítačový softvér (nahraté počítačové programy); počítačové rozhrania; optické čítacie zariadenie; čítacie zariadenia (zariadenia na spracovanie údajov); počítačové programy (sťahovateľné); počítačové softvérové aplikácie (sťahovateľné).
35 - Spracovanie textov; zbieranie údajov do počítačových databáz; zoraďovanie údajov v počítačových databázach; vyhľadávanie informácií v počítačových súboroch (pre tretie osoby); aktualizácia a údržba údajov v počítačových databázach.
38 - Prenos správ a obrazových informácií prostredníctvom počítača.
42 - Počítačové programovanie; tvorba softvéru; aktualizovanie počítačového softvéru; poradenstvo v oblasti návrhu a vývoja počítačového hardvéru; požičiavanie počítačového softvéru; výskum a vývoj nových výrobkov (pre zákazníkov); analýzy počítačových systémov; návrh počítačových systémov; prevod údajov alebo dokumentov z fyzických médií na elektronické médiá; inštalácia počítačového softvéru; poradenstvo v oblasti počítačových programov; digitalizácia dokumentov (skenovanie); poradenstvo v oblasti informačných technológií; zálohovanie údajov mimo pracoviska; uchovávanie elektronických údajov.

(540)

(591) modrá, sivá
(731) BACKGROUND s.r.o, Karadičova 29, 811 08 Bratislava, SK; ILFIRON, s.r.o, Drieňová 34, 821 02 Bratislava, SK;

---

(210) 5403-2014
(220) 9.6.2014
10(511) 21, 28, 29, 30, 31, 32, 41, 43
(511) 21 - Termosky na jedlo; košíky na chlieb pre domácnosť; súpravy kuchynského riadu; maselnice; sklenené nádoby (domáce potreby); poháre, šálky, hrnčeky na pitie; tepelnoizolačné nádoby na nápoje (termosky); misy; sklené zátky; elektrické aj neelektrické vývrtky; fľaše; tepelnoizolačné nádoby (termosky); karafy; keramické výrobky pre domácnosť; kotlík (hrniec); formy na pečenie (kuchynské potreby); šejkre, ručné mixéry; sklené nádoby; poháre na ovocie; stolné stojany na nože; uzávery na pokrievky; pokrievky na hrnce; formy na ľadové kocky; kuchynské hrnce; naberačky; formy na prípravu jedál; kuchynské dosky na krájanie; lieviky; šľahače pre domácnosť okrem elektrických; panvice na vyprážanie; lisy na ovocie pre domácnosť, nie elektrické; ešusy (poľné jedálne nádoby); formy na zákusky a koláče; čutory, cestovné fľaše; grily, rošty (potreby na opekanie); hrnce, hrnčeky; misy na zeleninu; kuchynské naberačky; majolika; kuchynské mlynčeky, nie elektrické; potreby pre domácnosť; ručné mlynčeky pre domácnosť; stojany na vajíčka; dosky na krájanie chleba; piknikové koše s riadom; papierové taniere; cedidlá; váľky na cesto; papierové podnosy na použitie v domácnosti; keramické pekáče, panvice; ručné mlynčeky na korenie; koreničky; chladiace nádoby; strúhadlá pre domácnosť; nádoby na použitie v domácnosti alebo v kuchyni; krúžky na obrúsky; šalátové misy; soľničky; jedálenské súpravy; kuchynský riad na podávanie jedál; čajové súpravy (stolový riad); stojany na obrúsky; kovové strojčeky na prípravu zmrzliny a chladených nápojov; tanieriky pod šálky; polievkové misy; ozdobné stolové misy; šálky; čajníky; kuchynský riad (okrem príborov); hrnčeky; taniere; tlakové hrnce (nie elektrické); šľahače (nie elektrické); kanvice (nie elektrické); čajové naparovacie sitká; ručné kávové mlynčeky; kávové súpravy (stolový riad); kávové filtre (nie elektrické); kávovary (nie elektrické); prenosné chladničky (nie elektrické); pokrievky na syr; koše pre domácnosť; podnosy pre domácnosť; džbány; krčahy; kuchynské nádoby; kuchynský riad; potreby na varenie (nie elektrické); kanvice na kávu (nie elektrické); cedidlá na čaj; súpravy karáf na olej a ocot; formy na pečenie oblátok (nie elektrické); schránky na chlieb; varešky; papierové alebo plastové poháre; sklené poháre; rajnice na pečenie, varenie (nie elektrické); otočné podnosy (kuchynské potreby); škatuľky na desiatu; miešacie lyžice (kuchynské náradie); ručné strojčeky na rezance; krájače cesta; lisy na cesnak (kuchynské náradie); jednorazové taniere; slamky na pitie.
28 - Lopty na hranie; balóny na hranie; dojčenské fľaše pre bábiky; hračky; stavebnicové kocky (hračky); hracie lopty; šarkany; stavebnice; kocky (hra); spoločenské hry; hry; postieľky pre bábiky; domčeky pre bábiky; bábky; bábiky; divadelné masky; karnevalové masky; odevy pre bábiky; izby pre bábiky; medvedíky (hračky); lietajúce taniere (hračky); plyšové hračky; hracie karty; kartové hry; mäkké hračky; figúrky (hračky); masky (hračky).

29 - Maslo; kakaové maslo; kokosové maslo; maslové krémy; vývar (bujón); prípravky na vývary (bujóny); konzervované ovocie; údeniny; zemiakové lupienky; zemiakové hranolčeky; kyslá kapusta; sušený kokos; konzumný repkový olej; koncentrované vývary; džemy; mrazené ovocie; polievky; hrozienka sušené; nakladané uhorky; konzervovaná zelenina; varená zelenina; sušená zelenina; potravinárske oleje; smotana (mliečne výrobky); syry; kandizované ovocie; krokety; kôrovce (neživé); datle; mlieko; raky (neživé); rybie plátky (filé); dusené ovocie; ovocné rôsoly; ovocná dreň; mäso; ryby (neživé); potravinárska želatína; huspenina; divina; ďumbierový džem (zázvorový); konzervované sójové bôby (potraviny); tukové nátierky na chlieb; haringy; homáre (neživé); kukuričný olej; potravinársky olej z palmových orechov; sezamový olej; ustrice (neživé); šunka; žĺtok; jogurt; prípravky na zeleninové polievky; zeleninové šťavy na varenie; mäsové výťažky; kefír (mliečny nápoj); kumys (mliečny nápoj); mliečne nápoje (s vysokým obsahom mlieka); srvátka; mliečne výrobky; langusty (neživé); slanina; konzervovaná šošovica; margarín; marmelády; špik (potraviny); mušle (neživé); mäkkýše (neživé); palmový olej (potraviny); spracované škrupinové ovocie; vajcia; sušené vajcia; pečeňová paštéta; konzervovaná cibuľa; konzervované olivy; potravinársky olivový olej; pektín na kulinárske účely; zelenina v štipľavom náleve; nakladaná zelenina; konzervovaný hrach; klobásy, salámy, párky; solené potraviny; prípravky na výrobu polievok; zeleninové šaláty; bravčová masť; ovocné šaláty; sardinky; losos; potravinársky loj; tuniak; paradajková šťava na varenie; potravinársky slnečnicový olej; držky; konzervované hľuzovky; hydina (mäso); ovocné šupky; mleté mandle; spracované arašidy; konzervované šampiňóny; kokosový tuk; kokosový olej; konzervovaná fazuľa; pečeň; jedlá z rýb; plátky sušeného ovocia; mušle jedlé (neživé); ovocie naložené v alkohole; spracovaný peľ (potravina); garnáty (neživé); konzervované ryby; konzervované mäso; morské raky (neživé); tofu; šľahačka; bravčové mäso; konzervy s rybami; konzervy s ovocím; mäsové konzervy; šišky zemiakové; ryby v slanom náleve; holotúrie (morské živočíchy) (neživé); konzervy so zeleninou; párky v cestíčku; zemiakové vločky; jablkový kompót; brusnicový kompót; tahini (nátierka zo sezamových jadier); hummus (cícerová kaša); opekané morské riasy; ovocné chuťovky; kyslé mlieko; kimchi (jedlo z kvasenej zeleniny); sójové mlieko (náhradka mlieka); mliečne koktaily; papriková nátierka (konzervované koreniny); lúpané slnečnicové semená; rybacia pena; vtáčie mlieko (nealkoholické); zeleninová pena; rybie ikry (potraviny); lúpané semená; aloa pravá (potraviny); konzervovaný cesnak; mlieko obohatené bielkovinami; ľanový olej na varenie; nízkotučné zemiakové lupienky; lecitín na varenie; mliečne fermenty na varenie; kompóty; kondenzované sladené mlieko; „smetana“ (kyslá smotana); riaženka (jogurtový nápoj); prostokvaša (kyslé mlieko); paradajkový pretlak.

30 - Riasy (chuťové prísady); cestoviny; mandľové cesto; aníz (semená); badián; cukrovinky na zdobenie vianočných stromčekov; bylinkové čaje (nie na lekárske použitie); kávové príchute; aromatické prípravky do potravín; koreniny; nekysnutý chlieb; soľ na konzervovanie potravín; sucháre; sušienky, keksy; mätové cukríky; cukríky; oblátky; sladké žemle; kakao; káva; nepražená káva; rastlinné prípravky (kávové náhradky); zákusky, koláče; škorica (korenina); kapary; karamelky (cukríky); karí (korenie); prípravky z obilnín; žuvačky; cigória (kávová náhradka); čaj; čokoláda; marcipán; klinčeky (korenie); chuťové prísady; cukrovinky; cukrárske výrobky; kukuričné vločky; kukuričné pukance; stužovače šľahačky; zmrzliny; palacinky; príchute do potravín (okrem éterických olejov a olejových esencií); kuchynská soľ; zahusťovacie prípravky na kuchynské použitie; kurkuma (potravina); prírodné sladidlá; korenie; perníky, medovníky; nové korenie; múka; fazuľová múka; kukuričná múka; horčicová múčka; jačmenná múka; sójová múka; pšeničná múka (výražková); múčne jedlá; škrob (potraviny); droždie do cesta; fondán (cukrovinky); keksy; cukor; príchute do zákuskov a koláčov (okrem olejových esencií); prášok do pečiva; cestá na koláče; ďumbier (korenie); ľad (prírodný alebo umelý); ľad do nápojov; glukóza na kulinárske účely; krúpy (potraviny); ocot; kečup; mliečne kakaové nápoje; mliečne kávové nápoje; mliečne čokoládové nápoje; kvások; droždie; mandľové pusinky (jemné pečivo); makaróny; mletá kukurica; pražená kukurica; chlieb; maltóza; melasa; melasový sirup; cukrárenská mäta; med; mlynárske výrobky; lúpaný jačmeň; horčica; muškátové orechy; rezance; plnené koláče; mletý jačmeň; sendviče; pastilky (cukrovinky); jemné pekárske výrobky; pečivo (rožky); paprika (koreniny); pizza; čierne korenie; zemiaková múčka (potraviny); pudingy; pralinky; ravioly; sladké drievko (cukrovinky); ryža; šafran (korenie); ságo; omáčky (chuťové prísady); zelerová soľ; pšeničná krupica; šerbety (zmrzlinové nápoje); špagety; tapioka; tapioková múka (potraviny); torty; vanilka (príchuť); zvitky (cestoviny); pečivo s mäsovou náplňou; paštéty zapekané v ceste; prípravky na zjemňovanie mäsa na domáce použitie; prášky na výrobu zmrzlín; mandľové cukrovinky; arašidové cukrovinky; príchute okrem olejových esencií; príchute do nápojov okrem olejových esencií; mletý ovos; lúpaný ovos; ovsené potraviny; ovsené vločky; ovsený výražok (múka); tyčinky so sladkým drievkom (cukrovinky); pivný ocot; kávové nápoje; kakaové nápoje; čokoládové nápoje; kávové náhradky; kandis (na povrch cukroviniek); obilninové vločky; marináda (chuťové prísady); kuskus (krupica); sladové výťažky (potraviny); slad (potraviny); propolis; pikantné zeleninové omáčky (chuťové prísady); včelia kašička (požívatiny); morská voda (na varenie); suši; paradajková omáčka; majonézy; slané pečivo (krekery); anglický krém; ovocné želé (cukrovinky); müsli; ryžové koláče; sójová omáčka; jogurty mrazené (mrazené potraviny); chutneys (koreniny); jarné závitky (ázijské predjedlo); tacos (mexické jedlo); kukuričné placky (tortilly); ľadový čaj; čajové nápoje; zálievky na šaláty; strúhanka; tabbouleh (libanonský šalát); chalva; quiches (slaný koláč); mäsové šťavy; nátierka zo sójových bôbov (chuťové prísady); obilninové chuťovky; ryžové chuťovky; instantná kukuričná kaša (s vodou alebo s mliekom); kukuričná krupica; práškové

droždie; sóda bikarbóna na varenie; konzervované záhradné bylinky (chuťové prísady); jedlá z rezancov; polevy na koláče; čokoládové peny; penové zákusky (cukrovinky); ovocné omáčky; marinády; syrové sendviče (cheeseburgers); pesto (bazalková omáčka); ľanové semená (potraviny); obilné klíčky (potraviny); cereálne tyčinky s vysokým obsahom proteínov; omáčky na cestoviny; cereálne tyčinky; palmový cukor; cestá na jedlá; kvety a listy rastlín (náhradky čaju); cestá na zákusky.

31 - Citrusové ovocie; riasy (potraviny alebo krmivo); škrupinové ovocie; egreše (čerstvé ovocie); čerstvá cvikla; surové kakaové bôby; cukrová trstina; plody rohovníka (svätojánsky chlieb); čerstvé šampiňóny; čerstvé gaštany; čakankové hľuzy; čakanka; čerstvé citróny; škrupiny kakaových orechov; kokosové orechy; čerstvé uhorky; chmeľové šišky; mäkkýše (živé); čerstvá zelenina; tekvica (čerstvá); čerstvá fazuľa; čerstvé ovocie; borievky (plody); čerstvé záhradné bylinky; rastliny; kolové orechy; čerstvý hlávkový šalát; čerstvá šošovica; kukurica; matoliny (výlisky ovocia); lieskové oriešky; ikry; cibuľa čerstvá; čerstvé olivy; pomaranče; jačmeň; žihľava; palmové listy; palmy; živé ryby; vinič (rastlina); borovicové šišky; paprika (rastlina); čerstvý pór; čerstvý hrach; čerstvé zemiaky; čerstvé hrozno; rebarbora; raž; sezam; čerstvé hľuzovky; živá hydina; mandle (ovocie); čerstvé arašidy; vylisovaná cukrová trstina (surovina); raky (živé); kôrovce (živé); homáre (živé); mušle (slávka jedlá) (živé); ustrice (živé); langusty (živé); nespracovaná ryža; holotúrie (morské živočíchy) (živé); aloa pravá (rastlina); špenát (čerstvý).

32 - Nealkoholické ovocné výťažky; nealkoholické ovocné nápoje; srvátkové nápoje; prípravky na výrobu nápojov; príchute na výrobu nápojov; ovocné džúsy; sirupy na výrobu nápojov; vody (nápoje); prípravky na výrobu sýtenej vody; lítiová voda; minerálne vody (nápoje); prípravky na výrobu minerálnej vody; sódová voda (sifón); stolové vody; mušty; limonády; zeleninové džúsy (nápoje); sirupy na výrobu limonád; prípravky na výrobu likérov; sladina (výluh sladu); hroznový mušt (nekvasený); sóda; šerbety (nápoje); paradajkový džús (nápoj); nealkoholické nápoje; mandľové mlieko (nápoj); sýtené vody; nealkoholické aperitívy; nealkoholické koktaily; ovocné nektáre; izotonické nápoje; arašidové mlieko (nealkoholický nápoj); nealkoholický jablkový mušt; kvas (nealkoholický nápoj); medové nealkoholické nápoje; mixované ovocné alebo zeleninové nápoje; nealkoholické nápoje s aloou pravou; pivové koktaily.

41 - Akadémie (vzdelávanie); zábavné parky; zábava; organizovanie vedomostných alebo zábavných súťaží; korešpondenčné vzdelávacie kurzy; vydávanie textov (okrem reklamných); vyučovanie; vzdelávanie; školenia; požičiavanie zvukových nahrávok; požičiavanie kinematografických filmov; produkcia filmov (nie reklamných); požičovne kníh (knižnice); vydávanie kníh; výchovno-zábavné klubové služby; organizovanie a vedenie kolokvií; organizovanie a vedenie konferencií; organizovanie a vedenie kongresov; informácie o výchove a vzdelávaní; skúšanie, preskúšavanie (pedagogická činnosť); informácie o možnostiach zábavy; organizovanie kultúrnych alebo vzdelávacích výstav; fitnes kluby (zdravotné a kondičné cvičenia); služby poskytované prázdninové tábory (zábava); organizovanie živých vystúpení; premietanie kinematografických filmov; detské škôlky (vzdelávanie); organizovanie športových súťaží; plánovanie a organizovanie večierkov; praktický výcvik (ukážky); služby múzeí (prehliadky, výstavy); organizovanie a vedenie seminárov; tábory na športové sústredenia; organizovanie a vedenie sympózií; organizovanie a vedenie tvorivých dielní (výučba); organizovanie predstavení (manažérske služby); organizovanie a vedenie koncertov; kurzy telesného cvičenia; koučovanie (školenie); odborné preškoľovanie; požičiavanie hračiek; školské služby (vzdelávanie); individuálne vyučovanie.

43 - Ubytovacie kancelárie (hotely, penzióny); dodávanie hotových jedál a nápojov na objednávku (ketering); kaviarne; samoobslužné jedálne; závodné jedálne; prenájom prechodného ubytovania; penzióny; turistické ubytovne; hotelierske služby; detské jasle; reštaurácie (jedálne); samoobslužné reštaurácie; bufety (rýchle občerstvenie); bary (služby); prázdninové tábory (ubytovacie služby); motely (služby); ozdobné vyrezávanie ovocia a zeleniny.

(540)

(591) červená: CMYK: 0,100,100,0; zelená: CMYK: 40, 0,100,0
(731) Z&V s.r.o., Školská 57/B, 900 45 Malinovo, SK;
(740) Vodová Eva, JUDr., Bratislava, SK;

---

(210) 5404-2014
(220) 9.6.2014
10(511) 21, 28, 29, 30, 31, 32, 41, 43
(511) 21 - Termosky na jedlo; košíky na chlieb pre domácnosť; súpravy kuchynského riadu; maselnice; sklenené nádoby (domáce potreby); poháre, šálky, hrnčeky na pitie; tepelnoizolačné nádoby na nápoje (termosky); misy; sklené zátky; elektrické aj neelektrické vývrtky; fľaše; tepelnoizolačné nádoby (termosky); karafy; keramické výrobky pre domácnosť; kotlík (hrniec); formy na pečenie (kuchynské potreby); šejkre, ručné mixéry; sklené nádoby; poháre na ovocie; stolné stojany na nože; uzávery na pokrievky; pokrievky na hrnce; formy na ľadové kocky; kuchynské hrnce; naberačky; formy na prípravu jedál; kuchynské dosky na krájanie; lieviky; šľahače pre domácnosť okrem elektrických; panvice na vyprážanie; lisy na ovocie pre domácnosť, nie elektrické; ešusy (poľné jedálne nádoby); formy na zákusky a koláče; čutory, cestovné fľaše; grily, rošty (potreby na opekanie); hrnce, hrnčeky; misy na zeleninu; kuchynské naberačky; majolika; kuchynské mlynčeky, nie elektrické; potreby pre domácnosť; ručné mlynčeky pre domácnosť; stojany na vajíčka; dosky na krájanie chleba; piknikové koše s riadom; papierové taniere; cedidlá; váľky na cesto; papie-

rové podnosy na použitie v domácnosti; keramické pekáče, panvice; ručné mlynčeky na korenie; koreničky; chladiace nádoby; strúhadlá pre domácnosť; nádoby na použitie v domácnosti alebo v kuchyni; krúžky na obrúsky; šalátové misy; soľničky; jedálenské súpravy; kuchynský riad na podávanie jedál; čajové súpravy (stolový riad); stojany na obrúsky; kovové strojčeky na prípravu zmrzliny a chladených nápojov; tanieriky pod šálky; polievkové misy; ozdobné stolové misy; šálky; čajníky; kuchynský riad (okrem príborov); hrnčeky; taniere; tlakové hrnce (nie elektrické); šľahače (nie elektrické); kanvice (nie elektrické); čajové naparovacie sitká; ručné kávové mlynčeky; kávové súpravy (stolový riad); kávové filtre (nie elektrické); kávovary (nie elektrické); prenosné chladničky (nie elektrické); pokrievky na syr; koše pre domácnosť; podnosy pre domácnosť; džbány; krčahy; kuchynské nádoby; kuchynský riad; potreby na varenie (nie elektrické); kanvice na kávu (nie elektrické); cedidlá na čaj; súpravy karáf na olej a ocot; formy na pečenie oblátok (nie elektrické); schránky na chlieb; varešky; papierové alebo plastové poháre; sklené poháre; rajnice na pečenie, varenie (nie elektrické); otočné podnosy (kuchynské potreby); škatuľky na desiatu; miešacie lyžice (kuchynské náradie); ručné strojčeky na rezance; krájače cesta; lisy na cesnak (kuchynské náradie); jednorazové taniere; slamky na pitie.

28 - Lopty na hranie; balóny na hranie; dojčenské fľaše pre bábiky; hračky; stavebnicové kocky (hračky); hracie lopty; šarkany; stavebnice; kocky (hra); spoločenské hry; hry; postieľky pre bábiky; domčeky pre bábiky; bábky; bábiky; divadelné masky; karnevalové masky; odevy pre bábiky; izby pre bábiky; medvedíky (hračky); lietajúce taniere (hračky); plyšové hračky; hracie karty; kartové hry; mäkké hračky; figúrky (hračky); masky (hračky).

29 - Maslo; kakaové maslo; kokosové maslo; maslové krémy; vývar (bujón); prípravky na vývary (bujóny); konzervované ovocie; údeniny; zemiakové lupienky; zemiakové hranolčeky; kyslá kapusta; sušený kokos; konzumný repkový olej; koncentrované vývary; džemy; mrazené ovocie; polievky; hrozienka sušené; nakladané uhorky; konzervovaná zelenina; varená zelenina; sušená zelenina; potravinárske oleje; smotana (mliečne výrobky); syry; kandizované ovocie; krokety; kôrovce (neživé); datle; mlieko; raky (neživé); rybie plátky (filé); dusené ovocie; ovocné rôsoly; ovocná dreň; mäso; ryby (neživé); potravinárska želatína; huspenina; divina; ďumbierový džem (zázvorový); konzervované sójové bôby (potraviny); tukové nátierky na chlieb; haringy; homáre (neživé); kukuričný olej; potravinársky olej z palmových orechov; sezamový olej; ustrice (neživé); šunka; žĺtok; jogurt; prípravky na zeleninové polievky; zeleninové šťavy na varenie; mäsové výťažky; kefír (mliečny nápoj); kumys (mliečny nápoj); mliečne nápoje (s vysokým obsahom mlieka); srvátka; mliečne výrobky; langusty (neživé); slanina; konzervovaná šošovica; margarín; marmelády; špik (potraviny); mušle (neživé); mäkkýše (neživé); palmový olej (potraviny); spracované škrupinové ovocie; vajcia; sušené vajcia; pečeňová paštéta; konzervovaná cibuľa; konzervované olivy; potravinársky olivový olej; pektín na kulinárske účely; zelenina v štipľavom náleve; nakladaná zelenina; konzervovaný hrach; klobásy, salámy, párky; solené potraviny; prípravky na výrobu polievok; zeleninové šaláty; bravčová masť; ovocné šaláty; sardinky; losos; potravinársky loj; tuniak; paradajková šťava na varenie; potravinársky slnečnicový olej; držky; konzervované hľuzovky; hydina (mäso); ovocné šupky; mleté mandle; spracované arašidy; konzervované šampiňóny; kokosový tuk; kokosový olej; konzervovaná fazuľa; pečeň; jedlá z rýb; plátky sušeného ovocia; mušle jedlé (neživé); ovocie naložené v alkohole; spracovaný peľ (potravina); garnáty (neživé); konzervované ryby; konzervované mäso; morské raky (neživé); tofu; šľahačka; bravčové mäso; konzervy s rybami; konzervy s ovocím; mäsové konzervy; šišky zemiakové; ryby v slanom náleve; holotúrie (morské živočíchy) (neživé); konzervy so zeleninou; párky v cestíčku; zemiakové vločky; jablkový kompót; brusnicový kompót; tahini (nátierka zo sezamových jadier); hummus (cícerová kaša); opekané morské riasy; ovocné chuťovky; kyslé mlieko; kimchi (jedlo z kvasenej zeleniny); sójové mlieko (náhradka mlieka); mliečne koktaily; papriková nátierka (konzervované koreniny); lúpané slnečnicové semená; rybacia pena; vtáčie mlieko (nealkoholické); zeleninová pena; rybie ikry (potraviny); lúpané semená; aloa pravá (potraviny); konzervovaný cesnak; mlieko obohatené bielkovinami; ľanový olej na varenie; nízkotučné zemiakové lupienky; lecitín na varenie; mliečne fermenty na varenie; kompóty; kondenzované sladené mlieko; „smetana“ (kyslá smotana); riaženka (jogurtový nápoj); prostokvaša (kyslé mlieko); paradajkový pretlak.

30 - Riasy (chuťové prísady); cestoviny; mandľové cesto; aníz (semená); badián; cukrovinky na zdobenie vianočných stromčekov; bylinkové čaje (nie na lekárske použitie); kávové príchute; aromatické prípravky do potravín; koreniny; nekysnutý chlieb; soľ na konzervovanie potravín; sucháre; sušienky, keksy; mätové cukríky; cukríky; oblátky; sladké žemle; kakao; káva; nepražená káva; rastlinné prípravky (kávové náhradky); zákusky, koláče; škorica (korenina); kapary; karamelky (cukríky); karí (korenie); prípravky z obilnín; žuvačky; cigória (kávová náhradka); čaj; čokoláda; marcipán; klinčeky (korenie); chuťové prísady; cukrovinky; cukrárske výrobky; kukuričné vločky; kukuričné pukance; stužovače šľahačky; zmrzliny; palacinky; príchute do potravín (okrem éterických olejov a olejových esencií); kuchynská soľ; zahusťovacie prípravky na kuchynské použitie; kurkuma (potravina); prírodné sladidlá; korenie; perníky, medovníky; nové korenie; múka; fazuľová múka; kukuričná múka; horčicová múčka; jačmenná múka; sójová múka; pšeničná múka (výražková); múčne jedlá; škrob (potraviny); droždie do cesta; fondán (cukrovinky); keksy; cukor; príchute do zákuskov a koláčov (okrem olejových esencií); prášok do pečiva; cestá na koláče; ďumbier (korenie); ľad (prírodný alebo umelý); ľad do nápojov; glukóza na kulinárske účely; krúpy (potraviny); ocot; kečup; mliečne kakaové nápoje; mliečne kávové nápoje; mliečne čokoládové nápoje; kvások; droždie; mandľové pusinky (jemné pečivo); makaróny; mle-

tá kukurica; pražená kukurica; chlieb; maltóza; melasa; melasový sirup; cukrárenská mäta; med; mlynárske výrobky; lúpaný jačmeň; horčica; muškátové orechy; rezance; plnené koláče; mletý jačmeň; sendviče; pastilky (cukrovinky); jemné pekárske výrobky; pečivo (rožky); paprika (koreniny); pizza; čierne korenie; zemiaková múčka (potraviny); pudingy; pralinky; ravioly; sladké drievko (cukrovinky); ryža; šafran (korenie); ságo; omáčky (chuťové prísady); zelerová soľ; pšeničná krupica; šerbety (zmrzlinové nápoje); špagety; tapioka; tapioková múka (potraviny); torty; vanilka (príchuť); zvitky (cestoviny); pečivo s mäsovou náplňou; paštéty zapekané v ceste; prípravky na zjemňovanie mäsa na domáce použitie; prášky na výrobu zmrzlín; mandľové cukrovinky; arašidové cukrovinky; príchute okrem olejových esencií; príchute do nápojov okrem olejových esencií; mletý ovos; lúpaný ovos; ovsené potraviny; ovsené vločky; ovsený výražok (múka); tyčinky so sladkým drievkom (cukrovinky); pivný ocot; kávové nápoje; kakaové nápoje; čokoládové nápoje; kávové náhradky; kandis (na povrch cukroviniek); obilninové vločky; marináda (chuťové prísady); kuskus (krupica); sladové výťažky (potraviny); slad (potraviny); propolis; pikantné zeleninové omáčky (chuťové prísady); včelia kašička (požívatiny); morská voda (na varenie); suši; paradajková omáčka; majonézy; slané pečivo (krekery); anglický krém; ovocné želé (cukrovinky); müsli; ryžové koláče; sójová omáčka; jogurty mrazené (mrazené potraviny); chutneys (koreniny); jarné závitky (ázijské predjedlo); tacos (mexické jedlo); kukuričné placky (tortilly); ľadový čaj; čajové nápoje; zálievky na šaláty; strúhanka; tabbouleh (libanonský šalát); chalva; quiches (slaný koláč); mäsové šťavy; nátierka zo sójových bôbov (chuťové prísady); obilninové chuťovky; ryžové chuťovky; instantná kukuričná kaša (s vodou alebo s mliekom); kukuričná krupica; práškové droždie; sóda bikarbóna na varenie; konzervované záhradné bylinky (chuťové prísady); jedlá z rezancov; polevy na koláče; čokoládové peny; penové zákusky (cukrovinky); ovocné omáčky; marinády; syrové sendviče (cheeseburgers); pesto (bazalková omáčka); ľanové semená (potraviny); obilné klíčky (potraviny); cereálne tyčinky s vysokým obsahom proteínov; omáčky na cestoviny; cereálne tyčinky; palmový cukor; cestá na jedlá; kvety a listy rastlín (náhradky čaju); cestá na zákusky.

31 - Citrusové ovocie; riasy (potraviny alebo krmivo); škrupinové ovocie; egreše (čerstvé ovocie); čerstvá cvikla; surové kakaové bôby; cukrová trstina; plody rohovníka (svätojánsky chlieb); čerstvé šampiňóny; čerstvé gaštany; čakankové hľuzy; čakanka; čerstvé citróny; škrupiny kakaových orechov; kokosové orechy; čerstvé uhorky; chmeľové šišky; mäkkýše (živé); čerstvá zelenina; tekvica (čerstvá); čerstvá fazuľa; čerstvé ovocie; borievky (plody); čerstvé záhradné bylinky; rastliny; kolové orechy; čerstvý hlávkový šalát; čerstvá šošovica; kukurica; matoliny (výlisky ovocia); lieskové oriešky; ikry; cibuľa čerstvá; čerstvé olivy; pomaranče; jačmeň; žihľava; palmové listy; palmy; živé ryby; vinič (rastlina); borovicové šišky; paprika (rastlina); čerstvý pór; čerstvý hrach; čerstvé zemiaky; čerstvé hrozno; rebarbora; raž; sezam; čerstvé hľuzovky; živá hydina; mandle (ovocie); čerstvé arašidy; vylisovaná cukrová trstina (surovina); raky (živé); kôrovce (živé); homáre (živé); mušle (slávka jedlá) (živé); ustrice (živé); langusty (živé); nespracovaná ryža; holotúrie (morské živočíchy) (živé); aloa pravá (rastlina); špenát (čerstvý).

32 - Nealkoholické ovocné výťažky; nealkoholické ovocné nápoje; srvátkové nápoje; prípravky na výrobu nápojov; príchute na výrobu nápojov; ovocné džúsy; sirupy na výrobu nápojov; vody (nápoje); prípravky na výrobu sýtenej vody; lítiová voda; minerálne vody (nápoje); prípravky na výrobu minerálnej vody; sódová voda (sifón); stolové vody; mušty; limonády; zeleninové džúsy (nápoje); sirupy na výrobu limonád; prípravky na výrobu likérov; sladina (výluh sladu); hroznový mušt (nekvasený); sóda; šerbety (nápoje); paradajkový džús (nápoj); nealkoholické nápoje; mandľové mlieko (nápoj); sýtené vody; nealkoholické aperitívy; nealkoholické koktaily; ovocné nektáre; izotonické nápoje; arašidové mlieko (nealkoholický nápoj); nealkoholický jablkový mušt; kvas (nealkoholický nápoj); medové nealkoholické nápoje; mixované ovocné alebo zeleninové nápoje; nealkoholické nápoje s aloou pravou; pivové koktaily.

41 - Akadémie (vzdelávanie); zábavné parky; zábava; organizovanie vedomostných alebo zábavných súťaží; korešpondenčné vzdelávacie kurzy; vydávanie textov (okrem reklamných); vyučovanie; vzdelávanie; školenia; požičiavanie zvukových nahrávok; požičiavanie kinematografických filmov; produkcia filmov (nie reklamných); požičovne kníh (knižnice); vydávanie kníh; výchovno-zábavné klubové služby; organizovanie a vedenie kolokvií; organizovanie a vedenie konferencií; organizovanie a vedenie kongresov; informácie o výchove a vzdelávaní; skúšanie, preskúšavanie (pedagogická činnosť); informácie o možnostiach zábavy; organizovanie kultúrnych alebo vzdelávacích výstav; fitnes kluby (zdravotné a kondičné cvičenia); služby poskytované prázdninové tábory (zábava); organizovanie živých vystúpení; premietanie kinematografických filmov; detské škôlky (vzdelávanie); organizovanie športových súťaží; plánovanie a organizovanie večierkov; praktický výcvik (ukážky); služby múzeí (prehliadky, výstavy); organizovanie a vedenie seminárov; tábory na športové sústredenia; organizovanie a vedenie sympózií; organizovanie a vedenie tvorivých dielní (výučba); organizovanie predstavení (manažérske služby); organizovanie a vedenie koncertov; kurzy telesného cvičenia; koučovanie (školenie); odborné preškoľovanie; požičiavanie hračiek; školské služby (vzdelávanie); individuálne vyučovanie.

43 - Ubytovacie kancelárie (hotely, penzióny); dodávanie hotových jedál a nápojov na objednávku (ketering); kaviarne; samoobslužné jedálne; závodné jedálne; prenájom prechodného ubytovania; penzióny; turistické ubytovne; hotelierske služby; detské jasle; reštaurácie (jedálne); samoobslužné reštaurácie; bufety (rýchle občerstvenie); bary (služby); prázdninové tábory (ubytovacie služby); motely (služby); ozdobné vyrezávanie ovocia a zeleniny.

(540) Zdravýživka
(731) Z&V s.r.o., Školská 57/B, 900 45 Malinovo, SK;
(740) Vodová Eva, JUDr., Bratislava, SK;

---

(210) 5429-2014
(220) 17.6.2014
10(511) 36
(511) 36 - Poistenie proti nehodám; platenie splátok; poistno-technické služby (štatistika); sprostredkovanie (maklérstvo); úverové agentúry; sprostredkovanie poistenia; poisťovníctvo; kapitálové investície; pôžičky; finančné odhady a oceňovanie (poisťovníctvo, bankovníctvo, nehnuteľnosti); financovanie (služby); uzatváranie poistiek proti požiaru; zdravotné poistenie; poistenie (pri námornej preprave); bankové hypotéky; služby sporiteľní; finančný lízing; životné poistenie; finančné analýzy; finančné poradenstvo; konzultačné služby v oblasti poisťovníctva; finančné informácie; informácie o poistení; finančné sponzorstvo; poradenstvo v oblasti splácania dlhov; poskytovanie finančných informácií prostredníctvom webových stránok.
(540)

(591) červená, tmavomodrá, biela
(731) BALINGTON s.r.o, Brnianska 49, 811 04 Bratislava, SK;
(740) Heringeš & Partners, s.r.o., Bratislava, SK;

Zapísané ochranné známky bez zmeny po zverejnení prihlášky

(210)	(111)	(210)	(111)	(210)	(111)	(210)	(111)
1594-2007	237377	1831-2013	237417	2268-2013	237452	5597-2013	237520
907-2011	237543	1832-2013	237418	2270-2013	237453	5598-2013	237521
1153-2011	237556	1846-2013	237419	2271-2013	237476	5600-2013	237522
5078-2011	237541	1890-2013	237420	2287-2013	237477	5604-2013	237523
5665-2011	237548	1899-2013	237421	2292-2013	237478	5615-2013	237524
5812-2011	237378	1900-2013	237422	2298-2013	237479	5618-2013	237525
5815-2011	237379	1923-2013	237423	2299-2013	237480	5620-2013	237526
581-2012	237554	1926-2013	237424	2301-2013	237481	5628-2013	237527
988-2012	237542	1951-2013	237425	2303-2013	237482	5638-2013	237528
998-2012	237555	1952-2013	237462	2305-2013	237483	5642-2013	237529
1002-2012	237380	1954-2013	237463	2306-2013	237484	5648-2013	237530
1166-2012	237460	1977-2013	237426	2307-2013	237485	5649-2013	237531
1239-2012	237551	1984-2013	237547	2313-2013	237486	5657-2013	237532
5858-2012	237381	1992-2013	237427	2319-2013	237487	5658-2013	237533
5870-2012	237461	1995-2013	237428	2320-2013	237488	5661-2013	237534
366-2013	237382	2009-2013	237429	2345-2013	237489	5666-2013	237535
367-2013	237383	2010-2013	237430	2350-2013	237490	5667-2013	237536
368-2013	237384	2020-2013	237431	2367-2013	237491	5671-2013	237537
907-2013	237385	2069-2013	237432	2372-2013	237492	5716-2013	237538
1005-2013	237549	2088-2013	237433	2373-2013	237493	63-2014	237459
1061-2013	237386	2108-2013	237464	2380-2013	237494	68-2014	237539
1079-2013	237387	2109-2013	237465	2382-2013	237495		
1275-2013	237388	2110-2013	237466	2383-2013	237454		
1279-2013	237389	2114-2013	237434	2384-2013	237496		
1304-2013	237390	2120-2013	237435	2385-2013	237497		
1305-2013	237391	2132-2013	237436	2386-2013	237498		
1385-2013	237392	2137-2013	237437	2390-2013	237499		
1387-2013	237393	2139-2013	237438	2411-2013	237455		
1392-2013	237394	2147-2013	237439	2416-2013	237456		
1410-2013	237395	2155-2013	237467	2417-2013	237457		
1537-2013	237396	2156-2013	237440	2418-2013	237500		
1538-2013	237399	2157-2013	237441	2419-2013	237501		
1539-2013	237397	2158-2013	237442	2450-2013	237502		
1540-2013	237398	2174-2013	237443	2451-2013	237503		
1553-2013	237400	2199-2013	237444	2452-2013	237504		
1628-2013	237401	2200-2013	237445	5190-2013	237505		
1632-2013	237402	2208-2013	237468	5329-2013	237506		
1646-2013	237403	2209-2013	237469	5421-2013	237507		
1647-2013	237404	2215-2013	237470	5448-2013	237508		
1656-2013	237405	2223-2013	237471	5485-2013	237509		
1686-2013	237406	2224-2013	237472	5541-2013	237510		
1706-2013	237407	2228-2013	237473	5542-2013	237511		
1707-2013	237408	2229-2013	237474	5551-2013	237512		
1737-2013	237409	2243-2013	237446	5572-2013	237513		
1750-2013	237410	2251-2013	237546	5573-2013	237514		
1752-2013	237411	2259-2013	237447	5587-2013	237458		
1794-2013	237412	2263-2013	237448	5591-2013	237515		
1803-2013	237413	2264-2013	237475	5592-2013	237516		
1811-2013	237414	2265-2013	237449	5593-2013	237517		
1814-2013	237415	2266-2013	237450	5594-2013	237518		
1815-2013	237416	2267-2013	237451	5596-2013	237519		

(111) 237377
(151) 17.6.2014
(180) 27.8.2017
(210) 1594-2007
(220) 27.8.2007
(442) 4.3.2014
(732) Vajda Alexander, Mojmírova 1161/8, 020 01 Púchov, SK;
(740) Kubínyi Peter, Bc., Trenčín, SK;

---

(111) 237378
(151) 17.6.2014
(180) 28.11.2021
(210) 5812-2011
(220) 28.11.2011
(442) 4.3.2014
(732) Consumer Finance Holding, a. s., Hlavné námestie 12, 060 01 Kežmarok, SK;
(740) Hojčuš Peter, Ing., Bratislava, SK;

---

(111) 237379
(151) 17.6.2014
(180) 28.11.2021
(210) 5815-2011
(220) 28.11.2011
(442) 4.3.2014
(732) Consumer Finance Holding, a. s., Hlavné námestie 12, 060 01 Kežmarok, SK;
(740) Hojčuš Peter, Ing., Bratislava, SK;

---

(111) 237380
(151) 17.6.2014
(180) 18.6.2022
(210) 1002-2012
(220) 18.6.2012
(442) 4.3.2014
(732) ST. NICOLAUS, a. s., Ul. 1. mája 113, 031 28 Liptovský Mikuláš, SK;
(740) G. Lehnert, k. s., Bratislava, SK;

---

(111) 237381
(151) 17.6.2014
(180) 30.11.2022
(210) 5858-2012
(220) 30.11.2012
(442) 4.3.2014
(732) Maharishi Vedic University Limited, 54 Marsamxett Road, Valletta, VLT 1853, MT;
(740) PATENTSERVIS Bratislava, a. s., Bratislava, SK;

---

(111) 237382
(151) 17.6.2014
(180) 8.3.2023
(210) 366-2013
(220) 8.3.2013
(442) 4.3.2014
(732) Zet Partner, s. r. o., Digital Park II, Eisteinova 23, 851 01 Bratislava, SK;
(740) Advokátska kancelária JUDr. Katarína Segečová, s. r. o., Bratislava, SK;

---

(111) 237383
(151) 17.6.2014
(180) 8.3.2023
(210) 367-2013
(220) 8.3.2013
(442) 4.3.2014
(732) Zet Partner, s. r. o., Digital Park II, Eisteinova 23, 851 01 Bratislava, SK;
(740) Advokátska kancelária JUDr. Katarína Segečová, s. r. o., Bratislava, SK;

---

(111) 237384
(151) 17.6.2014
(180) 8.3.2023
(210) 368-2013
(220) 8.3.2013
(442) 4.3.2014
(732) Zet Partner, s. r. o., Digital Park II, Eisteinova 23, 851 01 Bratislava, SK;
(740) Advokátska kancelária JUDr. Katarína Segečová, s. r. o., Bratislava, SK;

---

(111) 237385
(151) 17.6.2014
(180) 23.5.2023
(210) 907-2013
(220) 23.5.2013
(442) 4.3.2014
(732) Good Nature s.r.o., Kollárova 88, 036 01 Martin, SK;

---

(111) 237386
(151) 17.6.2014
(180) 19.6.2023
(210) 1061-2013
(220) 19.6.2013
(442) 4.3.2014
(732) min60 s.r.o., Tolstého 5, 811 06 Bratislava, SK;

---

(111) 237387
(151) 17.6.2014
(180) 21.6.2023
(210) 1079-2013
(220) 21.6.2013
(442) 4.3.2014
(732) Juraj Jaňák - Webperfection, Hviezdoslavova 35/44, 029 01 Námestovo, SK;

---

(111) 237388
(151) 17.6.2014
(180) 19.7.2023
(210) 1275-2013
(220) 19.7.2013
(442) 4.3.2014
(732) Siklienka s.r.o., Mierová 111, 821 05 Bratislava, SK;

---

(111) 237389
(151) 17.6.2014
(180) 22.7.2023
(210) 1279-2013
(220) 22.7.2013
(442) 4.3.2014
(732) Výskumný ústav zváračský - Priemyselný inštitút SR, Račianska 71, 832 59 Bratislava, SK;
(740) Juran Svetozár, JUDr., Bratislava, SK;

---

(111) 237390
(151) 17.6.2014
(180) 24.7.2023
(210) 1304-2013
(220) 24.7.2013
(442) 4.3.2014
(732) HO&PE FAMILY, s.r.o., Priemyselná 4947, 058 01 Poprad - Matejovce, SK;
(740) inventa Patentová a známková kancelária s.r.o., Bratislava, SK;

---

(111) 237391
(151) 17.6.2014
(180) 24.7.2023
(210) 1305-2013
(220) 24.7.2013
(442) 4.3.2014
(732) HO&PE FAMILY, s.r.o., Priemyselná 4947, 058 01 Poprad - Matejovce, SK;
(740) inventa Patentová a známková kancelária s.r.o., Bratislava, SK;

---

(111) 237392
(151) 17.6.2014
(180) 1.8.2023
(210) 1385-2013
(220) 1.8.2013
(442) 4.3.2014
(732) N - Point s.r.o., Záhradnícka 153, 821 08 Bratislava, SK;
(740) Gajdošíková Zuzana, Ing., Bratislava, SK;

---

(111) 237393
(151) 17.6.2014
(180) 2.8.2023
(210) 1387-2013
(220) 2.8.2013
(442) 4.3.2014
(732) Slovenská filharmónia, Medená 3, 816 01 Bratislava, SK;
(740) Švec Milan, JUDr., Bratislava, SK;

---

(111) 237394
(151) 17.6.2014
(180) 2.8.2023
(210) 1392-2013
(220) 2.8.2013
(442) 4.3.2014
(732) Slovenská filharmónia, Medená 3, 816 01 Bratislava, SK;
(740) Švec Milan, JUDr., Bratislava, SK;

---

(111) 237395
(151) 17.6.2014
(180) 2.8.2023
(210) 1410-2013
(220) 2.8.2013
(442) 4.3.2014
(732) Úrad vlády Slovenskej republiky, Námestie slobody 1, 813 70 Bratislava, SK;
(740) Porubčan Róbert, Ing., Ivanka pri Dunaji, SK;

---

(111) 237396
(151) 17.6.2014
(180) 27.8.2023
(210) 1537-2013
(220) 27.8.2013
(442) 4.3.2014
(732) LEXMAN, s.r.o., Škultétyho 1, 831 03 Bratislava, SK;

---

(111) 237397
(151) 17.6.2014
(180) 27.8.2023
(210) 1539-2013
(220) 27.8.2013
(442) 4.3.2014
(732) LEXMAN, s.r.o., Škultétyho 1, 831 03 Bratislava, SK;

---

(111) 237398
(151) 17.6.2014
(180) 27.8.2023
(210) 1540-2013
(220) 27.8.2013
(442) 4.3.2014
(732) TOP CENTRUM, o.z., Turnianska 3099/5, 851 07 Bratislava - Petržalka, SK; Grohman Eduard, Ing., Žitavská 2, 821 07 Bratislava, SK; Grohmanová Hana, Ing., Slnečná 11, 900 21 Svätý Jur, SK;

---

(111) 237399
(151) 17.6.2014
(180) 27.8.2023
(210) 1538-2013
(220) 27.8.2013
(442) 4.3.2014
(732) LEXMAN, s.r.o., Škultétyho 1, 831 03 Bratislava, SK;

---

(111) 237400
(151) 17.6.2014
(180) 28.8.2023
(210) 1553-2013
(220) 28.8.2013
(442) 4.3.2014
(732) MEDIAPOLI GROUP s.r.o., 28. října 68/165, 709 00 Ostrava, CZ;
(740) Máčajová Mária, Ing., Nitra, SK;

---

(111) 237401
(151) 17.6.2014
(180) 6.9.2023
(210) 1628-2013
(220) 6.9.2013
(442) 4.3.2014
(732) ITALMEC, spol. s r.o., Bělocerkevská 1295/16, 100 00 Praha, CZ;
(740) ŽOVICOVÁ & ŽOVIC IP, s.r.o., Bratislava, SK;

---

(111) 237402
(151) 17.6.2014
(180) 6.9.2023
(210) 1632-2013
(220) 6.9.2013
(442) 4.3.2014
(732) Stanislava Sedláková DANEXPLUS, Hrádok 437, 916 33 Hrádok, SK;
(740) Porubčan Róbert, Ing., Ivanka pri Dunaji, SK;

---

(111) 237403
(151) 17.6.2014
(180) 10.9.2023
(210) 1646-2013
(220) 10.9.2013
(442) 4.3.2014
(732) MOBILE MARKETING spol. s.r.o., Stará Vajnorská 21, 831 04 Bratislava, SK;

---

(111) 237404
(151) 17.6.2014
(180) 10.9.2023
(210) 1647-2013
(220) 10.9.2013
(442) 4.3.2014
(732) Lidl Stiftung & Co. KG, Stiftsbergstrasse 1, 74167 Neckarsulm, DE;
(740) inventa Patentová a známková kancelária s.r.o., Bratislava, SK;

---

(111) 237405
(151) 17.6.2014
(180) 11.9.2023
(210) 1656-2013
(220) 11.9.2013
(442) 4.3.2014
(732) Kubinec Juraj, Gaštanová 6, 900 91 Limbach, SK;
(740) Hojčuš Peter, Ing., Bratislava, SK;

---

(111) 237406
(151) 17.6.2014
(180) 12.9.2023
(210) 1686-2013
(220) 12.9.2013
(442) 4.3.2014
(732) Solčiansky Marián, Hlavná 663, 951 76 Tesárske Mlyňany, SK;

---

(111) 237407
(151) 17.6.2014
(180) 18.9.2023
(210) 1706-2013
(220) 18.9.2013
(442) 4.3.2014
(732) ICOCRIM, Za humnami 508/28, 941 48 Podhájska, SK;

---

(111) 237408
(151) 17.6.2014
(180) 18.9.2023
(210) 1707-2013
(220) 18.9.2013
(442) 4.3.2014
(732) ICOCRIM, Za humnami 508/28, 941 48 Podhájska, SK;

---

(111) 237409
(151) 17.6.2014
(180) 23.9.2023
(210) 1737-2013
(220) 23.9.2013
(442) 4.3.2014
(732) CHABAD s.r.o., Mojmírova 8, 040 01 Košice, SK;
(740) Lobodová Dagmar, Ing., Košice, SK;

---

(111) 237410
(151) 17.6.2014
(180) 24.9.2023
(210) 1750-2013
(220) 24.9.2013
(442) 4.3.2014
(732) BGV, s.r.o., Hniezdne 471, 065 01 Hniezdne, SK;
(740) Belička Ivan, Ing., Banská Bystrica, SK;

---

(111) 237411
(151) 17.6.2014
(180) 24.9.2023
(210) 1752-2013
(220) 24.9.2013
(442) 4.3.2014
(732) Kapustík Ján, Ružová 3704/7, 974 11 Banská Bystrica, SK;

---

(111) 237412
(151) 17.6.2014
(180) 1.10.2023
(210) 1794-2013
(220) 1.10.2013
(442) 4.3.2014
(732) MOSS.SK, s.r.o., M.R. Štefánika 297/11, Tehelňa, 050 01 Revúca, SK;
(740) Advokátska kancelária, Mgr. Eva Popovičová, Poprad, SK;

---

(111) 237413
(151) 17.6.2014
(180) 1.10.2023
(210) 1803-2013
(220) 1.10.2013
(442) 4.3.2014
(732) Colgate-Palmolive Company (A Delaware Corporation), 300 Park Avenue, New York, N.Y. 10022, US;
(740) inventa Patentová a známková kancelária s.r.o., Bratislava, SK;

---

(111) 237414
(151) 17.6.2014
(180) 2.10.2023
(210) 1811-2013
(220) 2.10.2013
(442) 4.3.2014
(732) Sirotka Dušan, Ing., Bellova 6314/25, 831 01 Bratislava, SK;
(740) Fajnor IP s.r.o., Bratislava, SK;

---

(111) 237415
(151) 17.6.2014
(180) 2.10.2023
(210) 1814-2013
(220) 2.10.2013
(442) 4.3.2014
(732) Halla Visteon Climate Control Corp., 95, Sinilseo--ro, Daedeok-gu, Daejeon, KR;
(740) Fajnor IP s.r.o., Bratislava, SK;

---

(111) 237416
(151) 17.6.2014
(180) 3.10.2023
(210) 1815-2013
(220) 3.10.2013
(442) 4.3.2014
(732) Jakub Ilavský s.r.o., Záblatská 471, 911 06 Trenčín, SK;

---

(111) 237417
(151) 17.6.2014
(180) 4.10.2023
(210) 1831-2013
(220) 4.10.2013
(442) 4.3.2014
(732) Anténa Média, s.r.o., Miletičova 24, 821 08 Bratislava, SK;

---

(111) 237418
(151) 17.6.2014
(180) 4.10.2023
(210) 1832-2013
(220) 4.10.2013
(442) 4.3.2014
(732) Anténa Média, s.r.o., Miletičova 24, 821 08 Bratislava, SK;

---

(111) 237419
(151) 17.6.2014
(180) 4.10.2023
(210) 1846-2013
(220) 4.10.2013
(442) 4.3.2014
(732) Šimkovičová Monika, Babuškova 5, 821 03 Bratislava, SK;

---

(111) 237420
(151) 17.6.2014
(180) 9.10.2023
(210) 1890-2013
(220) 9.10.2013
(442) 4.3.2014
(732) HYPERION CUSTOM KNIVES s.r.o., Oslobodenia 5, 901 01 Malacky, SK;
(740) Frolkovič Juraj, Bratislava, SK;

---

(111) 237421
(151) 17.6.2014
(180) 14.10.2023
(210) 1899-2013
(220) 14.10.2013
(442) 4.3.2014
(732) TWR media, Banšelova 17, 821 04 Bratislava, SK;
(740) Máčajová Mária, Ing., Nitra, SK;

---

(111) 237422
(151) 17.6.2014
(180) 14.10.2023
(210) 1900-2013
(220) 14.10.2013
(442) 4.3.2014
(732) TWR media, Banšelova 17, 821 04 Bratislava, SK;
(740) Máčajová Mária, Ing., Nitra, SK;

---

(111) 237423
(151) 17.6.2014
(180) 17.10.2023
(210) 1923-2013
(220) 17.10.2013
(442) 4.3.2014
(732) Travelco s.r.o., Námestie slobody 1202, 022 01 Čadca, SK;

---

(111) 237424
(151) 17.6.2014
(180) 17.10.2023
(210) 1926-2013
(220) 17.10.2013
(442) 4.3.2014
(732) PHONOTEX spol. s r.o., Priehradná 8077/23, 821 07 Bratislava, SK;
(740) Bachratá Magdaléna, Mgr., Bratislava, SK;

---

(111) 237425
(151) 17.6.2014
(180) 21.10.2023
(210) 1951-2013
(220) 21.10.2013
(442) 4.3.2014
(732) noemo, s.r.o., Pribinova 22/A, 811 09 Bratislava, SK;
(740) verita, s.r.o., Bratislava, SK;

---

(111) 237426
(151) 17.6.2014
(180) 23.10.2023
(210) 1977-2013
(220) 23.10.2013
(442) 4.3.2014
(732) Soy´n´ Health s.r.o., Drietoma 642, 913 03 Drietoma, SK;

---

(111) 237427
(151) 17.6.2014
(180) 24.10.2023
(210) 1992-2013
(220) 24.10.2013
(442) 4.3.2014
(732) KLUB s.r.o., Drotárska cesta 102, 811 08 Bratislava, SK;
(740) Advokátska kancelária Bugala-Ďurček, s.r.o., Bratislava, SK;

---

(111) 237428
(151) 17.6.2014
(180) 24.10.2023
(210) 1995-2013
(220) 24.10.2013
(442) 4.3.2014
(732) KLUB s.r.o., Drotárska cesta 102, 811 08 Bratislava, SK;
(740) Advokátska kancelária Bugala-Ďurček, s.r.o., Bratislava, SK;

---

(111) 237429
(151) 17.6.2014
(180) 25.10.2023
(210) 2009-2013
(220) 25.10.2013
(442) 4.3.2014
(732) MINIHOTOVOSŤ, s. r. o., Pribinova 25, 811 09 Bratislava, SK;
(740) Záthurecká Romana, JUDr., Banská Bystrica, SK;

---

(111) 237430
(151) 17.6.2014
(180) 25.10.2023
(210) 2010-2013
(220) 25.10.2013
(442) 4.3.2014
(732) MINIHOTOVOSŤ, s. r. o., Pribinova 25, 811 09 Bratislava, SK;
(740) Záthurecká Romana, JUDr., Banská Bystrica, SK;

---

(111) 237431
(151) 17.6.2014
(180) 15.3.2020
(210) 2020-2013
(220) 15.3.2010
(442) 4.3.2014
(646) 008989436, 15.03.2010
(732) Kraftool Alpen GmbH, Kraftoolstr. 1, 9601 Stossau, AT;
(740) ROTT, RŮŽIČKA & GUTTMANN, Bratislava, SK;

---

(111) 237432
(151) 17.6.2014
(180) 5.11.2023
(210) 2069-2013
(220) 5.11.2013
(442) 4.3.2014
(732) Vzdelávacie a konferenčné centrum INTENZÍVA, s. r. o., Kutlíkova 17, 851 02 Bratislava, SK;

---

(111) 237433
(151) 17.6.2014
(180) 6.11.2023
(210) 2088-2013
(220) 6.11.2013
(442) 4.3.2014
(732) Kysucká knižnica v Čadci, ul. 17. novembra 1258, 022 01 Čadca, SK;
(740) Priecel Martin, JUDr., Bratislava, SK;

---

(111) 237434
(151) 17.6.2014
(180) 11.11.2023
(210) 2114-2013
(220) 11.11.2013
(442) 4.3.2014
(732) Sola Switzerland EU s.r.o., Kmeťkova 23, 949 01 Nitra, SK;

---

(111) 237435
(151) 17.6.2014
(180) 11.11.2023
(210) 2120-2013
(220) 11.11.2013
(442) 4.3.2014
(732) IP - GMW Sp. z o.o. S.K.A., Legionów 37 Street, 34-100 Wadowice, PL;
(740) Gajdošíková Zuzana, Ing., Bratislava, SK;

---

(111) 237436
(151) 17.6.2014
(180) 12.11.2023
(210) 2132-2013
(220) 12.11.2013
(442) 4.3.2014
(732) Oto Bršel BOTO ENVIRO, Nitrianska 113, 940 67 Nové Zámky, SK;

---

(111) 237437
(151) 17.6.2014
(180) 12.11.2023
(210) 2137-2013
(220) 12.11.2013
(442) 4.3.2014
(732) Herba Drug, s. r. o., Mlynská 1335, 053 11 Smižany, SK;
(740) Porubčan Róbert, Ing., Ivanka pri Dunaji, SK;

---

(111) 237438
(151) 17.6.2014
(180) 13.11.2023
(210) 2139-2013
(220) 13.11.2013
(442) 4.3.2014
(732) Ing. Vladislav Gašpárek - GAVA PLAST, Veterná 14, 900 44 Tomášov, SK;

---

(111) 237439
(151) 17.6.2014
(180) 14.11.2023
(210) 2147-2013
(220) 14.11.2013
(442) 4.3.2014
(732) ELEKTRODESIGN ventilátory spol. s r.o., Boleslavova 53/15, 140 00 Praha - Nusle, CZ;
(740) ŽOVICOVÁ & ŽOVIC IP, s. r. o., Bratislava, SK;

---

(111) 237440
(151) 17.6.2014
(180) 15.11.2023
(210) 2156-2013
(220) 15.11.2013
(442) 4.3.2014
(732) WayPoint s.r.o., Tomášiková 50/A, 831 04 Bratislava, SK;

---

(111) 237441
(151) 17.6.2014
(180) 15.11.2023
(210) 2157-2013
(220) 15.11.2013
(442) 4.3.2014
(732) WayPoint s.r.o., Tomášiková 50/A, 831 04 Bratislava, SK;

---

(111) 237442
(151) 17.6.2014
(180) 15.11.2023
(210) 2158-2013
(220) 15.11.2013
(442) 4.3.2014
(732) MT Consilio s.r.o., Vajanského 58, 921 01 Piešťany, SK;
(740) Beleščák Ladislav, Ing., Piešťany, SK;

---

(111) 237443
(151) 17.6.2014
(180) 19.11.2023
(210) 2174-2013
(220) 19.11.2013
(442) 4.3.2014
(732) Mlékárna Hlinsko, a.s., Kouty 53, 539 01 Hlinsko, CZ;
(740) Gajdošíková Zuzana, Ing., Bratislava, SK;

---

(111) 237444
(151) 17.6.2014
(180) 28.3.2023
(210) 2199-2013
(220) 28.3.2013
(442) 4.3.2014
(732) Universal Protein Supplements Corporation d/b/a Universal Nutrition, 3 Terminal Road, New Brunswick, New Jersey 08901, US;
(740) Bachratá Magdaléna, Mgr., Bratislava, SK;

---

(111) 237445
(151) 17.6.2014
(180) 29.3.2023
(210) 2200-2013
(220) 29.3.2013
(442) 4.3.2014
(732) Universal Protein Supplements Corporation d/b/a Universal Nutrition, 3 Terminal Road, New Brunswick, New Jersey 08901, US;
(740) Bachratá Magdaléna, Mgr., Bratislava, SK;

---

(111) 237446
(151) 17.6.2014
(180) 2.12.2023
(210) 2243-2013
(220) 2.12.2013
(442) 4.3.2014
(732) ERB - Eduard Rada Breweries, s.r.o., Novozámocká 2, 969 01 Banská Štiavnica, SK;

---

(111) 237447
(151) 17.6.2014
(180) 3.12.2023
(210) 2259-2013
(220) 3.12.2013
(442) 4.3.2014
(732) Adamcová Jana, PhDr., PhD., Haanova 35, 851 04 Bratislava, SK;
(740) Porubčan Róbert, Ing., Ivanka pri Dunaji, SK;

---

(111) 237448
(151) 17.6.2014
(180) 4.12.2023
(210) 2263-2013
(220) 4.12.2013
(442) 4.3.2014
(732) Podhorská Surkošová Katarína, JUDr., Na Revíne 29, 831 01 Bratislava, SK;
(740) Litváková Edita, Ing., Bratislava, SK;

---

(111) 237449
(151) 17.6.2014
(180) 4.12.2023
(210) 2265-2013
(220) 4.12.2013
(310) 505054
(320) 6.6.2013
(330) CZ
(442) 4.3.2014
(732) VULM SK s.r.o., Černyševského 26, 851 01 Bratislava, SK;

---

(111) 237450
(151) 17.6.2014
(180) 4.12.2023
(210) 2266-2013
(220) 4.12.2013
(310) 505057
(320) 6.6.2013
(330) CZ
(442) 4.3.2014
(732) VULM SK s.r.o., Černyševského 26, 851 01 Bratislava, SK;

---

(111) 237451
(151) 17.6.2014
(180) 4.12.2023
(210) 2267-2013
(220) 4.12.2013
(310) 505058
(320) 6.6.2013
(330) CZ
(442) 4.3.2014
(732) VULM SK s.r.o., Černyševského 26, 851 01 Bratislava, SK;

---

(111) 237452
(151) 17.6.2014
(180) 4.12.2023
(210) 2268-2013
(220) 4.12.2013
(310) 505059
(320) 6.6.2013
(330) CZ
(442) 4.3.2014
(732) VULM SK s.r.o., Černyševského 26, 851 01 Bratislava, SK;

---

(111) 237453
(151) 17.6.2014
(180) 4.12.2023
(210) 2270-2013
(220) 4.12.2013
(310) 505063
(320) 6.6.2013
(330) CZ
(442) 4.3.2014
(732) VULM SK s.r.o., Černyševského 26, 851 01 Bratislava, SK;

---

(111) 237454
(151) 17.6.2014
(180) 18.12.2023
(210) 2383-2013
(220) 18.12.2013
(442) 4.3.2014
(732) Trentop Investments B.V., Weteringschans 26, 1017SG Amsterdam, NL;
(740) Klučka Ján, prof. JUDr., CSc, Košice, SK;

---

(111) 237455
(151) 17.6.2014
(180) 19.12.2023
(210) 2411-2013
(220) 19.12.2013
(442) 4.3.2014
(732) Ulbrik Peter - AUTODOĽAVA, Podkonice 257, 976 13 Podkonice, SK;

---

(111) 237456
(151) 17.6.2014
(180) 19.12.2023
(210) 2416-2013
(220) 19.12.2013
(442) 4.3.2014
(732) ST. NICOLAUS a. s., Ul. 1. mája 113, 031 28 Liptovský Mikuláš, SK;
(740) G. Lehnert, k.s., Bratislava, SK;

---

(111) 237457
(151) 17.6.2014
(180) 20.12.2023
(210) 2417-2013
(220) 20.12.2013
(442) 4.3.2014
(732) ATELIÉR INTERIÉRU, s.r.o., Zadunajská cesta 6, 851 01 Bratislava, SK;

---

(111) 237458
(151) 17.6.2014
(180) 5.11.2023
(210) 5587-2013
(220) 5.11.2013
(442) 4.3.2014
(732) DIPLOMAT DENTAL s.r.o., Vrbovská cesta 17, 921 01 Piešťany, SK;
(740) Hojčuš Peter, Ing., Bratislava, SK;

---

(111) 237459
(151) 17.6.2014
(180) 15.1.2024
(210) 63-2014
(220) 15.1.2014
(442) 4.3.2014
(732) SANOFI, 54 rue La Boétie, 75008 Paris, FR;
(740) ŽOVICOVÁ & ŽOVIC IP, s.r.o., Bratislava, SK;

---

(111) 237460
(151) 17.6.2014
(180) 24.7.2022
(210) 1166-2012
(220) 24.7.2012
(442) 4.3.2014
(732) ST. NICOLAUS a. s., Ul. 1. mája 113, 031 28 Liptovský Mikuláš, SK;
(740) G. Lehnert, k.s., Bratislava, SK;

---

(111) 237461
(151) 17.6.2014
(180) 6.12.2022
(210) 5870-2012
(220) 6.12.2012
(442) 4.3.2014
(732) AGRO MUNCH s.r.o., Bancíkovej 1/a, 821 03 Bratislava, SK;

---

(111) 237462
(151) 17.6.2014
(180) 21.10.2023
(210) 1952-2013
(220) 21.10.2013
(442) 4.3.2014
(732) noemo, s.r.o., Pribinova 22/A, 811 09 Bratislava, SK;
(740) verita, s.r.o., Bratislava, SK;

---

(111) 237463
(151) 17.6.2014
(180) 21.10.2023
(210) 1954-2013
(220) 21.10.2013
(442) 4.3.2014
(732) noemo, s.r.o., Pribinova 22/A, 811 09 Bratislava, SK;
(740) verita, s.r.o., Bratislava, SK;

---

(111) 237464
(151) 17.6.2014
(180) 11.11.2023
(210) 2108-2013
(220) 11.11.2013
(442) 4.3.2014
(732) GAS Familia, s. r. o. Stará Ľubovňa, Prešovská 8, 064 01 Stará Ľubovňa, SK;
(740) Belička Ivan, Ing., Banská Bystrica, SK;

---

(111) 237465
(151) 17.6.2014
(180) 11.11.2023
(210) 2109-2013
(220) 11.11.2013
(442) 4.3.2014
(732) GAS Familia, s.r.o. Stará Ľubovňa, Prešovská 8, 064 01 Stará Ľubovňa, SK;
(740) Belička Ivan, Ing., Banská Bystrica, SK;

---

(111) 237466
(151) 17.6.2014
(180) 11.11.2023
(210) 2110-2013
(220) 11.11.2013
(442) 4.3.2014
(732) BGV, s.r.o., Hniezdne 471, 065 01 Hniezdne, SK;
(740) Belička Ivan, Ing., Banská Bystrica, SK;

---

(111) 237467
(151) 17.6.2014
(180) 15.11.2023
(210) 2155-2013
(220) 15.11.2013
(442) 4.3.2014
(732) Boháčová Mária, SNP 475/135, 013 05 Belá, SK;

---

(111) 237468
(151) 17.6.2014
(180) 26.11.2023
(210) 2208-2013
(220) 26.11.2013
(442) 4.3.2014
(732) PROBASE, s.r.o., Partizánska cesta 5565/77, 974 01 Banská Bystrica, SK;

---

(111) 237469
(151) 17.6.2014
(180) 26.11.2023
(210) 2209-2013
(220) 26.11.2013
(442) 4.3.2014
(732) PROBASE, s.r.o., Partizánska cesta 5565/77, 974 01 Banská Bystrica, SK;

---

(111) 237470
(151) 17.6.2014
(180) 26.11.2023
(210) 2215-2013
(220) 26.11.2013
(442) 4.3.2014
(732) ARROZ, s.r.o., Stará Vajnorská 17, 831 04 Bratislava, SK;

---

(111) 237471
(151) 17.6.2014
(180) 27.11.2023
(210) 2223-2013
(220) 27.11.2013
(442) 4.3.2014
(732) MAC TV s.r.o., Brečtanová 1, 831 01 Bratislava, SK;
(740) Advokátska kancelária Bugala-Ďurček, s.r.o., Bratislava, SK;

---

(111) 237472
(151) 17.6.2014
(180) 27.11.2023
(210) 2224-2013
(220) 27.11.2013
(442) 4.3.2014

(732) MAC TV s.r.o., Brečtanová 1, 831 01 Bratislava, SK;
(740) Advokátska kancelária Bugala-Ďurček, s.r.o., Bratislava, SK;

---

(111) 237473
(151) 17.6.2014
(180) 28.11.2023
(210) 2228-2013
(220) 28.11.2013
(442) 4.3.2014
(732) Runeko, spol. s r.o., Bottova 6/45, 010 01 Žilina, SK;

---

(111) 237474
(151) 17.6.2014
(180) 28.11.2023
(210) 2229-2013
(220) 28.11.2013
(442) 4.3.2014
(732) Travel & Business Centre s. r. o., Vajnorská 8/A, 831 04 Bratislava, SK;

---

(111) 237475
(151) 17.6.2014
(180) 3.12.2023
(210) 2264-2013
(220) 3.12.2013
(442) 4.3.2014
(732) Kratochvíl Patrik, Hradné údolie 17, 811 01 Bratislava, SK; Ivak Tahir, Bratislavská 159, 921 01 Piešťany, SK;

---

(111) 237476
(151) 17.6.2014
(180) 4.12.2023
(210) 2271-2013
(220) 4.12.2013
(310) 505066
(320) 6.6.2013
(330) CZ
(442) 4.3.2014
(732) VULM SK s.r.o., Černyševského 26, 851 01 Bratislava, SK;

---

(111) 237477
(151) 17.6.2014
(180) 6.12.2023
(210) 2287-2013
(220) 6.12.2013
(442) 4.3.2014
(732) LEMAN SLOVAKIA spol. s r.o., kpt. Nálepku 2973/7, 066 01 Humenné, SK;

---

(111) 237478
(151) 17.6.2014
(180) 6.12.2023
(210) 2292-2013
(220) 6.12.2013
(442) 4.3.2014
(732) Darvi & partners spol. s r.o., Pod Kaštieľom 303, 951 35 Veľké Zálužie, SK;
(740) Máčajová Mária, Ing., Nitra, SK;

---

(111) 237479
(151) 17.6.2014
(180) 6.12.2023
(210) 2298-2013
(220) 6.12.2013
(442) 4.3.2014
(732) Abbott Products Operations AG, Hegenheimermattweg 127, 4123 Allschwil, CH;
(740) Korejzová Petra, JUDr., Bratislava, SK;

---

(111) 237480
(151) 17.6.2014
(180) 6.12.2023
(210) 2299-2013
(220) 6.12.2013
(442) 4.3.2014
(732) Abbott Products Operations AG, Hegenheimermattweg 127, 4123 Allschwil, CH;
(740) Korejzová Petra, JUDr., Bratislava, SK;

---

(111) 237481
(151) 17.6.2014
(180) 9.12.2023
(210) 2301-2013
(220) 9.12.2013
(442) 4.3.2014
(732) Halmo Roman, , 956 12 Preseľany, SK;

---

(111) 237482
(151) 17.6.2014
(180) 9.12.2023
(210) 2303-2013
(220) 9.12.2013
(442) 4.3.2014
(732) GASTRONOMY Group s. r. o., Moldavská cesta 45, 040 11 Košice, SK;

---

(111) 237483
(151) 17.6.2014
(180) 9.12.2023
(210) 2305-2013
(220) 9.12.2013
(442) 4.3.2014
(732) Motor - Presse Slovakia, s. r. o., Prievozská 18, 824 51 Bratislava, SK;
(740) Holakovský Štefan, Ing., Bratislava, SK;

---

(111) 237484
(151) 17.6.2014
(180) 9.12.2023
(210) 2306-2013
(220) 9.12.2013
(442) 4.3.2014
(732) Motor - Presse Slovakia, s. r. o., Prievozská 18, 824 51 Bratislava, SK;
(740) Holakovský Štefan, Ing., Bratislava, SK;

---

(111) 237485
(151) 17.6.2014
(180) 9.12.2023
(210) 2307-2013
(220) 9.12.2013
(442) 4.3.2014
(732) Motor - Presse Slovakia, s. r. o., Prievozská 18, 824 51 Bratislava, SK;
(740) Holakovský Štefan, Ing., Bratislava, SK;

---

(111) 237486
(151) 17.6.2014
(180) 10.12.2023
(210) 2313-2013
(220) 10.12.2013
(442) 4.3.2014
(732) Bc. Mária Hambálková / BUSINESS EDUCATION, Fándlyho 747/1, 925 63 Sereď, SK;

---

(111) 237487
(151) 17.6.2014
(180) 10.12.2023
(210) 2319-2013
(220) 10.12.2013
(442) 4.3.2014
(732) SANOFI, 54 rue La Boétie, 75008 Paris, FR;
(740) ŽOVICOVÁ & ŽOVIC IP, s.r.o., Bratislava, SK;

---

(111) 237488
(151) 17.6.2014
(180) 10.12.2023
(210) 2320-2013
(220) 10.12.2013
(442) 4.3.2014
(732) REMPOMETAL s.r.o., Južná trieda 125, 040 01 Košice, SK;
(740) Gruber Dalibor, Ing., Košice, SK;

---

(111) 237489
(151) 17.6.2014
(180) 12.12.2023
(210) 2345-2013
(220) 12.12.2013
(442) 4.3.2014
(732) U-R Lab, 7 place du Chancelier Adenauer, 75016 Paríž, FR;
(740) B & S Legal s.r.o., Bratislava, SK;

---

(111) 237490
(151) 17.6.2014
(180) 13.12.2023
(210) 2350-2013
(220) 13.12.2013
(442) 4.3.2014
(732) SV Engineering, s.r.o., Štefánikova 814, 020 01 Púchov, SK;
(740) Mrenica Jaroslav, Ing., Púchov, SK;

---

(111) 237491
(151) 17.6.2014
(180) 16.12.2023
(210) 2367-2013
(220) 16.12.2013
(442) 4.3.2014
(732) Advokátska kancelária Bugala-Ďurček, s.r.o., Drotárska cesta 102, 811 02 Bratislava, SK;

---

(111) 237492
(151) 17.6.2014
(180) 17.12.2023
(210) 2372-2013
(220) 17.12.2013
(442) 4.3.2014
(732) Raška Ján, JUDr., LLM, Bazová 16, 821 08 Bratislava, SK;

---

(111) 237493
(151) 17.6.2014
(180) 17.12.2023
(210) 2373-2013
(220) 17.12.2013
(442) 4.3.2014
(732) Raška Ján, JUDr., LLM, Bazová 16, 821 08 Bratislava, SK;

---

(111) 237494
(151) 17.6.2014
(180) 18.12.2023
(210) 2380-2013
(220) 18.12.2013
(442) 4.3.2014
(732) Pršan Marek, Ing., Lehota 150, 951 36 Lehota, SK;

---

(111) 237495
(151) 17.6.2014
(180) 18.12.2023
(210) 2382-2013
(220) 18.12.2013
(442) 4.3.2014
(732) SLAVINA - impex, s.r.o., Ľ. Fullu 3, 841 05 Bratislava, SK;
(740) Pospecha Pavol, JUDr., Bratislava, SK;

---

(111) 237496
(151) 17.6.2014
(180) 18.12.2023
(210) 2384-2013
(220) 18.12.2013
(442) 4.3.2014
(732) Trentop Investments B.V., Weteringschans 26, 1017SG Amsterdam, NL;
(740) Klučka Ján, prof. JUDr., CSc, Košice, SK;

---

(111) 237497
(151) 17.6.2014
(180) 18.12.2023
(210) 2385-2013
(220) 18.12.2013
(442) 4.3.2014
(732) Trentop Investments B.V., Weteringschans 26, 1017SG Amsterdam, NL;
(740) Klučka Ján, prof. JUDr., CSc, Košice, SK;

---

(111) 237498
(151) 17.6.2014
(180) 18.12.2023
(210) 2386-2013
(220) 18.12.2013
(442) 4.3.2014
(732) Trentop Investments B.V., Weteringschans 26, 1017SG Amsterdam, NL;
(740) Klučka Ján, prof. JUDr., CSc, Košice, SK;

---

(111) 237499
(151) 17.6.2014
(180) 19.12.2023
(210) 2390-2013
(220) 19.12.2013
(442) 4.3.2014
(732) LOAR-VE, a. s., Jesenského 6, 929 01 Dunajská Streda, SK;

---

(111) 237500
(151) 17.6.2014
(180) 20.12.2023
(210) 2418-2013
(220) 20.12.2013
(442) 4.3.2014
(732) Soy´n´ Health s.r.o., Drietoma 642, 913 03 Drietoma, SK;

---

(111) 237501
(151) 17.6.2014
(180) 20.12.2023
(210) 2419-2013
(220) 20.12.2013
(442) 4.3.2014
(732) Divko Elena, JUDr. Ing., Gorkého 1, 909 01 Skalica, SK;

---

(111) 237502
(151) 17.6.2014
(180) 23.12.2023
(210) 2450-2013
(220) 23.12.2013
(442) 4.3.2014
(732) Realitná spoločnosť Slovenskej sporiteľne, a.s., Tomášikova 48, 832 10 Bratislava, SK;

---

(111) 237503
(151) 17.6.2014
(180) 23.12.2023
(210) 2451-2013
(220) 23.12.2013
(442) 4.3.2014
(732) Realitná spoločnosť Slovenskej sporiteľne, a.s., Tomášikova 48, 832 10 Bratislava, SK;

---

(111) 237504
(151) 17.6.2014
(180) 20.12.2023
(210) 2452-2013
(220) 20.12.2013
(442) 4.3.2014
(732) ČERVENÉ A BIELE, s.r.o., Palkovičova 5, 821 08 Bratislava, SK;

---

(111) 237505
(151) 17.6.2014
(180) 20.3.2023
(210) 5190-2013
(220) 20.3.2013
(442) 4.3.2014
(732) Tonkovič Bohumil, Ing., Pribinova 1615/9, 953 00 Zlaté Moravce, SK;
(740) Hörmann Tomáš, Ing., Bratislava, SK;

---

(111) 237506
(151) 17.6.2014
(180) 14.5.2023
(210) 5329-2013
(220) 14.5.2013
(442) 4.3.2014
(732) BONAVITA, spol. s r.o., U Habrovky 247/11, 140 00 Praha - Krč, CZ;
(740) Litváková Lenka, Ing., Bratislava, SK;

---

(111) 237507
(151) 17.6.2014
(180) 17.6.2023
(210) 5421-2013
(220) 17.6.2013
(442) 4.3.2014
(732) WALMARK, a. s., Oldřichovice 44, 739 61 Třinec, CZ;
(740) Mešková Viera, Ing., Bratislava, SK;

---

(111) 237508
(151) 17.6.2014
(180) 28.6.2023
(210) 5448-2013
(220) 28.6.2013
(442) 4.3.2014
(732) WALMARK, a. s., Oldřichovice č. 44, 739 61 Třinec, CZ;
(740) Mešková Viera, Ing., Bratislava, SK;

---

(111) 237509
(151) 17.6.2014
(180) 16.8.2023
(210) 5485-2013
(220) 16.8.2013
(442) 4.3.2014
(732) Lidl Stiftung & Co. KG, Stiftsbergstrasse 1, 74167 Neckarsulm, DE;
(740) inventa Patentová a známková kancelária s.r.o., Bratislava, SK;

---

(111) 237510
(151) 17.6.2014
(180) 9.10.2023
(210) 5541-2013
(220) 9.10.2013
(442) 4.3.2014
(732) BAUER MEDIA SK v.o.s., Einsteinova 23, 851 01 Bratislava, SK;
(740) Holoubková Mária, Ing., Bratislava, SK;

---

(111) 237511
(151) 17.6.2014
(180) 9.10.2023
(210) 5542-2013
(220) 9.10.2013
(442) 4.3.2014
(732) Abbot Medical Optics Inc., a Delaware corporation, 1700 E. St. Andrew Place, 92705 Santa Ana, California, US;
(740) Zivko Mijatovic and Partners s.r.o., Bratislava, SK;

---

(111) 237512
(151) 17.6.2014
(180) 11.10.2023
(210) 5551-2013
(220) 11.10.2013
(442) 4.3.2014
(732) KON - RAD spol. s r.o., Cesta na Senec 15725/24, 830 06 Bratislava, SK;
(740) Litváková Edita, Ing., Bratislava, SK;

---

(111) 237513
(151) 17.6.2014
(180) 28.10.2023
(210) 5572-2013
(220) 28.10.2013
(442) 4.3.2014
(732) HANSOL PAPER CO., LTD., 100, Eulji-ro, Jung--gu, Seoul, KR;
(740) PATENTSERVIS Bratislava, a. s., Bratislava, SK;

---

(111) 237514
(151) 17.6.2014
(180) 28.10.2023
(210) 5573-2013
(220) 28.10.2013
(442) 4.3.2014
(732) HANSOL PAPER CO., LTD., 100, Eulji-ro, Jung--gu, Seoul, KR;
(740) PATENTSERVIS Bratislava, a. s., Bratislava, SK;

---

(111) 237515
(151) 17.6.2014
(180) 7.11.2023
(210) 5591-2013
(220) 7.11.2013
(442) 4.3.2014
(732) Švantnerová Iveta, Zrínskeho 19, 811 03 Bratislava, SK;
(740) Juran Svetozár, JUDr., Bratislava, SK;

---

(111) 237516
(151) 17.6.2014
(180) 7.11.2023
(210) 5592-2013
(220) 7.11.2013
(442) 4.3.2014
(732) Švantnerová Iveta, Zrínskeho 19, 811 03 Bratislava, SK;
(740) Juran Svetozár, JUDr., Bratislava, SK;

---

(111) 237517
(151) 17.6.2014
(180) 7.11.2023
(210) 5593-2013
(220) 7.11.2013
(442) 4.3.2014
(732) Švantnerová Iveta, Zrínskeho 19, 811 03 Bratislava, SK;
(740) Juran Svetozár, JUDr., Bratislava, SK;

---

(111) 237518
(151) 17.6.2014
(180) 7.11.2023
(210) 5594-2013
(220) 7.11.2013
(442) 4.3.2014
(732) Kia Motors Corporation, 231, Yangjae-dong, Seocho-gu, Seoul, Korea, KR;
(740) ROTT, RŮŽIČKA & GUTTMANN, Bratislava, SK;

---

(111) 237519
(151) 17.6.2014
(180) 11.11.2023
(210) 5596-2013
(220) 11.11.2013
(442) 4.3.2014
(732) Kwizda Holding GmbH, Universitätsring 6, A-1010 Wien, AT;
(740) PATENTSERVIS Bratislava, a. s., Bratislava, SK;

---

(111) 237520
(151) 17.6.2014
(180) 11.11.2023
(210) 5597-2013
(220) 11.11.2013
(442) 4.3.2014
(732) Kwizda Holding GmbH, Universitätsring 6, A-1010 Wien, AT;
(740) PATENTSERVIS Bratislava, a. s., Bratislava, SK;

---

(111) 237521
(151) 17.6.2014
(180) 11.11.2023
(210) 5598-2013
(220) 11.11.2013
(442) 4.3.2014
(732) MAYEKAWA MFG. CO., LTD., 14-15, Botan 3-chome,Koto-ku, Tokyo 135-8482, JP;
(740) ROTT, RŮŽIČKA & GUTTMANN, Bratislava, SK;

---

(111) 237522
(151) 17.6.2014
(180) 12.11.2023
(210) 5600-2013
(220) 12.11.2013
(442) 4.3.2014
(732) R spol. s r. o., Na Třebešíně 3158/11, 130 00 Praha - Strašnice, CZ;
(740) ROTT, RŮŽIČKA & GUTTMANN, Bratislava, SK;

---

(111) 237523
(151) 17.6.2014
(180) 13.11.2023
(210) 5604-2013
(220) 13.11.2013
(442) 4.3.2014
(732) NOVIS Poisťovňa a.s., Havlíčkova 16, 811 04 Bratislava, SK;

---

(111) 237524
(151) 17.6.2014
(180) 15.11.2023
(210) 5615-2013
(220) 15.11.2013
(442) 4.3.2014
(732) Enaspol a.s., Velvěty 79, 415 01 Teplice, CZ;
(740) Mešková Viera, Ing., Bratislava, SK;

---

(111) 237525
(151) 17.6.2014
(180) 18.11.2023
(210) 5618-2013
(220) 18.11.2013
(442) 4.3.2014
(732) Great Wall Motor Company Limited, 2266 Chaoyang South Street,Baoding, 071000 Hebei, CN;
(740) Zivko Mijatovic and Partners s.r.o., Bratislava, SK;

---

(111) 237526
(151) 17.6.2014
(180) 19.11.2023
(210) 5620-2013
(220) 19.11.2013
(442) 4.3.2014
(732) VISIO, s.r.o., Pri Habánskom Mlyne 16, 811 04 Bratislava, SK;
(740) Hojčuš Peter, Ing., Bratislava, SK;

---

(111) 237527
(151) 17.6.2014
(180) 22.11.2023
(210) 5628-2013
(220) 22.11.2013
(442) 4.3.2014
(732) Všeobecná úverová banka, a. s., Mlynské nivy 1, 829 90 Bratislava, SK;
(740) Hojčuš Peter, Ing., Bratislava, SK;

---

(111) 237528
(151) 17.6.2014
(180) 27.11.2023
(210) 5638-2013
(220) 27.11.2013
(442) 4.3.2014
(732) McCarter a.s., Bajkalská 25, 821 01 Bratislava, SK;
(740) Hojčuš Peter, Ing., Bratislava, SK;

---

(111) 237529
(151) 17.6.2014
(180) 29.11.2023
(210) 5642-2013
(220) 29.11.2013
(442) 4.3.2014
(732) UNILEVER N.V., Weena 455, 3013 AL Rotterdam, NL;
(740) FAJNOR IP, s.r.o., Bratislava, SK;

---

(111) 237530
(151) 17.6.2014
(180) 2.12.2023
(210) 5648-2013
(220) 2.12.2013
(442) 4.3.2014
(732) UNILEVER N.V., Weena 455, 3013 AL Rotterdam, NL;
(740) Fajnor IP, s. r. o., Bratislava, SK;

---

(111) 237531
(151) 17.6.2014
(180) 2.12.2023
(210) 5649-2013
(220) 2.12.2013
(442) 4.3.2014
(732) UNILEVER N.V., Weena 455, 3013 AL Rotterdam, NL;
(740) Fajnor IP, s. r. o., Bratislava, SK;

---

(111) 237532
(151) 17.6.2014
(180) 6.12.2023
(210) 5657-2013
(220) 6.12.2013
(442) 4.3.2014
(732) Všeobecná úverová banka, a. s., Mlynské nivy 1, 829 90 Bratislava, SK;
(740) Hojčuš Peter, Ing., Bratislava, SK;

---

(111) 237533
(151) 17.6.2014
(180) 6.12.2023
(210) 5658-2013
(220) 6.12.2013
(442) 4.3.2014
(732) Všeobecná úverová banka, a. s., Mlynské nivy 1, 829 90 Bratislava, SK;
(740) Hojčuš Peter, Ing., Bratislava, SK;

---

(111) 237534
(151) 17.6.2014
(180) 6.12.2023
(210) 5661-2013
(220) 6.12.2013
(442) 4.3.2014
(732) UNILEVER N.V., Weena 455, 3013 AL Rotterdam, NL;
(740) FAJNOR IP, s.r.o., Bratislava, SK;

---

(111) 237535
(151) 17.6.2014
(180) 10.12.2023
(210) 5666-2013
(220) 10.12.2013
(442) 4.3.2014
(732) THEFACESHOP CO., LTD., 58, Saemunan-ro, Jongno-gu, Seoul, KR;
(740) inventa Patentová a známková kancelária s.r.o., Bratislava, SK;

---

(111) 237536
(151) 17.6.2014
(180) 10.12.2023
(210) 5667-2013
(220) 10.12.2013
(442) 4.3.2014
(732) BONGRAIN S. A., 42 rue Rieussec, 78220 Viroflay, FR;
(740) ČERNEJOVÁ & HRBEK, s. r. o., Bratislava, SK;

---

(111) 237537
(151) 17.6.2014
(180) 12.12.2023
(210) 5671-2013
(220) 12.12.2013
(442) 4.3.2014
(732) Stuhl, s.r.o., Bulharská 44, 917 00 Trnava, SK;
(740) Advokátska kancelária Krišťák, s.r.o., Bratislava, SK;

---

(111) 237538
(151) 17.6.2014
(180) 18.12.2023
(210) 5716-2013
(220) 18.12.2013
(442) 4.3.2014
(732) Swiss Pharma International AG, Waldmannstrasse 8, 8001 - Zurich, CH;
(740) ROTT, RŮŽIČKA & GUTTMANN, Bratislava, SK;

---

(111) 237539
(151) 17.6.2014
(180) 16.1.2024
(210) 68-2014
(220) 16.1.2014
(442) 4.3.2014
(732) lulu SK s.r.o., Romanova 1, 851 02 Bratislava, SK;
(740) Jánošíková Denisa, JUDr., Bratislava, SK;

---

(111) 237541
(151) 17.6.2014
(180) 11.2.2021
(210) 5078-2011
(220) 11.2.2011
(442) 4.10.2011
(732) pelicantravel.com s.r.o., Cintorínska 3/B, 811 08 Bratislava, SK;
(740) Litváková Lenka, Ing., Bratislava, SK;

---

(111) 237542
(151) 17.6.2014
(180) 15.6.2022
(210) 988-2012
(220) 15.6.2012
(442) 2.10.2012
(732) Pavliš Ján, Hroncova 6, 040 01 Košice, SK;

---

(111) 237543
(151) 17.6.2014
(180) 25.5.2021
(210) 907-2011
(220) 25.5.2011
(442) 2.3.2012
(732) RAJO, a.s., Studená 35, 823 55 Bratislava, SK;
(740) Bachratá Magdaléna, Mgr., Bratislava, SK;

---

(111) 237546
(151) 24.6.2014
(180) 2.12.2023
(210) 2251-2013
(220) 2.12.2013
(442) 4.3.2014
(732) IMBIZ s.r.o., Mlynská 39, 052 01 Spišská Nová Ves, SK;
(740) Porubčan Róbert, Ing., Ivanka pri Dunaji, SK;

---

(111) 237547
(151) 24.6.2014
(180) 22.10.2023
(210) 1984-2013
(220) 22.10.2013
(442) 4.2.2014
(732) IMBIZ s.r.o., Mlynská 39, 052 01 Spišská Nová Ves, SK;
(740) Porubčan Róbert, Ing., Ivanka pri Dunaji, SK;

---

(111) 237548
(151) 26.6.2014
(180) 20.10.2021
(210) 5665-2011
(220) 20.10.2011
(442) 2.3.2012
(732) COLORLAK SK, s.r.o., Zvolenská cesta 37, 974 05 Banská Bystrica, SK;
(740) REKEN & PARTNERS Law Firm s.r.o., Bratislava, SK;

---

(111) 237549
(151) 26.6.2014
(180) 6.6.2023
(210) 1005-2013
(220) 6.6.2013
(442) 8.1.2014
(732) MERIGLOBE ADVISORY HOUSE s.r.o., Gorkého 3, 811 01 Bratislava, SK;
(740) Porubčan Róbert, Ing., Ivanka pri Dunaji, SK;

---

(111) 237551
(151) 2.7.2014
(180) 9.8.2022
(210) 1239-2012
(220) 9.8.2012
(442) 3.6.2013
(732) Štefan Feke - Violet Kangaroo, Antonínův Důl 249, 586 01 Jihlava, CZ;
(740) Kubínyi Peter, Trenčín, SK;

---

(111) 237554
(151) 2.7.2014
(180) 10.4.2022
(210) 581-2012
(220) 10.4.2012
(442) 3.9.2012
(732) MEDIA/ST, s. r. o., Moyzesova 35, 010 01 Žilina, SK;
(740) Belička Ivan, Ing., Banská Bystrica, SK;

---

(111) 237555
(151) 2.7.2014
(180) 18.6.2022
(210) 998-2012
(220) 18.6.2012
(442) 2.10.2012
(732) BizLabs, s.r.o., Rastislavova 38, 040 01 Košice, SK;

---

(111) 237556
(151) 2.7.2014
(180) 8.7.2021
(210) 1153-2011
(220) 8.7.2011
(442) 4.11.2011
(732) Ondrejka Pavel, Balkánska 160, 851 10 Bratislava, SK;
(740) Porubčan Róbert, Ing., Ivanka pri Dunaji, SK;

Zapísané ochranné známky so zmenou po zverejnení prihlášky

(210)	(111)
1691-2012	237553
5584-2012	237545
845-2013	237540
1909-2013	237544
1965-2013	237550
5514-2013	237552

(111) 237540
(151) 17.6.2014
(180) 14.5.2023
(210) 845-2013
(220) 14.5.2013
(442) 2.10.2013
10(511) 9, 25, 28, 35
(511) 9 - Ochrana očí; hokejové prilby, ochranné hokejové štíty tváre z organického skla; masky na tvár ako hokejový ochranný výstroj; všetky uvedené výrobky určené na použitie v ľadovom hokeji.
25 - Hokejové dresy; vatované nohavice; návleky, štucne; všetky uvedené výrobky určené na použitie v ľadovom hokeji.
28 - Hokejové korčule; hokejové puky; hokejbalové loptičky, hokejky na ľadový hokej a hokejbal vrátane brankárskych; čepele hokejok; chrániče na nože korčúľ; taška na hokejovú výstroj, taška na hokejky; taška na hokejové korčule; hokejový ochranný výstroj, najmä rukavice, chrániče ramien, brankárske chrániče vonkajšie, chrániče lakťov, chrániče kolien, chrániče predlaktia, chrániče hrudníka a chrbta, čalúnené chrániče ramien, nákolenníky, zápästky, suspenzory, uvedené výrobky určené na použitie v ľadovom hokeji; futbalový výstroj, najmä náplecníky, nálakťovníky, chrániče píšťal, brankárske rukavice; lopty; športové náradie a náčinie; hry; hračky; maskoty (hračky).
35 - Služby sprostredkovania obchodu s odevmi a textilnými výrobkami, všetko slúžiacimi výlučne na použitie v ľadovom hokeji.
(540) GSTONE
(732) A-Z Hokej, s.r.o., Bajzova 14, 821 08 Bratislava, SK;

---

(111) 237544
(151) 23.6.2014
(180) 16.10.2023
(210) 1909-2013
(220) 16.10.2013
(442) 4.3.2014
10(511) 18, 25
(511) 18 - Usne (surovina alebo polotovar); koža a koženka; kožené aktovky; kožené vrecká a tašky na balenie; kožené kabelky; kožené peňaženky; kožené remienky; kožené šnúrky; tašky; kufre; kufríky; vaky (plecniaky); cestovné tašky; dáždniky; slnečníky.
25 - Obuv; čižmy; topánky; papuče; sandále; pančuchy absorbujúce pot; pančuškové nohavice; päty pančúch; ponožky; pančuchy; vložky do topánok (s výnimkou ortopedických); podporné vankúšiky do topánok (s výnimkou ortopedických); podložky pod klenbu a pätu chodidla do topánok (s výnimkou ortopedických); upínadlá päty (časť obuvi); odevy.
(540) LET GET
(732) La Bottine 4, s.r.o., Stará Vajnorská 11, 831 04 Bratislava, SK;

---

(111) 237545
(151) 23.6.2014
(180) 30.8.2022
(210) 5584-2012
(220) 30.8.2012
(442) 4.3.2014
10(511) 3, 5
(511) 3 - Kozmetické prípravky.
5 - Farmaceutické, zverolekárske a sanitárne prípravky; dietetické látky upravené na lekárske použitie, potraviny pre dojčatá; náplasti, obväzový materiál; hmoty na plombovanie zubov a zubné vosky; dezinfekčné prostriedky; prípravky na ničenie hmyzu; fungicídy, herbicídy.
(540) VISIBLY CLEAR
(732) Neutrogena Corporation, a Delaware corporation, 5760 West 96th Street, Los Angeles, California 90045, US;
(740) Bušová Eva, JUDr., Bratislava, SK;

---

(111) 237550
(151) 26.6.2014
(180) 18.10.2023
(210) 1965-2013
(220) 18.10.2013
(442) 4.3.2014
10(511) 14, 16, 18, 20, 21, 24, 25, 28, 31, 33, 35, 39, 41, 43, 44
(511) 14 - Medailóny (šperky); mince; medaily; medené žetóny; odznaky z drahých kovov; šperkovnice; kazety na šperky; ozdoby, šperky; náramky (šperky); náhrdelníky; retiazky (šperky); náušnice; prívesky (šperky); prívesky na kľúče (bižutéria); prstene (šperky); klenoty, šperky z emailovanej keramiky; šperky z jantáru; gagátové ozdoby; brošne (šperky); ihlice (šperky); sošky z drahých kovov; umelecké diela z drahých kovov; polodrahokamy; drahé kamene; drahé kovy, ich zliatiny; drahokamy; hodinárske výrobky a chronometre.
16 - Plagáty všetkých druhov a rozmerov; papierové vlajky; papierové zástavky; pútače z papiera alebo lepenky; reklamné tabule z papiera, kartónu alebo lepenky; tlačené reklamné a úžitkové manuály; grafické zobrazenia; grafické znaky;

grafické reprodukcie; emblémy (papierové pečate); pečiatky; pečate; obrúsky (papierové prestieranie); papierové obrúsky; papierové podložky pod poháre; knihárske výrobky; samolepky (papiernický tovar); samolepky pre domácnosť a na kancelárske účely; samolepky na auto (papiernický tovar); nálepky na kancelárske použitie alebo pre domácnosť; drevitá lepenka (papiernický tovar); potlače (rytiny); podklady na tlačenie, nie textilné; pretlače; obtlačky; výkresy na priesvitných podkladoch; vzory na kopírovanie; umelohmotné fólie na balenie; plastové vodotesné obalové fólie; lepidlá na kancelárske účely alebo pre domácnosť; lepiace pásky na kancelárske účely alebo pre domácnosť; obaly na doklady; spisové obaly (papiernický tovar); tlačiarenské písmo; tlačiarenské štočky; tlačiarenské typy (písmená a číslice); tlačové znaky; tlačové reglety; šablóny (kancelárske potreby); šablóny na kreslenie a maľovanie; šablóny na vymazávanie; korekčné laky (kancelárske potreby); etikety s výnimkou textilných; knihárske textílie; pogumované plátno (papiernictvo); knihy; brožúry; časopisy (periodiká); spevníky; tlačené formuláre; tlačoviny; ročenky; albumy; tlačené publikácie; tlačené reklamné publikácie; katalógy, databázy na papierových nosičoch; obrazy; papierové propagačné materiály; svietivý papier; plány; podložky na písanie; skicáre; kalendáre; príručky; tlačené prospekty; zošity; hárky; obálky (papiernický tovar); obaly (papiernický tovar); kancelárske potreby s výnimkou nábytku, predovšetkým kancelárske potreby použité ako reklamné alebo darčekové predmety; papier, kartón, lepenka; predmety z kartónu; kartónové reklamné materiály na rozširovanie; kartónové reklamné značky; tlačené fotografie; zariadenia na fotomontáže; stojany na fotografie; papiernický tovar a písacie potreby; písacie súpravy (papiernický tovar); perá (kancelárske potreby); ceruzky; držiaky na písacie potreby; rozmnožovacie prístroje a stroje; kopírovacie zariadenia.

18 - Koža; koža zvierat; surové kože; vypracované kože; imitácie kože; koženka; moleskin (imitácia kože); kožušiny; kožušinové pokrývky; puzdrá na kľúče; kožené šnúrky; kožené remienky; peňaženky; batohy; chlebníky; plecniaky; kufre a cestovné tašky; kabelky; kožené náplecné pásy; náprsné tašky; turistické taštičky okolo pása (ľadvinky); kožené vrecká a tašky na balenie; kožené chlopne; korbáče (biče); biče; konské chomúty; kožené popruhy; postroje a sedlárske výrobky; opraty; podložky pod jazdecké sedlá; kovanie konské postroje; dáždniky a slnečníky; vychádzkové palice; kožené vôdzky; kožené alebo kožou potiahnuté škatule; kožené obloženia nábytku.

20 - Vývesné štíty z dreva alebo plastických hmôt; pútače z dreva alebo plastov; vystavovacie stojany; spomienkové predmety z plastov a dreva patriace do triedy 20; sochy z dreva, vosku, sadry alebo plastov; umelecké diela z dreva, vosku, sadry alebo plastov; stolárske umelecké výrobky; prútené koše; rybárske koše; nekovové košíky; pekárske košíky; prútený alebo košikársky tovar; pletené predmety zo slamy; slamníky; trstina (materiál na tkanie); dekoratívne zvonkohry; drevené obaly na fľaše; nekovové sudy; nekovové kade; nekovové fľaškové uzávery; nábytok; lavice (nábytok); pulty; lavičky (nábytok); lávky s výnimkou kovových; kreslá; kolísky; rozkladacie ležadlá; ležadlá a lavičky (nábytok); podnosy s výnimkou kovových; podstavce na kvety; podstavce, kostry; stojany na časopisy; stoličky; servírovacie stolíky; stoly; vysoké stoličky pre deti; postele; nočné stolíky; police na knihy; komody a police; skrine šatníkové a policové (nábytok); komody, zásuvkové kontajnery, bielizníky; drevené alebo plastové debny; reštauračný nábytok; hotelový nábytok; bytový nábytok; kancelársky nábytok; taburetky, toaletné stolíky; zrkadlá; rámy na obrazy; plastové alebo drevené nádoby; včelie úle; vtáčie klietky, búdky; zvieracie rohy; krosná; nekovové identifikačné štítky.

21 - Keramika na použitie v domácnosti; majolika; figuríny (sošky) z porcelánu, keramiky, kameniny alebo zo skla; domáce a kuchynské potreby a nádoby; kuchynský riad; misky; demižóny; džbány; krčahy; kanvy; kade, putne; fľaše; karafy; hrnčiarsky tovar; poháre, šálky, hrnčeky na pitie; pivové poháre; formy na prípravu jedál; grily, rošty (potreby na opekanie); kotlík (hrniec); cukorničky; koreničky; dózy na čaj; čajníky; maselničky; držiaky na sviece; jednorazové taniere; jednorazové poháre; podložky okrem papierových, nie na prestieranie; kvetináče; korytá na kŕmenie zvierat; napájadlá; kefy na zvieratá; hrebene a špongie; kefy, štetky a štetce okrem maliarskych; materiály na výrobu kief; čistiace potreby; oceľová vlna a drôtenky; surové sklo alebo sklo ako polotovar okrem skla pre stavebníctvo; výrobky zo skla, porcelánu a keramiky, ktoré nie sú zahrnuté v iných triedach.

24 - Obrusy s výnimkou papierových; textilné obrúsky; podložky pod poháre alebo taniere (prestieranie); bytový textil; cestovné deky; jutové tkaniny; konopné plátno; ľanové tkaniny; vlnené látky; látky s imitáciou kože; textilné etikety; textílie a textilné výrobky, ktoré nie sú zahrnuté v iných triedach; posteľná bielizeň; prikrývky a pokrývky na posteľ; povlaky na vankúše; zástavy a zástavky, najmä klubové s výnimkou papierových; spomienkové predmety z textilu nezahrnuté v iných triedach.

25 - Odevy, obuv a prikrývky hlavy; čelenky; čiapky; klobúky; košele; krátke nohavice; krátke kabátiky; kravaty; oblečenie z imitácie kože; oblečenie z kože; kožušiny (oblečenie); kožušinové kabáty; kabáty z ovčej kože; kožušinové štóly; opasky (časti odevov); opasky na doklady a peniaze (časti odevov); svetre, šatky, šály, šiltovky, športová obuv, bundy; športové tričká a dresy; tielka; tričká; vesty; dreváky; papuče; palčáky; rukavice; pletiarsky tovar; ponožky; nepremokavé odevy.

28 - Balóny (hračky); konfety; atrapy, napodobeniny tovarov; bábiky; bábky; divadelné masky; hracie lopty; hracie kocky; hracie žetóny; kolky (figúrky); krúžky (hra, pri ktorej sa hádžu krúžky na tyčky); lapače holubov; lietajúce taniere (hračky); terče; náradie na lukostreľbu; zariadenia na použitie pri tréningu rugby (športové vybavenie); kriketové pálky; kriketové loptičky; rukavice a chrániče pre hráčov kriketu (športové vybavenie); mäkké hračky; mydlové bubliny (hračky); rybárske náradie; ozdoby alebo darčeky rozdáva-

né hosťom pri večierkoch; rapkáče; ozdoby na vianočné stromčeky (s výnimkou osvetľovacích telies a cukroviniek); siete (športové potreby); skladacie modely (hračky); spoločenské hry; trikové zariadenia; vozidlá (hračky); výherné hracie automaty; telocvičné a športové potreby, ktoré nie sú zahrnuté v iných triedach; zariadenia detských ihrísk a lunaparkov; šmykľavky; trampolíny; hračky.
31 - Živé zvieratá; chované zvieratá; hospodárske zvieratá, najmä ovce, kozy a hovädzí dobytok a živá hydina; exotické živé zvieratá, najmä klokany, emu, bizóny, lamy a ťavy; krmivo pre zvieratá; krmivo pre ovce; krmivo pre psov; prípravky na výkrm zvierat; nápoje pre zvieratá; jedlé predmety na žuvanie pre zvieratá; obilniny a poľnohospodárske, záhradnícke a lesné produkty, ktoré nie sú zahrnuté v iných triedach; semená; rastliny a kvety; slad.
33 - Víno; biele víno; červené víno; nápoje obsahujúce víno (vínne streky); šumivé víno; nízkoalkoholické víno; varené víno; vodnár (matolinové víno); medovina; horké likéry; anízový likér; alkoholické výťažky z ovocia; vopred pripravené miešané alkoholické nápoje (nie z piva); liehoviny; destilované nápoje; brandy, vínovica; whisky; aperitívy; alkoholové extrakty (tinktúry); alkoholické nápoje s výnimkou piva.
35 - Rozširovanie reklamných materiálov zákazníkom (letáky, prospekty, tlačoviny, vzorky); reklamné služby; reklamné agentúry; televízna reklama; rozhlasová reklama; organizácia festivalov na reklamné účely; rozširovanie reklamných alebo inzertných oznamov; grafická úprava tlačovín na reklamné účely; vydávanie a aktualizovanie reklamných alebo náborových materiálov; tvorba reklamných filmov; komerčné informačné kancelárie; vyhľadávanie sponzorov; marketingové štúdie; podpora predaja pre tretie osoby; online reklama na počítačovej komunikačnej sieti; organizovanie komerčných alebo reklamných výstav a veľtrhov; vylepovanie plagátov; prenájom reklamných priestorov; prenájom reklamných plôch; prenájom reklamných materiálov; prezentácia výrobkov, najmä potravín, nápojov, hotových jedál, ľudovoumeleckých výrobkov, keramiky, kožiarskych výrobkov v komunikačných médiách; predvádzanie tovaru; fotokopírovanie; vyhľadávanie informácií v počítačových súboroch (pre zákazníkov); obchodné informácie a rady spotrebiteľom; odborné obchodné poradenstvo; správa počítačových súborov; administratívne spracovanie obchodných objednávok; zásobovacie služby pre tretie osoby (nákup tovarov a služieb pre iné podniky); zbieranie údajov do počítačových databáz; zoraďovanie údajov v počítačových databázach; poskytovanie obchodných alebo podnikateľských informácií; veľkoobchodné a maloobchodné služby so živými hospodárskymi zvieratami, najmä s ovcami, kozami a hovädzím dobytkom a živými exotickými, cudzokrajnými zvieratami, najmä s klokanmi, pštrosmi, emu, bizónmi, lamami a ťavami, s krmivom pre zvieratá, s liečivými rastlinami, liečivými koreňmi, liečivými bylinkovými čajmi, liečivými nápojmi, liečivými a terapeutickými prípravkami do kúpeľa, masťami a balzamami na lekárske účely, s vlasovými vodičkami, šampónmi, s výťažkami z kvetov pre parfuméria, s toaletnými mydlami, s kozmetickými a toaletnými prípravkami určenými na starostlivosť o pleť a na osobnú hygienu alebo dezodoráciu, s ľudovoumeleckými výrobkami, s keramikou, s kožiarskymi výrobkami, s kobercami, s ručne robenými vlnenými kobercami, s kobercovými podložkami a rohožkami, s hudobnými nástrojmi, najmä s bubnami, gongmi, gajdami, gitarami, trúbkami, tamburínami a tamtamami a s ostatnými tovarmi uvedenými v triedach 14, 16, 18, 20, 21, 24, 25, 28, 31 a 33 tohto zoznamu; veľkoobchodné a maloobchodné služby so suvenírmi a darčekovými predmetmi, najmä s rozprávkovou a sci-fi tematikou a s tematikou Maurov; zhromažďovanie rozličných výrobkov (okrem dopravy), najmä uvedených tovarov s cieľom umožniť zákazníkom, aby si mohli tieto výrobky pohodlne prehliadať a nakupovať, a to prostredníctvom maloobchodných predajní, veľkoobchodných predajní, prostredníctvom katalógového predaja alebo elektronickými prostriedkami, prostredníctvom webových stránok alebo prostredníctvom telenákupu; obchodné sprostredkovanie služieb v triedach 35, 39, 41, 43 a 44 tohto zoznamu; organizovanie predajných výstav a veľtrhov; poskytovanie rád a informácií o uvedených službách prostredníctvom komunikačných médií, elektronickej pošty, SMS správ, počítačových sietí a internetu alebo verbálne.
39 - Prepravné služby; osobná doprava; preprava turistov; sprevádzanie turistov; služby osobných turistických sprievodcov; turistické prehliadky; organizovanie turistických exkurzií; poskytovanie pomoci pri doprave; služby informácie o doprave a preprave; rezervácia dopravy; rezervácia miesteniek na cestovanie; rezervácie zájazdov; organizovanie výletov; organizovanie ciest; distribúcia tovarov vrátane na dobierku; sprostredkovanie prepravy; skladovanie, prenájom skladov; prenájom garáží; prenájom automobilov; balenie tovaru; sprostredkovanie autobusovej, lodnej, vzdušnej, námornej a železničnej dopravy; sprostredkovanie prenájmu plavidiel, vozidiel a iných dopravných prostriedkov; služby cestovnej kancelárie obsiahnuté v tejto triede; balenie a doručovanie darčekových a umeleckých predmetov; doručovacie služby; poskytovanie turistických cestovných informácií; poskytovanie rád a informácií o uvedených službách prostredníctvom komunikačných médií, elektronickej pošty, SMS správ, počítačových sietí a internetu alebo verbálne.
41 - Zábavné parky (služby); zoologické parky s tematikou tradičného chovu oviec (na rekreačné účely); drezúra zvierat; praktické cvičenie (ukážky); služby zoologických záhrad; organizovanie výstav zvierat; prenájom zvierat na rekreačné účely, najmä koní a poníkov na jazdenie; vzdelávacie služby v oblasti ochrany prírody; služby múzeí (prehliadky, výstavy); rekreačné služby v oblasti turistiky; poskytovanie zariadení na oddych a rekreáciu; organizovanie rekreačných aktivít; organizovanie predstavení (manažérske služby); organizovanie živých vystúpení; výroba divadelných alebo iných predstavení; organizovanie a výroba tanečných, hudobných a dramatických predstavení; produkcia zábavných vystúpe-

ní s účasťou tanečníkov a spevákov; organizácia festivalov na rekreačné, zábavné, kultúrne a vzdelávacie účely; zábava v podobe etnických festivalov; predaj vstupeniek na zábavné predstavenia; rezervácia vstupeniek; fotografická reportáž; reportérske služby; informácie o možnostiach zábavy; informácie o možnostiach rekreácie; divadelné predstavenia; výchovno-zábavné klubové služby; služby v kempingoch so športovým programom; služby poskytované prázdninovými tábormi (zábava); kurzy telesného cvičenia; poskytovanie služieb golfových a minigolfových ihrísk; poskytovanie služieb detských ihrísk; prenájom dekorácií; prenájom športového výstroja s výnimkou dopravných prostriedkov; prenájom filmov; nahrávanie videopások; organizovanie lotérií; organizovanie súťaží (vedomostných alebo zábavných); organizovanie športových súťaží; elektronická edičná činnosť v malom (DTP služby); on line vydávanie kníh a časopisov v elektronickej forme; vydávanie kníh; produkcia filmov s výnimkou reklamných; tvorba rozhlasových a televíznych programov; výchova; vzdelávanie; zábava; športová a kultúrna činnosť; poskytovanie rád a informácií o uvedených službách prostredníctvom komunikačných médií, elektronickej pošty, SMS správ, počítačových sietí a internetu alebo verbálne.
43 - Bufety (rýchle občerstvenie); kaviarne; samoobslužné reštaurácie; reštaurácie (jedálne); jedálne a závodné jedálne; motely; penzióny; hotelierske služby; poskytovanie prechodného ubytovania; poskytovanie ubytovania pre zvieratá; prázdninové tábory (ubytovacie služby); prevádzkovanie kempingov; prenájom turistických stanov; turistické ubytovne; prenájom prechodného ubytovania; hotelierske služby, služby barov, poskytovanie hotelového ubytovania, služby motelov, penziónov; rezervácia prechodného ubytovania; rezervácia hotelov; rezervácia penziónov; prenájom prenosných stavieb; prenájom prístrojov na varenie a pečenie; príprava a dodávka jedál objednávku do domu; stravovacie služby; služby prechodného ubytovania; prenájom automatov na pitnú vodu; poskytovanie rád a informácií o uvedených službách prostredníctvom komunikačných médií, elektronickej pošty, SMS správ, počítačových sietí a internetu alebo verbálne.
44 - Chov zvierat; agrofarmy (služby); česanie a úprava zvierat; strihanie srsti zvieratám; chov rýb; zverolekárske služby; veterinárna pomoc; starostlivosť o hygienu a krásu ľudí alebo zvierat; poradenstvo v oblasti chovu zvierat; parné kúpele; služby termálnych kúpeľov; verejné kúpele (na hygienické účely); masáže; služby sáun; služby solárií; alternatívna medicína; zotavovne; lekárske služby; ošetrovateľské služby; krajinotvorba; záhradníctvo; prenájom poľnohospodárskych nástrojov a zariadení; údržba trávnikov; služby záhradných architektov; poľnohospodárske, záhradnícke a lesnícke služby; poskytovanie informácie z oblasti hospodárenia na farme; poskytovanie rád a informácií o uvedených službách prostredníctvom komunikačných médií, elektronickej pošty, SMS správ, počítačových sietí a internetu alebo verbálne.

(540)

Zelandia

(732) Minár Miloš, PaedDr., Hosťovce 164, 951 91 Hosťovce, SK; Sedláková Andrea, Mgr., Ulica pplk. V. Ábela 6838/9, 921 01 Piešťany, SK;
(740) Porubčan Róbert, Ing., Ivanka pri Dunaji, SK;

---

(111) 237552
(151) 2.7.2014
(180) 26.8.2023
(210) 5514-2013
(220) 26.8.2013
(442) 2.12.2013
10(511) 30
(511) 30 - Káva a kávové náhradky; ryža; tapioka a ságo; múka a obilninové výrobky; chlieb, pekárske a cukrárske výrobky; zmrzliny; cukor, med, melasový sirup; kvasnice, prášky do pečiva; soľ; horčica; ocot, omáčky (chuťové prísady); koreniny; konzumný ľad.
(540) MERKUR COFFEE
(732) MERKUR SK, s.r.o., Mýtna 26, 902 01 Pezinok, SK;

---

(111) 237553
(151) 2.7.2014
(180) 12.11.2022
(210) 1691-2012
(220) 12.11.2012
(442) 4.2.2013
10(511) 7, 9, 11
(511) 7 - Obrábacie stroje; motory s výnimkou motorov do pozemných vozidiel; spriahadlá s výnimkou spriahadiel pozemných vozidiel; ozubené prevody s výnimkou prevodov pozemných vozidiel; poľnohospodárske náradie s výnimkou ručného; liahne na vajcia; predajné automaty; riadiace mechanizmy strojov, motorov a hnacích strojov; štartéry motorov a hnacích strojov; čerpadlá (časti strojov, motorov a hnacích strojov); ventilátory motorov a hnacích strojov; turbíny s výnimkou turbín do pozemných vozidiel; brzdové diely s výnimkou brzdových dielov vozidiel; prevodové skrine s výnimkou prevodoviek pozemných vozidiel; generátory elektriny; generátory prúdu, zdroje prúdu; dúchadlá na stláčanie, odsávanie a prepravu plynov; dúchadlá, výtlačné ventilátory; výmenníky tepla (časti strojov); hnacie motory s výnimkou motorov do pozemných vozidiel; elektrické motory s výnimkou motorov do pozemných vozidiel kompresory (stroje); závitorezy (stroje); nástroje (časti strojov); roboty (stroje); zariadenia na ovládanie výťahu.
9 - Matematické prístroje; navigačné nástroje; navigačné satelitné prístroje; zememeračské nástroje a prístroje; premietacie prístroje; telefotografické zariadenia; prístroje a nástroje na váženie; optické prístroje a nástroje; meracie pomôcky; zariadenia na meranie vzdialenosti; zvukové signálne zariadenia; mechanické signalizačné pane-

ly; požiarne signalizačné zariadenie; skúšobné prístroje s výnimkou prístrojov na lekárske účely; pozorovacie prístroje; záchranné zariadenia a prístroje na záchranu; vyučovacie prístroje; audiovizuálna technika na výučbu; zariadenia na prenášanie zvuku; zvukové nahrávacie zariadenia; zvukové poplašné zariadenia; magnetické médiá; magnetické disky; kompaktné disky; optické disky; optické kompaktné disky; optické nosiče údajov; videokazety; videopásky; mincové mechanizmy na televízne prijímače; mechanizmy na mincové zariadenia; parkovacie hodiny; stroje na počítanie a triedenie peňazí; výdajný automat; registračné pokladnice; sčítacie stroje; účtovacie stroje; prístroje na zaznamenávanie času; počítače; počítačový softvér pre prevádzku, riadenie priemyselných strojov a elektronických prístrojov; počítačový softvér s funkciou cloud computing, pre spracovanie dát, rozpoznávanie hlasu a monitorovanie energie; hasiace prístroje; monitory (počítačový hardvér); prístroje na kontrolu tepla; snímače teploty; zariadenia na meranie tlaku; počítacie stroje; tachometre; zariadenia na zaznamenávanie vzdialenosti; elektrické zariadenia na diaľkové ovládanie priemyselných operácií; telefónne prístroje; pamäťové a mikroprocesorové karty (v počítačoch), rozhrania počítačov; telekomunikačné vysielacie zariadenia; vysielače telekomunikácie; elektrické zariadenia na diaľkové riadenie signálov; počítačové pamäte; počítačové programy stiahnuté z telekomunikačnej siete pre prevádzku, riadenie priemyselných strojov a elektronických prístrojov; počítačové programy stiahnuté z telekomunikačnej siete s funkciou cloud computing, pre spracovanie dát, rozpoznávanie hlasu a monitorovanie energie; monitorovacie počítačové programy; termostaty; vlhkomery; elektrické kondenzátory; čipy (mikroprocesorové doštičky); integrované obvody; automatické indikátory nízkeho tlaku v automobilových pneumatikách; elektrické batérie; periférne zariadenia počítačov; procesory (centrálne procesorové jednotky); procesory (základné jednotky samočinného počítača); mikroprocesory; zariadenia na spracovanie údajov; elektronické perá na vizuálne zobrazovacie zariadenia; premietacie prístroje; premietacie plátna; solárne články; elektronický prístroj na označovanie výrobkov (etikety); snímače (zariadenia na spracovanie údajov); solárne panely; elektrické zariadenia na zapaľovanie.

11 - Vykurovacie telesá; zariadenia na výrobu pary; varné prístroje a zariadenia; chladiace zariadenia a stroje; prístroje a zariadenia na sušenie; vetracie zariadenia; vodovodné zariadenia; sanitárne prístroje a zariadenia; klimatizačné zariadenia do vozidiel; ventilátory (klimatizácia), ventilátory (ako časti vetracích zariadení); výmenníky tepla; klimatizačné prístroje; klimatizačné zariadenia; prístroje na chladenie vzduchu; zariadenia na chladenie vzduchu; zariadenia na chladenie nápojov; chladiace nádoby; stroje a zariadenia na výrobu ľadu; chladničky, chladiace prístroje a zariadenia; mraziace vitríny; klimatizačné zariadenia do automobilov; stroje a prístroje na čistenie vzduchu; ohrievače vzduchu; vzduchové sušiarne; sušičky ako prístroje; kuchynské odsávače.

(540)

(732) Delta Electronics, Inc., 186 Ruey Kuang Road, Neihu Taipei 114, TW;
(740) Gruber Dalibor, Ing., Košice, SK;

Obnovené ochranné známky

(210)	(111)	(210)	(111)	(210)	(111)	(210)	(111)
160	114331	1599-94	179613	662-2004	209454	1746-2004	212261
161	114332	1615-94	179419	666-2004	209456	1754-2004	210620
721	151354	1618-94	179421	686-2004	209461	1817-2004	210435
3095	152313	1681-94	177338	756-2004	209467	1850-2004	210649
31203	156070	1682-94	177339	769-2004	206990	1859-2004	212518
31255	155987	1683-94	177340	802-2004	210158	1873-2004	211221
31267	155862	1684-94	177341	856-2004	209989	1883-2004	211461
31282	155838	1685-94	177342	872-2004	209764	1910-2004	211462
47927	162282	1703-94	180604	881-2004	209769	1939-2004	210657
47928	162283	1705-94	173522	884-2004	209770	2024-2004	211021
47929	162284	1739-94	182386	906-2004	211642	2111-2004	210887
47935	162472	1818-94	178771	930-2004	210332	2118-2004	212523
47969	162382	1837-94	178990	936-2004	209994	2137-2004	211033
48016	162386	1903-94	179273	946-2004	210531	2165-2004	211055
48052	162392	1910-94	181564	998-2004	209794	2243-2004	211077
48153	163218	1917-94	173279	999-2004	209795	2244-2004	211078
48266	162379	1977-94	179779	1000-2004	209796	2262-2004	210894
53745	166383	1978-94	179780	1001-2004	207014	2264-2004	211081
53838	166026	1981-94	179759	1002-2004	210534	2273-2004	211275
53870	166157	2124-94	202077	1005-2004	210981	2322-2004	211882
53927	166218	2147-94	177911	1052-2004	210536	2410-2004	214052
48-94	188137	2239-94	176417	1069-2004	212254	2453-2004	211311
160-94	178415	2479-94	178807	1211-2004	210544	2477-2004	211110
161-94	179435	2709-94	180266	1241-2004	210352	2478-2004	211111
349-94	181364	3097-94	179882	1244-2004	210785	2479-2004	211325
388-94	180419	384-95	180768	1360-2004	209842	2508-2004	211332
552-94	179833	885-95	181233	1380-2004	210797	2532-2004	211343
558-94	179726	2335-2003	208226	1391-2004	210992	2716-2004	211907
561-94	178235	2380-2003	208619	1406-2004	214993	2722-2004	212281
562-94	178234	2582-2003	210266	1415-2004	210380	2723-2004	212282
581-94	179730	2583-2003	210267	1416-2004	210381	2724-2004	212283
683-94	180430	3281-2003	208915	1455-2004	207025	2725-2004	212284
687-94	180431	3289-2003	208918	1477-2004	210557	2736-2004	212533
728-94	179442	3290-2003	208919	1527-2004	210565	2884-2004	211561
977-94	179987	3319-2003	209337	1542-2004	210919	2885-2004	211562
1026-94	179409	3320-2003	209338	1545-2004	210570	2886-2004	211563
1083-94	180866	3321-2003	209339	1546-2004	210571	2913-2004	211942
1180-94	179992	3322-2003	209340	1547-2004	210572	2920-2004	212537
1181-94	179993	3323-2003	209341	1549-2004	210574	2921-2004	212538
1189-94	179995	3324-2003	209342	1552-2004	210577	3286-2004	212395
1206-94	175911	3403-2003	208931	1556-2004	210581	3318-2004	211994
1259-94	180337	3434-2003	209171	1557-2004	210582	3319-2004	211995
1266-94	181369	3435-2003	209172	1558-2004	210583	3335-2004	213363
1282-94	180227	3509-2003	213316	1560-2004	210584	3362-2004	212009
1292-94	180232	3795-2003	214394	1562-2004	210586	3423-2004	209291
1306-94	180642	54-2004	209233	1593-2004	210589	3480-2004	212922
1307-94	180236	55-2004	209234	1626-2004	210605	3640-2004	215423
1320-94	180869	59-2004	209235	1633-2004	210612	3641-2004	215424
1374-94	173327	149-2004	211628	1634-2004	210613	5052-2004	211384
1384-94	180469	151-2004	210711	1636-2004	210615	5221-2004	212428
1417-94	179330	277-2004	210112	1642-2004	211667	5348-2004	209302
1435-94	179744	334-2004	209599	1664-2004	210414	5349-2004	209303
1454-94	177628	460-2004	210134	1666-2004	211002	139-2005	229018
1480-94	179562	475-2004	209605	1667-2004	211003	206-2005	212029
1481-94	179563	526-2004	206728	1668-2004	211004	586-2005	212975
1482-94	179747	565-2004	209617	1671-2004	210417	651-2005	214115
1483-94	179564	588-2004	210307	1698-2004	210835	411-2006	217425
1484-94	179497	599-2004	209438	1709-2004	210839	1744-2006	218837
1485-94	179498	602-2004	210138	1724-2004	213737	1374-2009	227622
1524-94	179749	621-2004	209751	1725-2004	213738	331-2013	237137
1543-94	180244	661-2004	209453	1736-2004	211678		

(111) 114331
(151) 22.2.1924
(156) 22.2.2014
(180) 22.2.2024
(210) 160
(220) 22.2.1924
7 **(511) 32**
(511) 32 - Prírodná minerálna voda.
(540) Eau Mattoni
(732) Karlovarské minerální vody, a. s., Horova 3, Karlovy Vary, CZ;
(740) Suchoňová Katarína, JUDr., Banská Bystrica, SK;

---

(111) 114332
(151) 22.2.1924
(156) 22.2.2014
(180) 22.2.2024
(210) 161
(220) 22.2.1924
7 **(511) 32**
(511) 32 - Prírodná minerálna voda.
(540) Mattoni Water
(732) Karlovarské minerální vody, a. s., Horova 3, Karlovy Vary, CZ;
(740) Suchoňová Katarína, JUDr., Banská Bystrica, SK;

---

(111) 151354
(151) 10.3.1954
(156) 26.2.2014
(180) 26.2.2024
(210) 721
(220) 26.2.1954
7 **(511) 9**
(511) 9 - Elektrické akumulátory všetkých druhov a ich súčasti.
(540)

(732) FABBRICA ITALIANA ACCUMULATORI MOTOCARRI MONTECCHIO - F.I.A.M.M. S.P.A., Viale Europa 75, 36075 Montecchio Maggiore (VI), IT;
(740) ROTT, RŮŽIČKA & GUTTMANN, Bratislava, SK;

---

(111) 152313
(151) 6.9.1955
(156) 31.8.2014
(180) 31.8.2024
(210) 3095
(220) 31.8.1954
7 **(511) 8, 9, 11, 21**
(510) Sklenené výrobky, najmä optické sklo, sklenené náradie, sklenené prístroje, sklenené rúrky, sklenené tyče, sklenené dosky, sklenené nádoby, sklenené lampy a sklá na lampy.
(540) Maxos
(732) Auer Lighting GmbH, Hildesheimer Strasse 35, D-37581 Bad Gandersheim, DE;
(740) Bušová Eva, JUDr., Bratislava, SK;

---

(111) 155838
(151) 23.5.1964
(156) 8.5.2014
(180) 8.5.2024
(210) 31282
(220) 8.5.1964
7 **(511) 1, 3, 5, 10, 32**
(510) Liečivá, drogy, farmaceutické prípravky humánne a veterinárne, organopreparáty, očkovacie látky, séra a výrobky z krvi, chemické výrobky pre medicínu, hygienu, farmáciu a vedu, prípravky baktericídne, fungicídne insekticídne, dezinfekčné prípravky, prípravky proti nákaze, prípravky konzervačné, prostriedky na ničenie škodcov a ničenie rastlín, čistiace prostriedky, medicinálne mydlá, prípravky posilňujúce a dietetické, prípravky na ošetrovanie zubov a dutiny ústnej, zubné výplne a protézy, náplasti, obväzový a šicí materiál pre chirurgiu, diagnostiká, jedy a minerálne vody s výnimkou prírodných vôd.
(540) ATARALGIN
(732) Glenmark Pharmaceuticals s.r.o., Hvězdova 1716/2b, 140 78 Praha, CZ;

---

(111) 155862
(151) 16.6.1964
(156) 3.5.2014
(180) 3.5.2024
(210) 31267
(220) 3.5.1964
7 **(511) 30**
(510) Žuvacia guma.
(540)

(591) červená, zelená, biela
(732) WM. Wrigley Jr. Company, spoločnosť organizovaná podľa zákonov štátu Delaware, 410 North Michigan Avenue, Chicago 11, Illinois, US;
(740) ROTT, RŮŽIČKA & GUTTMANN, Bratislava, SK;

---

(111) 155987
(151) 16.10.1964
(156) 20.4.2014
(180) 20.4.2024
(210) 31255
(220) 20.4.1964
7 **(511) 1, 5**
(510) Chemické látky na použitie v poľnohospodárstve a na prevenciu epidémií.

(540) SUMITHION
(732) SUMITOMO CHEMICAL CO., LTD., 27-1, Shinkawa 2-chome,Chuo-ku, Tokyo 104-8260, JP;
(740) Bušová Eva, JUDr., Bratislava, SK;

---

(111) 156070
(151) 26.1.1965
(156) 24.3.2014
(180) 24.3.2024
(210) 31203
(220) 24.3.1964
7 **(511) 1, 22**
(510) Viskózový hodváb textilný, viskózový hodváb kordový, kyselina dusičná, liadok amónny s vápencom, kyselina sírová, pyritové výpalky, superfosfát, fluorokremičitan sodný, kombinované hnojivo NPK 1.
(540)

(732) Lovochemie, a.s., Terezínska 57, 410 02 Lovosice, CZ;
(740) Čechvalová Dagmar, Bratislava, SK;

---

(111) 162282
(151) 20.3.1975
(156) 31.5.2014
(180) 31.5.2024
(210) 47927
(220) 31.5.1974
7 **(511) 28**
(510) Telocvičné a športové náradie a potreby, rybárske náčinie, náradie na zimné športy.
(540) ABU
(732) Abu Aktiebolag, Karlshamn, SE;
(740) PATENTSERVIS Bratislava, a. s., Bratislava, SK;

---

(111) 162283
(151) 20.3.1975
(156) 31.5.2014
(180) 31.5.2024
(210) 47928
(220) 31.5.1974
7 **(511) 28**
(510) Telocvičné a športové náradie a potreby, rybárske náčinie, náradie na zimné športy.
(540) CARDINAL
(732) Abu Aktiebolag, Karlshamn, SE;
(740) PATENTSERVIS Bratislava, a. s., Bratislava, SK;

---

(111) 162284
(151) 20.3.1975
(156) 31.5.2014
(180) 31.5.2024
(210) 47929
(220) 31.5.1974
7 **(511) 28**
(510) Telocvičné a športové náradie a potreby, rybárske náčinie, náradie na zimné športy.
(540) AMBASSADEUR
(732) Abu Aktiebolag, Karlshamn, SE;
(740) PATENTSERVIS Bratislava, a. s., Bratislava, SK;

---

(111) 162379
(151) 15.5.1975
(156) 31.10.2014
(180) 31.10.2024
(210) 48266
(220) 31.10.1974
7 **(511) 5**
(510) Farmaceutické prípravky.
(540) AMIKIN
(732) Bristol - Myers Squibb Company, New York, NY, US;
(740) Brichtová Tatiana, JUDr., Bratislava, SK;

---

(111) 162382
(151) 15.5.1975
(156) 19.6.2014
(180) 19.6.2024
(210) 47969
(220) 19.6.1974
7 **(511) 1, 3, 5**
(510) Zlúčeniny, ktoré obsahujú stabilizovaný suchý chlór; bieliace prípravky; detergenty na použitie pri priemyselných a výrobných postupoch; materiály na bielenie; detergenty nepoužiteľné pri priemyselných a výrobných postupoch; prášky na pranie a drhnutie, na použitie v domácnosti a v priemysle; dezinfekčné prostriedky; zdravotnícke chemické látky; sanitizátory do plaveckých bazénov; pesticídy.
(540) CDB CLEARON
(732) CLEARON CORP., 52 Vanderbilt Avenue, 9th Floor, New York, New York 10017, US;
(740) Fajnorová Mária, Ing., Bratislava, SK;

---

(111) 162386
(151) 21.5.1975
(156) 2.7.2014
(180) 2.7.2024
(210) 48016
(220) 2.7.1974
7 **(511) 9**
(510) Kondenzátory, doštičky s plošnými obvodmi, polovodičové prvky, odpory, zariadenia na zapojovanie a prerušovanie elektrických okruhov, batérie a suché články.
(540) ELNA
(732) ELNA KABUSHIKI KAISHA, 8-11, Shin Yokohama 3 chome, Kouhoku-ku, Yokohama-shi, Kanagawa-Ken, JP;
(740) Tomeš Pavol, Ing., Bratislava, SK;

---

(111) 162392
(151) 23.5.1975
(156) 18.7.2014
(180) 18.7.2024
(210) 48052
(220) 18.7.1974
7 **(511) 5**
(510) Farmaceutické prípravky a liečivá, prípravky dezinfekčné.
(540)

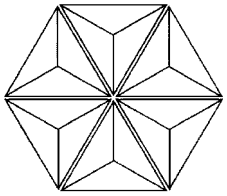

(732) Bristol - Myers Squibb Company, 345 Park Avenue, New York, NY 10154, US;
(740) Brichtová Tatiana, JUDr., Bratislava, SK;

---

(111) 162472
(151) 18.7.1975
(156) 5.6.2014
(180) 5.6.2024
(210) 47935
(220) 5.6.1974
7 **(511) 6, 7**
(510) Letecké motory a ich súčiastky, nádrže na pohonné látky a ich súčiastky.
(540)

(732) United Technologies Corporation, Wilmington, Delaware, US;
(740) PATENTSERVIS Bratislava, a. s., Bratislava, SK;

---

(111) 163218
(151) 8.4.1977
(156) 20.9.2014
(180) 20.9.2024
(210) 48153
(220) 20.9.1974
7 **(511) 25**
(511) 25 - Chlapčenské a pánske bundy z hrubej bavlnenej látky; pánske pracovné nohavice a košele; pánske a chlapčenské džínsy; dievčenské a dámske džínsy; pánske a chlapčenské domáce šaty; šortky, športové kabáty; bundy a košeľové bundy.
(540) **FARAH**
(732) Perry Ellis International Group Holdings Limited, Montague Sterling Center, 5th Floor, East Bay Street, Nassau, BS;
(740) Fajnor IP s.r.o., Bratislava, SK;

---

(111) 166026
(151) 23.8.1985
(156) 24.9.2014
(180) 24.9.2024
(210) 53838
(220) 24.9.1984
7 **(511) 5**
(510) Prípravky insekticídne.
(540) **KARATE**
(732) Syngenta Limited, Syngenta European Regional Centre, Priestley Road, Surrey Research Park, Guildford, Surrey GU2 7YH, GB;
(740) Čechvalová Dagmar, Bratislava, SK;

---

(111) 166157
(151) 5.2.1986
(156) 16.10.2014
(180) 16.10.2024
(210) 53870
(220) 16.10.1984
7 **(511) 5**
(510) Prípravky insekticídne, fungicídne a herbicídne.
(540) **FLEX**
(732) Syngenta Limited, Syngenta European Regional Centre, Priestley Road, Surrey Research Park, Guildford, Surrey GU2 7YH, GB;
(740) Čechvalová Dagmar, Bratislava, SK;

---

(111) 166218
(151) 7.5.1986
(156) 8.11.2014
(180) 8.11.2024
(210) 53927
(220) 8.11.1984
7 **(511) 1**
(510) Akaricidné prostriedky na použitie v poľnohospodárstve a záhradníctve.
(540) **NISSORUN**
(732) Nippon Soda Co., Ltd., 2-1, Ohtemachi 2-chome, Chiyoda-ku, Tokyo, JP;
(740) Bušová Eva, JUDr., Bratislava, SK;

---

(111) 166383
(151) 6.11.1986
(156) 30.7.2014
(180) 30.7.2024
(210) 53745
(220) 30.7.1984
7 **(511) 7, 9, 10, 12, 16**
(510) Elektronické a elektrické zariadenia a prístroje, najmä komunikačné, kancelárske, optické, lekárske prístroje a nástroje, súčasti motorových vozidiel, obrábacie stroje vrátane vkladacích a zapojovacích strojov, spínače, premenné odpory a kondenzátory, hybridné integrované obvody, optické zariadenia, voliče televíznych kanálov, modulátory obrazu, vstupné jednotky FM, konvertory na káblovú televíziu, prijímače signálov družíc, klávesnicové spínače, počítačové obvody, tabuľky, kontrolné ceruzky, tlačiarne, displeje s kvapalnými kryštálmi, magnetické hlavy, diskové zväzky, pohony pružných diskov, pohony nepružných diskov, kazetové

mechanizmy, počítače vrátane pomocných operačných procesorov, audiosystémy do vozidiel, vozidlové komunikačné prístroje vrátane telefónov a dvojcestných vysielačov - prijímačov a ich súčasti, domáce audiosystémy vrátane prehrávačov kompaktných diskov, zaznamenávacie a prehrávacie prístroje na audiopásky, prehrávače audio- alebo videodiskov a ich súčasti vrátane prenosiek, elektrické motory, antény, zosilňovače, reproduktory, mikrofóny, varovné a signalizačné prístroje proti krádeži do vozidiel - pohyblivé bezpečnostné sústavy, elektronické písacie stroje.

(540)

(732) ALPS ELECTRIC CO., LTD., 1-7, Yukigaya-otsukamachi, Ota-ku, Tokyo, JP;
(740) FAJNOR IP, s. r. o., Bratislava, SK;

---

(111) 173279
(151) 12.12.1994
(156) 23.8.2014
(180) 23.8.2024
(210) 1917-94
(220) 23.8.1994
(450) 8.3.1995
7 **(511) 1, 3, 5**
(510) Chemické výrobky na priemyselné a vedecké účely, prípravky na konzervovanie potravín; kozmetické prípravky, zubné pasty a gély, ústne vody, vlasové vody, ochranné pracovné masti; výrobky farmaceutické, zverolekárske a zdravotnícke, výrobky dietetické, potraviny pre deti a choré osoby, prípravky na fortifikáciu a špecifickú modifikáciu krmív zvierat, dezinfekčné látky, výrobky obsahujúce liečivé alebo aromatické rastliny, vitamíny.

(540)

FYTO PHARMA

(732) Fytopharma, a. s., Dukelských hrdinov 651, 901 27 Malacky, SK;
(740) Čechvalová Dagmar, Bratislava, SK;

---

(111) 173327
(151) 20.12.1994
(156) 14.6.2014
(180) 14.6.2024
(210) 1374-94
(220) 14.6.1994
(450) 8.3.1995
7 **(511) 1, 4, 6, 7, 9, 10, 11, 12, 17, 19, 22, 23, 30, 35, 39, 41, 42**
(510) Chemické výrobky pre priemysel, vedu, fotografiu, poľnohospodárstvo, záhradníctvo, lesníctvo; plastické hmoty v surovom stave; pôdne hnojivá; priemyselné spojivá a lepidlá; hliníkové rudy; priemyselné oleje a tuky; mazadlá; palivá a osvetľovacie prostriedky; kovy v surovom a polospracovanom stave a ich zliatiny; kovové káble, zámočnícke výrobky, nedobytné pokladnice a schránky; oceľové guľôčky, oceľové konštrukcie, iné výrobky z kovov neobsiahnuté v iných triedach; rudy; stroje a obrábacie stroje, strojné rezacie nástroje, motory (s výnimkou do pozemných vozidiel), transportéry, poľnohospodárske stroje, stroje na zváranie; automatické prístroje uvádzané do činnosti vhodením mince alebo známky; prístroje a nástroje vedecké, navigačné, geodetické, elektrické; špeciálne záchranné odevy; prístroje a nástroje chirurgické, lekárske, zubárske a zverolekárske; zariadenia na čistenie odpadových vôd; dopravné prostriedky pozemné, letecké alebo vodné, vozíky; motory do pozemných vozidiel; kaučuky, guma, výrobky z týchto hmôt; fólie, dosky a tyče z plastických hmôt (polotovary); hmoty tesniace, upchávkové a izolačné; stavebný materiál nekovový, kameň prírodný a umelý, cement, vápno, malta, sadra, štrk; kameninové alebo cementové rúry; výrobky na stavbu ciest, asfalt, smola, živec; prenosné domy; polospracované drevo; povrazy a povrázky z prírodných alebo umelých textilných vlákien alebo z plastických hmôt; surové textilné vlákna; nite na textilné účely, priadze; káva, čaj, kakao, cukor, ryža, múka, med, soľ; reklamná a propagačná činnosť, inzertná činnosť; doprava; vydávanie kníh a časopisov (vydavateľstvo); organizovanie vzdelávania, kurzov a seminárov; prevádzkovanie cestovnej kancelárie; organizačné a ekonomické poradenstvo; účtovné poradenstvo a vedenie účtovníctva; poradenská činnosť v oblasti informatiky a výpočtovej techniky.

(540)

TECHNOPOL

(732) Technopol International, a. s., Kutlíkova 17, 852 50 Bratislava, SK;
(740) Knopp Juraj, Ing., CSc., Bratislava, SK;

---

(111) 173522
(151) 26.1.1995
(156) 29.7.2014
(180) 29.7.2024
(210) 1705-94
(220) 29.7.1994
(450) 12.4.1995
7 **(511) 13, 36**
(510) Strelné zbrane, strelivo a náboje, zmenárenská činnosť.

(540)

TECHNOPOL

(732) Technopol International, a. s., Kutlíkova 17, 852 50 Bratislava, SK;
(740) Knopp Juraj, Ing., CSc., Bratislava, SK;

---

(111) 175911
(151) 5.10.1995
(156) 25.5.2014
(180) 25.5.2024
(210) 1206-94
(220) 25.5.1994
(450) 10.1.1996
7 **(511) 8**
(510) Holiace elektrické strojčeky, nožiarske výrobky.
(540)

(732) Technopol International, a. s., Kutlíkova 17, 852 50 Bratislava, SK;
(740) Knopp Juraj, Ing., CSc., Bratislava, SK;

---

(111) 176417
(151) 22.1.1996
(156) 28.9.2014
(180) 28.9.2024
(210) 2239-94
(220) 28.9.1994
(450) 3.4.1996
7 **(511) 29, 42**
(510) Tepelné spracovanie mäsa (cestovné občerstvenie) - konzervy.
(540) PIONIER
(732) HAMÉ SLOVAKIA, spol. s r. o., Hlavná 44/A, 900 31 Stupava, SK;
(740) Kajabová Monika, JUDr., Bratislava, SK;

---

(111) 177338
(151) 8.1.1997
(156) 27.7.2014
(180) 27.7.2024
(210) 1681-94
(220) 27.7.1994
(450) 9.4.1997
7 **(511) 5**
(510) Výrobky farmaceutické, zverolekárske a zdravotnícke; výrobky dietetické na lekárske účely, potraviny pre deti, náplasti, obväzový materiál; hmoty na plombovanie zubov a na zubné odtlačky; dezinfekčné prostriedky; prostriedky na ničenie hmyzu; fungicídy, herbicídy.
(540) LENICALM
(732) BOIRON, 2 avenue de l'Ouest Lyonnais, F-69510, Messimy, FR;
(740) ŽOVICOVÁ & ŽOVIC IP, s. r. o., Bratislava, SK;

---

(111) 177339
(151) 8.1.1997
(156) 27.7.2014
(180) 27.7.2024
(210) 1682-94
(220) 27.7.1994
(450) 9.4.1997
7 **(511) 5**
(510) Výrobky farmaceutické, zverolekárske a zdravotnícke; výrobky dietetické na lekárske účely, potraviny pre deti, náplasti, obväzový materiál; hmoty na plombovanie zubov a na zubné odtlačky; dezinfekčné prostriedky; prostriedky na ničenie hmyzu; fungicídy, herbicídy.
(540) DROSETUX
(732) BOIRON, 2 avenue de l'Ouest Lyonnais, F-69510, Messimy, FR;
(740) ŽOVICOVÁ & ŽOVIC IP, s. r. o., Bratislava, SK;

---

(111) 177340
(151) 8.1.1997
(156) 27.7.2014
(180) 27.7.2024
(210) 1683-94
(220) 27.7.1994
(450) 9.4.1997
7 **(511) 5**
(510) Výrobky farmaceutické, zverolekárske a zdravotnícke; výrobky dietetické na lekárske účely, potraviny pre deti, náplasti, obväzový materiál; hmoty na plombovanie zubov a na zubné odtlačky; dezinfekčné prostriedky; prostriedky na ničenie hmyzu; fungicídy, herbicídy.
(540) HOMEODOSE
(732) BOIRON, 2 avenue de l'Ouest Lyonnais, F-69510, Messimy, FR;
(740) ŽOVICOVÁ & ŽOVIC IP, s. r. o., Bratislava, SK;

---

(111) 177341
(151) 8.1.1997
(156) 27.7.2014
(180) 27.7.2024
(210) 1684-94
(220) 27.7.1994
(450) 9.4.1997
7 **(511) 5**
(510) Výrobky farmaceutické, zverolekárske a zdravotnícke; výrobky dietetické na lekárske účely, potraviny pre deti, náplasti, obväzový materiál; hmoty na plombovanie zubov a na zubné odtlačky; dezinfekčné prostriedky; prostriedky na ničenie hmyzu; fungicídy, herbicídy.
(540) ERPACE
(732) BOIRON, 2 avenue de l'Ouest Lyonnais, F-69510, Messimy, FR;
(740) ŽOVICOVÁ & ŽOVIC IP, s. r. o., Bratislava, SK;

---

(111) 177342
(151) 8.1.1997
(156) 27.7.2014
(180) 27.7.2024
(210) 1685-94
(220) 27.7.1994
(450) 9.4.1997
7 **(511) 5**
(510) Výrobky farmaceutické, zverolekárske a zdravotnícke; výrobky dietetické na lekárske účely, potraviny pre deti, náplasti, obväzový materiál; hmoty na plombovanie zubov a na zubné odtlačky; dezinfekčné prostriedky; prostriedky na ničenie hmyzu; fungicídy, herbicídy.

(540) DOLISOS
(732) BOIRON, 2 avenue de l'Ouest Lyonnais, F-69510, Messimy, FR;
(740) ŽOVICOVÁ & ŽOVIC IP, s. r. o., Bratislava, SK;

---

(111) 177628
(151) 17.2.1997
(156) 23.6.2014
(180) 23.6.2024
(210) 1454-94
(220) 23.6.1994
(450) 7.5.1997
7 **(511) 3**
(510) Kozmetické prípravky, najmä krémy, pleťové vody, pleťové mlieka, zábaly na tvár, krémy na pery a rúže, make-up, éterické oleje, prípravky na čistenie, bieliace prípravky, základný make-up, púder, očný make-up, ceruzky na oči, maskary, ceruzky na obočie, ceruzky na pery, farba na líca, prípravky na starostlivosť o nechty, lak na nechty, kozmetické prípravky na kúpanie, šampóny, prelivy, kondicionéry, prípravky na spevňovanie (spreje, gély, peny), kozmetické prípravky na ošetrovanie (spreje, gély, peny), vodičky na vlasy, krémy na vlasy a všetky prípravky na starostlivosť o vlasy, farby na vlasy, prípravky na holenie (krémy, peny, vody), toaletné mydlá, prípravky na ošetrovanie zubov a parfumy.
(540)

Kanebo

(732) Kao Kabushiki Kaisha (also trading as Kao Corporation), 14-10, Nihonbashi, Kayabacho 1-chome, Chuo-ku, Tokyo, JP;
(740) Fajnorová Mária, Ing., Bratislava, SK;

---

(111) 177911
(151) 12.2.1997
(156) 16.9.2014
(180) 16.9.2024
(210) 2147-94
(220) 16.9.1994
(450) 4.6.1997
7 **(511) 19**
(510) Nekovové stavebné materiály a materiály na stavbu vozoviek, asfalt, dechty a živice, asfaltové (živicové) zmesi.
(540) MULTIPHALTE
(732) SHELL BRANDS INTERNATIONAL AG, Baarermatte, 6340 Baar, CH;
(740) ŽOVICOVÁ & ŽOVIC IP, s.r.o., Bratislava, SK;

---

(111) 178234
(151) 22.10.1997
(156) 8.3.2014
(180) 8.3.2024
(210) 562-94
(220) 8.3.1994
(442) 9.7.1997
(450) 14.1.1998
7 **(511) 6**
(511) 6 - Oceľový plech, najmä hrubý oceľový plech.
(540) HARDOX
(732) SSAB Technology AB, Box 70, SE-101 21 Stockholm, SE;
(740) Kubínyi Peter, Bc., Trenčín, SK;

---

(111) 178235
(151) 22.10.1997
(156) 8.3.2014
(180) 8.3.2024
(210) 561-94
(220) 8.3.1994
(442) 9.7.1997
(450) 14.1.1998
7 **(511) 6**
(511) 6 - Oceľový plech, najmä hrubý oceľový plech.
(540) WELDOX
(732) SSAB Technology AB, Box 70, SE-101 21 Stockholm, SE;
(740) Kubínyi Peter, Bc., Trenčín, SK;

---

(111) 178415
(151) 19.11.1997
(156) 26.1.2014
(180) 26.1.2024
(210) 160-94
(220) 26.1.1994
(442) 6.8.1997
(450) 4.2.1998
7 **(511) 9**
(511) 9 - Elektrické poistky, držiaky poistiek, svetelné panely, prerušovače obehu, elektrické vypínače a relé.
(540) LITTELFUSE
(732) LITTELFUSE, INC., 8755 West Higgins Road, Suite 500, Chicago, IL 60631, US;
(740) ROTT, RŮŽIČKA & GUTTMANN, Bratislava, SK;

---

(111) 178771
(151) 17.12.1997
(156) 11.8.2014
(180) 11.8.2024
(210) 1818-94
(220) 11.8.1994
(442) 10.9.1997
(450) 4.3.1998
7 **(511) 12**
(511) 12 - Pozemné vozidlá a ich súčasti.
(540) SPACE GEAR
(732) Mitsubishi Jidosha Kogyo Kabushiki Kaisha, 33-8, Shiba 5-Chome, Minato-ku, Tokyo, JP;
(740) Bušová Eva, JUDr., Bratislava, SK;

---

(111) 178807
(151) 17.12.1997
(156) 19.10.2014
(180) 19.10.2024
(210) 2479-94
(220) 19.10.1994
(442) 10.9.1997
(450) 4.3.1998

7 **(511) 25**
(511) 25 - Odevy, košele, blúzy, trička, polokošele, roláky, vesty, krátke a dlhé nohavice, teplákové a džogingové súpravy, klobúky, bundy, podväzky, letecké bundy, tenisky, šnúrky, stuhy, mašle, opasky, kabáty, svetre, trička na rôzne druhy športov, ako pólo, rugby a pod., manžety, viazanky a štítky čapíc, šály, šatky, šerpy, topánky, ľahké topánky ako črievice a pod., šľapky, bielizeň.
(540) MICROSOFT
(732) Microsoft Corporation, One Microsoft Way, Redmond, Washington 98052-6399, US;
(740) Brichtová Tatiana, JUDr., Bratislava, SK;

---

(111) 178990
(151) 18.12.1997
(156) 12.8.2014
(180) 12.8.2024
(210) 1837-94
(220) 12.8.1994
(310) 90306
(320) 6.6.1994
(330) CZ
(442) 10.9.1997
(450) 4.3.1998
7 **(511) 1, 12, 17, 19, 32, 42**
(511) 1 - Výrobky organickej chémie - viskózový hodváb kordový, karboxymetylcelulóza, výrobky na báze perlovej celulózy; tuhé priemyselné hnojivá - liadok amónny s vápencom, liadok vápenatý, vápenec jemne mletý, kombinované hnojivá; ďalšie výrobky anorganickej chémie - kvapalné hnojivá, kyselina dusičná, síran sodný, prípravky na výrobu zubných pást (1. stabilizovaný dikalciumdihydrát, 2. zrážaný uhličitan vápenatý); destilovaná voda.
12 - Katalytické vložky na automobily.
17 - Fólie, vaky (vrecká).
19 - Keramické dlaždice s výnimkou kovových.
32 - Šumivé nápoje v prášku, sódová voda.
42 - Služby hotelové, zabezpečenie ochrany majetku (stráženie).
(540)

(732) Lovochemie, a.s., Terezínska 57, 410 02 Lovosice, CZ;
(740) Čechvalová Dagmar, Bratislava, SK;

---

(111) 179273
(151) 16.1.1998
(156) 18.8.2014
(180) 18.8.2024
(210) 1903-94
(220) 18.8.1994
(442) 8.10.1997
(450) 8.4.1998
7 **(511) 3**
(511) 3 - Mydlá, parfumériové výrobky, olejové výťažky, kolínska voda, toaletné vody, vlasové aktivátory a vody, prostriedky na čistenie zubov, toaletné prípravky, dezodoranty, prostriedky proti poteniu, prípravky na starostlivosť o vlasy, parochne a príčesky, telové prípravky, šampóny, peny do kúpeľa, sprchové gély, prípravky na úpravu vlasov, kondicionéry, prípravky na tvarovanie vlasov, zásypy, púdre, prostriedky na čistenie, zvlhčovacie mlieka a krémy, prípravky na skrášlenie pleti - mejkapy, holiace prípravky a prípravky po holení, kozmetika.
(540) AVALON
(732) Avalon Natural Products, Inc., 1111 Marcus Avenue, Lake Success, NY 11042, US;
(740) ROTT, RŮŽIČKA & GUTTMANN, Bratislava, SK;

---

(111) 179330
(151) 20.1.1998
(156) 17.6.2014
(180) 17.6.2024
(210) 1417-94
(220) 17.6.1994
(442) 8.10.1997
(450) 8.4.1998
7 **(511) 6, 7**
(511) 6 - Oceľové klady, svorníky, skrutky, matice, otáčavé kolesá, pojazdné klady a kovové rázsochy upevnené na vystupovanie, na karosérie, na klzké dvere a na záklopky (zásuvky), kolieska pre dopravné zariadenia, prefabrikáty, hlavne z kovu, na upevnenie, ako sú súčiastky s vyrezávaným závitom na skrutke, skrutky, matice, zátky, a krúžky s vyrezávaným závitom, elastické skoby, upevňovacie prvky (telieska), objímky s priťahovacími skrutkami, otočný čap do seba zapadajúci, skoby, upevňovacie pásy (strmene) a škrtiace telieska, všetky tie výrobky, ktoré sú určené na dopravníky vybavené valčekmi a kolieskami, ako aj na dopravné zariadenia.
7 - Prípoje (spojnice) a hnacie remene pre dopravníky vybavené valčekmi a kolieskami, na nepretržitý chod, pre zariadenia s dopravnými pásmi, pre dopravníky s paletami a pre dopravníky v obehu, podávacie valce a brzdové valce dopravných zariadení, valce s napätím pre dopravné pásy, valce a kolieska so spojkami, ktoré sú vedľa seba postavené alebo sú ich súčasťou, kladky, kolesá a reťaze na dopravníky, ozubené kolesá a reťaze na dopravníky v obehu a pre dopravné pásy, prvky ložiska, ako sú hladké ložiská, guľkové ložiská, pre valčeky a hroty, guľkové ložiská, klietky (kryty) na ložiská, kryty na valce a na hroty, podpery klady, všetky tie výrobky, ktoré sú určené na dopravníky vybavené valčekmi a kolieskami a na dopravné zariadenia.
(540)

(591) žltá, čierna, biela
(732) Interroll Holding AG, Zona Industriale, CH-6592 S. Antonino, CH;
(740) Bachratá Magdaléna, Mgr., Bratislava, SK;

---

(111) 179409
(151) 21.1.1998
(156) 3.5.2014
(180) 3.5.2024
(210) 1026-94
(220) 3.5.1994
(442) 8.10.1997
(450) 8.4.1998
7 **(511) 3**
(511) 3 - Kozmetické prostriedky a potreby, najmä pleťové mlieka, pleťové vody, pleťové krémy, kúpeľové a opaľovacie mlieka, opaľovacie krémy, líčidlá pre film, divadlo, televíziu a na bežné použitie, mejkap, očné linky a tiene, prostriedky na odstránenie líčidiel, sypké a kompaktné púdre.
(540)

DERMACOL

(732) Dermacol, a.s., Výtvarná 1023/4, 161 00 Praha, CZ;
(740) Beleščák Ladislav, Ing., Piešťany, SK;

---

(111) 179419
(151) 21.1.1998
(156) 19.7.2014
(180) 19.7.2024
(210) 1615-94
(220) 19.7.1994
(442) 8.10.1997
(450) 8.4.1998
7 **(511) 29**
(511) 29 - Mlieko, syry a iné mliečne výrobky.
(540) HERMIN
(732) BONGRAIN S. A., 42 rue Rieussec, 78220 Viroflay, FR;
(740) PATENTSERVIS Bratislava, a. s., Bratislava, SK;

---

(111) 179421
(151) 21.1.1998
(156) 19.7.2014
(180) 19.7.2024
(210) 1618-94
(220) 19.7.1994
(442) 8.10.1997
(450) 8.4.1998
7 **(511) 29, 30**
(511) 29 - Mäso, ryby, hydina, zverina, mäsové výťažky, konzervované, sušené a varené ovocie a zelenina, rôsoly, zaváraniny, kompóty, vajcia, syry, mlieko a iné mliečne výrobky, jedlé oleje a tuky.
30 - Káva, čaj, kakao, cukor, ryža, tapioka, ságo, kávové náhradky, múka a obilné prípravky, chlieb, pečivo a cukrovinky, zmrzlina, med, melasa, kvasnice, prášky do pečiva, soľ, horčica, ocot, chuťové omáčky, korenie, ľad na chladenie.
(540) PRIBINACEK
(732) BONGRAIN S. A., 42 rue Rieussec, 78220 Viroflay, FR;
(740) PATENTSERVIS Bratislava, a. s., Bratislava, SK;

---

(111) 179435
(151) 21.1.1998
(156) 26.1.2014
(180) 26.1.2024
(210) 161-94
(220) 26.1.1994
(442) 8.10.1997
(450) 8.4.1998
7 **(511) 9**
(511) 9 - Elektrické poistky, držiaky poistiek, svetelné panely, prerušovače obehu, elektrické vypínače a relé.
(540)

(732) LITTELFUSE, INC., 8755 West Higgins Road, Suite 500, Chicago, IL 60631, US;
(740) ROTT, RŮŽIČKA & GUTTMANN, Bratislava, SK;

---

(111) 179442
(151) 21.1.1998
(156) 30.3.2014
(180) 30.3.2024
(210) 728-94
(220) 30.3.1994
(442) 8.10.1997
(450) 8.4.1998
7 **(511) 9, 37**
(511) 9 - Jemnomechanické prvky a zariadenia, optoelektronické, optické a elektronické prvky a zariadenia.
37 - Elektroinštalatérstvo.
(540)

(732) OPTOTEL, spol. s r. o., Medveďovej 19, 851 04 Bratislava, SK;
(740) Kajabová Monika, JUDr., Bratislava, SK;

---

(111) 179497
(151) 22.1.1998
(156) 28.6.2014
(180) 28.6.2024
(210) 1484-94
(220) 28.6.1994
(442) 8.10.1997
(450) 8.4.1998
7 **(511) 7**
(511) 7 - Stroje a obrábacie stroje, ich súčasti a príslušenstvá, najmä presné nástroje, nástroje na obrábanie, rezanie, frézovanie, drážkovanie, vŕtanie, sústruženie a oddeľovanie, ich súčasti a príslušenstvá.
(540) DO-GRIP
(732) Iscar Ltd., P. O. Box 11, Tefen 24959, IL;
(740) Bachratá Magdaléna, Mgr., Bratislava, SK;

---

(111) 179498
(151) 22.1.1998
(156) 28.6.2014
(180) 28.6.2024
(210) 1485-94
(220) 28.6.1994
(442) 8.10.1997
(450) 8.4.1998
7 **(511) 7**
(511) 7 - Stroje a obrábacie stroje, ich súčasti a príslušenstvá, najmä presné nástroje, nástroje na obrábanie, rezanie, frézovanie, drážkovanie, vŕtanie, sústruženie a oddeľovanie, ich súčasti a príslušenstvá.
(540) HELIBALL
(732) Iscar Ltd., P. O. Box 11, Tefen 24959, IL;
(740) Bachratá Magdaléna, Mgr., Bratislava, SK;

---

(111) 179562
(151) 22.1.1998
(156) 28.6.2014
(180) 28.6.2024
(210) 1480-94
(220) 28.6.1994
(442) 8.10.1997
(450) 8.4.1998
7 **(511) 7**
(511) 7 - Stroje a obrábacie stroje, ich súčasti a príslušenstvá, najmä presné nástroje, nástroje na obrábanie, rezanie, frézovanie, drážkovanie, vŕtanie, sústruženie a oddeľovanie, ich súčasti a príslušenstvá.
(540) SELF-GRIP
(732) Iscar Ltd., P. O. Box 11, Tefen 24959, IL;
(740) Bachratá Magdaléna, Mgr., Bratislava, SK;

---

(111) 179563
(151) 22.1.1998
(156) 28.6.2014
(180) 28.6.2024
(210) 1481-94
(220) 28.6.1994
(442) 8.10.1997
(450) 8.4.1998
7 **(511) 7**
(511) 7 - Stroje a obrábacie stroje, ich súčasti a príslušenstvá, najmä presné nástroje, nástroje na obrábanie, rezanie, frézovanie, drážkovanie, vŕtanie, sústruženie a oddeľovanie, ich súčasti a príslušenstvá.
(540) HELIGRIP
(732) Iscar Ltd., P. O. Box 11, Tefen 24959, IL;
(740) Bachratá Magdaléna, Mgr., Bratislava, SK;

---

(111) 179564
(151) 22.1.1998
(156) 28.6.2014
(180) 28.6.2024
(210) 1483-94
(220) 28.6.1994
(442) 8.10.1997
(450) 8.4.1998
7 **(511) 7**
(511) 7 - Stroje a obrábacie stroje, ich súčasti a príslušenstvá, najmä presné nástroje, nástroje na obrábanie, rezanie, frézovanie, drážkovanie, vŕtanie, sústruženie a oddeľovanie, ich súčasti a príslušenstvá.
(540) CUT-GRIP
(732) Iscar Ltd., P. O. Box 11, Tefen 24959, IL;
(740) Bachratá Magdaléna, Mgr., Bratislava, SK;

---

(111) 179613
(151) 12.2.1998
(156) 15.7.2014
(180) 15.7.2024
(210) 1599-94
(220) 15.7.1994
(442) 5.11.1997
(450) 6.5.1998
7 **(511) 5**
(511) 5 - Lekárske a chirurgické bandáže a obväzy, prostriedky na ošetrovanie a výplň rán, gáza.
(540) AQUACEL
(732) ConvaTec Inc., 200 Headquarters Park Drive, Skillman, New Jersey 08558, US;
(740) ROTT, RŮŽIČKA & GUTTMANN, Bratislava, SK;

---

(111) 179726
(151) 12.2.1998
(156) 7.3.2014
(180) 7.3.2024
(210) 558-94
(220) 7.3.1994
(442) 5.11.1997
(450) 6.5.1998
7 **(511) 16**
(511) 16 - Tlačené publikácie, hlavne knihy.
(540)

(732) Merriam-Webster, Incorporated, spoločnosť zriadená podľa zákonov štátu Delaware, 47 Federal Street, Springfield, Masachusetts 01102, US;
(740) ROTT, RŮŽIČKA & GUTTMANN, Bratislava, SK;

---

(111) 179730
(151) 12.2.1998
(156) 10.3.2014
(180) 10.3.2024
(210) 581-94
(220) 10.3.1994
(442) 5.11.1997
(450) 6.5.1998
7 **(511) 35**
(511) 35 - Sprostredkovanie obchodných operácií so zmiešaným tovarom.

(540)

(732) PSKA, s.r.o., Na Priehon 10, 949 05 Nitra, SK;
(740) Kubínyi Peter, Bc., Trenčín, SK;

---

(111) 179744
(151) 12.2.1998
(156) 21.6.2014
(180) 21.6.2024
(210) 1435-94
(220) 21.6.1994
(442) 5.11.1997
(450) 6.5.1998
7 **(511) 1, 6, 8, 11, 19, 20, 21, 39, 40**
(511) 1 - Tavivá, prípravky na kalenie, spájkovanie a zváranie; antimón, alkalické kovy a kovy alkalických zemín vrátane ich zliatin s inými kovmi a nekovmi.
6 - Obyčajné kovy v surovom stave a ich zliatiny, polotovary z týchto kovov a zliatin; prísady všetkých druhov do železných a neželezných kovov; spájky; zváracie elektródy a iné zváracie materiály; polotovary z liatych, valcovaných a ťahaných železných a neželezných kovov, profilová oceľ a profily z neželezných kovov, plechy, rúrky, koľajnice; kovové materiály určené na železničné účely; drôty, laná; kľúče, kľučky, klampiarsky tovar, kladky, valčeky, kotúče; podkovy, nákovy, kotvy; spojovací materiál zo železných a neželezných kovov, ako sú skrutky do dreva, napínače, čapy, kolíky, skrutkové klince, nity a podobne; reťaze a ich príslušenstvo; pletivo, siete, kovové tkaniny, ťažné kovy; klince; ventily, fitingy, kovové odpadové rúrky; spojovacie objímky; odkvapové rúry; spojový materiál; kovový a inštalatérsky materiál; dymové rúry; kovové konštrukcie stavebného charakteru, kovové lešenia; stavebné kovanie.
8 - Náradie poľnohospodárske, na čistenie potrubia, na zošľachťovanie kovov, na povrchovú stavbu, na spracovanie kameňov a kovov; predlžovacie nadstavce na závitníky, nástrčkové kľúče; nástroje na čapovanie, upevňovanie gombíkov, na spracovanie kovov, na opracovanie pieskovcových brúsok, na strihanie látok, na zoraďovanie, skrutkovanie, rezanie, brúsenie, ohýbanie, vyrovnávanie, tvarovanie, sťahovanie; náradie pre kozuby.
11 - Vykurovacie články vrátane vykurovacích článkov liatinových a plechových, kotly a kotlové články, ich súčasti a príslušenstvo; kovové kozuby, ich súčasti a príslušenstvo.
19 - Nekovový inštalačný materiál, plastové rúrky.
20 - Kovový a kempingový nábytok.
21 - Drobné náradie a prenosné nádoby na domáce a kuchynské účely, kuchynský riad, vedrá, plechové misky a nádoby; ručne poháňané strojčeky na mletie, sekanie, lisovanie, odstraňovanie prachu a nečistôt, na leštenie a brúsenie parkiet a podobne; kovové kefy a kefársky materiál; drôtenky.
39 - Prevádzkovanie skladov v uvedených odboroch.
40 - Úpravy uvedených materiálov a výrobkov vrátane ich delenia, povrchových úprav a podobne.

(540)

(732) Ferona, a. s., Havlíčkova 1043/11, 111 82 Praha, CZ;
(740) Bachratá Magdaléna, Mgr., Bratislava, SK;

---

(111) 179747
(151) 12.2.1998
(156) 28.6.2014
(180) 28.6.2024
(210) 1482-94
(220) 28.6.1994
(442) 5.11.1997
(450) 6.5.1998
7 **(511) 7**
(511) 7 - Stroje a obrábacie stroje, ich súčasti a príslušenstvá, najmä presné nástroje, nástroje na obrábanie, rezanie, frézovanie, drážkovanie, vŕtanie, sústruženie a oddeľovanie, ich súčasti a príslušenstvá.
(540)

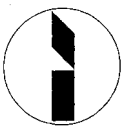

(732) Iscar Ltd., P. O. Box 11, Tefen 24959, IL;
(740) Bachratá Magdaléna, Mgr., Bratislava, SK;

---

(111) 179749
(151) 12.2.1998
(156) 1.7.2014
(180) 1.7.2024
(210) 1524-94
(220) 1.7.1994
(442) 5.11.1997
(450) 6.5.1998
7 **(511) 25**
(511) 25 - Odevy pre mužov, ženy a deti, obuv a pokrývky hlavy.
(540)

(732) FRUIT OF THE LOOM, INC., One Fruit of the Loom Drive, Bowling Green, Kentucky 42102-9015, US;
(740) ROTT, RŮŽIČKA & GUTTMANN, Bratislava, SK;

---

(111) 179759
(151) 12.2.1998
(156) 31.8.2014
(180) 31.8.2024
(210) 1981-94
(220) 31.8.1994
(442) 5.11.1997
(450) 6.5.1998
7 **(511) 17**
(511) 17 - Tesniace výrobky, najmä tvrdé ploché tesnenia, vyrobené predovšetkým z kovovej strednej časti vrátane nekovových pružných materiálov mechanicky pripevnených na tejto stredovej časti, mäkké ploché tesnenia zhotovené predovšetkým z nekovových pružných tesniacich materiálov.
(540) VICTOR REINZ
(732) Dana Limited, PO Box 1000, Maumee, OH 43537, US;
(740) ROTT, RŮŽIČKA & GUTTMANN, Bratislava, SK;

---

(111) 179779
(151) 12.2.1998
(156) 31.8.2014
(180) 31.8.2024
(210) 1977-94
(220) 31.8.1994
(442) 5.11.1997
(450) 6.5.1998
7 **(511) 20**
(511) 20 - Nábytok, najmä stoličky a stolčeky.
(540) STRESSLESS
(732) EKORNES ASA, N-6222 Ikornees, NO;
(740) Bušová Eva, JUDr., Bratislava, SK;

---

(111) 179780
(151) 12.2.1998
(156) 31.8.2014
(180) 31.8.2024
(210) 1978-94
(220) 31.8.1994
(442) 5.11.1997
(450) 6.5.1998
7 **(511) 20**
(511) 20 - Nábytok, najmä stoličky a stolčeky.
(540) EKORNES
(732) EKORNES ASA, N-6222 Ikornees, NO;
(740) Bušová Eva, JUDr., Bratislava, SK;

---

(111) 179833
(151) 13.2.1998
(156) 7.3.2014
(180) 7.3.2024
(210) 552-94
(220) 7.3.1994
(442) 5.11.1997
(450) 6.5.1998
7 **(511) 25**
(511) 25 - Odevy, obuv, klobučnícky tovar.
(540) JAG
(732) Jag Licensing Limited, Liability Company, 555 Logan Avenue, Winnipeg, Manitoba R3A 0S4, CA;
(740) ŽOVICOVÁ & ŽOVIC IP, s.r.o., Bratislava, SK;

---

(111) 179882
(151) 13.2.1998
(156) 22.12.2014
(180) 22.12.2024
(210) 3097-94
(220) 22.12.1994
(442) 5.11.1997
(450) 6.5.1998
7 **(511) 9, 14, 15, 16, 20, 28**
(511) 9 - Prístroje a nástroje určené na vedecké a laboratórne účely; prístroje a nástroje navigačné, t. j. prístroje a nástroje určené na prenášanie rozkazov, na meranie a prístroje všeobecne používané pri riadení lodí a lietadiel; prístroje a nástroje geodetické a prístroje na bezdrôtovú telegrafiu; prístroje fotografické, kinematografické, optické vrátane premietačov obrazu a zväčšovacích prístrojov; prístroje a nástroje na váženie a meranie, prístroje a nástroje signalizačné vrátane signálnych píšťal; prístroje a nástroje na účely záchranné a učebné; automaty uvádzané do činnosti vhodením mince alebo známky, prístroje na záznam a reprodukciu hovoreného slova; rozhlasové a televízne prijímače, gramofóny, audiovizuálna technika všetkých druhov, magnetofóny všetkých druhov; zapisovacie pokladne a počítacie stroje vrátane kancelárskych a dierovacích strojov; výpočtová technika všetkých druhov vrátane periférnych zariadení; telekomunikačná technika všetkých druhov; hasiace prístroje; špeciálne puzdrá na prístroje a nástroje, ktoré sú zaradené do tejto triedy; elektrotermické nástroje a prístroje, ako: ručné elektrické zváračky, elektrické žehličky a pod., elektrické prístroje a zariadenia, ako: elektricky vykurované: podhlavníky, odevy a súčasti odevov, ohrievače nôh; elektrické zapaľovače a podobné zariadenia nezaradené do iných tried; elektromechanické zariadenia pre domácnosť určené na čistenie, ako: vysávače prachu, leštiče parkiet a podobne; súčasti a príslušenstvo všetkých uvedených prístrojov a zariadení.
14 - Drahé kovy a ich zliatiny; predmety z drahých kovov, ich zliatin alebo predmety z plátovaných (dublovaných) kovov; bižutéria z plastov a plastických hmôt; hodiny, hodinky a chronometrické zariadenia vrátane špeciálnych puzdier, umelecké predmety z bronzu.
15 - Hudobné nástroje vrátane mechanických klavírov a ich príslušenstvo, hudobné skrine; elektronické hudobné nástroje všetkých druhov.
16 - Papier a výrobky z papiera, lepenky a kartonážne výrobky; tlačoviny, manuály, časopisy, periodiká, knihy, výrobky knihárske, fotografie, písacie potreby, kancelárske lepidlá; potreby pre umelcov, štetce, písacie stroje, kancelárske potreby a kancelárska technika všetkých druhov okrem nábytku, učebné a školské potreby a pomôcky; hracie karty, tlačiarenské písmená, štočky, spojivá pre papierenský priemysel.
20 - Nábytok vrátane kovového a kempingového nábytku; brúsené sklo a zrkadlá, rámy; výrobky z dreva, korku, prútia, tŕstia, trstiny, rohoviny, slonoviny, kostí, korytnačiny, jantáru, perlete, morskej peny, buničiny; výrobky z plastických hmôt, posteľné potreby; matrace, žinenky, podhlavníky.
28 - Hry, hračky, zábavná elektronika všetkých druhov; hracie automaty, telocvičné a športové ná-

radie a náčinie, rybárske potreby, náradie na zimné športy a športové hry, plážový a kúpací tovar; ozdoby na vianočné stromčeky.

(540) FAST

(732) FAST ČR, a. s., Černokostelecká 2111, 100 00 Praha, CZ;

(740) Korejzová Petra, JUDr., Bratislava, SK;

---

(111) 179987

(151) 17.3.1998

(156) 28.4.2014

(180) 28.4.2024

(210) 977-94

(220) 28.4.1994

(442) 10.12.1997

(450) 3.6.1998

7 **(511) 3, 5**

(511) 3 - Pracie a bieliace prípravky, čistiace prípravky, mydlo, leštiace prípravky, odmasťovacie prípravky, výrobky kozmetické, voňavkárske vrátane éterických olejov, vodičky na vlasy, zubné pasty, prášky.

5 - Výrobky farmaceutické, zverolekárske a zdravotnícke; výrobky dietetické pre deti a chorých; náplasti, obväzový materiál, hmoty určené na plombovanie zubov a na odtlačky zubov; dezinfekčné prostriedky; prostriedky na ničenie rastlinných a živočíšnych škodcov, antiparazitné látky.

(540) INFASIL

(732) Aziende Chimiche Riunite Angelini Francesco A.C.R.A.F. S.p.A., Viale Amelia, 70, 00181 Roma, IT;

(740) Hörmannová Zuzana, Ing., Bratislava, SK;

---

(111) 179992

(151) 17.3.1998

(156) 20.5.2014

(180) 20.5.2024

(210) 1180-94

(220) 20.5.1994

(442) 10.12.1997

(450) 3.6.1998

7 **(511) 23**

(511) 23 - Nite na textilné účely, priadze, nite zo sklených vlákien pre textilný priemysel, umelé vlákna pre textilný priemysel.

(540)

(732) J. & P. COATS, LIMITED, 1 George Square, Glasgow G2 1AL, GB;

(740) Tomeš Pavol, Ing., Bratislava, SK;

---

(111) 179993

(151) 17.3.1998

(156) 20.5.2014

(180) 20.5.2024

(210) 1181-94

(220) 20.5.1994

(442) 10.12.1997

(450) 3.6.1998

7 **(511) 23**

(511) 23 - Nite na textilné účely, priadze, nite zo sklených vlákien pre textilný priemysel, umelé vlákna pre textilný priemysel.

(540) ASTRA

(732) J. & P. COATS, LIMITED, 1 George Square, Glasgow G2 1AL, GB;

(740) Tomeš Pavol, Ing., Bratislava, SK;

---

(111) 179995

(151) 17.3.1998

(156) 23.5.2014

(180) 23.5.2024

(210) 1189-94

(220) 23.5.1994

(442) 10.12.1997

(450) 3.6.1998

7 **(511) 25**

(511) 25 - Obuv na bejzbal, basketbalová obuv, tretry, obuv na cezpoľný beh a do terénu, turistická obuv, boxerská obuv, golfová obuv, hádzanárska obuv, kopačky, obuv na bowling, športové odevy.

(540)

(732) HWA SEUNG CORPORATION, 1287-21, Younsan-5-Dong, Tongrae-Gu, Busan, KR;

(740) ROTT, RŮŽIČKA & GUTTMANN, Bratislava, SK;

---

(111) 180227

(151) 20.4.1998

(156) 31.5.2014

(180) 31.5.2024

(210) 1282-94

(220) 31.5.1994

(442) 14.1.1998

(450) 8.7.1998

7 **(511) 5, 30**

(511) 5 - Cukrárske liečivé výrobky.

30 - Cukrárske výrobky.

(540) HALLS CENTERS

(732) Intercontinental Great Brands LLC, 100 Deforest Avenue, East Hanover, NJ 07936, US;

(740) MAJLINGOVÁ & PARTNERS, s.r.o., Bratislava, SK;

---

(111) 180232
(151) 20.4.1998
(156) 1.6.2014
(180) 1.6.2024
(210) 1292-94
(220) 1.6.1994
(442) 14.1.1998
(450) 8.7.1998
7 **(511) 29**
(511) 29 - Mlieko, syry a iné potravinové prípravky na báze mlieka, smotana, jogurty, práškové mlieko, maslo, margarín, jedlé oleje a tuky.
(540) VIOLA
(732) Valio OY, Meijeritie 6, 00370 Helsinky, FI;
(740) ROTT, RŮŽIČKA & GUTTMANN, Bratislava, SK;

---

(111) 180236
(151) 20.4.1998
(156) 3.6.2014
(180) 3.6.2024
(210) 1307-94
(220) 3.6.1994
(442) 14.1.1998
(450) 8.7.1998
7 **(511) 4**
(511) 4 - Biologicky odbúrateľný olej na mazanie reťazí a líšt motorových píl vyrobený na báze rastlinných olejov.
(540)

(732) PeWaS, spol. s r. o., Mlynské nivy 36, 821 09 Bratislava, SK;

---

(111) 180244
(151) 20.4.1998
(156) 7.7.2014
(180) 7.7.2024
(210) 1543-94
(220) 7.7.1994
(442) 14.1.1998
(450) 8.7.1998
7 **(511) 7**
(511) 7 - Poľnohospodárske náradie.
(540) TOYOTA
(732) TOYOTA JIDOSHA KABUSHIKI KAISHA, No. 1, Toyota-cho, Toyota-shi, Aichi-ken, JP;
(740) Bušová Eva, JUDr., Bratislava, SK;

---

(111) 180266
(151) 20.4.1998
(156) 14.11.2014
(180) 14.11.2024
(210) 2709-94
(220) 14.11.1994
(442) 14.1.1998
(450) 8.7.1998
7 **(511) 1, 3, 5, 7, 8, 9, 10, 16, 21, 28, 35, 37, 39, 41, 42**
(511) 1 - Chemické výrobky.
3 - Prípravky na čistenie, brúsenie, odmasťovanie.
5 - Výrobky farmaceutické, zdravotnícke.
7 - Stroje a obrábacie stroje patriace do tejto triedy.
8 - Ručné náradie a nástroje, nožiarske výrobky.
9 - Prístroje a nástroje vedecké, navigačné, geodetické, elektrické (vrátane na bezdrôtovú telegrafiu), fotografické, kinematografické, optické prístroje a nástroje na váženie, meranie, signalizovanie, na účely kontrolné (inšpekčné), záchranné a na výučbu, stroje na záznam, prenos a reprodukciu zvuku alebo obrazu, počítacie stroje, hasiace prístroje.
10 - Prístroje a nástroje chirurgické, lekárske, zubolekárske a zverolekárske, zdravotnícke zariadenia.
16 - Tlačoviny, časopisy, periodiká, knihy, knihárske výrobky, fotografie, písacie stroje, kancelárske potreby s výnimkou nábytku, školské potreby patriace do tejto triedy.
21 - Sklo surové a polospracované.
28 - Náradie na hry a zimné športy, predovšetkým lopty, loptičky, volejbalové siete, rakety, puky, palice, hokejky, korčule, lyže, sane.
35 - Prenájom kancelárskych strojov a zariadení.
37 - Opravy a montáž súvisiaca s predávanými výrobkami.
39 - Prenájom chladničiek.
41 - Prenájom priemyselného tovaru, predovšetkým prenájom elektrických prístrojov, filmov, zvukových záznamov, prístrojov a kinematografických premietacích prístrojov a príslušenstvo, prenájom rozhlasových prijímačov a televíznych prístrojov.
42 - Prenájom pletacích strojov.
(540) OLYMPUS
(732) OLYMPUS Corporation, 43-2, 2-chome, Hatagaya, Shibuya-ku, Tokyo, JP;
(740) ROTT, RŮŽIČKA & GUTTMANN, Bratislava, SK;

---

(111) 180337
(151) 20.4.1998
(156) 21.3.2014
(180) 21.3.2024
(210) 1259-94
(220) 21.3.1994
(442) 14.1.1998
(450) 8.7.1998
7 **(511) 16**
(511) 16 - Periodické a neperiodické publikácie.
(540) STORY
(732) Sanoma Media Praha s.r.o., Lomnického 7, 140 00 Praha, CZ;
(740) Brichtová Tatiana, JUDr., Bratislava, SK;

---

(111) 180419
(151) 23.4.1998
(156) 16.2.2014
(180) 16.2.2024
(210) 388-94
(220) 16.2.1994
(442) 14.1.1998
(450) 8.7.1998
7 **(511) 7, 10, 12, 18, 21, 37, 42**

(511) 7 - Zdvíhacie zariadenia.
10 - Barly, fyzioterapeutické zariadenia, zariadenia na fyzické cvičenie na lekárske účely, podušky na lekárske účely, vankúše proti preležaninám.
12 - Invalidné vozíky.
18 - Palice na podporu chôdze.
21 - Toaletné pomôcky.
37 - Opravy invalidných vozíkov.
42 - Odborné poradenstvo s výnimkou obchodného.

(540)

REHA

(732) REHA Slovakia s. r. o., Brnianska 40, 811 04 Bratislava, SK;

---

(111) 180430
(151) 23.4.1998
(156) 25.3.2014
(180) 25.3.2024
(210) 683-94
(220) 25.3.1994
(310) 94-87852
(320) 17.3.1994
(330) CZ
(442) 14.1.1998
(450) 8.7.1998
7 **(511) 9**
(511) 9 - Akumulátory elektrické všetkých druhov, ich časti a príslušenstvo.

(540)

AKUMA

(732) FABBRICA ITALIANA ACCUMULATORI MOTOCARRI MONTECCHIO - F.I.A.M.M. S.P.A., Viale Europa 75, 36075 Montecchio Maggiore (VI), IT;
(740) ROTT, RŮŽIČKA & GUTTMANN, Bratislava, SK;

---

(111) 180431
(151) 23.4.1998
(156) 25.3.2014
(180) 25.3.2024
(210) 687-94
(220) 25.3.1994
(442) 14.1.1998
(450) 8.7.1998
7 **(511) 33**
(511) 33 - Alkoholické nápoje.

(540) JAMES E. PEPPER

(732) Diageo Brands B. V., Molenwerf 10-12, 1014 BG Amsterdam, NL;
(740) MAJLINGOVÁ & PARTNERS, s. r. o., Bratislava, SK;

---

(111) 180469
(151) 23.4.1998
(156) 15.6.2014
(180) 15.6.2024
(210) 1384-94
(220) 15.6.1994
(442) 14.1.1998
(450) 8.7.1998
7 **(511) 5**
(511) 5 - Farmaceutické lieky a liečivá.

(540) SPANIDIN

(732) Nippon Kogaku Kabushiki Kaisha, 11-2, Fujimi 1-chome, Chiyoda-ku, Tokyo, JP;
(740) Bušová Eva, JUDr., Bratislava, SK;

---

(111) 180604
(151) 14.5.1998
(156) 28.7.2014
(180) 28.7.2024
(210) 1703-94
(220) 28.7.1994
(442) 4.2.1998
(450) 5.8.1998
7 **(511) 5**
(511) 5 - Farmaceutické a chemické výrobky na zdravotnícku starostlivosť.

(540) YASMIN

(732) Bayer Intellectual Property GmbH, Alfred-Nobel-Straße 10, 40789 Monheim am Rhein, DE;
(740) Bušová Eva, JUDr., Bratislava, SK;

---

(111) 180642
(151) 14.5.1998
(156) 3.6.2014
(180) 3.6.2024
(210) 1306-94
(220) 3.6.1994
(442) 4.2.1998
(450) 5.8.1998
7 **(511) 2, 3, 4**
(511) 2 - Farby na obuv.
3 - Krémy na obuv, leštidlá na obuv, leštidlá, krémy na kožu.
4 - Olej na konzervovanie kože, mastiace tuky na obuv.

(540)

TOPA FIX

(732) PeWaS, spol. s r. o., Mlynské nivy 36, 821 09 Bratislava, SK;

---

(111) 180768
(151) 14.5.1998
(156) 9.2.2015
(180) 9.2.2025
(210) 384-95
(220) 9.2.1995
(442) 4.2.1998
(450) 5.8.1998

7 (511) 9
(511) 9 - Komponenty a káble elektrických a elektronických obvodov; prístroje a zariadenia rádiové, s vysokofrekvenčnými kmitočtami a s optickými vláknami; konektory na elektrické, elektronické, rádiové, vysokofrekvenčné a optické káble, mnohožilové elektrické káble a im podobné; časti a armatúry uvedeného tovaru a všetok ostatný tovar patriaci do medzinárodnej triedy 9.
(540) AMPHENOL
(732) Amphenol Corporation, 358 Hall Avenue, Wallingford, Connecticut 06492, US;
(740) PATENTSERVIS Bratislava, a. s., Bratislava, SK;

---

(111) 180866
(151) 11.6.1998
(156) 9.5.2014
(180) 9.5.2024
(210) 1083-94
(220) 9.5.1994
(442) 4.3.1998
(450) 9.9.1998
7 (511) 5, 29, 30, 31, 32, 39
(511) 5 - Dietetické výrobky prispôsobené na lekárske účely, potraviny pre deti, bylinkové čaje, liečivé čaje, liečivé nápoje, liečivé byliny, najmä kúpele z liečivých bylín.
29 - Mäso, ryby, hydina, zverina, mäsové výťažky, konzervované, sušené a tepelne spracované ovocie a zelenina, sušené huby, rôsoly, zavaraniny, vajcia, mlieko a mliečne výrobky, jedlé oleje a tuky, potraviny v konzervách.
30 - Káva, čaj, kakao vrátane kávových, kakaových alebo čokoládových nápojov, cukor, ryža, kávové náhradky, múka a obilné prípravky, chlieb, sušienky, suchárе, koláče, jemné pečivo a cukrovinky, zmrzlina a zmrzlinové výrobky, med, sirupy z melasy, kvasnice, prášky do pečiva, soľ, horčica, ocot, chuťové omáčky, dressingy na šaláty, koreniny, potravinové prípravky, najmä ochucovadlá a aromatické prísady, požívatiny.
31 - Výrobky poľnohospodárske, záhradkárske a lesné produkty, čerstvé ovocie a zelenina; semená, živé rastliny a prírodné kvety, orechy a orechové jadrá, brazílske orechy, paraorechy, orechy kokosové, orechy pražené.
32 - Pivo, ľahké pivá a ležiaky, minerálne a sýtené vody, šumivé a iné nealkoholické nápoje, ovocné nápoje a ovocné šťavy, sirupy a iné prípravky na prípravu nápojov, napríklad šumivých.
39 - Balenie tovaru.
(540) HERBEX
(732) HERBEX, spol. s r. o., Vinica 53, 991 28 Vinica, SK;
(740) Porubčan Róbert, Ing., Ivanka pri Dunaji, SK;

---

(111) 180869
(151) 11.6.1998
(156) 6.6.2014
(180) 6.6.2024
(210) 1320-94
(220) 6.6.1994
(442) 4.3.1998
(450) 9.9.1998
7 (511) 25
(511) 25 - Oblečenie pre mužov, ženy a deti, hlavne spodná bielizeň, luxusná bielizeň, košele, blúzky, tričká, roláky, mikiny, nohavice, tepláky, saká, vesty, ponožky, podkolienky, pletený tovar, trikoty, šortky, podprsenky, pančucháče, slipy, nohavičky, kombiné, živôtiky, spodničky, nohavicové sukne.
(540)

(732) FRUIT OF THE LOOM, INC., One Fruit of the Loom Drive, Bowling Green, Kentucky 42102--9015, US;
(740) ROTT, RŮŽIČKA & GUTTMANN, Bratislava, SK;

---

(111) 181233
(151) 15.7.1998
(156) 27.3.2015
(180) 27.3.2025
(210) 885-95
(220) 27.3.1995
(442) 8.4.1998
(450) 7.10.1998
7 (511) 25
(511) 25 - Odevy, obuv, pokrývky hlavy.
(540)

(732) FRUIT OF THE LOOM, INC., One Fruit of the Loom Drive, Bowling Green, Kentucky 42102--9015, US;
(740) ROTT, RŮŽIČKA & GUTTMANN, Bratislava, SK;

---

(111) 181364
(151) 20.7.1998
(156) 10.2.2014
(180) 10.2.2024
(210) 349-94
(220) 10.2.1994
(442) 8.4.1998
(450) 7.10.1998
7 (511) 7, 8, 11
(511) 7 - Uzavieracie ventily, redukčné ventily fľaškové a batériové, ventily s jemnou reguláciou, rezacie stroje a ich príslušenstvo.
8 - Súpravy zváračské, spájkovacie a ich príslušenstvo, hlavne poistky a čistiace drôtiky; horáky rezacie, rezacie nadstavce, zváračské nadstavce.
11 - Regulátory a filtre používané pri zváraní.

(540)

Autogen

(732) GCE Autogen, s. r. o., Žižkova 381, 583 01 Chotěboř, CZ;
(740) ŽOVICOVÁ & ŽOVIC IP, s.r.o., Bratislava, SK;

---

(111) 181369
(151) 20.7.1998
(156) 3.10.2014
(180) 3.10.2024
(210) 1266-94
(220) 3.10.1994
(442) 8.4.1998
(450) 7.10.1998
7 **(511) 42**
(511) 42 - Chemický výskum, výskum a vývoj nových výrobkov, služby v oblasti chémie, chemické analýzy, odborné poradenstvo.
(540)

PeWaS

(732) PeWaS, spol. s r. o., Mlynské nivy 36, 821 09 Bratislava, SK;

---

(111) 181564
(151) 13.8.1998
(156) 19.8.2014
(180) 19.8.2024
(210) 1910-94
(220) 19.8.1994
(442) 6.5.1998
(450) 4.11.1998
7 **(511) 36**
(511) 36 - Finančné, peňažné a poisťovacie služby.
(540) PLUS
(732) VISA INTERNATIONAL SERVICE ASSOCIATION, Foster City, California, US;
(740) Fajnorová Mária, Ing., Bratislava, SK;

---

(111) 182386
(151) 14.10.1998
(156) 2.8.2014
(180) 2.8.2024
(210) 1739-94
(220) 2.8.1994
(442) 8.7.1998
(450) 11.1.1999
7 **(511) 19**
(511) 19 - Nekovové stavebné výrobky, najmä drevené dvere, okná s rámami z vinylu, okná s drevenými rámami, vinylovým osadením, vinylové podhľady, vinylové žľaby v tvare J, vinylové obloženie rohov, tvarové panely na použitie na vonkajšok budov, strešné vetracie otvory, podložky na upínacie prípravky a na montáž na omietku, prefabrikované a montované obydlia a ich konštrukčné časti, žalúzie s výnimkou kovových, okenné rolety s výnimkou kovových.
(540) ALCOA
(732) ALCOA INC., spoločnosť zriadená podľa zákonov štátu Pennsylvania, Alcoa Corporate Center, 201 Isabella Street, Pittsburgh, Pennsylvania 15212--5858, US;
(740) Bušová Eva, JUDr., Bratislava, SK;

---

(111) 188137
(151) 14.12.1999
(156) 12.1.2014
(180) 12.1.2024
(210) 48-94
(220) 12.1.1994
(442) 10.9.1999
(450) 13.3.2000
7 **(511) 3**
(511) 3 - Bieliace a pracie prípravky; čistiace, leštiace, odmasťovacie a brúsne prípravky; mydlá, parfumériové výrobky, éterické oleje, kozmetika, prípravky na pestovanie vlasov a na čistenie zubov.
(540) COMPLETE
(732) Procter & Gamble Holding GmbH, Schwalbach (Taunus), DE;
(740) Štros David, JUDr., Bratislava, SK;

---

(111) 202077
(151) 19.2.2003
(156) 16.9.2014
(180) 16.9.2024
(210) 2124-94
(220) 16.9.1994
(442) 6.11.2002
(450) 2.5.2003
7 **(511) 29**
(511) 29 - Mäsové konzervy.
(540) MÁJKA - LAHODKOVÝ BRAVČOVÝ KRÉM
(732) Hamé s. r. o., Na Drahách 814, 686 04 Kunovice, CZ;

---

(111) 206728
(151) 6.8.2004
(156) 20.2.2014
(180) 20.2.2024
(210) 526-2004
(220) 20.2.2004
(442) 4.5.2004
(450) 3.11.2004
8 **(511) 6, 8, 9, 12, 16, 19, 28, 35, 36, 37, 38, 39, 41, 43, 44**
(511) 6 - Kovové signalizačné panely s výnimkou svetelných a mechanických, turnikety s výnimkou automatických.
8 - Nástroje na predierkovanie lístkov.
9 - Svetelné alebo mechanické signalizačné panely, svetelné alebo mechanické návestidlá, automatické turnikety, mechanizmy pre turnikety.

12 - Lyžiarske vleky, lanovky, kabíny lanovej dráhy, protišmykové reťaze, snehové skútre, snehové vozidlá, visutá lanová dráha, vozíky lanovej dráhy.
16 - Lístky.
19 - Nosníky s výnimkou kovových, konštrukcie s výnimkou kovových, nekovové signalizačné panely s výnimkou svetelných a mechanických, reklamné stĺpy s výnimkou kovových.
28 - Lyžiarske viazanie, lyže, obaly na lyže, vosky na lyže, boby, hojdačky, jarmočná manéž (lunapark).
35 - Organizovanie reklamných výstav, predvádzanie na reklamné účely a podporu predaja, prenájom reklamných materiálov, prenájom reklamných priestorov, prenájom reklamných plôch, reklama, vydávanie a aktualizovanie reklamných materiálov, rozhlasová reklama, televízna reklama, lepenie plagátov, podpora predaja, pomoc pri riadení obchodnej činnosti, poradenstvo pri vedení podnikov, poradenstvo v obchodnej činnosti, obchodný manažment a podnikové poradenstvo, obchodný manažment v oblasti umenia, prenájom reklamného času vo všetkých komunikačných médiách, prieskum trhu, reklamné agentúry, sekretárske služby, zasielanie reklamných materiálov zákazníkom, vyhľadávanie informácií v počítačových súboroch.
36 - Prenájom nehnuteľností, zmenárenské služby.
37 - Prenájom bagrov a rýpadiel, prenájom stavebných strojov a zariadení, stavebníctvo.
38 - Prenos správa obrazových informácií pomocou počítača, posielanie správ počítačová komunikácia, komunikácia prostredníctvom telefónov, rozhlasové vysielanie, televízne vysielanie, vysielanie káblovej televízie, telekomunikačné informácie, služby poskytované elektronickými informačnými tabuľami (telekomunikačné služby), informačné kancelárie, poskytovanie telekomunikačného pripojenia do svetovej počítačovej siete, poskytovanie užívateľského prístupu do svetovej počítačovej siete.
39 - Prenájom miest na parkovanie, prenájom garáží, organizovanie exkurzií, informácie o preprave, nosenie batožín, organizovanie okružných výletov, parkovacie služby, prenájom automobilov, prenájom dopravných prostriedkov, skladovanie, služby v doprave a preprave, sprevádzanie turistov, sprostredkovanie prepravy, ťahanie alebo vlečenie dopravných prostriedkov pri poruchách, taxi služba, preprava turistov, turistické kancelárie s výnimkou kancelárií poskytujúcich rezerváciu hotelového ubytovania, turistické prehliadky, záchranné služby, zájazdy.
41 - Organizovanie športových súťaží, organizovanie vedomostných alebo zábavných súťaží, organizovanie živých vystúpení, informácie o možnostiach rekreácie, poskytovanie elektronických publikácií on-line bez možnosti kopírovania, prevádzkovanie športových zariadení, služby pre oddych - rekreáciu, informácie o možnostiach zábavy, vzdelávanie, diskotéky (služby), detské jasle a škôlky, fotografovanie, zábavné parky, prekladateľské služby, rozhlasová zábava.
43 - Bary, bufety, detské jasle, kaviarne, penzióny, poskytovanie prechodného ubytovania, prázdninové tábory, ubytovacie služby, prenájom prenosných stavieb, prevádzka hotelového ubytovania, reštaurácie, rezervácie hotelov, rezervácie penziónov, ubytovacie kancelárie.
44 - Masáže, salóny krásy, zotavovne.

(540)

(591) modrá, oranžová, biela
(732) GOIMPEX BRATISLAVA, a. s., Prešovská 39, 821 02 Bratislava, SK;
(740) Smahová Nina, Mgr., Bratislava, SK;

---

(111) 206990
(151) 10.9.2004
(156) 10.3.2014
(180) 10.3.2024
(210) 769-2004
(220) 10.3.2004
(442) 8.6.2004
(450) 1.12.2004
8 (511) 29, 31, 35
(511) 29 - Konzervovaná, sušená, nakladaná, mrazená, zaváraná, varená, tepelne spracovaná špargľa.
31 - Čerstvá špargľa, čerstvá zelenina, čerstvé ovocie, čerstvé strukoviny, rastlinné semená, rastliny, sadenice, krmivo.
35 - Sprostredkovanie obchodu s ovocím a zeleninou, predovšetkým s uvedenými tovarmi, maloobchodné služby v oblasti ovocia a zeleniny, reklamné činnosti, prieskum trhu, kancelárie zaoberajúce sa vývozom a dovozom, odborné obchodné poradenstvo, predovšetkým obchodné poradenstvo pri predaji ovocia, zeleniny, sprostredkovanie uvedených služieb.
(540) Estrella
(732) Estrella, a. s., Dr. Vl. Clementisa 10, 821 02 Bratislava, SK;
(740) Porubčan Róbert, Ing., Ivanka pri Dunaji, SK;

---

(111) 207014
(151) 13.9.2004
(156) 29.3.2014
(180) 29.3.2024
(210) 1001-2004
(220) 29.3.2004
(442) 8.6.2004
(450) 1.12.2004
8 (511) 11, 25, 35
(511) 11 - Bicyklové svetlá a svietidlá, baterky (svietidlá), automobilové reflektory, čistiace zariadenia na odpadovú vodu, elektrické ohrievače na detské fľaše, drezy, držiaky na lampy a svietidlá, elektrické lampy, elektrické ventilátory, elektrické kávovary, filtre elektrické na kávu, klimatizačné prístroje a zariadenia, klimatizačné zariadenia do automobilov a vozidiel, klimatizačné filtre, filtre na pitnú vodu, ozdobné fontány, elektrické fritézy, grily, hriankovače, chladničky, kachle, elektrické kanvice, výhrevné kotly, kozuby, kuchynské odsávače, elektrické kuchynské potreby na pečenie a varenie, kuchynské sporáky, prístroje na výrobu ľadu, lampy na osvetľovanie akvárií, lampy na svietenie, lustre, mikrovlnné rúry, mraziace zariadenia, mrazničky, chladiace nádoby, naparovacie prístroje, nápojové chladničky, objímky

na svietidlá, odparovače, zariadenia na ohrev teplej vody a na teplovodné kúrenie, ohrievacie fľaše, ohrievače, ponorné ohrievače, ohrievače vody, osvetľovacie prístroje a zariadenia, osvetľovacie zariadenia na dopravné prostriedky, pece, sporáky, piecky, rúry na pečenie, plášte svietidiel, zapaľovače na zapaľovanie plynu, plynové bojlery, polievacie zariadenia na automatické zavlažovanie, pražiace stroje, pražiče na kávu, prístroje na filtrovanie a čistenie vody v akváriách, prístroje na chladenie vzduchu, radiátory elektrické, radiátory na kúrenie, radiátory ústredného kúrenia, reflektory na vozidlá, sušiče na ruky, sanitárne prístroje a zariadenia, zariadenia do sáun, soláriá, splachovače, splachovacie zariadenia, sprchovacie kúty, sprchy, stolné variče, prístroje a zariadenia na sušenie, elektrické sušiče bielizne, sušiče na vlasy, vzduchové sušiče, svetlá na vianočné stromčeky, tepelné čerpadlá, teplovzdušné rúry, teplovzdušné zariadenia, tienidlá na lampy, elektrické tlakové hrnce, toalety, toaletné misy, umývadlá, vane, vaňové zariadenie a príslušenstvo, variče, varné prístroje a zariadenia, ventilátory ako časti vetracích zariadení, ventilátory (klimatizácia), vetracie zariadenia, vodovodné zariadenia, vyhrievacie telesá, vykurovacie telesá, vykurovacie telesá elektrické, vykurovacie zariadenia, záchody, záchodové sedadlá, zariadenia na sušenie, zásuvky na elektrické svetlá, zmiešavacie batérie na vodovodné potrubia, zvlhčovače vzduchu na radiátory, žiarovky, žiarivky.
25 - Odevy vrátane športových, oblečenie vrátane športového, nohavice, vesty, košele, saká, sukne, tričká, bielizeň, kostýmy, šaty, obleky, kabáty, bundy, vetrovky, plášte, pulóvre, svetre, mikiny, pyžamá, župany, plavky, pokrývky hlavy, klobúky, čiapky, šatky, šály, kravaty, rukavice, ponožky, pančuchy, obuv, športová obuv, papuče, opasky.
35 - Sprostredkovanie obchodu s tovarmi, reklamná činnosť.

(540)

IKO

(732) Xingmin Ji, Klatovská 1413/16, 831 04 Bratislava, SK;
(740) Hojčuš Peter, Ing., Bratislava, SK;

---

(111) 207025
(151) 13.9.2004
(156) 30.4.2014
(180) 30.4.2024
(210) 1455-2004
(220) 30.4.2004
(442) 8.6.2004
(450) 1.12.2004
8 **(511) 25**
(511) 25 - Baretky, bielizeň, body (bielizeň), bundy, čelenky, čiapky, cyklistické oblečenie, dreváky, futbalová obuv, gamaše (vysoké), gymnastické (telocvičné) dresy, kabáty, košele, kostýmy, obleky, oblečenie z kože, oblečenie, obuv (vysoká), obuv, odevy, opasky, plavky, pletiarsky tovar, ponožky, pulóvre, pyžamá, saká, bundy, šály; šatky; šaty, športová obuv, športové tričká, dresy, sukne, svetre; tielka, tričká; vesty; topánky, vrchné ošatenie, župany.

(540)

SPORTCOOL

(591) modrá, červená
(732) SPORTCOOL, s. r. o., Partizánska 3713/99, 058 01 Poprad, SK;
(740) Žuffa Ladislav, Ing., Poprad, SK;

---

(111) 208226
(151) 12.1.2005
(156) 18.8.2013
(180) 18.8.2023
(210) 2335-2003
(220) 18.8.2003
(442) 5.10.2004
(450) 1.4.2005
8 **(511) 7, 12, 37**
(511) 7 - Výťahy, nie lyžiarske vleky.
12 - Sedačkové výťahy.
37 - Výťahy (inštalácia a opravy), výťahy (montáž a opravy).

(540) Stannah

(732) Stannah s.r.o., Lieňová 46/24, 010 01 Mojšová Lúčka, SK;
(740) Porubčan Róbert, Ing., Ivanka pri Dunaji, SK;

---

(111) 208619
(151) 9.2.2005
(156) 21.8.2013
(180) 21.8.2023
(210) 2380-2003
(220) 21.8.2003
(442) 3.11.2004
(450) 5.5.2005
8 **(511) 1, 2, 3**
(511) 1 - Chemikálie pre priemysel, umelé živice v surovom stave, plastické hmoty v surovom stave, plastické hmoty v prášku, pastách, v tekutom stave, v emulziách, disperziách a granulách pre priemysel, prípravky na kalenie a letovanie kovov, prípravky na zváranie kovov, spojivá pre zlievarne, na dlaždice a do betónu, silikáty, lepidlá pre priemysel, tmely a spojivá pre obkladačky, tmely na opravu rozbitých predmetov, želatína na priemyselné účely, chemikálie všeobecného charakteru, odmasťovacie prípravky pre priemysel.
2 - Farby, laky, nátery, náterové hmoty a pomocné prípravky, spojivá, tmely na vyrovnávanie nerovných povrchov pri povrchových úpravách (náterové tmely), sklenárske tmely, fermež, riedidlá, tónovacie pasty, tlačové farby, tlačiarenské farby a pasty, latexové farby, moridlá, potravinárske farbivá, živice prírodné v surovom stave, maliarske farby, farby na látky, pigmenty anorganické a organické, pigmentové pasty na rôzne použitie, farby práškové a plnivá, nástrekové hmoty na omietky, na vláknité, trieskové a sadrokartónové dosky, kovy lístkové a práškové pre maliarov a dekoratérov, tlačiarov a umelcov, farby silikátové, ochranné nátery proti korózii a kazeniu dreva.

3 - Prípravky na bielenie, čistenie, leštenie, odmasťovanie a brúsenie, farbivá toaletné, do pracích prostriedkov a kozmetických prípravkov, prípravky na odstraňovanie farieb, náterov alebo lakov.

(540)

BALAKRYL

(732) PPG Deco Czech a.s., Břasy 223, 338 24 Břasy, CZ;
(740) Bušová Eva, JUDr., Bratislava, SK;

---

(111) 208915
(151) 4.3.2005
(156) 10.11.2013
(180) 10.11.2023
(210) 3281-2003
(220) 10.11.2003
(442) 1.12.2004
(450) 2.6.2005
8 (511) 43, 44
(511) 43 - Domovy dôchodcov.
44 - Lekárske služby; ošetrovateľské služby.

(540)

SENIOR

(591) modrá, zelená
(732) SENIOR - geriatrické centrum n.o., Duklianskych hrdinov 34, 901 01 Malacky, SK;

---

(111) 208918
(151) 4.3.2005
(156) 10.11.2013
(180) 10.11.2023
(210) 3289-2003
(220) 10.11.2003
(442) 1.12.2004
(450) 2.6.2005
8 (511) 35, 36, 37, 39, 41, 42, 43, 44
(511) 35 - Poradenstvo v obchodnej činnosti; pomoc pri riadení obchodnej činnosti; poskytovanie obchodných a podnikateľských informácií, obchodné a podnikateľské poradenstvo (profesionálne); sprostredkovateľne práce; prenájom kancelárskych strojov a zariadení.
36 - Konzultačné - poradenské finančné služby, konateľstvo, zastupiteľstvo.
37 - Pranie alebo čistenie.
39 - Preprava nemocných; prenájom automobilov.
41 - Organizácia a vedenie dielní na výučbu; organizácia a vedenie seminárov; služby pre oddych a rekreáciu.
42 - Prenájom počítačov.
43 - Hotelierske služby; prevádzkovanie hotelového ubytovania; penzióny.
44 - Lekárske služby; zdravotné strediská; zdravotná starostlivosť v odboroch: všeobecné lekárstvo, interné lekárstvo, kardiológia, gastroenterológia, endokrinológia, nefrológia, neurológia, chirurgia, urológia, oftalmológia, otorinolaryngológia, dermatovenerológia, gynekológia a pôrodníctvo, klinická psychológia, klinická biochémia a hematológia, rádiológia, fyziatria, balneológia a liečebná rehabilitácia.

(540) MEDIREX
(732) Medirex, a. s., Holubyho 35, 902 01 Pezinok, SK;

---

(111) 208919
(151) 4.3.2005
(156) 10.11.2013
(180) 10.11.2023
(210) 3290-2003
(220) 10.11.2003
(442) 1.12.2004
(450) 2.6.2005
8 (511) 35, 36, 37, 39, 41, 42, 43, 44
(511) 35 - Poradenstvo v obchodnej činnosti; pomoc pri riadení obchodnej činnosti; poskytovanie obchodných a podnikateľských informácií, obchodné a podnikateľské poradenstvo (profesionálne); sprostredkovateľne práce; prenájom kancelárskych strojov a zariadení.
36 - Konzultačné - poradenské finančné služby, konateľstvo, zastupiteľstvo.
37 - Pranie alebo čistenie.
39 - Preprava nemocných; prenájom automobilov.
41 - Organizácia a vedenie dielní na výučbu; organizácia a vedenie seminárov; služby pre oddych a rekreáciu.
42 - Prenájom počítačov.
43 - Hotelierske služby; prevádzkovanie hotelového ubytovania; penzióny.
44 - Lekárske služby; zdravotné strediská; zdravotná starostlivosť v odboroch: všeobecné lekárstvo, interné lekárstvo, kardiológia, gastroenterológia, endokrinológia, nefrológia, neurológia, chirurgia, urológia, oftalmológia, otorinolaryngológia, dermatovenerológia, gynekológia a pôrodníctvo, klinická psychológia, klinická biochémia a hematológia, rádiológia, fyziatria, balneológia a liečebná rehabilitácia.

(540)

MEDIREX

(591) modrá, červená
(732) Medirex, a. s., Holubyho 35, 902 01 Pezinok, SK;

---

(111) 208931
(151) 4.3.2005
(156) 21.11.2013
(180) 21.11.2023
(210) 3403-2003
(220) 21.11.2003
(442) 1.12.2004
(450) 2.6.2005
8 (511) 11, 35

(511) 11 - Prístroje a zariadenia na vykurovanie, výrobu pary, ochladzovanie, chladenie, mrazenie, klimatizáciu, vetranie a zvlhčovanie, chladničky, mrazničky, tepelné čerpadlá, výparníky, kondenzátory, kondenzačné jednotky, izbové klimatizačné jednotky, výmenníky tepla pre chladničky a tepelné čerpadlá, jednotky na využitie odpadového tepla, chladiarenské komory.
35 - Zostavovanie výberu tovarov pre iné osoby, umožňujúce zákazníkom pohodlné prezeranie a nákup tohto tovaru.

(540) AIRCOOL

(732) G&L Beijer Ref AB, Skeppsbron 2, 211 20 Malmö, SE;

(740) Hörmannová Zuzana, Ing., Bratislava, SK;

---

(111) 209171
(151) 8.4.2005
(156) 25.11.2013
(180) 25.11.2023
(210) 3434-2003
(220) 25.11.2003
(442) 3.1.2005
(450) 1.7.2005
8 (511) 9, 35, 42
(511) 9 - Nahrané programy obsluhujúce počítač; nahrané operačné programy; počítače; elektronické publikácie stiahnuté z telekomunikačnej siete; počítačové programy stiahnuté z telekomunikačnej siete; nahrané počítačové programy; optické nosiče údajov; prístroje na spracovanie informácií a počítače; počítačové programy; internetové a sieťové aplikácie a iné programy pre vývoj grafických užívateľských prepojení; programový a aplikačný softvér; nástroje a technické vybavenie na použitie pri navrhovaní a zavádzaní programov na prístup a spojenie s lokálnymi počítačovými sieťami, podnikavými sieťami, vnútornými a vonkajšími sieťami, spoločnými informačnými sieťami, široko rozšírenými sieťami.
35 - On-line reklama na počítačovej komunikačnej sieti; marketingové štúdie; organizovanie výstav na komerčné alebo reklamné účely; vydávanie a aktualizovanie reklamných materiálov; vydávanie reklamných a náborových textov; organizovanie komerčných alebo reklamných výstav a veľtrhov; prieskum verejnej mienky; rozširovanie reklamných materiálov zákazníkom; reklama; prieskum trhu; zasielanie reklamných materiálov zákazníkom; odborné obchodné poradenstvo; prenájom reklamných priestorov; pomoc pri riadení obchodnej činnosti.
42 - Aktualizovanie počítačových programov; tvorba softvéru; prieskum v oblasti využitia počítačov; inštalácia počítačových programov; poradenské služby v oblasti počítačového hardvéru; servis počítačových programov; vytváranie a udržiavanie počítačových stránok (Web) pre zákazníkov; zhotovovanie kópií počítačových programov; počítačové programovanie; hosťovanie na počítačových stránkach (Web stránkach); prenájom počítačového softvéru; návrh počítačových systémov; prevod a konverzia počítačových programov a údajov (okrem fyzickej konverzie); vedecké a technologické služby a s nimi spojený výskum a návrhy, priemyselné analýzy a výskum.

(540)

(732) Digital Systems a.s., Za hradbami 7, 902 01 Pezinok, SK;

---

(111) 209172
(151) 8.4.2005
(156) 25.11.2013
(180) 25.11.2023
(210) 3435-2003
(220) 25.11.2003
(442) 3.1.2005
(450) 1.7.2005
8 (511) 9, 35, 42
(511) 9 - Nahrané programy obsluhujúce počítač; nahrané operačné programy, počítače, elektronické publikácie stiahnuté z telekomunikačnej siete; počítačové programy stiahnuté z telekomunikačnej siete, nahrané počítačové programy, optické nosiče údajov; prístroje na spracovanie informácií a počítače; počítačové programy; internetové a sieťové aplikácie a iné programy pre vývoj grafických užívateľských prepojení; programový a aplikačný softvér, nástroje a technické vybavenie na použitie pri navrhovaní a zavádzaní programov na prístup a spojenie s lokálnymi počítačovými sieťami, podnikovými sieťami, vnútornými a vonkajšími sieťami, spoločnými informačnými sieťami, široko rozšírenými sieťami; pomôcky a technické vybavenie na použitie pri vytváraní aplikácií, programov pre elektronický obchod, elektronický obchod.
35 - On-line reklama na počítačovej komunikačnej sieti; marketingové štúdie; organizovanie výstav na komerčné alebo reklamné účely; vydávanie a aktualizovanie reklamných materiálov; vydávanie reklamných a náborových textov; organizovanie komerčných alebo reklamných výstav a veľtrhov; prieskum verejnej mienky; rozširovanie reklamných materiálov zákazníkom; reklama; prieskum trhu; zasielanie reklamných materiálov zákazníkom; odborné obchodné poradenstvo; prenájom reklamných priestorov; pomoc pri riadení obchodnej činnosti.
42 - Aktualizovanie počítačových programov; tvorba softvéru; prieskum v oblasti využitia počítačov; inštalácia počítačových programov; poradenské služby v oblasti počítačového hardvéru; servis počítačových programov; vytváranie a udržiavanie počítačových stránok (Web) pre zákazníkov; zhotovovanie kópií počítačových programov; počítačové programovanie; hosťovanie na počítačových stránkach (Web stránkach); prenájom počítačového softvéru; návrh počítačových systémov; prevod a konverzia počítačových programov a údajov (okrem fyzickej konverzie); vedecké a technologické služby a s nimi spojený výskum a návrhy, priemyselné analýzy a výskum, návrh a vývoj počítačového hardwaru a softvéru, poradenské a konzultačné služby v oblasti výpočtovej techniky, počítačového softvéru, vývoja v oblasti tvorby sietí, programov a ich aplikácií, užívateľských prepojení, zákazníckych obslužných a diaľkovo ovládaných programových aplikácií, počítačových

systémových operačných nástrojov a technického vybavenia, internetových a globálnych počítačových informačných sietí, prístupu k podnikovým, široko rozšíreným a lokálnym počítačovým sieťam, prevádzkového a systémového riadenia, vývoja pomôcok a technického vybavenia a monitorovania, kontroly a riadenia počítačových systémov, udržiavacie a podporné služby pre počítače a počítačový softvér, najmä telefonické konzultácie, ladiace počítačové programy, aktualizačné počítačové programy, poskytovanie informácií pomocou online bulletinov a odkazov, a webových stránok, všetko z oblasti počítačov, počítačových programov a počítačových systémov, poradenské služby v oblasti vývoja počítačových systémov a počítačového softvéru.

(540)

(732) Digital Systems a.s., Za hradbami 7, 902 01 Pezinok, SK;

---

(111) 209233
(151) 8.4.2005
(156) 7.1.2014
(180) 7.1.2024
(210) 54-2004
(220) 7.1.2004
(442) 3.1.2005
(450) 1.7.2005
8 (511) 5
(511) 5 - Farmaceutické výrobky.
(540) PARAPLATIN
(732) Bristol-Myers Squibb Company, a Delaware Corporation, 345 Park Avenue, New York, NY 10154, US;
(740) Brichtová Tatiana, JUDr., Bratislava, SK;

---

(111) 209234
(151) 8.4.2005
(156) 7.1.2014
(180) 7.1.2024
(210) 55-2004
(220) 7.1.2004
(442) 3.1.2005
(450) 1.7.2005
8 (511) 5
(511) 5 - Farmaceutické výrobky.
(540) MONOZIDE
(732) Bristol-Myers Squibb Company, a Delaware Corporation, 345 Park Avenue, New York, NY 10154, US;
(740) Brichtová Tatiana, JUDr., Bratislava, SK;

---

(111) 209235
(151) 8.4.2005
(156) 7.1.2014
(180) 7.1.2024
(210) 59-2004
(220) 7.1.2004
(442) 3.1.2005
(450) 1.7.2005
8 (511) 5
(511) 5 - Farmaceutické výrobky.
(540) CCNU
(732) Bristol-Myers Squibb Company, a Delaware Corporation, 345 Park Avenue, New York, NY 10154, US;
(740) Brichtová Tatiana, JUDr., Bratislava, SK;

---

(111) 209291
(151) 6.5.2005
(156) 30.11.2014
(180) 30.11.2024
(210) 3423-2004
(220) 30.11.2004
(442) 4.2.2005
(450) 4.8.2005
8 (511) 15
(511) 15 - Tlmiče na hudobné nástroje; husle; klavírne struny; kobylky hudobných nástrojov; kolíky pre hudobné nástroje; kontrabasy; konský vlas na sláčiky; sláčiky; struny pre hudobné nástroje; violy; žabky sláčikov; opierky pre husle a violy; tlmiče na sláčikové a strunové hudobné nástroje; violončelá.
(540) BRILLIANT
(732) WARCHAL, spol. s r. o., Dlhá 11, 900 32 Borinka, SK;
(740) inventa Patentová a známková kancelária s.r.o., Bratislava, SK;

---

(111) 209302
(151) 6.5.2005
(156) 20.12.2014
(180) 20.12.2024
(210) 5348-2004
(220) 20.12.2004
(442) 4.2.2005
(450) 4.8.2005
8 (511) 39, 40, 42
(511) 39 - Rozvod vody, zásobovanie vodou, odvádzanie odpadových vôd.
40 - Čistenie odpadových vôd.
42 - Chemické rozbory pitných a odpadových vôd, projekčná a inžinierska činnosť.

(540)

(732) Trenčianska vodohospodárska spoločnosť, a. s., 1. mája 11, 911 01 Trenčín, SK;

---

(111) 209303
(151) 6.5.2005
(156) 20.12.2014
(180) 20.12.2024
(210) 5349-2004
(220) 20.12.2004
(442) 4.2.2005
(450) 4.8.2005
8 (511) 39, 40, 42

(511) 39 - Rozvod vody, zásobovanie vodou, odvádzanie odpadových vôd.
40 - Čistenie odpadových vôd.
42 - Chemické rozbory pitných a odpadových vôd, projekčná a inžinierska činnosť.

(540) TRENČIANSKA VODOHOSPODÁRSKA SPOLOČNOSŤ

(732) Trenčianska vodohospodárska spoločnosť, a. s., 1. mája 11, 911 01 Trenčín, SK;

---

(111) 209337
(151) 9.5.2005
(156) 13.11.2013
(180) 13.11.2023
(210) 3319-2003
(220) 13.11.2003
(442) 4.2.2005
(450) 4.8.2005
8 (511) 6, 11, 17
(511) 6 - Kovové potrubia na ventilačné zariadenia.
11 - Regulačné bezpečnostné zariadenia, tlmiče hluku ako súčasť klimatizačných a vetracích zariadení, klimatizačné filtre, klimatizačné zariadenia, ohrievače vzduchu a vody, rekuperačné jednotky ako súčasť klimatizačných a vetracích zariadení, klimatizačné clony na dvere a brány, ventilátory a ich príslušenstvo (klimatizácia).
17 - Zvukovoizolačné materiály, hadice na dopravu vzduchu s výnimkou kovových.

(540) KOMBIFLEX

(732) ELEKTRODESIGN ventilátory spol. s r.o., Boleslavova 53/15, 140 00 Praha, CZ;
(740) ŽOVICOVÁ & ŽOVIC IP, s. r. o., Bratislava, SK;

---

(111) 209338
(151) 9.5.2005
(156) 13.11.2013
(180) 13.11.2023
(210) 3320-2003
(220) 13.11.2003
(442) 4.2.2005
(450) 4.8.2005
8 (511) 6, 11, 17
(511) 6 - Kovové potrubia na ventilačné zariadenia.
11 - Regulačné bezpečnostné zariadenia, tlmiče hluku ako súčasť klimatizačných a vetracích zariadení, klimatizačné filtre, klimatizačné zariadenia, ohrievače vzduchu a vody, rekuperačné jednotky ako súčasť klimatizačných a vetracích zariadení, klimatizačné clony na dvere a brány, ventilátory a ich príslušenstvo (klimatizácia).
17 - Zvukovoizolačné materiály, hadice na dopravu vzduchu s výnimkou kovových.

(540) SEMIFLEX

(732) ELEKTRODESIGN ventilátory spol. s r.o., Boleslavova 53/15, 140 00 Praha, CZ;
(740) ŽOVICOVÁ & ŽOVIC IP, s. r. o., Bratislava, SK;

---

(111) 209339
(151) 9.5.2005
(156) 13.11.2013
(180) 13.11.2023
(210) 3321-2003
(220) 13.11.2003
(442) 4.2.2005
(450) 4.8.2005
8 (511) 6, 11, 17
(511) 6 - Kovové potrubia na ventilačné zariadenia.
11 - Regulačné bezpečnostné zariadenia, tlmiče hluku ako súčasť klimatizačných a vetracích zariadení, klimatizačné filtre, klimatizačné zariadenia, ohrievače vzduchu a vody, rekuperačné jednotky ako súčasť klimatizačných a vetracích zariadení, klimatizačné clony na dvere a brány, ventilátory a ich príslušenstvo (klimatizácia).
17 - Zvukovoizolačné materiály, hadice na dopravu vzduchu s výnimkou kovových.

(540) TERMOFLEX

(732) ELEKTRODESIGN ventilátory spol. s r.o., Boleslavova 53/15, 140 00 Praha, CZ;
(740) ŽOVICOVÁ & ŽOVIC IP, s. r. o., Bratislava, SK;

---

(111) 209340
(151) 9.5.2005
(156) 13.11.2013
(180) 13.11.2023
(210) 3322-2003
(220) 13.11.2003
(442) 4.2.2005
(450) 4.8.2005
8 (511) 6, 11, 17
(511) 6 - Kovové potrubia na ventilačné zariadenia.
11 - Regulačné bezpečnostné zariadenia, tlmiče hluku ako súčasť klimatizačných a vetracích zariadení, klimatizačné filtre, klimatizačné zariadenia, ohrievače vzduchu a vody, rekuperačné jednotky ako súčasť klimatizačných a vetracích zariadení, klimatizačné clony na dvere a brány, ventilátory a ich príslušenstvo (klimatizácia).
17 - Zvukovoizolačné materiály, hadice na dopravu vzduchu s výnimkou kovových.

(540) GREYFLEX

(732) ELEKTRODESIGN ventilátory spol. s r.o., Boleslavova 53/15, 140 00 Praha, CZ;
(740) ŽOVICOVÁ & ŽOVIC IP, s. r. o., Bratislava, SK;

---

(111) 209341
(151) 9.5.2005
(156) 13.11.2013
(180) 13.11.2023
(210) 3323-2003
(220) 13.11.2003
(442) 4.2.2005
(450) 4.8.2005
8 (511) 6, 11, 17
(511) 6 - Kovové potrubia na ventilačné zariadenia.
11 - Regulačné bezpečnostné zariadenia, tlmiče hluku ako súčasť klimatizačných a vetracích zariadení, klimatizačné filtre, klimatizačné zariadenia, ohrievače vzduchu a vody, rekuperačné jednotky ako súčasť klimatizačných a vetracích zariadení, klimatizačné clony na dvere a brány, ventilátory a ich príslušenstvo (klimatizácia).

17 - Zvukovoizolačné materiály, hadice na dopravu vzduchu s výnimkou kovových.

(540) ALUFLEX

(732) ELEKTRODESIGN ventilátory spol. s r.o., Boleslavova 53/15, 140 00 Praha, CZ;

(740) ŽOVICOVÁ & ŽOVIC IP, s. r. o., Bratislava, SK;

---

(111) 209342

(151) 9.5.2005

(156) 13.11.2013

(180) 13.11.2023

(210) 3324-2003

(220) 13.11.2003

(442) 4.2.2005

(450) 4.8.2005

8 (511) 6, 11, 17

(511) 6 - Kovové potrubia na ventilačné zariadenia.

11 - Regulačné bezpečnostné zariadenia, tlmiče hluku ako súčasť klimatizačných a vetracích zariadení, klimatizačné filtre, klimatizačné zariadenia, ohrievače vzduchu a vody, rekuperačné jednotky ako súčasť klimatizačných a vetracích zariadení, klimatizačné clony na dvere a brány, ventilátory a ich príslušenstvo (klimatizácia).

17 - Zvukovoizolačné materiály, hadice na dopravu vzduchu s výnimkou kovových.

(540) SONOFLEX

(732) ELEKTRODESIGN ventilátory spol. s r.o., Boleslavova 53/15, 140 00 Praha, CZ;

(740) ŽOVICOVÁ & ŽOVIC IP, s. r. o., Bratislava, SK;

---

(111) 209438

(151) 9.5.2005

(156) 27.2.2014

(180) 27.2.2024

(210) 599-2004

(220) 27.2.2004

(442) 4.2.2005

(450) 4.8.2005

8 (511) 35, 41, 42

(511) 35 - Obchodné alebo podnikateľské informácie; obchodný manažment a podnikové poradenstvo; personálne poradenstvo; poradenstvo pri vedení podnikov; poradenstvo v obchodnej činnosti profesionálne obchodné alebo podnikateľské poradenstvo.

41 - Organizovanie a vedenie seminárov; vydávanie textov s výnimkou reklamných alebo náborových; pomoc pri výbere povolania (poradenstvo v oblasti vzdelávania).

42 - Poradenstvo v oblasti počítačového softvéru; poradenstvo v oblasti používania počítačov a počítačového softvéru.

(540) HayGroup

(732) HAY GROUP HOLDINGS, INC., 103 Foulk Road, Suite 202, Wilmington, Delaware 19803, US;

(740) Belička Ivan, Ing., Banská Bystrica, SK;

---

(111) 209453

(151) 9.5.2005

(156) 1.3.2014

(180) 1.3.2024

(210) 661-2004

(220) 1.3.2004

(442) 4.2.2005

(450) 4.8.2005

8 (511) 35, 36, 37, 38, 39, 42

(511) 35 - Poradenské služby v oblasti obchodného a podnikateľského riadenia; poradenstvo v obchodnej činnosti; hospodárske a ekonomické predpovede; analýzy nákladov; obchodné alebo podnikateľské informácie pre zákazníkov z databáz; zbieranie údajov do počítačovej databázy; zoraďovanie údajov v počítačových databázach; štatistické informácie; vedenie kartoték a centrálnych kartoték; riadenie elektronického obchodu prostredníctvom komunikačných médií; rozširovanie reklamných alebo inzertných oznamov; poskytovanie a sprostredkovanie uvedených služieb prostredníctvom komunikačných médií, telekomunikačných prostriedkov, elektronických médií, elektronickej pošty (e-mail) a svetovej počítačovej siete (internet).

36 - Bankovníctvo vrátane elektronického bankovníctva; bankové služby; finančníctvo; služby v oblasti finančníctva; poskytovanie úverov a iné formy financovania; finančný prenájom (lízing); vydávanie a správa platobných prostriedkov vrátane platobných kariet, cestovných šekov a ich overovanie, úverových (kreditných) a debetných kariet; poskytovanie záruk a kaucií; ručenie; otváranie akreditívov; vykonávanie hypotekárnych obchodov; ostatné bankové a finančné činnosti a transakcie; poradenstvo v oblasti bankovníctva a financií; finančné poradenstvo; finančné analýzy; poskytovanie bankových a finančných informácií; finančné odhady a oceňovanie v oblasti bankovníctva; inkasovanie nájomného; sprostredkovanie nehnuteľností; oceňovanie a odhady v oblasti nehnuteľností; prenájom a správa nehnuteľností; informácie o poistení; prenájom bytov; činnosť realitnej kancelárie; poskytovanie a sprostredkovanie všetkých uvedených služieb prostredníctvom komunikačných médií, telekomunikačných prostriedkov, elektronických médií, elektronickej pošty (e-mail) a svetovej počítačovej siete (internet).

37 - Dozor nad stavbami; stavebné informácie; prenájom stavebných strojov a zariadení; stavebný dozor.

38 - Informačné kancelárie; elektronická pošta; elektronické zobrazovanie; komunikácia, posielanie a prenos správ, dát a obrázkov prostredníctvom komunikačných médií, telekomunikačných prostriedkov, elektronických médií, elektronickej pošty (e-mail) a svetovej počítačovej siete (internet).

39 - Uchovávanie informácií; skladovanie údajov a dokumentov elektronicky uložených; sťahovanie.

42 - Autorské práva (spravovanie); hosťovanie na počítačových stránkach (web stránkach); licencie práv duševného vlastníctva; návrh počítačových systémov; obnovovanie počítačových databáz; aktualizovanie počítačových programov; konzultačné služby v oblasti duševného vlastníctva; prevod a konverzia počítačových programov a údajov (okrem fyzickej konverzie); prevod a konverzia údajov a dokumentov z fyzických médií na elektronické médiá; sledovacie služby v oblasti duševného vlastníctva; tvorba softvéru; vytváranie a udržiavanie počítačových stránok (web) pre zákazníkov, zhotovovanie kópií počítačových programov; urbanistické plánovanie; výzdoba interiérov; zememeračstvo.

(540)

TatraReality TB
TATRA BANKA GROUP

(732) Tatra banka, a. s., Hodžovo námestie 3, 811 06 Bratislava, SK;

---

(111) 209454
(151) 9.5.2005
(156) 1.3.2014
(180) 1.3.2024
(210) 662-2004
(220) 1.3.2004
(442) 4.2.2005
(450) 4.8.2005
8 (511) 35, 36, 37, 38, 39, 42
(511) 35 - Poradenské služby v oblasti obchodného a podnikateľského riadenia; poradenstvo v obchodnej činnosti; hospodárske a ekonomické predpovede; analýzy nákladov; obchodné alebo podnikateľské informácie pre zákazníkov z databáz; zbieranie údajov do počítačovej databázy; zoraďovanie údajov v počítačových databázach; štatistické informácie; vedenie kartoték a centrálnych kartoték; riadenie elektronického obchodu prostredníctvom komunikačných médií; rozširovanie reklamných alebo inzertných oznamov; poskytovanie a sprostredkovanie uvedených služieb prostredníctvom komunikačných médií, telekomunikačných prostriedkov, elektronických médií, elektronickej pošty (e-mail) a svetovej počítačovej siete (internet).
36 - Bankovníctvo vrátane elektronického bankovníctva; bankové služby; finančníctvo; služby v oblasti finančníctva; poskytovanie úverov a iné formy financovania; finančný prenájom (lízing); vydávanie a správa platobných prostriedkov vrátane platobných kariet, cestovných šekov a ich overovanie, úverových (kreditných) a debetných kariet; poskytovanie záruk a kaucií; ručenie; otváranie akreditívov; vykonávanie hypotekárnych obchodov; ostatné bankové a finančné činnosti a transakcie; poradenstvo v oblasti bankovníctva a financií; finančné poradenstvo; finančné analýzy; poskytovanie bankových a finančných informácií; finančné odhady a oceňovanie v oblasti bankovníctva; inkasovanie nájomného; sprostredkovanie nehnuteľností; oceňovanie a odhady v oblasti nehnuteľností; prenájom a správa nehnuteľností; informácie o poistení; prenájom bytov; činnosť realitnej kancelárie; poskytovanie a sprostredkovanie všetkých uvedených služieb prostredníctvom komunikačných médií, telekomunikačných prostriedkov, elektronických médií, elektronickej pošty (e-mail) a svetovej počítačovej siete (internet).
37 - Dozor nad stavbami; stavebné informácie; prenájom stavebných strojov a zariadení; stavebný dozor.
38 - Informačné kancelárie; elektronická pošta; elektronické zobrazovanie; komunikácia, posielanie a prenos správ, dát a obrázkov prostredníctvom komunikačných médií, telekomunikačných prostriedkov, elektronických médií, elektronickej pošty (e-mail) a svetovej počítačovej siete (internet).
39 - Uchovávanie informácií; skladovanie údajov a dokumentov elektronicky uložených; sťahovanie.
42 - Autorské práva (spravovanie); hosťovanie na počítačových stránkach (web stránkach); licencie práv duševného vlastníctva; návrh počítačových systémov; obnovovanie počítačových databáz; aktualizovanie počítačových programov; konzultačné služby v oblasti duševného vlastníctva; prevod a konverzia počítačových programov a údajov (okrem fyzickej konverzie); prevod a konverzia údajov a dokumentov z fyzických médií na elektronické médiá; sledovacie služby v oblasti duševného vlastníctva; tvorba softvéru; vytváranie a udržiavanie počítačových stránok (web) pre zákazníkov, zhotovovanie kópií počítačových programov; urbanistické plánovanie; výzdoba interiérov; zememeračstvo.

(540)

TR
TATRA REALITY
TATRA BANKA GROUP

(732) Tatra banka, a. s., Hodžovo námestie 3, 811 06 Bratislava, SK;

---

(111) 209456
(151) 9.5.2005
(156) 1.3.2014
(180) 1.3.2024
(210) 666-2004
(220) 1.3.2004
(442) 4.2.2005
(450) 4.8.2005
8 (511) 5
(511) 5 - Farmaceutické prípravky pre ľudské použitie.
(540) ORENCIA
(732) Bristol-Myers Squibb Company, a Delaware Corporation, 345 Park Avenue, New York, NY 10154, US;
(740) Brichtová Tatiana, JUDr., Bratislava, SK;

---

(111) 209461
(151) 9.5.2005
(156) 3.3.2014
(180) 3.3.2024
(210) 686-2004
(220) 3.3.2004
(442) 4.2.2005
(450) 4.8.2005
8 (511) 6, 19, 37, 40
(511) 6 - Zámočnícke stoly (kovové).
19 - Okná s výnimkou kovových.
37 - Stavebníctvo (stavebná činnosť).
40 - Zváranie; úprava a spracovanie kovov.

(540)

Bala
akciová spoločnosť

(591) červená
(732) Bala, a. s., Veľká Budafa 66, 930 34 Holice, SK;

(111) 209467
(151) 9.5.2005
(156) 9.3.2014
(180) 9.3.2024
(210) 756-2004
(220) 9.3.2004
(442) 4.2.2005
(450) 4.8.2005
8 **(511) 5**
(511) 5 - Doplnky výživy na lekárske účely; minerálne prípravky potravinárske; farmaceutické prípravky; vitamínové prípravky; minerálne vody na liečenie; čistiace prípravky (prehňadlá); dietetické látky upravené na lekárske účely; chemické prípravky na farmaceutické účely; chemické prípravky na lekárske účely; chemicko-farmaceutické prípravky; dezinfekčné prípravky na hygienické účely; dezodoranty s výnimkou dezodorantov pre osobnú potrebu.
(540)

(732) PHARMA NORD ApS, Tinglykke 4-6, 6500 Vojens, DK;
(740) Brichtová Tatiana, JUDr., Bratislava, SK;

---

(111) 209599
(151) 9.5.2005
(156) 9.2.2014
(180) 9.2.2024
(210) 334-2004
(220) 9.2.2004
(442) 4.2.2005
(450) 4.8.2005
8 **(511) 35, 36, 38**
(511) 35 - Poradenské služby v oblasti podnikania, vyhľadávanie informácií v počítačových bankových súboroch pre zákazníkov.
36 - Bankovníctvo vrátane elektronického bankovníctva, homebanking, bankové služby, finančníctvo, finančné poradenstvo, prijímanie vkladov vrátane termínovaných vkladov, vedenie bankových účtov klientov, poskytovanie výpisov z bankových účtov klientov, úvery, pôžičky a iné formy financovania, investovanie do cenných papierov na vlastný účet, elektronický prevod kapitálu, vydávanie cenín a cenných papierov, vydávanie a správa platobných prostriedkov vrátane platobných kariet, úverových a debetných kariet, bankové služby poskytované prostredníctvom bankomatov, záruky, kaucie, ručenie, otváranie akreditívov, obstarávanie inkasa, vrátane dokumentárneho inkasa, obchodovanie s prevoditeľnými cennými papiermi, hospodárenie s cennými papiermi klienta na jeho účet vrátane poradenstva (portfólio manažment), uloženie a správa cenných papierov alebo iných hodnôt, prenájom bezpečnostných schránok a denného a nočného trezoru, úschova cenností v bezpečnostných schránkach, finančné odhady a oceňovanie v oblasti bankovníctva, zmenárenská činnosť, poskytovanie a sprostredkovanie všetkých uvedených služieb prostredníctvom komunikačných médií, elektronickej pošty (e-mail) a svetovej počítačovej siete (internet).
38 - Elektronická pošta, elektronické zobrazovanie, komunikácia, posielanie a prenos správ, dát a obrázkov prostredníctvom komunikačných médií, telekomunikačných prostriedkov, elektronických médií, elektronickej pošty (e-mail) a svetovej počítačovej siete (internet).
(540) UniReal
(732) UniCredit Bank Czech Republic and Slovakia, a.s., Želetavská 1525/1, 140 92 Praha - Michle, CZ;
(740) Kocúrek Rudolf, Mgr. Ing., Čadca, SK;

---

(111) 209605
(151) 9.5.2005
(156) 18.2.2014
(180) 18.2.2024
(210) 475-2004
(220) 18.2.2004
(442) 4.2.2005
(450) 4.8.2005
8 **(511) 35, 36**
(511) 35 - Sprostredkovanie obchodu s tovarom.
36 - Poisťovníctvo, poistné maklérstvo, informácie o poistení, informácie o poisťovníctve, konzultačné služby v oblasti poisťovníctva, sprostredkovanie poistenia, poradenstvo v oblasti poistenia, poradenstvo v oblasti poisťovníctva, uzatváranie poistiek okrem životných, sprostredkovanie nehnuteľností.
(540) SKANDIA
(732) SKANDIA, s. r. o., Fazuľova 1, 811 07 Bratislava, SK;
(740) Juran Svetozár, JUDr., Bratislava, SK;

---

(111) 209617
(151) 9.5.2005
(156) 24.2.2014
(180) 24.2.2024
(210) 565-2004
(220) 24.2.2004
(310) 78/299,235
(320) 11.9.2003
(330) US
(442) 4.2.2005
(450) 4.8.2005
8 **(511) 6**
(511) 6 - Zliatiny na báze medi, obsahujúce berýlium, nikel a zirkónium.
(540) ALLOY 390
(732) Materion Brush Inc., 6070 Parkland Boulevard, 44124 Mayfield Heights, US;

---

(111) 209751
(151) 9.6.2005
(156) 1.3.2014
(180) 1.3.2024
(210) 621-2004
(220) 1.3.2004
(442) 4.3.2005
(450) 8.9.2005

8 (511) 6, 11
(511) 6 - Železiarsky tovar (drobný), potrubia a rúry pre zariadenia ústredného kúrenia, kovové skrutky s maticou, kovové skrutky, skrinky, debny (kovové), potrubia (kovové) ústredného kúrenia, kovové objímky, prstence, kovové matice, armatúry, fitingy (kovové) pre potrubia na stlačený vzduch.
11 - Zariadenia na ohrev teplej vody, kúrenie (teplovodné), potrubia ako súčasti sanitnej inštalácie, prívodné zariadenia ku kúrenárskym a teplárenským kotlom, radiátory ústredného kúrenia, radiátorové uzávery, radiátory na kúrenie, tepelné čerpadlá, teplovodné vykurovacie zariadenia, teplovzdušné zariadenia, tlakové zásobníky vody, vyhrievacie telesá, vykurovacie články, vykurovacie telesá, vykurovacie telesá na kúrenie tuhými, tekutými alebo plynnými palivami, vykurovacie telesá elektrické, vykurovacie zariadenia, vyhrievacie zariadenia, klimatizačné zariadenia.
(540)

UNIVENTA
NOVÁ DIMENZIA TEPELNEJ POHODY

(591) modrá, oranžová, čierna
(732) UNIVENTA, s. r. o., Vyšný Kubín 2, 027 01 Vyšný Kubín, SK;

---

(111) 209764
(151) 9.6.2005
(156) 18.3.2014
(180) 18.3.2024
(210) 872-2004
(220) 18.3.2004
(442) 4.3.2005
(450) 8.9.2005
8 (511) 38, 41
(511) 38 - Telekomunikačné služby, služby televízneho a rozhlasového vysielania, spravodajské a informačné kancelárie, tlačové kancelárie, komunikácie prostredníctvom počítačových sietí, prenos správ, obrazových informácií a dát pomocou počítača, prenos dát z databáz, informácie cez telekomunikačné siete, elektronická pošta, komunikácia pomocou počítačových terminálov.
41 - Vzdelávanie a výchova, poskytovanie kurzov a školení, zábava, športové a kultúrne aktivity, rozhlasová zábava, výroba rozhlasových a televíznych programov, prenájom televíznych a rozhlasových prijímačov, služby nahrávacích štúdií, dabing, organizovanie súťaží.
(540) **RÁDIO SLOBODNÁ EURÓPA, SLOBODNÁ EURÓPA**
(732) RFE/RL, Inc., 1201 Constitution Avenue, NW, Washington, DC 20036-2605, US;
(740) Čechvalová Dagmar, Bratislava, SK;

---

(111) 209769
(151) 9.6.2005
(156) 19.3.2014
(180) 19.3.2024
(210) 881-2004
(220) 19.3.2004
(442) 4.3.2005
(450) 8.9.2005
8 (511) 3, 5, 21, 37
(511) 3 - Čistiace prípravky, pracie prípravky, prípravky na leštenie, odmasťovanie a brúsenie, šampóny, mydlá, dezinfekčné mydlá, dezodoračné mydlá, tekuté mydlá, mydlá alebo saponátové pracie prostriedky, amoniak ako čistiaci prostriedok, abrazíva na čistenie, antistatické prípravky na použitie v domácnosti, aromatické látky, avivážne prípravky, bieliace prípravky, bieliace, čistiace a iné prípravky na čistenie bielizne, šatstva, kože alebo na kozmetické účely, bieliace soli, prípravky na čistenie za sucha, detergenty nie na lekárske účely a na použitie vo výrobnom procese, prípravky na odstraňovanie farby, glazovacie prípravky na bielizeň, kozmetické prípravky, toaletné prípravky, voňavkárske výrobky, éterické oleje, ochranné prípravky na kože, namáčacie prípravky, odfarbovače, odmasťovacie prípravky nie na použitie vo výrobnom procese, odhrdzovacie prípravky, prípravky na čistenie odpadových rúr, prípravky na čistenie povrchov, prípravky na odstraňovanie vodného kameňa pre domácnosť, bieliaca sóda, škrob na bielizeň, zjasňovacie prípravky pre domácnosť, prípravky na čistenie zubov, šampóny pre domáce zvieratá.
5 - Detergenty na lekárske účely, dezinfekčné prípravky na hygienické účely, repelenty proti hmyzu, chemické dezinfekčné prostriedky na WC, čistiace prípravky na kontaktné šošovky, terapeutické prípravky do kúpeľa, liečivé kúpeľové soli, prípravky na dezinfekciu plynu na lekárske účely, prípravky na umývanie zvierat, prípravky na osvieženie vzduchu.
21 - Aerosólové dávkovače nie na lekárske účely, bavlnený odpad na čistenie, handry na čistenie, jelenica na čistenie, usne na leštenie, nástroje na čistenie na ručný pohon, dávkovače mydla, kovové nádoby na dávkovanie papierových utierok, drôtenky na čistenie, držiaky na mydlo, neelektrické leštiace zariadenia, metly, mopy, prachovky, puzdrá na mydlo, rukavice pre domácnosť, vedrá.
37 - Čistenie, pranie bielizne, čistenie automobilov, čistenie interiérov a exteriérov budov, čistenie komínov, čistenie okien, čistenie šatstva, čistenie ciest, prenájom čistiacich strojov, dezinfekcia, deratizácia, chemické čistenie, opravy a údržba čistiacich strojov a zariadení, sprostredkovanie uvedených služieb.
(540)

ANEX

(732) Ing. Mária Majerská - ANEX, Malženice 233, 919 29 Malženice, SK;
(740) Porubčan Róbert, Ing., Ivanka pri Dunaji, SK;

---

(111) 209770
(151) 9.6.2005
(156) 19.3.2014
(180) 19.3.2024
(210) 884-2004
(220) 19.3.2004
(442) 4.3.2005
(450) 8.9.2005
8 **(511) 35, 36, 37, 39, 42, 43, 44**
(511) 35 - Reklama, účtovníctvo, obchodné alebo podnikateľské informácie, poradenstvo.
36 - Lízing, zmenárenské služby.
37 - Informácie (stavebné), murárstvo, izolovanie stavieb, pokrývačské práce na strechách budov, prenájom stavebných strojov a zariadení, sklady (výstavba a opravy-), stavebníctvo, utesňovanie stavieb.
39 - Automobilová preprava, dovoz, doprava.
42 - Poradenské služby v oblasti ochrany životného prostredia.
43 - Hotelierske služby, rezervácia hotelov, penziónov, ubytovacie kancelárie.
44 - Trávniky (údržba), záhradníctvo.
(540)

(591) červená, čierna
(732) EURO-BUILDING, a.s., Podunajská 23, 821 06 Bratislava, SK;
(740) Porubčan Róbert, Ing., Ivanka pri Dunaji, SK;

---

(111) 209794
(151) 9.6.2005
(156) 29.3.2014
(180) 29.3.2024
(210) 998-2004
(220) 29.3.2004
(442) 4.3.2005
(450) 8.9.2005
8 **(511) 1**
(511) 1 - Fosforečné hnojivo s obsahom horčíka, síry a vápnika.
(540) FOSMAG
(732) Lovochemie, a.s., Terezínska 57, 410 02 Lovosice, CZ;
(740) Čechvalová Dagmar, Bratislava, SK;

---

(111) 209795
(151) 9.6.2005
(156) 29.3.2014
(180) 29.3.2024
(210) 999-2004
(220) 29.3.2004
(442) 4.3.2005
(450) 8.9.2005
8 **(511) 1**
(511) 1 - Liadok amónny so síranom vápenatým.
(540) LAS
(732) Lovochemie, a.s., Terezínska 57, 410 02 Lovosice, CZ;
(740) Čechvalová Dagmar, Bratislava, SK;

---

(111) 209796
(151) 9.6.2005
(156) 29.3.2014
(180) 29.3.2024
(210) 1000-2004
(220) 29.3.2004
(442) 4.3.2005
(450) 8.9.2005
8 **(511) 1**
(511) 1 - Kvapalné hnojivo s obsahom dusičnanu amónneho, močoviny a síranu amónneho.
(540) LOVOSAN
(732) Lovochemie, a.s., Terezínska 57, 410 02 Lovosice, CZ;
(740) Čechvalová Dagmar, Bratislava, SK;

---

(111) 209842
(151) 9.6.2005
(156) 27.4.2014
(180) 27.4.2024
(210) 1360-2004
(220) 27.4.2004
(442) 4.3.2005
(450) 8.9.2005
8 **(511) 5, 30**
(511) 5 - Cukrovinky s liečivými prísadami.
30 - Čokoláda, cukrovinky, cukríky, cukrovinky zdobené.
(540) KAMASUTRA
(732) W-Market, s.r.o., Sabinovská 5050/15, 080 01 Prešov, SK;
(740) Beleščák Ladislav, Ing., Piešťany, SK;

---

(111) 209989
(151) 9.6.2005
(156) 18.3.2014
(180) 18.3.2024
(210) 856-2004
(220) 18.3.2004
(442) 4.3.2005
(450) 8.9.2005
8 **(511) 19**
(511) 19 - Výrobky z cementu, betónové prvky, betonárske výrobky, dlaždice z betónu s povrchovou úpravou, dlažby, prefabrikáty, stropy, nosníky, tvarovky, stropné dosky, betónové dosky, armovaný betón, vegetačné tvárnice.
(540) VARIOFLOR
(732) PREMAC, spol. s r. o., Stará Vajnorská cesta 25, 832 17 Bratislava, SK;
(740) Guniš Jaroslav, Mgr., Bratislava, SK;

---

(111) 209994
(151) 9.6.2005
(156) 24.3.2014
(180) 24.3.2024
(210) 936-2004
(220) 24.3.2004
(442) 4.3.2005
(450) 8.9.2005
8 **(511) 33, 35, 41**

(511) 33 - Alkoholické nápoje s výnimkou piva.
35 - Získavanie, spracovanie a poskytovanie informácií v oblasti cestovného ruchu a turizmu, propagačná činnosť, reklama, pomoc pri riadení obchodnej činnosti a pri zosúlaďovaní služieb pre turistov v oblasti cestovného ruchu v oblasti, obchodná administratíva, kancelárske práce, obchodné služby, predovšetkým propagovanie tovarom a služieb pre iných, vrátane umiestňovania inzerátov a propagačných predvádzaní na elektronickej stránke dostupnej prostredníctvom globálnej počítačovej siete.
41 - Vydavateľská činnosť s výnimkou vydávania reklamných materiálov, produkčná a agentúrna činnosť v oblasti výchovy, kultúry a športu, usporadúvanie zábavných súťaží, záujmových klubov a spoločenských akcií, sprostredkovanie uvedených služieb, usporadúvanie a prevádzkovanie výstav, veľtrhov vín, miestnych vínoték, viech, výstav umeleckých a ľudových remesiel, prezentácia regiónu na výstavách.

(540)

(591) modrá, červená, čierna
(732) Zväz výrobcov hrozna a vína na Slovensku, Pražská 15, 811 04 Bratislava, SK;
(740) Belička Ivan, Ing., Banská Bystrica, SK;

---

(111) 210112
(151) 8.7.2005
(156) 4.2.2014
(180) 4.2.2024
(210) 277-2004
(220) 4.2.2004
(442) 1.4.2005
(450) 6.10.2005
8 (511) 16, 35, 41
(511) 16 - Papier a výrobky z papiera, tlačoviny, neperiodické publikácie, ponukové listy, katalógy, reklamné letáky, propagačné materiály, podložky na stôl, papierové servítky a vreckovky, toaletný papier, papierové uteráky, hygienické vrecká, kancelársky papier všetkých druhov, xerografický papier, pauzovací papier, tabulačný papier, faxový papier, obálky, samolepiace etikety, samolepiace bločky, bločky na poznámky, bloky a samostatné archy, krúžkové záznamníky, telefónne zápisníky, diáre, záznamové knihy, knihy pošty, tlačivá, mapy, kalendáre, opravné prostriedky (laky, papieriky, ceruzky, strojčeky), gumy, strúhadlá, ceruzky, mikroceruzky, písacie potreby, náplne, tuhy, zvýrazňovače, popisovače, kancelárske etikety, kancelárske lepidlá a lepiace pásky, zošívačky, dierovačky, rezačky, pravítka, sponky, klipsy, pripináčiky, dátumovky a číslovačky, stojany na pečiatky, papierové dosky a rýchloviazače, plastové dosky, priehľadné obaly, rozlišovače, zaraďovače, podpisové a triediace knihy, papierové kapsy, archívne boxy a škatule, vizitkáre a kartotéky, menovky.
35 - Organizačné zaistenie propagačných akcií, rozmnožovanie a tlač reklamných a propagačných dokumentov, zverejňovanie a publikovanie propagačných textov.
41 - Výchovná a zábavná činnosť, organizačné zaistenie ekologického programu a jeho vyhodnocovanie.

(540) STROMY PRE ŽIVOT
(732) OFFICE DEPOT s. r. o., Floriánova 2461, 253 01 Hostivice, CZ;
(740) Mešková Viera, Ing., Bratislava, SK;

---

(111) 210134
(151) 8.7.2005
(156) 17.2.2014
(180) 17.2.2024
(210) 460-2004
(220) 17.2.2004
(442) 1.4.2005
(450) 6.10.2005
8 (511) 9, 16, 25, 35, 39, 41
(511) 9 - Nahraté audio- a/alebo videonosiče, programové vybavenie pre počítače, softvér a počítačové hry.
16 - Tlačoviny, brožúry, časopisy, knihy, fotografie, komiksy, kalendáre, papierové propagačné materiály.
25 - Odevy, tričká, mikiny.
35 - Reklama, televízna reklama, rozhlasová reklama, on-line reklama na počítačovej komunikačnej sieti, reklama prostredníctvom mobilných telefónov, reklamné agentúry, podpora predaja (pre tretie osoby), produkcia reklamných spotov, vydávanie a aktualizovanie reklamných materiálov, prenájom reklamných materiálov, rozširovanie reklamných materiálov zákazníkom, rozširovanie reklamných oznamov, prenájom reklamných plôch, uverejňovanie reklamných textov, sprostredkovateľská a poradenská činnosť v oblasti reklamy, sprostredkovanie nákupu a predaja filmov, reklám, zábavných a audiovizuálnych programov, sprostredkovanie nákupu a predaja audiovizuálnej techniky, maloobchodné služby v oblasti audiovizuálnej techniky, maloobchodné služby v oblasti filmov, zábavných a audiovizuálnych programov, maloobchodná činnosť s nahratými audio- a/alebo videonosičmi, maloobchodná činnosť s počítačovými hrami, maloobchodná činnosť so softvérom.
39 - Distribúcia televíznych programov, hraných filmov, audio- a/alebo videonosičov.
41 - Produkcia televíznych programov, produkcia rozhlasových programov, filmová tvorba, produkcia dokumentárnych filmov, fotografická reportáž, tvorba videofilmov, nahrávanie videopások, digitálna tvorba obrazov na výstupných zariadeniach, produkcia zábavných a audiovizuálnych programov, výroba publicistických, spravodajských a vzdelávacích programov, služby filmových a nahrávacích štúdií, divadelné predstavenia, výroba divadelných alebo iných predstavení, služby agentúr sprostredkovávajúcich divadelných, koncertných a varietných umelcov, technicko-organizač-

né zabezpečenie kultúrnych, spoločenských a športových podujatí, organizovanie zábavných, kultúrnych, spoločenských a športových podujatí, organizovanie vzdelávacích, vedomostných alebo zábavných súťaží, organizovanie športových súťaží, organizovanie športových akcií a hier, organizovanie kultúrno-spoločenských akcií a hier, organizovanie živých vystúpení, vedomostné alebo zábavné súťaže organizované prostredníctvom internetu alebo telefónov a mobilných telefónov, zábavné parky, rozhlasová zábava, televízna zábava, zábava, pobavenie, plánovanie a organizovanie večierkov, výchovno-zábavné klubové služby, služby fanklubov, informácie o možnostiach rozptýlenia, informácie o možnostiach zábavy, služby technického zabezpečenia kultúrnych, spoločenských a športových podujatí, ozvučenie filmových a audiovizuálnych programov, sprostredkovanie a poradenská činnosť v uvedených oblastiach, požičiavanie filmov, požičiavanie videopások, prenájom audionahrávok, prenájom audiovizuálnej techniky, poradenstvo v oblasti audiovizuálnej techniky, prenájom dekorácií, vydávanie kníh, časopisov, novín a iných periodických a neperiodických publikácií, on-line poskytovanie počítačových hier (z počítačových sietí), hranie o peniaze, organizovanie lotérií, organizovanie finančných hier.

(540)

JAMFILM1999
CREATIVE & PRODUCTION COMPANY

(732) J.A.M. FILM 1999, s.r.o., Fedákova 22, 841 02 Bratislava, SK;
(740) Chmelíková Jana, RNDr., Bratislava, SK;

---

(111) 210138
(151) 8.7.2005
(156) 27.2.2014
(180) 27.2.2024
(210) 602-2004
(220) 27.2.2004
(442) 1.4.2005
(450) 6.10.2005
8 **(511) 33**
(511) 33 - Vína, liehoviny, likéry, koktaily, alkoholické nápoje s výnimkou piva.

(540) KAHLUA

(732) KAHLUA AG, Rosslimattstrasse 37, c/o KPMG Fides, CH-6002 Lucerne, CH;
(740) Čechvalová Dagmar, Bratislava, SK;

---

(111) 210158
(151) 8.7.2005
(156) 12.3.2014
(180) 12.3.2024
(210) 802-2004
(220) 12.3.2004
(442) 1.4.2005
(450) 6.10.2005
8 **(511) 5, 35, 41, 44**
(511) 5 - Chemické prípravky na farmaceutické alebo lekárske účely, chemické činidlá na lekárske a zverolekárske účely, farmaceutické výrobky, zverolekárske výrobky, narkotiká, liečivá na ľudskú spotrebu, digestívy na farmaceutické účely, enzýmy na lekárske účely, krv na lekárske účely, liečivé prípravky do kúpeľa, plné lekárničky, liečivé nápoje, liečivé čaje, absorpčné tampóny, dezinfekčné prípravky, hygienické výrobky na lekárske použitie, dietetické látky prispôsobené na lekárske účely, náplasti, obväzový materiál, čistiace prípravky na kontaktné šošovky.
35 - Organizovanie výstav a verejných prezentácií na obchodné alebo reklamné účely, predovšetkým v súvislosti s uvedenými tovarmi a v súvislosti s lekárskymi a zdravotníckymi službami, sprostredkovanie obchodu s tovarom, predovšetkým s liekmi a liečivami, maloobchodné služby v oblasti liekov a liečiv, odborné obchodné poradenstvo, predovšetkým obchodné poradenstvo v zdravotníctve a farmácii, obchodné poradenstvo pri riadení zdravotných stredísk, lekárni, nemocníc, kliník, sanatórií, personálne poradenstvo, predvádzanie na reklamné účely a podporu predaja, reklamné činnosti, propagačná činnosť so zameraním na zdravotnú osvetu, on-line reklama na počítačovej komunikačnej sieti, vydávanie a aktualizovanie reklamných alebo náborových materiálov, vzťahy s verejnosťou, marketingové štúdie, kancelárie zaoberajúce sa dovozom alebo vývozom, podpora predaja pre tretie osoby, účtovníctvo, vedenie kartoték v počítači, sekretárske služby, obchodné alebo podnikateľské informácie, sprostredkovanie uvedených služieb.
41 - Vydávanie periodickej a neperiodickej tlače, časopisov, novín, kníh, predovšetkým z oblasti zdravotníctva, farmácie a zdravej životosprávy, vydávanie on-line kníh a časopisov v elektronickej podobe, vydávanie a zverejňovanie textov s výnimkou reklamných alebo náborových, vzdelávanie, skúšanie, preskúšavanie, fotografovanie, organizovanie a vedenie konferencií, kongresov, seminárov, kultúrnych alebo vzdelávacích výstav, organizovanie plesov, športových súťaží, živých vystúpení, služby v oblasti estrád, zábavy a kultúrnych podujatí, služby na verejnú prezentáciu umeleckých a literárnych diel za účelom spoločenským, kultúrnym alebo vzdelávacím, informácie o zdravej výžive, výchove, vzdelávaní a možnostiach zábavy, zábava, sprostredkovanie uvedených služieb.
44 - Lekárske služby, zdravotné strediská, diagnostické strediská, zdravotnícka starostlivosť, služby nemocníc, sieť zdravotných zariadení, stredísk, kliník, zotavovne, zotavovne pre rekonvalescentov, veterinárna pomoc, aromaterapeutické služby, detoxikácia toxikomanov, farmaceutické poradenstvo, zdravotné alebo zdravotnícke poradenstvo, odborné poradenstvo pre nemocnice, kliniky, sanatóriá, zdravotné strediská, diagnostické strediská, lekárne, hodnotenie a certifikácia nemocníc, kliník, sanatórií, lekární, zdravotných stredísk, diagnostických stredísk, fyzioterapia, služby chiropraktikov, služby optikov, ošetrovateľské služby, služby pôrodnej asistentky, plastická chirurgia, psychologické služby, stomatológia, sanatóriá, súkromné kliniky alebo sanatóriá, umelé oplodňovanie, implantovanie vlasov, masáže, útulky, poradenstvo, sprostredkovanie uvedených služieb.

(540)

MEDINET

(732) MEDINET, s r.o., Košická 6, 903 01 Senec, SK;
(740) Porubčan Róbert, Ing., Ivanka pri Dunaji, SK;

---

(111) 210266
(151) 11.7.2005
(156) 12.9.2013
(180) 12.9.2023
(210) 2582-2003
(220) 12.9.2003
(442) 1.4.2005
(450) 6.10.2005
8 (511) 9, 16, 35, 36, 37, 38, 41, 42
(511) 9 - Elektrické, elektronické, optické, meracie, signalizačné, kontrolné, prístroje a zariadenia; prístroje na záznam, prenos, spracovanie a reprodukciu zvuku, obrazu alebo dát; koncové a ostatné telekomunikačné zariadenia; vysielacie zariadenia; prepájacie alebo smerovacie zariadenia, zabezpečovacie zariadenia proti odcudzeniu, zariadenia na sprostredkovanie prenosu dát; magnetické nosiče údajov; počítače; periférne zariadenia k počítačom; elektronické obvody na prenos programových dát; počítačové programy; počítačový softvér, počítačový softvér poskytovaný z internetu; kopírovateľné elektronické publikácie poskytované on-line z počítačových báz dát alebo z internetu; počítačový softvér na umožnenie pripojenia k bázam dát a k internetu, počítačový softvér na umožnenie vyhľadávania dát; kopírovateľná digitálna hudba poskytovaná z počítačových báz dát, internetu alebo z internetových webových stránok; MP3 prehrávače; videofilmy; mikroprocesory; klávesnice; modemy; elektrické a elektronické príslušenstvo a periférne zariadenia určené a prispôsobené na použitie s počítačmi, audiovizuálne prístroje a zariadenia a prístroje na elektronické hry, prídavné zariadenia a príslušenstvo k uvedeným tovarom, čipové telefónne karty.
16 - Telefónne karty s výnimkou kariet magnetických a kódovaných, telefónne zoznamy, tlačoviny; knihy; časopisy; adresáre, diáre, kalendáre, tlačené publikácie; inštruktážny materiál s výnimkou prístrojov a zariadení.
35 - Zbieranie a zoraďovanie údajov do počítačových databáz, spracovanie dát; služby obchodnej správy na spracovanie predaja prostredníctvom internetu; poskytovanie obchodných a podnikateľských informácií; obchodné informačné služby; poradenstvo v obchodnej činnosti súvisiacej s telekomunikáciami; reklama, predvádzanie služieb a výrobkov na reklamné účely a podporu predaja, prieskum trhu; reklama, inzercie a propagácie týkajúca sa reklamy výrobkov a služieb na webových stránkach; výpisy z účtu a zasielanie reklamných materiálov zákazníkom; vzťahy s verejnosťou.
36 - Služby v oblasti realít; manažment nehnuteľností a s tým súvisiace poskytovanie informácií a poradenstvo; poskytovanie informačných služieb z oblasti poisťovníctva, finančníctva, peňažníctva, internetového bankovníctva poskytované on-line z počítačových báz dát alebo z internetu; vydávanie a predaj telekomunikačných cenín; finančný a operatívny lízing; lízing telekomunikačných zariadení, sprostredkovanie obchodných a bankových operácií.
37 - Inštalácia, údržba a servis telekomunikačného, rádiokomunikačného a komunikačného vybavenia; zriaďovanie, výstavba a údržba telekomunikačných a rádiokomunikačných zariadení; výstavba a údržba telekomunikačných a komunikačných sietí; poradenské a konzultačné služby týkajúce sa uvedených služieb.
38 - Telekomunikačné a komunikačné služby - najmä hlasové, grafické, obrazové, dátové informačné a multimediálne služby a všetky ich kombinácie; prevádzkovanie telekomunikačných zariadení, sietí a informačných technológií; prevádzkovanie a poskytovanie telekomunikačného pripojenia pre užívateľov sietí, poskytovanie telekomunikačného pripojenia na internet alebo bázy dát; prenos všetkých druhov signálov a informácií po VTS vrátane zabezpečenia nadväznosti vymedzenej časti VTS na medzinárodnú telekomunikačnú sieť; prenos, vysielanie a príjem rozhlasových, televíznych a ostatných komunikačných signálov; prenájom telekomunikačných okruhov; prenájom telekomunikačných zariadení; informačné kancelárie na poskytovanie informácií o uvedených službách; poskytovanie poradenstva o uvedených službách; poskytovanie prístupu k elektronickej on-line sieti na účely vyhľadávania a obnovovania informácií telekonferenčné služby.
41 - Poskytovanie on-line elektronických publikácií, publikácia elektronických kníh, novín a časopisov on-line; poskytovanie (on-line) počítačových hier z počítačových báz dát alebo prostredníctvom internetu; služby video- a audioprenájmu; organizovanie a vedenie konferencií, seminárov a workshopov poskytované on-line prostredníctvom telekomunikačného spojenia alebo počítačovej siete; publikácia textov okrem reklamných a náborových; poskytovanie nekopírovateľnej digitálnej hudby z internetu a z internetových webových stránok; informácie týkajúce sa výchovy a vzdelávania; informačné a poradenské služby v oblasti športu, kultúry a zábavy poskytované on-line alebo prostredníctvom internetu.
42 - Plánovanie a projektovanie telekomunikačných zariadení, návrh a implementácia telekomunikačných, dátových a multimediálnych sietí; inštalácia, údržba a aktualizácia počítačového softvéru (vrátane softvérových systémov) a počítačových programov; služby počítačového programovania poskytované on-line, zhotovovanie kópií počítačových programov; prevod a konverzia údajov a dokumentov z fyzických médií na elektronické médiá; vytváranie a údržba webových stránok; vytváranie a údržba registra doménových mien; prenájom počítačov; tvorba a udržiavanie softvéru na zaistenie bezpečnosti a ochrany informácií pred zneužitím; obnovovanie databáz; informačné služby týkajúce sa inžinierskych prác, projektovania stavieb a zariadení, technických štúdií.

(540) Slovak Telecom
(732) Slovak Telekom, a.s., Bajkalská 28, 817 62 Bratislava, SK;

---

(111) 210267
(151) 11.7.2005
(156) 12.9.2013
(180) 12.9.2023
(210) 2583-2003
(220) 12.9.2003
(442) 1.4.2005
(450) 6.10.2005
9 (511) 9, 16, 35, 36, 37, 38, 41, 42
(511) 9 - Elektrické, elektronické, optické, meracie, signalizačné, kontrolné, prístroje a zariadenia; prístroje na záznam, prenos, spracovanie a reprodukciu zvuku, obrazu alebo dát; koncové a ostatné telekomunikačné zariadenia; vysielacie zariadenia; prepájacie alebo smerovacie zariadenia, zabezpečovacie zariadenia proti odcudzeniu, zariadenia na sprostredkovanie prenosu dát; magnetické nosiče údajov; počítače; periférne zariadenia k počítačom; elektronické obvody na prenos programových dát; počítačové programy; počítačový softvér, počítačový softvér poskytovaný z internetu; kopírovateľné elektronické publikácie poskytované on-line z počítačových báz dát alebo z internetu; počítačový softvér na umožnenie pripojenia k bázam dát a k internetu, počítačový softvér na umožnenie vyhľadávania dát; kopírovateľná digitálna hudba poskytovaná z počítačových báz dát, internetu alebo z internetových webových stránok; MP3 prehrávače; videofilmy; mikroprocesory; klávesnice; modemy; elektrické a elektronické príslušenstvo a periférne zariadenia určené a prispôsobené na použitie s počítačmi, audiovizuálne prístroje a zariadenia a prístroje na elektronické hry, prídavné zariadenia a príslušenstvo k uvedeným tovarom, čipové telefónne karty.
16 - Telefónne karty s výnimkou kariet magnetických a kódovaných, telefónne zoznamy, tlačoviny; knihy; časopisy; adresáre, diáre, kalendáre, tlačené publikácie; inštruktážny materiál s výnimkou prístrojov a zariadení.
35 - Zbieranie a zoraďovanie údajov do počítačových databáz, spracovanie dát; služby obchodnej správy na spracovanie predaja prostredníctvom internetu; poskytovanie obchodných a podnikateľských informácií; obchodné informačné služby; poradenstvo v obchodnej činnosti súvisiacej s telekomunikáciami; reklama, predvádzanie služieb a výrobkov na reklamné účely a podporu predaja, prieskum trhu; reklama, inzercie a propagácie týkajúca sa reklamy výrobkov a služieb na webových stránkach; výpisy z účtu a zasielanie reklamných materiálov zákazníkom; vzťahy s verejnosťou.
36 - Služby v oblasti realít; manažment nehnuteľností a s tým súvisiace poskytovanie informácií a poradenstvo; poskytovanie informačných služieb z oblasti poisťovníctva, finančníctva, peňažníctva, internetového bankovníctva poskytované on-line z počítačových báz dát alebo z internetu; vydávanie a predaj telekomunikačných cenín; finančný a operatívny lízing; lízing telekomunikačných zariadení, sprostredkovanie obchodných a bankových operácií.
37 - Inštalácia, údržba a opravy telekomunikačného, rádiokomunikačného a komunikačného vybavenia; stavebné práce potrebné na inštaláciu telekomunikačných a rádiokomunikačných zariadení; zriaďovanie a údržba telekomunikačných a rádiokomunikačných zariadení; výstavba a údržba telekomunikačných a komunikačných sietí; poradenské a konzultačné služby týkajúce sa uvedených služieb.
38 - Telekomunikačné a komunikačné služby - najmä hlasové, grafické, obrazové, dátové informačné a multimediálne služby a všetky ich kombinácie; prevádzkovanie telekomunikačných zariadení, sietí a informačných technológií; prevádzkovanie a poskytovanie telekomunikačného pripojenia pre užívateľov sietí, poskytovanie telekomunikačného pripojenia na internet alebo bázy dát; prenos všetkých druhov signálov a informácií po VTS vrátane zabezpečenia nadväznosti vymedzenej časti VTS na medzinárodnú telekomunikačnú sieť; prenos, vysielanie a príjem rozhlasových, televíznych a ostatných komunikačných signálov; prenájom telekomunikačných okruhov; prenájom telekomunikačných zariadení; informačné kancelárie na poskytovanie informácií o uvedených službách; poskytovanie poradenstva o uvedených službách; poskytovanie prístupu k elektronickej on-line sieti na účely vyhľadávania a obnovovania informácií telekonferenčné služby.
41 - Poskytovanie on-line elektronických publikácií, publikácia elektronických kníh, novín a časopisov on-line; poskytovanie (on-line) počítačových hier z počítačových báz dát alebo prostredníctvom internetu; poskytovanie audio a video záznamov on-line (z počítačovej siete); organizovanie a vedenie konferencií, seminárov a workshopov poskytované on-line prostredníctvom telekomunikačného spojenia alebo počítačovej siete; publikácia textov okrem reklamných a náborových; poskytovanie nekopírovateľnej digitálnej hudby z internetu a z internetových webových stránok; informácie týkajúce sa výchovy a vzdelávania; informačné a poradenské služby v oblasti športu, kultúry a zábavy poskytované on-line alebo prostredníctvom internetu.
42 - Plánovanie a projektovanie telekomunikačných zariadení, návrh a implementácia telekomunikačných, dátových a multimediálnych sietí; inštalácia, údržba a aktualizácia počítačového softvéru (vrátane softvérových systémov) a počítačových programov; služby počítačového programovania poskytované on-line, zhotovovanie kópií počítačových programov; prevod a konverzia údajov a dokumentov z fyzických médií na elektronické médiá; vytváranie a údržba webových stránok; vytváranie a údržba registra doménových mien; prenájom počítačov; tvorba a udržiavanie softvéru na zaistenie bezpečnosti a ochrany informácií pred zneužitím; obnovovanie databáz; informačné služby týkajúce sa inžinierskych prác, projektovania stavieb a zariadení, technických štúdií.

(540) Slovak Telekom
(732) Slovak Telekom, a.s., Bajkalská 28, 817 62 Bratislava, SK;

(111) 210307
(151) 11.7.2005
(156) 26.2.2014
(180) 26.2.2024
(210) 588-2004
(220) 26.2.2004
(442) 1.4.2005
(450) 6.10.2005
8 **(511) 18, 24, 25**
(511) 18 - Koža, imitácia kože, výrobky z týchto materiálov, kožená galantéria a galantéria z imitácie kože, kožušiny a imitácie kožušín a výrobky z týchto materiálov, galantéria z kožušín a galantéria z imitácie kožušín.
24 - Tkaniny napodobujúce kožu a kožušiny a výrobky z týchto materiálov.
25 - Odevy a odevné doplnky patriace do tejto triedy, kožušinové a kožené odevy a odevné doplnky patriace do tejto triedy, odevy a odevné doplnky z imitácií koží a kožušín, obuv, bielizeň, spodná bielizeň.
(540) KARA
(732) KARA Trutnov, a. s., Bohuslavická 84, 541 03 Trutnov, CZ;
(740) Kubínyi Peter, Bc., Trenčín, SK;

---

(111) 210332
(151) 11.7.2005
(156) 24.3.2014
(180) 24.3.2024
(210) 930-2004
(220) 24.3.2004
(442) 1.4.2005
(450) 6.10.2005
8 **(511) 6, 7, 8, 19, 35, 36, 37, 39**
(511) 6 - Stavebné kovania na okná, dvere, brány, zárubne.
7 - Nástroje a náradie s mechanickým pohonom.
8 - Nástroje a náradie zámočnícke (ručné nástroje a náradie na ručný pohon).
19 - Plastové okná, plastové okenné rámy, plastové dvere, plastové zárubne.
35 - Maloobchodné služby v oblasti priemyselného tovaru; reklama; obchodné alebo podnikateľské poradenstvo v strojárskej oblasti.
36 - Prenájom nehnuteľností.
37 - Prenájom stavebných strojov a zariadení.
39 - Prenájom motorových vozidiel; skladovanie tovaru.
(540) STANKO
(732) STANKO, s. r. o., Partizánska cesta 79, 974 01 Banská Bystrica, SK;

---

(111) 210352
(151) 11.7.2005
(156) 16.4.2014
(180) 16.4.2024
(210) 1241-2004
(220) 16.4.2004
(442) 1.4.2005
(450) 6.10.2005
8 **(511) 16, 35, 39, 41**
(511) 16 - Papier, kartón, lepenka a výrobky z týchto materiálov, ktoré nie sú zahrnuté v iných triedach, tlačoviny, periodické a neperiodické tlačoviny, noviny, časopisy, knihy, brožúry, príručky, publikácie, zošity, zoznamy, kalendáre, katalógy, plagáty, prospekty, fotografie, knižné záložky, nálepky, samolepiace fólie, obalové materiály z plastov, ktoré nie sú zahrnuté v iných triedach, plastikové obaly, vrecúška a tašky ako obalové materiály, reklamné materiály z papiera patriace do triedy 16.
35 - Reklamná činnosť a rozširovanie reklamných materiálov, sprostredkovanie reklamy a sprostredkovanie rozširovania reklamných materiálov, sprostredkovanie v oblasti obchodu s tovarmi, vydávanie reklamných materiálov, poradenstvo odborné obchodné.
39 - Prenájom a sprostredkovanie prenájmu motorových a nemotorových vozidiel.
41 - Vydavateľská činnosť s výnimkou vydávanie reklamných a náborových textov, sprostredkovanie v oblasti vydavateľskej činnosti.
(540)
BusBoard
(732) RECAR Slovensko a.s., Ivanská cesta 2D, 821 04 Bratislava, SK;
(740) Hojčuš Peter, Ing., Bratislava, SK;

---

(111) 210380
(151) 11.7.2005
(156) 29.4.2014
(180) 29.4.2024
(210) 1415-2004
(220) 29.4.2004
(442) 1.4.2005
(450) 6.10.2005
8 **(511) 9, 10, 42**
(511) 9 - Prístroje a nástroje vedecké, navigačné, zememeračské, fotografické, kinematografické, optické, signalizačné, kontrolné, záchranné, vzdelávacie patriace do tr. 9, prístroje a nástroje na vedenie, distribúciu, transformáciu, akumuláciu, reguláciu alebo kontrolu elektrického prúdu, prístroje a nástroje na meranie a váženie, vojenské a zbrojné systémy pozostávajúce z elektrických, elektronických, optických, kontrolných prístrojov, nástrojov a zariadení, predovšetkým na kontrolu, riadenie, prenos dát, vyhodnocovanie, meranie a navigovania, elektrické akumulátory, antény, azbestové odevy na ochranu proti ohňu, elektrické batérie, diaľkové ovládače, hasiace prístroje, elektrické hlásiče, elektrické a elektronické zariadenia proti krádeži, bleskozvody, nepriestrelné vesty, ochranné oblečenie proti ohňu, ochranné helmy, masky, ochranné obleky proti úrazom, radiácií a ohňu, poplašné zariadenia, požiarne hlásiče, bezpečnostné siete, ochranné siete proti nehodám, sirény, snímače, ochranné štíty na tvár, elektrické zámky, pohybové snímače, snímače rozbitia skla, snímače tlaku, mikrofóny, rádia, optické čítače, čítače čiarového kódu, ďalekohľady, detektory plynov a dymu, detektory, diaľkomery, zariadenia a prístroje na prenos a reprodukciu zvuku, obrazu alebo dát, magnetoskopy, mikroskopy, neónové rek-

lamy, elektrické drôty a káble, faxy, fotometre, indikátory, kamery, fotoaparáty, kopírovacie zariadenia a stroje patriace do tr. 9, magnetické a optické nosiče údajov, záznamové disky, CD disky, televízne zariadenia, monitory, optické lampy, lasery, meracie prístroje, meradlá, metre, mierky, mikroprocesory, optické prístroje, nástroje a zariadenia, navigačné prístroje, objektívy, okuliare, optické vlákna, počítače, počítačové súčasti a programy, poistky, poplašné zariadenia a ich časti, čipy, solárne články, sonary, radary, röntgenové prístroje a zariadenia, telefónne prístroje, spínače, tachometre, teleskopy, teplomery, termostaty, tlakomery, váhy, audio- a videozariadenia, videokazety, vodováhy, libely, vysielače, vypínače, zrkadlá (optika), zrkadlá na kontrolovanie práce, zváracie prístroje, žiarivky ako svietidlá, zariadenia na rezanie a zváranie elektrickým oblúkom.
10 - Laser na lekárske účely, prístroje a nástroje chirurgické, lekárske, zubárske a zverolekárske, prístroje a zariadenia na lekárske analýzy, anesteziologické prístroje, dýchacie prístroje, elektrokardiogramy, hydrostatické postele na lekárske účely, inhalátory, masážne prístroje, načúvacie nástroje pre hluchých, rádiologické prístroje na lekárske účely, resuscitačné prístroje, injekčné striekačky, teplomery na lekárske účely, tlakomery krvného obehu.
42 - Služby vedecké a technologické, ako aj výskum v oblasti vedy a priemyslu, priemyselné analýzy, služby metrologické, priemyselný výskum a vývoj, výskum a vývoj nových výrobkov a technológií, návrh a vývoj počítačového hardvéru a softvéru, návrh počítačových systémov, zhotovovanie kópií počítačových programov, servis a aktualizovanie počítačových programov, počítačové programovanie, prenájom počítačov a počítačového softvéru, vytváranie a udržiavanie počítačových stránok pre zákazníkov, grafický a priemyselný dizajn, hosťovanie na počítačových stránkach, navrhovanie obalov, poradenstvo v oblasti počítačového hardvéru a softvéru, inštalácia počítačových programov, prevod a konverzia údajov a dokumentov z fyzických médií na elektronické média, sprostredkovanie uvedených služieb.

(540) LAWAREC
(732) METRODAT s.r.o., Beblavého 8, 811 01 Bratislava, SK;
(740) Porubčan Róbert, Ing., Ivanka pri Dunaji, SK;

---

(111) 210381
(151) 11.7.2005
(156) 29.4.2014
(180) 29.4.2024
(210) 1416-2004
(220) 29.4.2004
(442) 1.4.2005
(450) 6.10.2005
8 (511) 9, 10, 42
(511) 9 - Prístroje a nástroje vedecké, navigačné, zememeračské, fotografické, kinematografické, optické, signalizačné, kontrolné, záchranné, vzdelávacie patriace do tr. 9, prístroje a nástroje na vedenie, distribúciu, transformáciu, akumuláciu, reguláciu alebo kontrolu elektrického prúdu, prístroje a nástroje na meranie a váženie, vojenské a zbrojné systémy pozostávajúce z elektrických, elektronických, optických, kontrolných prístrojov, nástrojov a zariadení, predovšetkým na kontrolu, riadenie, prenos dát, vyhodnocovanie, meranie a navigovania, elektrické akumulátory, antény, azbestové odevy na ochranu proti ohňu, elektrické batérie, diaľkové ovládače, hasiace prístroje, elektrické hlásiče, elektrické a elektronické zariadenia proti krádeži, bleskozvody, nepriestrelné vesty, ochranné oblečenie proti ohňu, ochranné helmy, masky, ochranné obleky proti úrazom, radiácií a ohňu, poplašné zariadenia, požiarne hlásiče, bezpečnostné siete, ochranné siete proti nehodám, sirény, snímače, ochranné štíty na tvár, elektrické zámky, pohybové snímače, snímače rozbitia skla, snímače tlaku, mikrofóny, rádia, optické čítače, čítače čiarového kódu, ďalekohľady, detektory plynov a dymu, detektory, diaľkomery, zariadenia a prístroje na prenos a reprodukciu zvuku, obrazu alebo dát, magnetoskopy, mikroskopy, neónové reklamy, elektrické drôty a káble, faxy, fotometre, indikátory, kamery, fotoaparáty, kopírovacie zariadenia a stroje patriace do tr. 9, magnetické a optické nosiče údajov, záznamové disky, CD disky, televízne zariadenia, monitory, optické lampy, lasery, meracie prístroje, meradlá, metre, mierky, mikroprocesory, optické prístroje, nástroje a zariadenia, navigačné prístroje, objektívy, okuliare, optické vlákna, počítače, počítačové súčasti a programy, poistky, poplašné zariadenia a ich časti, čipy, solárne články, sonary, radary, röntgenové prístroje a zariadenia, telefónne prístroje, spínače, tachometre, teleskopy, teplomery, termostaty, tlakomery, váhy, audio- a videozariadenia, videokazety, vodováhy, libely, vysielače, vypínače, zrkadlá (optika), zrkadlá na kontrolovanie práce, zváracie prístroje, žiarivky ako svietidlá, zariadenia na rezanie a zváranie elektrickým oblúkom.
10 - Laser na lekárske účely, prístroje a nástroje chirurgické, lekárske, zubárske a zverolekárske, prístroje a zariadenia na lekárske analýzy, anesteziologické prístroje, dýchacie prístroje, elektrokardiogramy, hydrostatické postele na lekárske účely, inhalátory, masážne prístroje, načúvacie nástroje pre hluchých, rádiologické prístroje na lekárske účely, resuscitačné prístroje, injekčné striekačky, teplomery na lekárske účely, tlakomery krvného obehu.
42 - Služby vedecké a technologické, ako aj výskum v oblasti vedy a priemyslu, priemyselné analýzy, služby metrologické, priemyselný výskum a vývoj, výskum a vývoj nových výrobkov a technológií, návrh a vývoj počítačového hardvéru a softvéru, návrh počítačových systémov, zhotovovanie kópií počítačových programov, servis a aktualizovanie počítačových programov, počítačové programovanie, prenájom počítačov a počítačového softvéru, vytváranie a udržiavanie počítačových stránok pre zákazníkov, grafický a priemyselný dizajn, hosťovanie na počítačových stránkach, navrhovanie obalov, poradenstvo v oblasti počítačového hardvéru a softvéru, inštalácia počítačových programov, prevod a konverzia údajov a dokumentov z fyzických médií na elektronické média, sprostredkovanie uvedených služieb.

(540) GARVAN
(732) METRODAT s.r.o., Beblavého 8, 811 01 Bratislava, SK;
(740) Porubčan Róbert, Ing., Ivanka pri Dunaji, SK;

---

(111) 210414
(151) 11.7.2005
(156) 20.5.2014
(180) 20.5.2024
(210) 1664-2004
(220) 20.5.2004
(442) 1.4.2005
(450) 6.10.2005
8 **(511) 1**
(511) 1 - Viaczložkové bezchloridové granulované priemyselné hnojivo s obsahom živín dusíka, fosforu, draslíka a síry.
(540) DUSLOFERT EXTRA
(732) Duslo, a. s., Administratívna budova, ev. č. 1236, 927 03 Šaľa, SK;
(740) Bachratá Magdaléna, Mgr., Bratislava, SK;

---

(111) 210417
(151) 11.7.2005
(156) 20.5.2014
(180) 20.5.2024
(210) 1671-2004
(220) 20.5.2004
(442) 1.4.2005
(450) 6.10.2005
8 **(511) 1, 12, 17, 21, 37**
(511) 1 - Lepidlá na priemyselné účely.
12 - Čelné sklá, čelné ochranné sklá, okenné tabule pre okná automobilov, karosérie dopravných prostriedkov.
17 - Tesniace alebo vypchávkové materiály z gumy alebo plastov.
21 - Sklo na automobilové okná (ako polotovar), sklo ako surovina alebo polotovar s výnimkou stavebného skla.
37 - Autoservisy, autoopravovne, údržba a opravy motorových vozidiel.
(540) EUROP-AUTOSKLO
(732) Vlčková Ľubica, Ing., Miletičova 74, 821 09 Bratislava, SK;
(740) Gruber Dalibor, Ing., Košice, SK;

---

(111) 210435
(151) 11.7.2005
(156) 2.6.2014
(180) 2.6.2024
(210) 1817-2004
(220) 2.6.2004
(442) 1.4.2005
(450) 6.10.2005
8 **(511) 9, 16, 42**
(511) 9 - Nahrané a nenahrané nosiče (všetkých druhov) údajov.
16 - Tlačoviny všetkých druhov.
42 - Počítačové programovanie, tvorba softvéru, grafický dizajn, hosťovanie na počítačových (Web) stránkach.

(540)

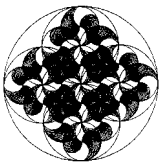

(732) FUSION, ADVANCED RESEARCH GROUP, s. r. o., Haanova 44, 851 04 Bratislava, SK;
(740) Zajcev Sergej, Ing., Borinka, SK;

---

(111) 210531
(151) 9.8.2005
(156) 25.3.2014
(180) 25.3.2024
(210) 946-2004
(220) 25.3.2004
(442) 5.5.2005
(450) 3.11.2005
8 **(511) 9, 11**
(511) 9 - Zdroje elektrickej energie (batérie, akumulátory, primárne články a iné) generované priamou premenou chemickej energie, ktoré pozostávajú z jednej alebo niekoľkých batérií alebo článkov, solárne batérie a články, prístroje na nabíjanie batérií, akumulátorov alebo článkov, ohybné elektrické vodiče, zásuvky, vypínače, spínače, ističe, poistky a iný elektroinštalačný materiál obsiahnutý v tejto triede.
11 - Vláknové žiarovky, úsporné žiarovky, výbojky, žiarivky a iné svetelné zdroje obsiahnuté v tejto triede.
(540)

(732) Macek Tomáš, Ing., Čeladná 804, 739 12 Čeladná, CZ;
(740) Holoubková Mária, Ing., Bratislava, SK;

---

(111) 210534
(151) 9.8.2005
(156) 29.3.2014
(180) 29.3.2024
(210) 1002-2004
(220) 29.3.2004
(442) 5.5.2005
(450) 3.11.2005
8 **(511) 9, 16, 35, 37, 39, 41, 42**
(511) 9 - Prístroje a nástroje vedecké, námorné geodetické, elektrické, fotografické, filmové, optické, prístroje na meranie, signalizáciu, kontrolu, záchranu a prístroje na vyučovanie, prístroje na záznam, prevod, reprodukciu zvuku alebo obrazu, prístroje na spracovanie informácií a počítače, osobné počítače, mikropočítače, periférne zariadenia počítačov, adaptéry k počítačom, náhradné diely k počítačom, disketové pohony, diskové jednotky, radiče diskových jednotiek, videografické radiče, pohony spätného vracania pásky, kazety s magnetickou páskou, dosky s tlačenými obvodmi, dosky so sériovým rozhraním, dosky s kombináciou sériového a paralelného rozhrania, mo-

demy, počítačové klávesnice, číslicové klávesnice pre počítače, čítacie zariadenia nosičov dát, pamäťové kazety s vonkajším pohonom diskov a napájaním, konverzné súpravy farebného zobrazenia pre prenosné počítače s kvapalnými kryštálmi, pamäťové moduly s priamym výberom, numerické koprocesory, elektrické spojovacie káble, permanentné pamäte, moduly s videopermanentnou pamäťou, rýchla vyrovnávacia pamäť, panely s rozšírenou pamäťou, aktualizované kazety s panelovými procesormi pre osobné počítače, prenosné puzdrá na počítače, programové magnetické diskety, návody a príručky pre používateľov v elektronickej podobe predávané súčasne s počítačom, pamäťové pohony diskov s permanentnou pamäťou, znovudobíjateľné batérie, napäťové meniče pre automobily, nabíjačky akumulátorov, meniče striedavého napätia pre počítače, elektrické spojovacie káble pre počítače a periférne zariadenia, počítačové ukazovacie prístroje, napríklad myš, perá a guľové ovládače, stolné počítačové rozšíriteľné bázy, adaptéry periférneho zariadenia, aktualizované kazety s možnosťou pripojenia audioprístrojov k osobným počítačom, pamäťové systémy s inteligentnými pohonnými maticami osobných počítačov a obslužných kanálov, počítačové tlačiarne a radiče, karty pre rozhrania, prázdne kazety pre počítačové tlačiarne a faksimilové prístroje, pohon diskových pamäťových systémov pre osobné počítače, radiče rozhraní počítačových sietí, neprerušiteľné napájače, ochrany napájacích šnúr, počítačové programy pre inicializáciu a zostavovanie počítača, pre diagnostické funkcie, operačné systémy ako softvér, výberové informačné databázy, softvér na stráženie dát pre registrácie chýb, referenčné obslužné programy pre technickú informáciu a monitorovanie a riadenie jedného alebo väčšieho počtu kanálov v miestnej oblastnej sieti osobných počítačov, elektronické zariadenia, nosiče zvukových, obrazových a dátových záznamov, vreckové číslicové kalkulačky, osobné organizátory, integrované obvody, tlačené obvody, pokladnice, faxy, telefóny, videohry, obrazovky, videorekordéry, televízory, rozhlasové prijímače, audiosystémy, videokamery, fotoaparáty, elektronické databázy, počítačové hry, softvér všetkých druhov, databázové produkty a publikácie v elektronickej podobe, zariadenia a príslušenstvo pre elektronické dátové a informačné siete, informačné produkty na nosičoch alebo v elektronických, dátových, informačných a komunikačných sieťach.

16 - Obchodné aplikačné záznamníky, servisné informačné správy, servisné bulletiny, údržbárske a servisné príručky, manuály pre softvér - všetko v rámci tejto triedy, papier a výrobky z papiera patriace do tejto triedy, príručky a návody pre užívateľov predávané súčasne s počítačom, tlačoviny periodické i neperiodické.

35 - Prieskum trhu, reklama, obchodné informačné služby pre užívateľov a obchodníkov s počítačovými dielmi, obchodné poradenstvo v oblasti manažmentu a riadení podnikov, ľudských zdrojov, obchodu, marketingu a informačných systémov, automatizované spracovanie dát.

37 - Opravy a inštalácia elektrických zariadení, servis a údržba osobných počítačov a elektronických zariadení (s výnimkou váh), servisno-informačné služby pre užívateľov a obchodníkov počítačových dielov so zreteľom na servisné informačné správy, servisné bulletiny a údržbárske servisné príručky, informácie o opravách, služby opravárske, služby údržbárske, montáž, opravy, inštalácia elektrických strojov a prístrojov, opravy a inštalácia elektrických spotrebičov, montáž, inštalácia, servis, údržba a opravy počítačového vybavenia (s výnimkou softvéru) a výpočtovej techniky všetkých druhov, opravy a inštalácia reprodukčnej techniky, servisné a montážne služby pre elektrické a elektronické prístroje a zariadenia, inštalácia a montáž počítačových sietí, opravy obrazoviek a prístrojov a zariadení uvedených v triede 9.

39 - Doprava, skladovanie, poradenstvo v oblasti logistiky, poskytovanie zásobovacích služieb pri súrnej výmene náhradných súčiastok pre obchodníkov s počítačovými výrobkami.

41 - Výchova, zábava, vzdelávanie a vyučovanie, riadenie tréningových programov pre personál v servisnom obchode s počítačmi, usporadúvanie školiacich kurzov, školení a seminárov v oblasti výpočtovej techniky.

42 - Inštalácia, servis počítačových programov (softvér), inštalácia a servis softvérového vybavenia počítačových sietí.

(540) LIBRA BEZSTAROSTNÝ SERVIS

(732) LIBRA Corporate Services a.s., Durychova 101/66, 142 00 Praha, Lhotka, CZ;

(740) Hojčuš Peter, Ing., Bratislava, SK;

---

(111) 210536
(151) 9.8.2005
(156) 1.4.2014
(180) 1.4.2024
(210) 1052-2004
(220) 1.4.2004
(442) 5.5.2005
(450) 3.11.2005
8 (511) 11, 19, 37
(511) 11 - Sauny, saunovacie zariadenia.
19 - Bazény, prestrešenia bazénov.
37 - Montáž a stavba bazénov, montáž saunovacích zariadení.
(540)

(732) TITANIC, s. r. o., Podzámska 16, 949 01 Nitra, SK;

(740) Máčajová Mária, Ing., Nitra, SK;

---

(111) 210544
(151) 9.8.2005
(156) 14.4.2014
(180) 14.4.2024
(210) 1211-2004
(220) 14.4.2004
(442) 5.5.2005
(450) 3.11.2005

8 (511) 35, 37, 38, 42
(511) 35 - Maloobchodné služby v oblasti výpočtovej techniky, maloobchodné služby v oblasti počítačového softvéru, rozširovanie reklamných oznamov, vydávanie aktualizovanie reklamných materiálov, uverejňovanie reklamných textov, vydávanie reklamných alebo náborových textov, prenájom reklamných priestorov vrátane virtuálnych, poradenstvo v oblasti reklamy a propagácie, spracovanie textov, reklamná a inzertná činnosť prostredníctvom akéhokoľvek média, najmä prostredníctvom dátovej alebo informačnej siete, on-line reklama na počítačovej komunikačnej sieti, poskytovanie informácií vrátane multimediálnych a iných informačných produktov všetkých druhov reklamného charakteru, prenájom reklamných informačných a komunikačných miest, sprostredkovanie v obchodných vzťahoch.
37 - Montáž, inštalácia, údržba a opravy výpočtovej techniky, poradenstvo v oblasti montáže, inštalácie, údržby a opráv výpočtovej techniky.
38 - Elektronická pošta, telefónna komunikácia, komunikácia prostredníctvom optických káblov, počítačová komunikácia, poskytovanie telekomunikačného pripojenia do svetovej počítačovej siete, vytváranie dočasných a trvalých počítačových sietí, poskytovanie užívateľského pripojenia do svetovej počítačovej siete, prenos správ a obrazových informácií pomocou počítača, služby zabezpečujúce vstup do telekomunikačných sietí, služby diaľkových dátových prenosov, telekonferenčné služby vrátane videokonferencií, sprostredkovanie poskytovania telekomunikačného pripojenia do svetovej počítačovej siete, sprostredkovanie poskytovania užívateľského pripojenia do svetovej počítačovej siete, sprostredkovanie telefónnej komunikácie, poradenstvo v oblasti telekomunikačných služieb.
42 - Grafický dizajn, hosťovanie na webových stránkach, hosťovanie počítačových serverov, správa počítačových serverov a počítačových sietí, inštalácia počítačových programov, automatizované spracovávanie údajov, obnovovanie počítačových databáz, počítačové programovanie, servis počítačových programov, poradenské služby v oblasti počítačového hardvéru a softvéru, servis počítačových programov, tvorba softvéru, prenájom počítačového softvéru, vytváranie a udržiavanie webových stránok pre zákazníkov, analýza softvéru, analýza počítačového hardvéru, navrhovanie počítačových systémov a dátových sietí, sprostredkovanie hosťovania počítačových serverov, grafického dizajnu, vytvárania a udržiavanie webových stránok pre zákazníkov.
(540) SEAL
(732) SEAL IT Services, s. r. o., Topoľová 4, 811 04 Bratislava, SK;
(740) Brichtová Tatiana, JUDr., Bratislava, SK;

---

(111) 210557
(151) 9.8.2005
(156) 30.4.2014
(180) 30.4.2024
(210) 1477-2004
(220) 30.4.2004
(442) 5.5.2005
(450) 3.11.2005
8 (511) 35, 37, 42
(511) 35 - Reklamná činnosť.
37 - Budovanie inžinierskych stavieb, bytových a občianskych stavieb.
42 - Projektová činnosť v investičnej výstavbe - odbor architektúra.
(540)

(732) TOR, spol. s r.o., Starohájska 3, 851 03 Bratislava, SK;
(740) Voleková Eva, Ing., Bratislava, SK;

---

(111) 210565
(151) 9.8.2005
(156) 6.5.2014
(180) 6.5.2024
(210) 1527-2004
(220) 6.5.2004
(442) 5.5.2005
(450) 3.11.2005
8 (511) 29
(511) 29 - Mlieko, syr, mliečne výrobky.
(540)

(591) červená, biela, žltá, modrá
(732) MILEX NOVÉ MESTO NAD VÁHOM, a. s., Piešťanská 31, 915 53 Nové Mesto nad Váhom, SK;
(740) Stavrovský Peter, JUDr., Bratislava, SK;

---

(111) 210570
(151) 9.8.2005
(156) 7.5.2014
(180) 7.5.2024
(210) 1545-2004
(220) 7.5.2004
(442) 5.5.2005
(450) 3.11.2005
8 (511) 30
(511) 30 - Káva, kávové náhradky, kakao.
(540) CONQUESTINA
(732) Lidl Stiftung & Co. KG, Stiftsbergstraße 1, 74167 Neckarsulm, DE;
(740) inventa Patentová a známková kancelária s.r.o., Bratislava, SK;

---

(111) 210571
(151) 9.8.2005
(156) 7.5.2014
(180) 7.5.2024
(210) 1546-2004
(220) 7.5.2004
(442) 5.5.2005
(450) 3.11.2005

8 (511) 29, 30
(511) 29 - Mäso, hydina a ryby; konzervovaná, sušená a varená zelenina; hotové jedlá obsahujúce uvedené tovary; všetky uvedené tovary tiež hlbokozmrazené.
30 - Pirohy; pizza; uvedené tovary tiež hlbokozmrazené; zmrzliny.
(540) TRISAN
(732) Lidl Stiftung & Co. KG, Stiftsbergstraße 1, 74167 Neckarsulm, DE;
(740) inventa Patentová a známková kancelária s.r.o., Bratislava, SK;

---

(111) 210572
(151) 9.8.2005
(156) 7.5.2014
(180) 7.5.2024
(210) 1547-2004
(220) 7.5.2004
(442) 5.5.2005
(450) 3.11.2005
8 (511) 29
(511) 29 - Hotové jedlá patriace do triedy 29; párky a párky v konzervách.
(540) PIKOK
(732) Lidl Stiftung & Co. KG, Stiftsbergstraße 1, 74167 Neckarsulm, DE;
(740) inventa Patentová a známková kancelária s.r.o., Bratislava, SK;

---

(111) 210574
(151) 9.8.2005
(156) 7.5.2014
(180) 7.5.2024
(210) 1549-2004
(220) 7.5.2004
(442) 5.5.2005
(450) 3.11.2005
8 (511) 30
(511) 30 - Káva, kávové náhradky, kakao.
(540) SUNGA
(732) Lidl Stiftung & Co. KG, Stiftsbergstraße 1, 74167 Neckarsulm, DE;
(740) inventa Patentová a známková kancelária s.r.o., Bratislava, SK;

---

(111) 210577
(151) 9.8.2005
(156) 7.5.2014
(180) 7.5.2024
(210) 1552-2004
(220) 7.5.2004
(442) 5.5.2005
(450) 3.11.2005
8 (511) 32
(511) 32 - Nealkoholické nápoje, predovšetkým džúsy; sirupy na prípravu nápojov.
(540) SAGUARO
(732) Lidl Stiftung & Co. KG, Stiftsbergstraße 1, 74167 Neckarsulm, DE;
(740) inventa Patentová a známková kancelária s.r.o., Bratislava, SK;

---

(111) 210581
(151) 9.8.2005
(156) 7.5.2014
(180) 7.5.2024
(210) 1556-2004
(220) 7.5.2004
(442) 5.5.2005
(450) 3.11.2005
8 (511) 3
(511) 3 - Detergenty a čistiace prípravky, predovšetkým pracie prášky, prášky a mlieka na umývanie, tekuté prípravky na umývanie riadu, viacúčelové činidlá; prípravky na čistenie toaliet, predovšetkým v pevnej forme a vo forme spreja; spreje pre miestnosti.
(540) CLEFFEKT
(732) Lidl Stiftung & Co. KG, Stiftsbergstraße 1, 74167 Neckarsulm, DE;
(740) inventa Patentová a známková kancelária s.r.o., Bratislava, SK;

---

(111) 210582
(151) 9.8.2005
(156) 7.5.2014
(180) 7.5.2024
(210) 1557-2004
(220) 7.5.2004
(442) 5.5.2005
(450) 3.11.2005
8 (511) 32
(511) 32 - Pivá; minerálne a sýtené vody a ostatné nealkoholické nápoje, ovocné nápoje a ovocné šťavy; sirupy a ostatné prípravky na výrobu nápojov.
(540) DEEP
(732) Lidl Stiftung & Co. KG, Stiftsbergstraße 1, 74167 Neckarsulm, DE;
(740) inventa Patentová a známková kancelária s.r.o., Bratislava, SK;

---

(111) 210583
(151) 9.8.2005
(156) 7.5.2014
(180) 7.5.2024
(210) 1558-2004
(220) 7.5.2004
(442) 5.5.2005
(450) 3.11.2005
8 (511) 29
(511) 29 - Hotové jedlá patriace do triedy 29; párky a párky v konzervách.
(540) DEVITO
(732) Lidl Stiftung & Co. KG, Stiftsbergstraße 1, 74167 Neckarsulm, DE;
(740) inventa Patentová a známková kancelária s.r.o., Bratislava, SK;

---

(111) 210584
(151) 9.8.2005
(156) 7.5.2014
(180) 7.5.2024
(210) 1560-2004
(220) 7.5.2004
(442) 5.5.2005
(450) 3.11.2005

8 (511) 5, 6, 16, 21
(511) 5 - Hygienické potreby pre ženy, predovšetkým menštruačné vložky.
6 - Hliníková fólia.
16 - Tovary vyrobené z papiera, predovšetkým papier pre domácnosť, vrecká na odpadky, transparentné fólie, toaletný papier.
21 - Handry na čistenie, predovšetkým handry na umývanie, prachovky, handry na dlážky.
(540) FROTTO
(732) Lidl Stiftung & Co. KG, Stiftsbergstraße 1, 74167 Neckarsulm, DE;
(740) inventa Patentová a známková kancelária s.r.o., Bratislava, SK;

---

(111) 210586
(151) 9.8.2005
(156) 7.5.2014
(180) 7.5.2024
(210) 1562-2004
(220) 7.5.2004
(442) 5.5.2005
(450) 3.11.2005
8 (511) 29, 30
(511) 29 - Mäso, hydina a ryby; konzervovaná, sušená a varená zelenina; hotové jedlá obsahujúce uvedené tovary; všetky uvedené tovary tiež hlbokozmrazené.
30 - Pirohy; pizza; uvedené tovary tiež hlbokozmrazené; zmrzliny.
(540) ICEFIELD
(732) Lidl Stiftung & Co. KG, Stiftsbergstraße 1, 74167 Neckarsulm, DE;
(740) inventa Patentová a známková kancelária s.r.o., Bratislava, SK;

---

(111) 210589
(151) 9.8.2005
(156) 12.5.2014
(180) 12.5.2024
(210) 1593-2004
(220) 12.5.2004
(442) 5.5.2005
(450) 3.11.2005
8 (511) 12
(511) 12 - Náhradné diely na motocykle.
(540)

(732) Ing. Miloslav Krška - Historické vozidlá, J. Horvátha 900/30, 967 01 Kremnica, SK;

---

(111) 210605
(151) 9.8.2005
(156) 17.5.2014
(180) 17.5.2024
(210) 1626-2004
(220) 17.5.2004
(442) 5.5.2005
(450) 3.11.2005
8 (511) 1, 31, 39
(511) 1 - Hnojivá pre poľnohospodárstvo, humus.
31 - Prísady do krmív, nie na lekárske účely, potrava pre zvieratá, obilie v nespracovanom stave, potrava pre vtáky, otrubová kŕmna zmes pre živočíšnu spotrebu, prípravky na výkrm zvierat, krmivo pre dobytok, krmivo, šrot pre zvieratá, kŕmne zmesi na výkrm hospodárskych zvierat, prípravky pre nosnice, zvyškové produkty z obilnín pre živočíšnu spotrebu, vedľajšie produkty spracovania obilnín pre živočíšnu spotrebu, jadrové krmivo pre zvieratá, potrava pre zvieratá chované v domácnosti.
39 - Balenie tovaru, skladovanie.
(540)

(732) BOSKOP Poľnonákup Trenčín, a. s., Hlavná 1, 911 05 Trenčín, SK;

---

(111) 210612
(151) 9.8.2005
(156) 17.5.2014
(180) 17.5.2024
(210) 1633-2004
(220) 17.5.2004
(442) 5.5.2005
(450) 3.11.2005
8 (511) 19
(511) 19 - Alpská škridla, alpská škridla klasik, rímska škridla.
(540) Protector
(732) BRAMAC - strešné systémy, spol. s r. o., Mojmírovská 9, 951 12 Ivanka pri Nitre, SK;
(740) Bačík Kvetoslav, Ing., Nová Dubnica, SK;

---

(111) 210613
(151) 9.8.2005
(156) 17.5.2014
(180) 17.5.2024
(210) 1634-2004
(220) 17.5.2004
(442) 5.5.2005
(450) 3.11.2005
8 (511) 19
(511) 19 - Alpská škridla, alpská škridla klasik, rímska škridla.
(540)

(591) červená, biela
(732) BRAMAC - strešné systémy, spol. s r. o., Mojmírovská 9, 951 12 Ivanka pri Nitre, SK;
(740) Bačík Kvetoslav, Ing., Nová Dubnica, SK;

---

(111) 210615
(151) 9.8.2005
(156) 17.5.2014
(180) 17.5.2024
(210) 1636-2004
(220) 17.5.2004
(442) 5.5.2005
(450) 3.11.2005
8 (511) 19
(511) 19 - Alpská škridla, alpská škridla klasik, rímska škridla.
(540) Bramac Protector
(732) BRAMAC - strešné systémy, spol. s r. o., Mojmírovská 9, 951 12 Ivanka pri Nitre, SK;
(740) Bačík Kvetoslav, Ing., Nová Dubnica, SK;

---

(111) 210620
(151) 9.8.2005
(156) 28.5.2014
(180) 28.5.2024
(210) 1754-2004
(220) 28.5.2004
(442) 5.5.2005
(450) 3.11.2005
8 (511) 41, 42, 44
(511) 41 - Vyučovanie a výučba študentov zdravotníckych škôl.
42 - Služby vedecké a technologické.
44 - Lekárske služby, nemocničné služby.
(540)

(591) modrá, čierna, tyrkysová
(732) Východoslovenský onkologický ústav, a. s., Rastislavova 43, 041 91 Košice, SK;

---

(111) 210649
(151) 9.8.2005
(156) 3.6.2014
(180) 3.6.2024
(210) 1850-2004
(220) 3.6.2004
(442) 5.5.2005
(450) 3.11.2005
8 (511) 29, 35
(511) 29 - Syry, bryndza, mliečne výrobky.
35 - Odborné obchodné poradenstvo, sprostredkovanie obchodu s uvedeným tovarom a v poľnohospodárskej a živočíšnej výrobe.
(540)

(591) zelená, žltá, červená, čierna
(732) AGROFARMA, spol. s r. o., 018 56 Červený Kameň, SK;
(740) Mrenica Jaroslav, Ing., Púchov, SK;

---

(111) 210657
(151) 9.8.2005
(156) 11.6.2014
(180) 11.6.2024
(210) 1939-2004
(220) 11.6.2004
(442) 5.5.2005
(450) 3.11.2005
8 (511) 29
(511) 29 - Mlieko, syry a mliečne výrobky.
(540) JAVOR
(732) BONGRAIN S. A., 42 rue Rieussec, 78220 Viroflay, FR;
(740) Stavrovský Peter, JUDr., Bratislava, SK;

---

(111) 210711
(151) 9.8.2005
(156) 21.1.2014
(180) 21.1.2024
(210) 151-2004
(220) 21.1.2004
(442) 5.5.2005
(450) 3.11.2005
8 (511) 1, 2, 3, 4, 5, 6, 7, 8, 9, 10, 11, 14, 16, 17, 18, 19, 20, 21, 22, 24, 25, 26, 27, 28, 29, 30, 31, 32, 33, 34, 35, 36, 41
(511) 1 - Chemikálie na priemyselné účely, pre vedu a fotografiu, poľnohospodárstvo, záhradníctvo a lesníctvo okrem fungicídov, herbicídov, insekticídov a prípravkov na ničenie škodcov, umelé živice v nespracovanom stave, plastické hmoty v nespracovanom stave, pôdne hnojivá, zmesi do hasiacich prístrojov, prípravky na kalenie a zváranie kovov, chemické látky na konzervovanie potravín, triesloviny, spojivá a lepidlá používané v priemysle.
2 - Farby, bieloby ako farbivá a farby, laky, fermeže, textilné farby, prípravky na farbenie potravín a nápojov, farbivá, antikorózne a impregnačné nátery, farbiarske prípravky, moridlá, prírodné živice v surovom stave.
3 - Pracie a bieliace prípravky, prípravky na čistenie, leštenie, odmasťovanie a brúsenie, toaletné prípravky, mydlá, voňavkárske výrobky, éterické oleje, kozmetické prípravky, vlasové vodičky, prípravky na čistenie zubov.
4 - Priemyselné oleje a tuky, mazadlá, prostriedky na viazanie prachu, palivá, palivové drevo, pohonné hmoty, materiály na svietenie, sviečky, sviece, knôty.
5 - Farmaceutické, zverolekárske a zdravotnícke prípravky, lekárničky plné, dietetické látky prispôsobené na lekárske účely, potrava pre dojčatá, náplasti, obväzový materiál, hmoty na plombovanie zubov a zubné odtlačky, dezinfekčné prostriedky, prípravky na ničenie rastlinných a živočíšnych škodcov, prípravky na ničenie hmyzu, antiparazitné látky, fungicídy, herbicídy, vodovzdorná náplasť, textilná náplasť, elastická náplasť, náplasť na citlivú pokožku, náplasť na prsty, dezinfekčná náplasť, náplasť na otlaky, krúžky na otlaky, náplasť na kurie oká, náplasť v spreji.
6 - Alobal, hliníkové fólie, formy na ľad, fľaše (kovové uzávery), háčiky na šaty (kovové), metly (kovové rúčky), plechovky.

7 - Elektrické vysávače prachu, leštičky parkiet, práčky.
8 - Ručné nástroje a ručné náradia, nožiarsky tovar a príbory, britvy, žiletky, holiace čepele, holiace strojčeky.
9 - Prístroje a nástroje vedecké, laboratórne, prístroje a nástroje na vedenie, distribúciu, transformáciu, akumuláciu, reguláciu alebo kontrolu elektrického prúdu, na bezdrôtovú telegrafiu, fotografické, kinematografické, optické, signalizačné, kontrolné, záchranné, vzdelávacie a prístroje a nástroje na meranie a váženie, prístroje na záznam a reprodukciu zvuku a obrazu, magnetické nosiče údajov, záznamové disky, registračné pokladnice a počítacie stroje vrátane kancelárskych a dierovacích strojov, počítače, hasiace prístroje, špeciálne puzdrá na prístroje a nástroje - puzdrá na okuliare, špeciálne puzdrá na fotografické aparáty, elektromagnetické a elektrotermické prístroje a zariadenia: elektrotermické nástroje a prístroje ako ručné elektrické zváračky, elektrické žehličky, elektrické zapaľovače v automobiloch, antény, autorádiá, azbestové rukavice, barometre, batérie do svietidiel, batérie do vreckových lámp, batérie (elektrické), diaľkové ovládače, diktovacie stroje, elektrické dverové zvončeky, elektronický prístroj na označovanie výrobkov (etikety), faxy, fotoaparáty, gramofóny, elektrické zariadenia na vábenie a ničenie hmyzu, hracie zariadenia, fungujúce po pripojení na televízne prijímače, kamery, kazetový prehrávač, magnetofóny, mikrofóny, minútové hodiny na použitie v kuchyni, elektrické natáčky, pásky na čistenie nahrávacích hláv, pásky na zvukové nahrávanie, počítač - zápisník (notebook), počítače, elektricky vyhrievané ponožky, prehrávač kompaktných diskov, prenosný prehrávač, prenosný telefón, rádiá, sčítacie stroje, skúšobné prístroje s výnimkou prístrojov na lekárske účely, elektrické spájkovačky, tachometre, telefónne prístroje, telefónny záznamník, televízne prijímače, teplomery s výnimkou lekárskych, tranzistory, tlakomery, videokamery, vrecková kalkulačka, zábavné zariadenia prispôsobené na fungovanie len spolu s televíznymi prijímačmi, záchranné a požiarne rebríky, elektrické zástrčky, elektrické žehličky, elektrické zvončeky.
10 - Prístroje a nástroje chirurgické, lekárske, zubárske a zverolekárske vrátane špeciálneho nábytku pre tieto odbory a vrátane prístrojov a zdravotníckych pomôcok: ohrievacie vankúšiky pre prvú pomoc, cumlíky na detské fľaše, detské cumle, detské fľaše, bandáže, chrániče sluchu, pomôcky na dojčenie, hygienické misky, kefy na čistenie telových dutín, kondómy, prezervatívy, kurie oká - pomôcky na vyrezávanie, rukavice na masáž, nože - pomôcky na odstraňovanie kurích ôk, obuv - ortopedická, ortopedické vložky, pančuchy na kŕčové žily, podpory na ploché nohy, podporné vložky na ploché nohy, elektrické vyhrievacie prikrývky na lekárske účely, špáradlá na čistenie uší, tlakomery krvného tlaku, uzávery na detské fľaše, vibromasážne prístroje.
11 - Osvetľovacie a vyhrievacie zariadenia na výrobu pary, zariadenia na varenie, chladenie, sušenie, vetranie, zariadenia na rozvod vody a sanitárne zariadenia, krby, elektrické vyhrievacie podušky s výnimkou podušiek na lekárske účely, elektricky vyhrievané odevy a súčasti odevov, elektrické ohrievače nôh nie na lekárske účely, vreckové baterky, prikrývky elektricky vyhrievané, nie na lekárske účely.
14 - Drahé kovy a ich zliatiny, výrobky z drahých kovov alebo ich zliatin alebo výrobky pokovované drahými kovmi, ktoré nie sú zahrnuté v iných triedach, šperky a bižutéria, hodiny a chronometrické zariadenia vrátane špeciálnych puzdier, umelecké predmety z týchto materiálov.
16 - Papier a výrobky z papiera, lepenka a výrobky z kartónov patriace do tejto triedy, akváriá bytové, albumy, aritmetické tabuľky, atlasy, baliaci papier, blahoprajné pohľadnice, rozmnožovacie blany, brožúry, časopisy (periodiká), cestovné poriadky, cievky s farbiacimi páskami ako kancelárska potreba, detské plienkové nohavičky z papiera alebo buničiny, drevitý papier, etikety s výnimkou textilných, škatule s farbami, ako školské pomôcky, farebné pásky, filtračný papier, papierové filtre na kávu, fólie z regenerovanej celulózy na balenie, fotografie, hárky papiera, kalendáre, kancelárske potreby s výnimkou nábytku, predmety z kartónu, lepenky, kartotékové lístky, katalógy, papierové kávové filtre, knihy, knižné záložky, komiksy, obaľovače dokumentov ako kancelárska potreba, lepenka, kartón, lepenkové alebo papierové škatule, lepiaca páska (kancelárska pomôcka na lepenie), lepiace pásky na kancelárske účely a použitie v domácnosti, lístky, listový papier, mapy, vrecká na varenie do mikrovlnných rúr, nálepky na kancelárske použitie alebo pre domácnosť, noviny, obálky, obaly na mliečne výrobky, papierové, papierové obaly na spisy, obrazy, papierové obrúsky, papierové obrúsky na odstraňovanie mejkapu, papierové obrúsky na prestieranie, papierové obrusy, oznámenia (papiernický tovar), papier do kopírovacích strojov, papier do registračných strojov, papier do skríň, papiernický tovar, papierové podložky pod poháre, papierové spinky, parafínový papier, paragóny, papierové pásky a karty na zaznamenávanie, pauzovací papier, pergamenový papier, pijaky, plagáty, papierové podbradníky, podložky na písanie, podložky na pivové poháre, podložky na stôl, papierové anglické prestieranie, pohľadnice, zoraďovače (kancelárske obaly), šanóny (na voľné listy), poštové hracie pohľadnice, poštové známky, poznámkové zošity, priesvitný papier, prospekty, publikácie, razúrovacie (vymazávacie papieriky) - kancelárska pomôcka, grafické reprodukcie, samolepky pre domácnosť, servítky (papierové), skicáre, spevníky, tlačoviny, toaletný papier, trhacie kalendáre, tuby z kartónu, uhľový, kopírovací papier, útržkové bloky, papierové vlajky, vrecia z papiera alebo plastických materiálov, vrecká na odpadky z papiera alebo plastických materiálov, papierové vreckovky, zemepisné mapy, zošity, tlačoviny, fotografie, papiernický tovar a písacie potreby, lepidlá na papier a použitie v domácnosti, vrecia z papiera alebo plastických materiálov, potreby pre umelcov patriace do triedy 16, štetce, písacie stroje a kancelárske potreby okrem nábytku, puzdrá na perá vzdelávacie a učebné potreby okrem prístrojov.
17 - Kaučuk, guma, gutaperča, sľuda, azbest a výrobky z týchto materiálov, ktoré nie sú zahrnuté v iných triedach, polotovary z plastických hmôt,

baliace, tesniace a izolačné materiály, ohybné rúry a hadice s výnimkou kovových.
18 - Koža a náhradky kože, výrobky z týchto materiálov nezahrnuté v iných triedach, surové kože a kožušiny, kufre a cestovné tašky, dáždniky, slnečníky a vychádzkové palice, biče, postroje na kone a sedlárske výrobky, kožené vrecia na balenie.
19 - Nekovové a stavebné materiály vrátane polospracovaného reziva, nekovové rúry pre stavebníctvo, prírodný a umelý kameň, cement, vápno, malta, sadra, štrk.
20 - Nábytok vrátane kovového a záhradkárskeho nábytku, zrkadlá, rámy na obrazy, výrobky z dreva, korku, trstiny, vŕbového prútia, rohoviny, kostí, slonoviny, jantáru, perlete a z plastov nezahrnuté do iných tried, lekárničky prázdne.
21 - Náradie a riad pre domácnosť alebo kuchyňu (okrem nádob z drahých kovov alebo potiahnutých drahými kovmi), vedrá, plechové misky, misky z plastických alebo iných hmôt, ručné strojčeky na mletie, sekanie a lisovanie a pod., hrebene a umývacie špongie, toaletné pomôcky, kefy, kefový materiál, pomôcky a prostriedky na čistenie, drôtenky, výrobky zo skla, porcelánu a kameniny, ktoré nie sú zahrnuté v iných triedach, brúsené sklá: výrobky z krištáľového skla, poháre, tácky, fľaše, džbány.
22 - Povrazy a struny na technické účely, laná a motúzy z prírodných, umelých alebo plastických látok, siete, stany vrátane stanov na táborenie, materiál na čalúnenie a vypchávanie okrem gumy a plastov.
24 - Tkaniny a textilné výrobky zaradené do tejto triedy 24, posteľné prikrývky a pokrývky na stôl.
25 - Odevy, bielizeň, obuv, klobučnícky tovar.
26 - Umelé kvety.
27 - Koberce, rohože, linoleum a iné podlahové krytiny, tapety okrem textilných.
28 - Hry, hračky, telocvičné a športové potreby, ktoré nie sú zahrnuté v iných triedach, napríklad rybárske potreby, náradie pre zimné športy, náradie pre športové hry, tovar plážový a kúpací, vianočné ozdoby (s výnimkou osvetľovacích telies a cukroviniek), výrobky zábavnej pyrotechniky, hracie karty.
29 - Mäso, ryby, hydina, zverina, mäsové výťažky, konzervované, sušené a tepelne spracované ovocie a zelenina, mäsové a ovocné rôsoly, zaváraniny, vajcia, mlieko a iné mliečne výrobky vrátane mliečnych nápojov, jedlé oleje a tuky, konzervované mäsové a rybie potraviny.
30 - Káva, čaj, kakao, ryža, kávové náhradky, múka a obilninové výrobky, nápoje z kávy, kakaa alebo čokolády, chlieb, pekárske a cukrárske výrobky, sucháre a sušienky, jemné pečivo a cukrovinky, zmrzlina, med, sirup z melasy, kvasnice, prášky do pečiva, soľ, horčica, čierne korenie, ocot, chuťové omáčky, korenie.
31 - Nespracované poľnohospodárske, záhradkárske a lesné produkty a obilniny, ktoré nie sú zahrnuté v iných triedach, čerstvé ovocie a zelenina, priesady, živé rastliny a prírodné kvety, zvieracie krmivá, slad na výrobu piva a liehovín.
32 - Pivo, minerálne a sýtené vody, šumivé a iné nealkoholické nápoje, sirupy a iné prípravky na výrobu nápojov, ovocné šťavy a nápoje z ovocných štiav.
33 - Alkoholické nápoje s výnimkou piva, najmä vína, liehoviny, likéry.
34 - Tabak v surovom stave, tabakové výrobky, potreby pre fajčiarov, zápalky.
35 - Reklamná a propagačná činnosť, pomoc pri prevádzke obchodného podniku, účtovné poradenstvo, sprostredkovateľská činnosť v oblasti obchodu s tovarom, marketing a prieskum trhu, vydávanie reklamných a náborových periodických a neperiodických publikácií, služby ekonomických poradcov - odborné obchodné poradenstvo.
36 - Sprostredkovateľská činnosť vo veciach finančných a majetkových, sprostredkovanie predaja, nákupu a prenájmu nehnuteľností.
41 - Organizovanie vzdelávacích kurzov, školení a seminárov, vydávanie periodických a neperiodických publikácií s výnimkou reklamných alebo náborových.

(540)

(732) COOP Jednota Slovensko, spotrebné družstvo, Bajkalská 25, 827 18 Bratislava, SK;

---

(111) 210785
(151) 10.8.2005
(156) 16.4.2014
(180) 16.4.2024
(210) 1244-2004
(220) 16.4.2004
(442) 5.5.2005
(450) 3.11.2005
8 (511) 6, 11, 37
(511) 6 - Kovové rúry a potrubia pre rozvody vody, vykurovania, chladenia a klimatizácie, kovové súčasti vykurovacích, chladiacich a klimatizačných systémov z kovu, kovový spojovací materiál, kovové zámočnícke výrobky, ventily, klapky, fitingy, armatúry pre potrubné kovové rozvody.
11 - Zariadenie určené na vykurovanie, chladenie a klimatizáciu, a to výmenníky tepla a chladu, regulácia vykurovania a klimatizácia, teplovodné kotly, výmenníky, radiátory, konvektory s výmenníkmi.
37 - Prevádzanie vykurovacích a inštalatérskych prác, montáže a opravy rozvodov vody, vykurovania, chladenia a klimatizácie.
(540) UNICOIL
(732) UNIVENTA, s. r. o., Vyšný Kubín 2, 027 01 Vyšný Kubín, SK;

---

(111) 210797
(151) 10.8.2005
(156) 28.4.2014
(180) 28.4.2024
(210) 1380-2004
(220) 28.4.2004
(442) 5.5.2005
(450) 3.11.2005
8 (511) 16, 35, 41

(511) 16 - Tlačoviny, knihárske výrobky.
35 - Sprostredkovanie obchodu s tlačovinami a knihárskymi výrobkami, reklamná činnosť, obchodný manažment, sprostredkovanie reklamy, vydávanie reklamných periodických a neperiodických tlačovín (publikácií a časopisov).
41 - Vydávanie obchodných adresárov, vydávanie periodických a neperiodických tlačovín (publikácií a časopisov) s výnimkou reklamných, redakčné služby, a to nakladateľská a vydavateľská činnosť, plánovanie, výber a príprava materiálov (článkov, textov a pod.), a to po obsahovej, jazykovej, štylistickej, technickej stránke.

(540)

(732) Kontakt/Juven s. r. o., Národná 18, 010 01 Žilina, SK;

---

(111) 210835
(151) 10.8.2005
(156) 24.5.2014
(180) 24.5.2024
(210) 1698-2004
(220) 24.5.2004
(442) 5.5.2005
(450) 3.11.2005
8 (511) 11, 35, 37
(511) 11 - Vykurovacie zariadenia, vykurovacie telesá, priamovýhrevné konvertory, tepelnotechnické zariadenia, vodoinštalatérske zariadenia a potreby patriace do tejto triedy.
35 - Sprostredkovanie nákupu a predaja meracej, regulačnej a kúrenárskej techniky.
37 - Montáž, dodávka, údržba a opravy tepelnotechnických, vodoinštalatérskych zariadení a nekonvenčných zdrojov energie, sprostredkovanie montáže meracej, regulačnej a kúrenárskej techniky.

(540)

(591) červená, sivá
(732) UNIEN, s. r. o., Mlynská 2, 053 11 Smižany, SK;

---

(111) 210839
(151) 10.8.2005
(156) 25.5.2014
(180) 25.5.2024
(210) 1709-2004
(220) 25.5.2004
(442) 5.5.2005
(450) 3.11.2005
8 (511) 34
(511) 34 - Cigarety, tabak, tabakové výrobky, potreby pre fajčiarov, zapaľovače, zápalky.

(540)

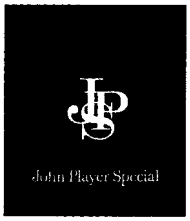

(732) British American Tobacco (Brands) Limited, Globe House, 4 Temple Place, London WC2R 2PG, GB;
(740) ŽOVICOVÁ & ŽOVIC IP, s.r.o., Bratislava, SK;

---

(111) 210887
(151) 10.8.2005
(156) 30.6.2014
(180) 30.6.2024
(210) 2111-2004
(220) 30.6.2004
(442) 5.5.2005
(450) 3.11.2005
8 (511) 9, 16, 25, 35, 39, 41
(511) 9 - Nahraté audio- a/alebo videonosiče, programové vybavenie pre počítače, softvér a počítačové hry.
16 - Tlačoviny, brožúry, časopisy, knihy, fotografie, komiksy, kalendáre, papierové propagačné materiály.
25 - Odevy, tričká, mikiny.
35 - Reklama; televízna reklama; rozhlasová reklama; on-line reklama na počítačovej komunikačnej sieti; reklama prostredníctvom mobilných telefónov; reklamné agentúry; podpora predaja (pre tretie osoby); produkcia reklamných spotov; vydávanie a aktualizovanie reklamných materiálov; prenájom reklamných materiálov; rozširovanie reklamných materiálov zákazníkom; rozširovanie reklamných oznamov; prenájom reklamných plôch; uverejňovanie reklamných textov; sprostredkovateľská a poradenská činnosť v oblasti reklamy; sprostredkovanie nákupu a predaja filmov, reklám, zábavných a audiovizuálnych programov; sprostredkovanie nákupu a predaja audiovizuálnej techniky; maloobchodné služby v oblasti audiovizuálnej techniky; maloobchodné služby v oblasti filmov, zábavných a audiovizuálnych programov; maloobchodná činnosť s nahratými audio- a/alebo videonosičmi; maloobchodná činnosť s počítačovými hrami; maloobchodná činnosť so softvérom.
39 - Distribúcia televíznych programov, hraných filmov, audio- a/alebo videonosičov.
41 - Produkcia televíznych programov, produkcia rozhlasových programov, filmová tvorba, produkcia dokumentárnych filmov; fotografická reportáž, tvorba videofilmov, nahrávanie videopások, digitálna tvorba obrazov na výstupných zariadeniach; produkcia zábavných a audiovizuálnych programov, výroba publicistických, spravodajských a vzdelávacích programov, služby filmových a nahrávacích štúdií; divadelné predstavenia, výroba divadelných alebo iných predstavení; služby agentúr sprostredkovávajúcich divadelných, koncertných a varietných umelcov; technicko-organizačné zabezpečenie kultúrnych, spoločenských

a športových podujatí; organizovanie zábavných, kultúrnych, spoločenských a športových podujatí; organizovanie vzdelávacích, vedomostných alebo zábavných súťaží; organizovanie športových súťaží, organizovanie športových akcií a hier; organizovanie kultúrno-spoločenských akcií a hier, organizovanie živých vystúpení; vedomostné alebo zábavné súťaže organizované prostredníctvom internetu alebo telefónov a mobilných telefónov; zábavné parky; rozhlasová zábava; televízna zábava; zábava, pobavenie; plánovanie a organizovanie večierkov; výchovno-zábavné klubové služby; služby fanklubov; informácie o možnostiach rozptýlenia; informácie o možnostiach zábavy; služby technického zabezpečenia kultúrnych, spoločenských a športových podujatí; ozvučenie filmových a audiovizuálnych programov; sprostredkovanie a poradenská činnosť v uvedených oblastiach; požičiavanie filmov, požičiavanie videopások; prenájom audionahrávok; prenájom audiovizuálnej techniky; poradenstvo v oblasti audiovizuálnej techniky; prenájom dekorácií; vydávanie kníh, časopisov, novín a iných periodických a neperiodických publikácií; on-line poskytovanie počítačových hier (z počítačových sietí); hranie o peniaze; organizovanie lotérií; organizovanie finančných hier.

(540) **Nikdy nehovor nikdy**

(732) J.A.M. FILM 1999, s.r.o., Fedákova 22, 841 02 Bratislava, SK;

(740) Chmelíková Jana, RNDr., Bratislava, SK;

---

(111) 210894
(151) 10.8.2005
(156) 15.7.2014
(180) 15.7.2024
(210) 2262-2004
(220) 15.7.2004
(442) 5.5.2005
(450) 3.11.2005
8 (511) 29, 30
(511) 29 - Zemiakové lupienky; zemiakové tyčinky; extrudované zemiakové výrobky obsahujúce arašidy; extrudované zemiakové výrobky obsahujúce oriešky; zemiakové lupienky a zemiakové tyčinky obsahujúce soľ.
30 - Tyčinky; korenené pečivo; krekery; extrudované a granulované pečivo; cereálne výrobky tyčinky, krekery, extrudované a granulované pečivo obsahujúce soľ.
(540)

(591) červená, modrá, biela, žltá, zelená
(732) Intersnack Slovensko, a. s., Nozdrkovce 1798, 911 04 Trenčín, SK;
(740) Fajnorová Mária, Ing., Bratislava, SK;

---

(111) 210919
(151) 25.8.2005
(156) 7.5.2014
(180) 7.5.2024
(210) 1542-2004
(220) 7.5.2004
(442) 5.5.2005
(450) 3.11.2005
8 (511) 35, 41
(511) 35 - Reklama.
41 - Organizovanie športových podujatí; prevádzkovanie športových zariadení.
(540)

BIELA STOPA

(732) TJ Biela Stopa, ul. P. Križku 391/6, 967 01 Kremnica, SK;

---

(111) 210981
(151) 8.9.2005
(156) 29.3.2014
(180) 29.3.2024
(210) 1005-2004
(220) 29.3.2004
(442) 2.6.2005
(450) 1.12.2005
8 (511) 35, 37, 38, 42
(511) 35 - Maloobchodné služby v oblasti výpočtovej techniky; maloobchodné služby v oblasti počítačového softvéru; rozširovanie reklamných oznamov; vydávanie a aktualizovanie reklamných materiálov; uverejňovanie reklamných textov; vydávanie reklamných alebo náborových textov; prenájom reklamných priestorov vrátane virtuálnych; poradenstvo v oblasti reklamy a propagácie; spracovanie textov; reklamná a inzertná činnosť prostredníctvom akéhokoľvek média, najmä prostredníctvom dátovej alebo informačnej siete; on-line reklama na počítačovej komunikačnej sieti; poskytovanie informácií vrátane multimediálnych a iných informačných produktov všetkých druhov reklamného charakteru; prenájom reklamných informačných a komunikačných miest; sprostredkovanie v obchodných vzťahoch, automatizované spracovávanie údajov.
37 - Montáž, inštalácia, údržba a opravy výpočtovej techniky.
38 - Elektronická pošta; telefónna komunikácia; komunikácia prostredníctvom optických káblov; počítačová komunikácia; poskytovanie telekomunikačného pripojenia do svetovej počítačovej siete; poskytovanie dočasných a trvalých počítačových sietí; poskytovanie užívateľského pripojenia do svetovej počítačovej siete; prenos správ a obrazových informácií pomocou počítača; služby zabezpečujúce vstup do telekomunikačných sietí; služby diaľkových dátových prenosov; telekonferenčné služby vrátane videokonferencií.
42 - Grafický dizajn; hosťovanie na webových stránkach; hosťovanie počítačových serverov; správa počítačových serverov a počítačových sietí; inštalácia počítačových programov; obnovovanie počítačových databáz; počítačové programovanie; poradenské služby v oblasti počítačového hardvéru; servis počítačových programov; tvorba soft-

véru; vytváranie a udržiavanie webových stránok pre zákazníkov; analýzy softvéru; analýzy počítačového hardvéru, projektovanie dočasných a trvalých počítačových sietí.

(540)

(591) sivá, modrá
(732) VNET a.s., Námestie Hraničiarov 39, 851 03 Bratislava, SK;
(740) Brichtová Tatiana, JUDr., Bratislava, SK;

---

(111) 210992
(151) 8.9.2005
(156) 28.4.2014
(180) 28.4.2024
(210) 1391-2004
(220) 28.4.2004
(442) 2.6.2005
(450) 1.12.2005
8 (511) 9, 12, 35, 42
(511) 9 - Prístroje a nástroje vedecké, laboratórne, fotografické, kinematografické, optické, signalizačné, kontrolné, záchranné, vzdelávacie a prístroje a nástroje na meranie a váženie, prístroje na záznam a reprodukciu zvuku a obrazu, prístroje a nástroje na vedenie, distribúciu, transformáciu, akumuláciu, reguláciu alebo kontrolu elektrického prúdu, magnetické nosiče údajov, záznamové disky, CD disky, registračné pokladnice a počítacie stroje vrátane kancelárskych a dierovacích strojov, počítače, hasiace prístroje, puzdrá na okuliare, elektrotermické nástroje a prístroje, ako ručné elektrické zváračky, elektrické žehličky, elektrické zapaľovače v automobiloch, antény, autorádiá, azbestové rukavice, barometre, batérie do svietidiel, batérie do vreckových lámp, elektrické batérie, diaľkové ovládače, elektrické dverové zvončeky, faxy, fotoaparáty, gramofóny, elektrické zariadenia na vábenie a ničenie hmyzu, hracie zariadenia, fungujúce po pripojení na televízne prijímače, kamery, kazetový prehrávač, magnetofóny, mikrofóny, elektrické natáčky, pásky na zvukové nahrávanie, počítač - zápisník (notebook), elektricky vyhrievané ponožky, prehrávač kompaktných diskov, prenosný prehrávač, prenosný telefón, rádiá, sčítacie stroje, skúšobné prístroje s výnimkou prístrojov na lekárske účely, elektrické spájkovačky, tachometre, telefónne prístroje, telefónny záznamník, televízne prijímače, teplomery s výnimkou lekárskych, tranzistory, tlakomery, videokamery, vrecková kalkulačka, záchranné a požiarne rebríky, elektrické zástrčky, elektrické žehličky, elektrické zvončeky, elektrické meracie zariadenia, elektrické monitorovacie prístroje, elektrické zabezpečovacie zariadenia, elektrické signalizačné zvončeky, manometre, meracie pomôcky, meracie prístroje, meradlá, metre, metronómy, mierky, mikrometre, monitorovacie počítačové programy, monitory (počítačový hardvér), nahrané operačné programy, ochranné obleky proti úrazom, radiácii a ohňu, osobné ochranné prostriedky proti nehodám, periférne zariadenia počítačov, počítacie stroje, počítače, počítačové klávesnice, počítačové pamäte, počítačový softvér, váhy, snímače (zariadenia na spracovanie údajov), skenery, tlačiarne k počítačom.
12 - Zariadenia na pohyb po zemi, vode alebo vo vzduchu, lode, lietadlá, automobily a ich časti a súčasti, elektromobily, automobilové podvozky a ich časti a súčasti, motory do vozidiel, prevody do vozidiel, protišmykové reťaze, vojenské dopravné prostriedky, člny, detské kočíky, bicykle, kozmické dopravné prostriedky, lokomotívy, pneumatiky, riadenie pre vozidlá, tlmiče perovania, vznášadlá, železničné vozne, zabezpečovacie zariadenia proti odcudzeniu vozidiel a ich časti, súčasti a príslušenstvo, zabezpečovacie poplašné zariadenia proti odcudzeniu vozidiel a ich súčasti a príslušenstvo, zámky radenia a riadenia.
35 - On-line reklama na počítačovej komunikačnej sieti, obchodný prieskum poradenstvo pre obchodný manažment, agentúry pre import a export, cenové analýzy, rozširovanie inzercie, prenájom kancelárskych strojov a zariadení, štatistické informácie, účtovníctvo, spracovanie účtovných zostáv, audítorstvo, konzultačné služby v súvislosti s obchodným manažmentom a organizáciou, poradenstvo pre personálny manažment, poradenstvo pre obchodný manažment, príprava propagačných článkov, výstava tovarov, poradenstvo pre obchodný a priemyselný manažment, dražby, marketingové štúdie, obchodné oceňovanie, obchodné odhady, reklama, inzercia, styk s verejnosťou, aranžovanie výkladov, inzertné agentúry, poradenské služby pre manažment, marketingový prieskum, počítačové spracovanie kartotéky, ekonomické predpovede, organizácia výstav na komerčné a reklamné účely, obchodné informácie, podpora predaja pre iných, sekretárske služby, spracovanie daní, rozširovanie inzercie pre iných prostredníctvom on-line elektronickej komunikačnej siete, organizácia veľtrhov na komerčné a reklamné účely, registrácia doménových mien na identifikáciu užívateľov globálnej počítačovej siete, odborné konzultácie obchodného charakteru, sprostredkovanie obchodu s tovarom, maloobchod s uvedeným tovarom, sprostredkovanie uvedených služieb.
42 - Výskum a vývoj v oblasti prírodných a technických vied, návrh počítačových systémov, zhotovovanie kópií počítačových programov, servis a aktualizovanie počítačových programov, počítačové programovanie, prenájom počítačov a počítačového softvéru, vytváranie a udržiavanie počítačových stránok pre zákazníkov, grafický a priemyselný dizajn, hosťovanie na počítačových stránkach, navrhovanie obalov, poradenstvo v oblasti počítačového hardvéru a softvéru, inštalácia, počítačových programov, prevod a konverzia údajov a dokumentov z fyzických médií na elektronické médiá, poradenstvo a konzultačné služby v oblasti práv duševného a priemyselného vlastníctva, služby súvisiace s využívaním duševného vlastníctva, činnosť patentovej kancelárie, patentová agentúra, rešerše, prieskumné služby v oblasti priemyselného vlastníctva, sprostredkovateľská činnosť v oblasti autorskoprávnej ochrany, spravovanie autorských práv, právne služby, licencie práv duševného vlastníctva, poradenská činnosť v oblasti nekalej súťaže, prekladateľské a tlmočnícke služby, sprostredkovanie uvedených služieb.

(540) PROTON
(732) PROTON, s. r. o., Zliechovská 341, 018 64 Košeca, SK;
(740) Porubčan Róbert, Ing., Ivanka pri Dunaji, SK;

---

(111) 211002
(151) 8.9.2005
(156) 20.5.2014
(180) 20.5.2024
(210) 1666-2004
(220) 20.5.2004
(442) 2.6.2005
(450) 1.12.2005
8 (511) 30
(511) 30 - Čokoláda, sušienky, koláčiky, krekery, oplátky, cukrovinky, čipsy (obilné výrobky), chlieb, pečivo, koláče, keksy, puding, šerbet (zmrzlina), zmrzlina, cukríky, karamelky (cukríky), žuvačky nie na lekárske účely, nápoje na báze čokolády, nápoje na báze kávy, nápoje na báze kakaa.
(540)

(591) hnedá, modrá, žltá, červená, sivá, biela, čierna
(732) ORION CORPORATION, 30-10, Munbae-Dong, Yongsan-Ku, Seoul, KR;
(740) ROTT, RŮŽIČKA & GUTTMANN, Bratislava, SK;

---

(111) 211003
(151) 8.9.2005
(156) 20.5.2014
(180) 20.5.2024
(210) 1667-2004
(220) 20.5.2004
(442) 2.6.2005
(450) 1.12.2005
8 (511) 30
(511) 30 - Čokoláda, sušienky, koláčiky, krekery, oplátky, cukrovinky, čipsy (obilné výrobky), chlieb, pečivo, koláče, keksy, puding, šerbet (zmrzlina), zmrzlina, cukríky, karamelky (cukríky), žuvačky nie na lekárske účely, nápoje na báze čokolády, nápoje na báze kávy, nápoje na báze kakaa.
(540)

(591) hnedá, modrá, žltá, červená, sivá, biela, čierna
(732) ORION CORPORATION, 30-10, Munbae-Dong, Yongsan-Ku, Seoul, KR;
(740) ROTT, RŮŽIČKA & GUTTMANN, Bratislava, SK;

---

(111) 211004
(151) 8.9.2005
(156) 20.5.2014
(180) 20.5.2024
(210) 1668-2004
(220) 20.5.2004
(442) 2.6.2005
(450) 1.12.2005
8 (511) 30
(511) 30 - Čokoláda, sušienky, koláčiky, krekery, oplátky, cukrovinky, čipsy (obilné výrobky), chlieb, pečivo, koláče, keksy, puding, šerbet (zmrzlina), zmrzlina, cukríky, karamelky (cukríky), žuvačky nie na lekárske účely, nápoje na báze čokolády, nápoje na báze kávy, nápoje na báze kakaa.
(540)

(591) hnedá, modrá, žltá, červená, sivá, biela, čierna
(732) ORION CORPORATION, 30-10, Munbae-Dong, Yongsan-Ku, Seoul, KR;
(740) ROTT, RŮŽIČKA & GUTTMANN, Bratislava, SK;

---

(111) 211021
(151) 8.9.2005
(156) 21.6.2014
(180) 21.6.2024
(210) 2024-2004
(220) 21.6.2004
(442) 2.6.2005
(450) 1.12.2005
8 (511) 29, 30
(511) 29 - Mlieko, syry a mliečne výrobky pochádzajúce zo Slovenska.
30 - Mliečne dezerty pochádzajúce zo Slovenska.
(540)

(591) červená, modrá, biela, žltá, zelená, oranžová
(732) BONGRAIN S.A., 42 rue Rieussec, 78220 Viroflay, FR;
(740) Holoubková Mária, Ing., Bratislava, SK;

---

(111) 211033
(151) 8.9.2005
(156) 2.7.2014
(180) 2.7.2024
(210) 2137-2004
(220) 2.7.2004
(442) 2.6.2005
(450) 1.12.2005
9 **(511) 9, 11, 35**
(511) 9 - Koncovky, konektory, odbočné skrinky, rozvádzače, spínače, spojky na elektrické káble, spojky, spojovacie skrinky, svorky, svorkovnice, zásuvky, zástrčky a iné elektrické spojky, zásuvky na elektrické svetlá.
11 - Elektrické lampy, objímky na svietidlá.
35 - Maloobchodná činnosť s elektroinštalačným materiálom, reklamná činnosť.
(540)

(732) SEZ DK a.s., M. R. Štefánika 1831/46, 026 19 Dolný Kubín, SK;

---

(111) 211055
(151) 9.9.2005
(156) 6.7.2014
(180) 6.7.2024
(210) 2165-2004
(220) 6.7.2004
(442) 2.6.2005
(450) 1.12.2005
8 **(511) 29, 30**
(511) 29 - Mlieko, syr a mliečne výrobky.
30 - Mliečne dezerty, zmrzlina.
(540)

(591) červená, bordová, modrá, biela
(732) BONGRAIN S.A., 42 rue Rieussec, 78220 Viroflay, FR;
(740) Stavrovský Peter, JUDr., Bratislava, SK;

---

(111) 211077
(151) 9.9.2005
(156) 14.7.2014
(180) 14.7.2024
(210) 2243-2004
(220) 14.7.2004
(442) 2.6.2005
(450) 1.12.2005
8 **(511) 5**
(511) 5 - Farmaceutické a veterinárne prípravky; zdravotnícke prípravky na lekárske účely; dietetické látky upravené na lekárske účely, potrava pre dojčatá; náplasti; obväzový materiál; materiály na plombovanie zubov, dentálne vosky; dezinfekčné prípravky; prípravky na ničenie škodcov; fungicídy; herbicídy.
(540) BISOSTAD
(732) STADA Arzneimittel AG, Stadastrasse 2-18, 61118 Bad Vilbel, DE;
(740) PATENTSERVIS Bratislava, a. s., Bratislava, SK;

---

(111) 211078
(151) 9.9.2005
(156) 14.7.2014
(180) 14.7.2024
(210) 2244-2004
(220) 14.7.2004
(442) 2.6.2005
(450) 1.12.2005
8 **(511) 5**
(511) 5 - Farmaceutické a veterinárne prípravky; zdravotnícke prípravky na lekárske účely; dietetické látky upravené na lekárske účely, potrava pre dojčatá; náplasti; obväzový materiál; materiály na plombovanie zubov, dentálne vosky; dezinfekčné prípravky; prípravky na ničenie škodcov; fungicídy; herbicídy.
(540) RAMICARD
(732) STADA Arzneimittel AG, Stadastrasse 2-18, 61118 Bad Vilbel, DE;
(740) PATENTSERVIS Bratislava, a. s., Bratislava, SK;

---

(111) 211081
(151) 9.9.2005
(156) 15.7.2014
(180) 15.7.2024
(210) 2264-2004
(220) 15.7.2004
(442) 2.6.2005
(450) 1.12.2005
8 **(511) 29, 30, 31, 32, 33, 35, 36, 39, 41**
(511) 29 - Zemiakové lupienky, zemiakové tyčinky, extrudované zemiakové výrobky obsahujúce oriešky alebo arašidy, spracované oriešky, spracované arašidy, mlieko a mliečne výrobky, mäso, ryby, hydina a zverina, konzervované, sušené a tepelne spracované ovocie a zelenina, rôsoly, džemy, marmelády, ovocné zaváraniny, ovocné pretlaky, vajcia.
30 - Tyčinky, korenené pečivo, krekery, extrudované a granulované pečivo, cereálne výrobky, müsli, káva, čaj, cukor, ryža, múka a výrobky z obilia, obilninové lupienky a vločky, výrobky z kukuričnej múky, chlieb, pekárske a cukrárske výrobky, sušienky, keksy, mrazené mliečne, smotanové a ovocné zmrzliny a krémy, pudingy, chuťové prísady, korenie, soľ, horčica, ocot, zmrazené hotové jedlá a polotovary obsahujúce prevažne tovary patriace do tejto triedy.
31 - Arašidy, orechy, mandle, sezam a ostatné semená a plody vhodné na potravinárske účely patriace do tejto triedy.
32 - Nealkoholické nápoje; nealkoholické šťavy; ovocné šťavy; nealkoholické ovocné, výťažky; paradajková šťava ako nápoj; zeleninové šťavy; vody, minerálne vody, stolové vody, sýtené vo-

dy, sóda; citronády; mušty; prípravky na výrobu nápojov; príchuti na výrobu nápojov; sirupy na výrobu nápojov; pivo.
33 - Alkoholické nápoje s výnimkou piva.
35 - Sprostredkovanie obchodu s tovarom, vydávanie a aktualizovanie reklamných materiálov, predvádzanie tovaru na výstavách z dôvodov obchodných a reklamných, poskytovanie obchodných alebo podnikateľských informácií, obchodný alebo podnikateľský prieskum, obchodný manažment a podnikové poradenstvo.
36 - Sprostredkovanie obchodu s nehnuteľnosťami, zúčtovávanie vzájomných pohľadávok a záväzkov - bezhotovostné platby.
39 - Distribúcia tovaru, nákladná doprava.
41 - Organizovanie súťaží súvisiacich s predajom tovaru.

(540)

(591) červená, modrá, biela
(732) Intersnack Slovensko, a. s., Nozdrkovce 1798, 911 04 Trenčín, SK;
(740) Fajnorová Mária, Ing., Bratislava, SK;

---

(111) 211110
(151) 9.9.2005
(156) 9.8.2014
(180) 9.8.2024
(210) 2477-2004
(220) 9.8.2004
(442) 2.6.2005
(450) 1.12.2005
8 **(511) 32**
(511) 32 - Nealkoholické nápoje, minerálne vody, stolové vody, sýtené vody, sóda, citronády, džúsy, mušty, kokteily, likéry, aperitívy, ovocné a zeleninové šťavy, šumivé nápoje, príchuti na výrobu nealkoholických nápojov.

(540)

(591) čierna, hnedočervená, žltá, zelená, modrá
(732) Štefan Kundrát - KARGO, Havaj 72, 090 23 Havaj, SK;
(740) Mišľanová Mária, Košice, SK;

---

(111) 211111
(151) 9.9.2005
(156) 9.8.2014
(180) 9.8.2024
(210) 2478-2004
(220) 9.8.2004
(442) 2.6.2005
(450) 1.12.2005
8 **(511) 32**
(511) 32 - Nealkoholické nápoje, minerálne vody, stolové vody, sóda, citronády, limonády, džúsy, mušty, kokteily, likéry, aperitívy, ovocné a zeleninové šťavy, šumivé nápoje, príchuti na výrobu nealkoholických nápojov.

(540)

(591) modrá
(732) Štefan Kundrát - KARGO, Havaj 72, 090 23 Havaj, SK;
(740) Mišľanová Mária, Košice, SK;

---

(111) 211221
(151) 9.9.2005
(156) 4.6.2014
(180) 4.6.2024
(210) 1873-2004
(220) 4.6.2004
(442) 2.6.2005
(450) 1.12.2005
8 **(511) 18, 25, 35, 40**
(511) 18 - Batohy; chlebníky; vaky pre turistov, horolezcov.
25 - Športové odevy a bielizeň; turistické odevy; športová obuv.
35 - Sprostredkovanie obchodu s uvedenými tovarmi.
40 - Zhotovovanie odevov, najmä športových.

(540)

(732) Králik Juraj, Alexandra Alagovicha 3009/13, 924 01 Galanta, SK;
(740) Porubčan Róbert, Ing., Ivanka pri Dunaji, SK;

---

(111) 211275
(151) 9.9.2005
(156) 15.7.2014
(180) 15.7.2024
(210) 2273-2004
(220) 15.7.2004
(442) 2.6.2005
(450) 1.12.2005
8 **(511) 9, 16, 35, 37, 42, 45**
(511) 9 - Elektrické zariadenia proti krádeži, zabezpečovacie zariadenia proti odcudzeniu, poplašné zariadenia, záchranné zariadenia, prístroje na záchranu, elektrické monitorovacie prístroje, nepriestrelné vesty, ochranné obleky proti ohňu, protipožiarne ochranné odevy, ochranné helmy, ochranné masky, ochranné obleky proti úrazom, radiácii a ohňu, ochranné plachty, ochranné plášte, osobné ochranné prostriedky proti nehodám, požiarne hadice, požiarne signalizačné zariadenia; počítače, periférne zariadenia počítačov, počítačový softvér, kompaktné a magnetické disky, optické disky; elektrické automatické zatvárače dverí, elektrické batérie, bezpečnostné pásy s výnimkou pásov na sedadlá a na športové zariadenia,

blikavé svetlá, bzučiaky, elektrické bzučiaky, automatické časové spínače, číslicové súradnicové zapisovače, požiarnické člny, detektory, detektory dymu, elektrické zariadenia na diaľkové zapaľovanie, elektrické dverové zvončeky, elektrodynamické zariadenia na diaľkové riadenie signalizácie, hasiace prístroje, elektrické hlásiče, elektrické a elektronické zariadenia na výpočet a odovzdávanie štatistických údajov a informácií; elektrické zariadenia na diaľkové ovládanie priemyselných operácií a procesov; elektrodynamické zariadenia na diaľkové riadenie signalizácie.
16 - Firemné listiny, papierové propagačné materiály, letáky, prospekty, tlačivá, kancelárske potreby uvedené v tejto triede, kancelárska technika uvedená v tejto triede, príslušenstvo kancelárskej techniky uvedené v tejto triede.
35 - Maloobchodná činnosť v oblasti elektrotechnického a energetického priemyslu, strojárskeho priemyslu, stavebného priemyslu, drevospracujúceho priemyslu, chemického priemyslu, obuvníckeho priemyslu, textilného priemyslu a sklárskeho priemyslu, so zabezpečovacou technikou a zabezpečovacími systémami na ochranu majetku a osôb, s potravinárskymi výrobkami, s tabakovými výrobkami, s dopravnými prostriedkami a ich príslušenstvom, s kancelárskou a výpočtovou technikou, s elektrickými prístrojmi a zariadeniami, s televíznymi anténami, s rozhlasovými anténami, so satelitnými zariadeniami, s elektronikou, s elektroinštalačným materiálom, s priemyselnou televíziou, s reprodukčnou technikou, s telekomunikačnými zariadeniami; činnosti reklamnej agentúry, rozširovanie, vydávanie a aktualizovanie reklamných materiálov, prenájom reklamných priestorov a plôch, prenájom reklamných materiálov, zásielkové reklamné služby, uverejňovanie reklamných textov, prenájom kancelárskych strojov a zariadení, aranžovanie výkladov, analýzy nákladov, inzertné činnosti, obchodný alebo podnikateľský prieskum, poradenstvo v obchodnej činnosti, prenájom kancelárskych strojov a zariadení, obchodný manažment a podnikové poradenstvo, organizovanie výstav na obchodné a reklamné účely, odborné obchodné poradenstvo, prieskum trhu, prieskum verejnej mienky, sekretárske služby, účtovníctvo, vedenie účtovných kníh, marketingové štúdie.
37 - Montáž, inštalácia, údržba a opravy technického vybavenia alebo technických zariadení slúžiacich na ochranu majetku, objektov a osôb; montáž, inštalácia, údržba a opravy zabezpečovacích systémov slúžiacich na ochranu majetku, objektov, osôb vrátane zabezpečovacích systémov a zariadení umožňujúcich sledovanie pohybu a prejavu osoby v objekte a jeho okolí; montáž, inštalácia, údržba a opravy trezorov, bezpečnostných zámkov, bezpečnostných schránok, poplašných systémov proti vlámaniu, elektrických strojov a prístrojov, elektrických zariadení do 100 V, na bleskozvodov, telekomunikačných zariadení mimo jednotnej telekomunikačnej siete montáž, údržba a opravy telekomunikačných a rádiokomunikačných zariadení pre oblasť ochrany majetku, objektov, osôb a pre bezpečnostné služby.
42 - Počítačové programovanie, počítačové systémové analýzy, prenájom výpočtovej techniky, vytváranie, umiestňovanie a udržiavanie počítačových webových stránok; aktualizovanie, inštalácia, servis, tvorba, návrhy a spúšťanie počítačových programov a systémov, prenájom prístupového času k počítačovým databázam, poradenské služby v oblasti počítačového hardvéru a softvéru, prenájom počítačového softvéru, obnovovanie počítačových databáz, zhotovovanie kópií počítačových programov, prieskumy v oblasti využitia počítačov; vývoj zabezpečovacích systémov slúžiacich na ochranu majetku a osoby vrátane zabezpečovacích systémov a zariadení umožňujúcich sledovanie pohybu a prejavu osoby v objekte a v jeho okolí, sprevádzanie osôb (eskortov, poradenstvo v oblasti bezpečnosti, otváranie bezpečnostných zámkov, nočná stráž, nočné stráženie); projektovanie a vyhotovovanie plánov ochrany objektov.
45 - Poradenstvo v oblasti bezpečnosti a bezpečnostných služieb, osobní strážcovia, nočná stráž, nočné stráženie, civilná obrana, detektívne kancelárie, pátranie po nezvestných a stratených osobách, otváranie bezpečnostných zámkov, sledovanie alarmov proti krádeži; prevádzkovanie zabezpečovacích systémov, poplachových systémov, ústrední zabezpečovacej signalizácie a iných poplašných systémov a zariadení slúžiacich na ochranu a stráženie majetku, objektov a osôb.

(540)

(732) Slovak alarms s.r.o., Teplická 34, 058 01 Poprad, SK;
(740) Gruber Dalibor, Ing., Košice, SK;

---

(111) 211311
(151) 9.9.2005
(156) 6.8.2014
(180) 6.8.2024
(210) 2453-2004
(220) 6.8.2004
(442) 2.6.2005
(450) 1.12.2005
8 (511) 29, 30
(511) 29 - Mlieko, syry a mliečne výrobky.
30 - Mliečne dezerty.

(540)

(591) červená, modrá, biela, žltá, zelená, oranžová
(732) BONGRAIN S. A., 42 rue Rieussec, 78220 Viroflay, FR;
(740) Holoubková Mária, Ing., Bratislava, SK;

---

(111) 211325
(151) 9.9.2005
(156) 9.8.2014
(180) 9.8.2024
(210) 2479-2004
(220) 9.8.2004
(442) 2.6.2005

(450) 1.12.2005
8 **(511) 32**
(511) 32 - Nealkoholické nápoje, minerálne vody, stolové vody, prírodné sýtené vody, sóda.
(540)

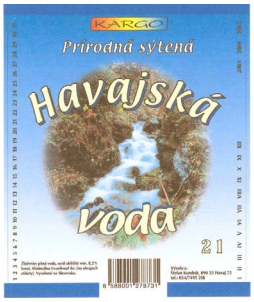

(591) odtiene modrej, žltá, zelená, hnedá, sivá, čierna, červená
(732) Štefan Kundrát - KARGO, Havaj 72, 090 23 Havaj, SK;
(740) Mišľanová Mária, Košice, SK;

---

(111) 211332
(151) 9.9.2005
(156) 11.8.2014
(180) 11.8.2024
(210) 2508-2004
(220) 11.8.2004
(442) 2.6.2005
(450) 1.12.2005
8 **(511) 6, 21**
(511) 6 - Súčiastky, časti a náhradné diely pre zariadenia na utieranie podláh, najmä násady mopov vyrobené z ocele a držadlá vyrobené z ocele.
21 - Zariadenia na utieranie podláh, ako aj súčiastky a náhradné diely pre ne, najmä podlahové mopy, hlavice mopov, stieracie handry pre hlavice mopov, vedrá upravené pre mopy a príslušné horné diely týchto vedier určené na vyžmýkanie uvedených hlavíc mopov.
(540) ULTRAMAX
(732) CARL FREUDENBERG KG, Hoehnerweg 2-4, D-69469 Weinheim, DE;
(740) ROTT, RŮŽIČKA & GUTTMANN, Bratislava, SK;

---

(111) 211343
(151) 9.9.2005
(156) 16.8.2014
(180) 16.8.2024
(210) 2532-2004
(220) 16.8.2004
(442) 2.6.2005
(450) 1.12.2005
8 **(511) 29, 30, 31, 35**
(511) 29 - Zemiakové výrobky vyrobené alebo spracované extrudovaním a granulovaním alebo inými procesmi určené na chrumkanie; oriešky, mandle a arašidy, pražené, sušené, solené, korenené alebo v inej forme.
30 - Kukurica, ryža alebo iné cereálne výrobky, vyrobené alebo spracované extrudovaním a granulovaním alebo inými procesmi určené na chrumkanie; slané a solené biskvity; müsli tyčinky pozostávajúce hlavne zo spracovaných obilných zŕn, orieškov, sušeného ovocia a čokolády; obiloviny; omáčky.
31 - Arašidy, orech, mandle, sezam a ostatné semená a plody vhodné na potravinárske účely patriace do tejto triedy.
35 - Sprostredkovanie obchodu s tovarmi, vydávanie a aktualizovanie reklamných materiálov, reklama, poskytovanie obchodných alebo podnikateľských informácií, obchodný alebo podnikateľský prieskum, obchodný manažment a podnikové poradenstvo.
(540) Perri
(732) Intersnack Knabber - Gebäck GmbH & Co. KG, Aachener Strasse 1042, D - 50858 Köln, DE;
(740) FAJNOR IP s.r.o., Bratislava, SK;

---

(111) 211384
(151) 9.9.2005
(156) 16.9.2014
(180) 16.9.2024
(210) 5052-2004
(220) 16.9.2004
(442) 2.6.2005
(450) 1.12.2005
8 **(511) 5**
(511) 5 - Farmaceutické a veterinárne prípravky, zdravotnícke prípravky na lekárske účely, dietetické látky upravené na lekárske účely, potrava pre dojčatá, náplasti, obväzový materiál, materiály na plombovanie zubov, dentálne vosky, dezinfekčné prípravky, prípravky na ničenie škodcov, fungicídy, herbicídy.
(540) Quinapril AL comp.
(732) STADA Arzneimittel AG, Stadastrasse 2-18, 61118 Bad Vilbel, DE;
(740) PATENTSERVIS Bratislava, a. s., Bratislava, SK;

---

(111) 211461
(151) 10.10.2005
(156) 7.6.2014
(180) 7.6.2024
(210) 1883-2004
(220) 7.6.2004
(442) 1.7.2005
(450) 5.1.2006
8 **(511) 6, 7, 9, 11, 17, 19, 20, 35, 36, 37, 39, 40, 41, 42**
(511) 6 - Kovové dvere, kovové dverové obloženie, kovové dverové prahy, dverové pružiny s výnimkou elektrických, kovové dverové rámy, dverové zástrčky, pánty, závesy, kovové pánty a závesy, kovové kľučky dverí, kovové vyrovnacie mostíky pre príjmové a expedičné rampy.
7 - Kompresory do chladiacich zariadení, vzduchové chladiče, chladiče motorov.
9 - Elektrické zariadenia na diaľkové ovládanie priemyselných procesov.
11 - Chladiace komory, chladiace nádoby, chladiace prístroje a zariadenia, chladiace zariadenia a stroje, chladiace zariadenia na chladenie tabaku, chladiace zariadenia na chladenie tekutín, chladiace zariadenia na chladenie vody, chladiarne, chladnice, chladničky.

17 - Kovové fólie na izoláciu, izolačná plsť, izolačné hmoty zabraňujúce sálaniu tepla, izolačné laky, izolačné materiály, izolačné náterové farby, izolačné oleje, izolačné pásky, izolačné povlaky, izolačné tkaniny, izolačný papier, izolanty, látky na izolovanie budov od vlhkosti, tesniace goliere pre príjmové a expedičné rampy.
19 - Dvere s výnimkou kovových, dverové prahy s výnimkou kovových, dverové rámy s výnimkou kovových, výplne dverí s výnimkou kovových, vyrovnacie mostíky pre príjmové a expedičné rampy s výnimkou kovových.
20 - Dverové obloženie s výnimkou kovového.
35 - Obchodné alebo podnikateľské informácie, pomoc pri riadení obchodnej činnosti, poradenstvo v obchodnej činnosti, obchodný manažment a podnikové poradenstvo, analýzy nákladov.
36 - Finančné analýzy, realitné kancelárie, správcovstvo, správa nehnuteľností.
37 - Izolovanie stavieb, izolovanie proti vlhkosti, stavebné informácie, dozor nad stavbami, klampiarstvo a inštalatérstvo, opravy zámkov, stavebníctvo (stavebná činnosť).
39 - Skladovanie, skladovanie tovarov.
40 - Kreslenie, rysovanie laserom, montáž materiálov na objednávku (pre tretie osoby), spracovanie a úprava materiálov.
41 - Výcvik, vyučovanie.
42 - Grafický dizajn, architektonické poradenstvo, chemické analýzy.

(540)

(591) modrá
(732) SMOLA KONSTRUKCE, s. r. o., Starochuchelská čp. 17, ev. 13, 159 00 Praha, CZ;
(740) Neuschl Vladimír, JUDr. Ing., Bratislava, SK;

---

(111) 211462
(151) 10.10.2005
(156) 9.6.2014
(180) 9.6.2024
(210) 1910-2004
(220) 9.6.2004
(442) 1.7.2005
(450) 5.1.2006
8 (511) 35, 36, 43
(511) 35 - Administratívna správa hotelov, reklamné agentúry, príprava a vyhotovenie daňového priznania, dražby, spravovanie hotelov, obchodné alebo podnikateľské informácie, komerčné informačné kancelárie, kancelárie zaoberajúce sa dovozom a vývozom, pomoc pri riadení komerčných a priemyselných podnikov, kopírovanie alebo rozmnožovanie dokumentov, dokladov atď., mzdy a výplatné listiny (príprava), nábor zamestnancov, pomoc pri riadení obchodnej činnosti, obchodné alebo podnikateľské profesionálne poradenstvo, obchodný manažment a podnikové poradenstvo, organizovanie výstav na obchodné a reklamné účely, personálne poradenstvo, poradenstvo pri vedení podnikov, hospodárske alebo ekonomické predpovede, prenájom predajných automatov, prenájom reklamných materiálov, reklama, reklamné agentúry, reklamné materiály, prenájom reklamných plôch, poradenské služby v oblasti obchodného alebo podnikateľského riadenia, sprostredkovateľne práce, účtovníctvo, vedenie účtovných kníh, vydávanie a aktualizovanie reklamných materiálov.
36 - Finančné analýzy, bankovníctvo, burzové maklérstvo, úschova cenností, klíring (zúčtovávanie vzájomných pohľadávok a záväzkov - bezhotovostné platenie), dôchodkové fondy, elektronický prevod kapitálu, finančné informácie, finančné odhady a oceňovanie (poisťovníctvo, bankovníctvo, nehnuteľnosti), finančné poradenstvo, finančné riadenie, finančné záruky, služby v oblasti finančníctva, finančný lízing, garancie, záruky, kaucie, hypotéky (poskytovanie pôžičiek), kapitálové investície, kancelárie zaoberajúce sa inkasovaním pohľadávok, konateľstvo, zastupiteľstvo, konzultačné služby v oblasti poisťovníctva, finančné konzultačné služby, likvidácia podnikov (finančné služby), vedenie nájomných domov, oceňovanie a odhady nehnuteľností, prenájom nehnuteľnosti, správa nehnuteľností, sprostredkovanie nehnuteľností, organizovanie zbierok, platenie na splátky, záručná pôžička, pôžičky (financovanie), prenájom bytov, prenájom kancelárskych priestorov, realitné kancelárie, správcovstvo, sprostredkovanie poistenia, sprostredkovanie záruk, sprostredkovanie (maklérstvo), ubytovacie kancelárie (byty), vyberanie nájomného, vydávanie cenných papierov, prevádzkovanie záložní, organizovanie zbierok, zmenárenské služby.
43 - Služby barov, bufety (rýchle občerstvenie), hotelierske služby, závodné jedálne, kaviarne, prevádzkovanie kempov, motelové služby, penzióny, poskytovanie prechodného ubytovania, ubytovacie služby prázdninových táborov, prenájom prednáškových sál, prenájom prenosných stavieb, prenájom turistických stanov, prevádzkovanie hotelového ubytovania, príprava a dodávka jedál na objednávku do domu, samoobslužné reštaurácie, reštaurácie (jedálne), rezervácia hotelov, rezervácia penziónov, rezervácia prechodného ubytovania, turistické ubytovne, ubytovacie kancelárie (hotely, penzióny), prenájom prechodného ubytovania.

(540) Gold
(732) Bagin Márius, Mgr., E. Nécseya 3168, 010 08 Žilina, SK;

---

(111) 211561
(151) 10.10.2005
(156) 20.9.2014
(180) 20.9.2024
(210) 2884-2004
(220) 20.9.2004
(310) Z-281670
(320) 6.6.2004
(330) PL
(442) 1.7.2005
(450) 5.1.2006
8 (511) 17

(511) 17 - Polyuretánové peny používané v stavebnom priemysle pre montáž dverí a okien, izoláciu, tesnenie a plombovanie (upchávanie), tesniace tmely používané v stavebnom priemysle, silikóny, akrylové živice (akryly) ako tesniace a izolačné materiály.

(540)

LEXY

(732) Virgo Project Sp. z o.o., Ul. Strzegomska 2-4, 53-611 Wroclaw, PL;
(740) Beleščák Ladislav, Ing., Piešťany, SK;

---

(111) 211562
(151) 10.10.2005
(156) 21.9.2014
(180) 21.9.2024
(210) 2885-2004
(220) 21.9.2004
(442) 1.7.2005
(450) 5.1.2006
8 (511) 32, 33
(511) 32 - Pivo; minerálne a sýtené vody a iné nealkoholické nápoje; ovocné nápoje a ovocné šťavy; sirupy a iné prípravky na výrobu nápojov.
33 - Alkoholické nápoje s výnimkou piva.

(540) Gambrinus (CHUŤ, KTERÁ DĚLÁ PŘÁTELE)

(732) Plzeňský Prazdroj, a. s., U Prazdroje 7, 304 97 Plzeň, CZ;
(740) Tomeš Pavol, Ing., Bratislava, SK;

---

(111) 211563
(151) 10.10.2005
(156) 21.9.2014
(180) 21.9.2024
(210) 2886-2004
(220) 21.9.2004
(442) 1.7.2005
(450) 5.1.2006
8 (511) 32, 33
(511) 32 - Pivo, minerálne a sýtené vody a iné nealkoholické nápoje, ovocné nápoje a ovocné šťavy, sirupy a iné prípravky na výrobu nápojov.
33 - Alkoholické nápoje s výnimkou piva.

(540)

CHUŤ, KTERÁ DĚLÁ PŘÁTELE

(591) čierna, červená, biela, žltá
(732) Plzeňský Prazdroj, a. s., U Prazdroje 7, 304 97 Plzeň, CZ;
(740) Tomeš Pavol, Ing., Bratislava, SK;

---

(111) 211628
(151) 10.10.2005
(156) 21.1.2014
(180) 21.1.2024
(210) 149-2004
(220) 21.1.2004
(442) 1.7.2005
(450) 5.1.2006
8 (511) 5, 29, 30, 31, 32, 33
(511) 5 - Potrava pre dojčatá.
29 - Mäso, ryby, hydina, zverina, mäsové výťažky, konzervované, sušené a tepelne spracované ovocie a zelenina, mäsové a ovocné rôsoly, zaváraniny, vajcia, mlieko a iné mliečne výrobky vrátane mliečnych nápojov, jedlé oleje a tuky, konzervované mäsové a rybie potraviny.
30 - Káva, čaj, kakao, ryža, kávové náhradky, múka a obilninové výrobky, nápoje z kávy, kakaa alebo čokolády, chlieb, pekárske a cukrárske výrobky, sucháre a sušienky, jemné pečivo a cukrovinky, zmrzlina, med, sirup z melasy, kvasnice, prášky do pečiva, soľ, horčica, čierne korenie, ocot, chuťové omáčky, korenie.
31 - Nespracované poľnohospodárske, záhradkárske a lesné produkty a obilniny, ktoré nie sú zahrnuté v iných triedach, čerstvé ovocie a zelenina, zvieracie krmivá.
32 - Pivo, minerálne a sýtené vody, šumivé a iné nealkoholické nápoje, sirupy a iné prípravky na výrobu nápojov, ovocné šťavy a nápoje z ovocných štiav.
33 - Alkoholické nápoje s výnimkou piva, najmä vína, liehoviny, likéry.

(540)

coop JEDNOTA POTRAVINY

(732) COOP Jednota Slovensko, spotrebné družstvo, Bajkalská 25, 827 18 Bratislava, SK;

---

(111) 211642
(151) 10.10.2005
(156) 20.3.2014
(180) 20.3.2024
(210) 906-2004
(220) 20.3.2004
(442) 1.7.2005
(450) 5.1.2006
8 (511) 35, 36, 39, 41
(511) 35 - Reklama a propagačná činnosť, podpora predaja (pre tretie osoby), predvádzanie tovaru a služieb, prenájom reklamného času v komunikačných médiách, rozširovanie reklamných alebo inzertných oznamov, vzťahy s verejnosťou (prieskum), sprostredkovanie reklamnej a propagačnej činnosti, organizovanie spoločenských akcií a súťaží na reklamné a komerčné účely, prenájom reklamných materiálov a priestorov, reklama (on-line) na počítačovej komunikačnej sieti, televízna reklama, spracovanie textov, vydávanie a aktualizovanie reklamných textov a materiálov, obchodovanie s reklamnými predmetmi, sprostredkovanie výroby a predaja reklamných predmetov, odborné obchodné poradenstvo a pomoc pri riadení obchod-

nej činnosti, obchodné a podnikateľské informácie - prieskum a poskytovanie, kancelárie zaoberajúce sa dovozom a vývozom, analýzy nákladov, dražby, prieskum trhu.
36 - Lízing finančný; finančné analýzy, informácie, poradenstvo, riadenie; sprostredkovanie, oceňovanie, odhady a prenájom nehnuteľností vrátane bytov, nebytových priestorov; realitné kancelárie; faktoring a forfajting.
39 - Prenájom a nájom automobilov a iných vozidiel, nosičov na automobily, prenájom a nájom iných dopravných prostriedkov vrátane člnov a lodí, prenájom a nájom chladiacich zariadení a boxov, garáží, skladov, skladovacích kontajnerov, preprava a skladovanie tovaru.
41 - Organizovanie spoločenských, kultúrnych a športových predstavení a súťaží (manažérske služby); poskytovanie služieb, organizovanie a vedenie konferencií, kolokvií, seminárov, vzdelávacích podujatí, kongresov, letných táborov (výcvikových); prenájom štadiónov, prevádzkovanie športových zariadení a súťaží; spravovanie a poskytovanie práv na televízne prenosy športových podujatí a súťaží, najmä hokejových stretnutí; vydavateľská činnosť s výnimkou vydávania reklamných textov, vydávanie kníh, plánovanie a organizovanie večierkov, sprostredkovanie služieb v oblasti športu, kultúry a zábavy; zábava, pobavenie, živé predstavenia.

(540)

(591) zlatá, čierna
(732) ARENA SERVIS, a.s., Bakossova 3A/14464, 974 01 Banská Bystrica, SK;
(740) Knopp Juraj, Ing., CSc., Bratislava, SK;

---

(111) 211667
(151) 10.10.2005
(156) 17.5.2014
(180) 17.5.2024
(210) 1642-2004
(220) 17.5.2004
(442) 1.7.2005
(450) 5.1.2006
8 **(511) 35, 36, 41**
(511) 35 - Organizovanie komerčných súťaží, najmä súťaží o najlepšie finančné produkty roka; prieskum trhu, vrátane marketingových štúdií, prieskumy verejnej mienky, styk s verejnosťou (Public relations), organizovanie komerčných či reklamných výstav, usporiadanie veľtrhov na obchodné a reklamné účely.
36 - Finančné služby, finančné poradenstvo a konzultačné služby, finančné informácie a analýzy, kapitálové investície.
41 - Organizovanie kultúrnych súťaží alebo výstav, organizovanie vzdelávacích súťaží alebo výstav.

(540)

(732) pdMEDIA, s. r. o., K Rybníčkům 26, 100 00 Praha, CZ;
(740) Juran Svetozár, JUDr., Bratislava, SK;

---

(111) 211678
(151) 10.10.2005
(156) 27.5.2014
(180) 27.5.2024
(210) 1736-2004
(220) 27.5.2004
(442) 1.7.2005
(450) 5.1.2006
8 **(511) 29**
(511) 29 - Mliečne výrobky, bryndza, syry.
(540) Žinčica Slatina
(732) BRYNDZIAREŇ A SYRÁREŇ, s. r. o., SNP 5, 962 01 Zvolenská Slatina, SK;
(740) Dolanská Elena, RNDr., Bratislava, SK;

---

(111) 211882
(151) 9.11.2005
(156) 21.7.2014
(180) 21.7.2024
(210) 2322-2004
(220) 21.7.2004
(310) 344396
(320) 15.3.2004
(330) CZ
(442) 4.8.2005
(450) 2.2.2006
8 **(511) 29**
(511) 29 - Mlieko, syr a mliečne výrobky.
(540) HERMADUR
(732) BONGRAIN S. A., 42 rue Rieussec, 78220 Viroflay, FR;
(740) Stavrovský Peter, JUDr., Bratislava, SK;

---

(111) 211907
(151) 9.11.2005
(156) 30.8.2014
(180) 30.8.2024
(210) 2716-2004
(220) 30.8.2004
(442) 4.8.2005
(450) 2.2.2006
8 **(511) 5**
(511) 5 - Veterinárne antibiotiká na použitie v akvakultúrach.
(540) AQUAFLOR
(732) Intervet International B.V., Wim de Körverstraat 35, 5831 AN Boxmeer, NL;

---

(111) 211942
(151) 9.11.2005
(156) 24.9.2014
(180) 24.9.2024
(210) 2913-2004
(220) 24.9.2004
(442) 4.8.2005
(450) 2.2.2006
8 **(511) 32, 33**
(511) 32 - Pivo; minerálne a sýtené vody a iné nealkoholické nápoje; ovocné nápoje a ovocné šťavy; sirupy a iné prípravky na výrobu nápojov.
33 - Alkoholické nápoje s výnimkou piva.
(540) Gambrinus - CHUŤ FANDIT S PŘÁTELI
(732) Plzeňský Prazdroj, a. s., U Prazdroje 7, 304 97 Plzeň, CZ;
(740) Tomeš Pavol, Ing., Bratislava, SK;

---

(111) 211994
(151) 9.11.2005
(156) 24.11.2014
(180) 24.11.2024
(210) 3318-2004
(220) 24.11.2004
(442) 4.8.2005
(450) 2.2.2006
8 **(511) 19**
(511) 19 - Výrobky z cementu, betónové prvky, betonárske výrobky, dlaždice z betónu s povrchovou úpravou, dlažby, prefabrikáty, stropy, nosníky, tvarovky, stropné dosky, betónové dosky, armovaný betón, vegetačné tvárnice.
(540) HANGFLOR
(732) PREMAC, spol. s r. o., Stará Vajnorská cesta 25, 832 17 Bratislava, SK;
(740) Guniš Jaroslav, Mgr., Bratislava, SK;

---

(111) 211995
(151) 9.11.2005
(156) 24.11.2014
(180) 24.11.2024
(210) 3319-2004
(220) 24.11.2004
(442) 4.8.2005
(450) 2.2.2006
8 **(511) 19**
(511) 19 - Výrobky z cementu, betónové prvky, betonárske výrobky, dlaždice z betónu s povrchovou úpravou, dlažby, prefabrikáty, stropy, nosníky, tvarovky, stropné dosky, betónové dosky, armovaný betón, vegetačné tvárnice.
(540) ALTIKO
(732) PREMAC, spol. s r. o., Stará Vajnorská cesta 25, 832 17 Bratislava, SK;
(740) Guniš Jaroslav, Mgr., Bratislava, SK;

---

(111) 212009
(151) 9.11.2005
(156) 29.11.2014
(180) 29.11.2024
(210) 3362-2004
(220) 29.11.2004
(442) 4.8.2005
(450) 2.2.2006
8 **(511) 1, 17**
(511) 1 - Lepiace a tmeliace prostriedky používané v priemysle.
17 - Tesniace, plombovacie a izolačné materiály; polyuretánové peny používané v stavebnom priemysle na montáž dverí a okien, izoláciu, tesnenie a plombovanie; tesnenia používané v stavebnom priemysle.
(540)
HAUSER
(732) Virgo Project Sp. z o.o., Ul. Strzegomska 2-4, 53-611 Wroclaw, PL;
(740) Beleščák Ladislav, Ing., Piešťany, SK;

---

(111) 212029
(151) 9.11.2005
(156) 1.7.2014
(180) 1.7.2024
(210) 206-2005
(220) 1.7.2004
(442) 4.8.2005
(450) 2.2.2006
8 **(511) 34**
(511) 34 - Tabakové výrobky.
(540) KING EDWARD MOMENTS
(732) SWISHER INTERNACIONAL, INC., 459 East 16th Street, Jacksonville, Florida 32206, US;
(740) Belička Ivan, Ing., Banská Bystrica, SK;

---

(111) 212254
(151) 13.12.2005
(156) 2.4.2014
(180) 2.4.2024
(210) 1069-2004
(220) 2.4.2004
(442) 8.9.2005
(450) 2.3.2006
8 **(511) 33, 35, 39, 41, 43**
(511) 33 - Alkoholické nápoje s výnimkou piva.
35 - Obchodná administratíva, kancelárske práce, obchodné služby, predovšetkým propagovanie tovarov a služieb pre iných vrátane umiestňovania inzerátov a propagačných predvádzaní na elektronickej stránke dostupnej prostredníctvom globálnej počítačovej siete, usporadúvanie a prevádzkovanie komerčných výstav, veľtrhov vín, miestnych vínoték, viech, komerčných výstav umeleckých a ľudových remesiel, prezentácia regiónu na komerčných výstavách.
39 - Činnosť turistických kancelárií s výnimkou kancelárií poskytujúcich rezerváciu hotelového ubytovania; získavanie, spracovanie a poskytovanie informácií v oblasti cestovného ruchu a turizmu, pomoc pri zosúlaďovaní služieb pre turistov v oblasti cestovného ruchu.
41 - Vydavateľská činnosť s výnimkou vydávania reklamných materiálov, produkčná a agentúrna činnosť v oblasti výchovy, kultúry a športu, usporadúvanie zábavných súťaží, záujmových klubov

a spoločenských akcií, sprostredkovanie uvedených služieb, usporadúvanie a prevádzkovanie výstav, veľtrhov vín, miestnych vínoték, viech, výstav umeleckých a ľudových remesiel, prezentácia regiónu na výstavách s výnimkou komerčných výstav.
43 - Informácie o možnostiach ubytovania a stravovania.

(540) Malokarpatská vínna cesta
(732) ZDRUŽENIE MALOKARPATSKÁ VÍNNA CESTA, Horná 20, 900 01 Modra, SK;
(740) Juran Svetozár, JUDr., Bratislava, SK;

---

(111) 212261
(151) 13.12.2005
(156) 28.5.2014
(180) 28.5.2024
(210) 1746-2004
(220) 28.5.2004
(442) 8.9.2005
(450) 2.3.2006
8 (511) 1, 5, 29, 30, 31, 32
(511) 1 - Hnojivá, chemické výrobky, vrátane sladidiel na priemyselné, vedecké, fotografické, poľnohospodárske, záhradnícke a lesnícke účely a sladidlá, umelé sladidlá na udržanie čerstvosti a trvanlivosti potravín.
5 - Dietetické sladidlá, farmaceutické a zverolekárske výrobky a tiež výrobky na liečebné účely patriace do tejto triedy; dietetické výrobky na lekárske účely, potrava pre dojčatá, dezinfekčné prípravky, prípravky na ničenie škodlivých zvierat, fungicídy, herbicídy.
29 - Konzervovaná, sterilizovaná, pražená a mletá sója.
30 - Cukor, vrátane ovocného cukru, hroznového cukru, mliečneho cukru, sladového cukru, práškového cukru; tekutý sirup ako sladidlo (náhradka cukru), melasový sirup, múka a výrobky z obilia (okrem krmív); med, droždie, prášky do pečiva, jedlá soľ, horčica, ocot, omáčky (zmes korenia), korenie, chlieb, jemné pečivo, cukrárske výrobky, zmrzlina, mraziarenský ľad, káva, čaj, kakao, ryža, maniok, sójová múka, sójová omáčka, kávové náhradky, bonbóny, sladkosti.
31 - Krmivá, sladové osivo, živé rastliny, prírodné kvety, čerstvé ovocie a zelenina, poľnohospodárske, záhradnícke a lesnícke výrobky, osivo obsiahnuté v tejto triede, živé zvieratá.
32 - Sirupy a iné prípravky na výrobu nápojov, ovocné nápoje a ovocné šťavy, minerálne vody a šumivé nápoje a iné nealkoholické nápoje; pivo.

(540) Pre sladké okamihy v živote
(732) NORDZUCKER Aktiengesellschaft, Küchenstrasse 9, 38100 Braunschweig, DE;
(740) Bušová Eva, JUDr., Bratislava, SK;

---

(111) 212281
(151) 13.12.2005
(156) 30.8.2014
(180) 30.8.2024
(210) 2722-2004
(220) 30.8.2004
(442) 8.9.2005
(450) 2.3.2006
8 (511) 16, 35, 36
(511) 16 - Tlačoviny, knihy a tlačené publikácie, časopisy, noviny, brožúry, sprievodcovia a príručky, všetko v súvislosti s finančníctvom a motorizmom; príručky a prílohy z oblasti bankovníctva, finančníctva a motorizmu; časopisy a správy týkajúce sa hospodárskych a obchodných štatistických úverových informácií a podmienok, správ a prehľadov; tlačené tabuľky, grafy, diagramy, schémy a príručky vytvorené z uvedených informácií.
35 - Poradenské a konzultačné služby v oblasti obchodnej činnosti a podnikania; poskytovanie obchodných alebo podnikateľských informácií; marketing; marketingové štúdie; obchodný alebo podnikateľský prieskum; prieskum verejnej mienky; prieskum trhu; analýzy nákladov; hospodárske (ekonomické) predpovede; zostavovanie výpisov z účtov; vedenie kartoték v počítači; zbieranie údajov do centrálnej kartotéky; vzťahy s verejnosťou (prieskum vzťahov medzi podnikmi, inštitúciami a spoločenským prostredím); organizovanie výstav na komerčné alebo reklamné účely; predvádzanie tovaru na reklamné účely a podporu predaja; vylepovanie plagátov; rozširovanie reklamných alebo inzertných oznamov; rozširovanie reklamných materiálov zákazníkom (letáky, prospekty, tlačivá, vzorky); zasielanie reklamných materiálov zákazníkom; vydávanie a aktualizovanie reklamných materiálov; uverejňovanie reklamných textov; prenájom reklamných plôch; vydávanie reklamných alebo náborových textov; rozhlasová reklama; televízne reklamy; reklamná, inzertná a propagačná činnosť prostredníctvom akéhokoľvek média, prostredníctvom telefónnej siete, dátovej siete, informačnej siete, elektronickej siete, komunikačnej siete alebo počítačovej siete; poskytovanie informácií a iných informačných produktov komerčného alebo reklamného charakteru, multimediálnych informácií komerčného alebo reklamného charakteru; komerčné využitie internetu na poskytovanie služieb patriacich do triedy 35; on-line inzercia; sprostredkovanie obchodu s tovarom.
36 - Vydávanie kreditných kariet; služby týkajúce sa úverových kariet; organizovanie dobročinných zbierok; kapitálové investície; garancie, záruky, kaucie; klíring (zúčtovávanie vzájomných pohľadávok a záväzkov - bezhotovostné platenie); úschovné služby, úschova v bezpečnostných schránkach; pôžičky (financovanie); daňové odhady (služby); finančné služby; finančné odhady a oceňovanie (poisťovníctvo, bankovníctvo, nehnuteľnosti); konateľstvo, zastupiteľstvo; správcovstvo; služby v oblasti finančníctva; finančné riadenie; záručné pôžičky; hypotéky, poskytovanie pôžičiek; peňažné služby; burzové maklérstvo; finančné analýzy; finančné poradenstvo; konzultačné služby v oblasti financií; elektronický prevod kapitálu; platobné prevody vykonávané elektronicky; finančné informácie; vydávanie cenných papierov; úschova cenností; kurzové záznamy na burze; príjem vkladov od spoločnosti; poskytovanie úverov; investovanie do cenných papierov; finančný lízing; obchodovanie na vlastný účet alebo na účet klienta s devízovými hodnotami v oblasti terminovaných obchodov (futures) a opcií (options) včítane kurzových a úrokových ob-

chodov s prevoditeľnými cennými papiermi; finančné maklérstvo; portfólio manažment; operačný lízing; zmenárenská činnosť; faktoring a forfaiting; sprostredkovanie nákupu a predaj nehnuteľností; sprostredkovateľská činnosť v oblasti financií, bankovníctva, poisťovníctva.

(540)

Kredit

TOYOTA

(591) červená, modrá
(732) TOYOTA JIDOSHA KABUSHIKI KAISHA (also trading as TOYOTA MOTOR CORPORATION), 1, Toyota-cho, Toyota-shi, Aichi-ken, JP;
(740) PATENTSERVIS Bratislava, a. s., Bratislava, SK;

---

(111) 212282
(151) 13.12.2005
(156) 30.8.2014
(180) 30.8.2024
(210) 2723-2004
(220) 30.8.2004
(442) 8.9.2005
(450) 2.3.2006
8 (511) 16, 35, 36
(511) 16 - Tlačoviny, knihy a tlačené publikácie, časopisy, noviny, brožúry, sprievodcovia a príručky, všetko v súvislosti s finančníctvom a motorizmom; príručky a prílohy z oblasti bankovníctva, finančníctva a motorizmu; časopisy a správy týkajúce sa hospodárskych a obchodných štatistických úverových informácií a podmienok, správ a prehľadov; tlačené tabuľky, grafy, diagramy, schémy a príručky vytvorené z uvedených informácií.
35 - Poradenské a konzultačné služby v oblasti obchodnej činnosti a podnikania; poskytovanie obchodných alebo podnikateľských informácií; marketing; marketingové štúdie; obchodný alebo podnikateľský prieskum; prieskum verejnej mienky; prieskum trhu; analýzy nákladov; hospodárske (ekonomické) predpovede; zostavovanie výpisov z účtov; vedenie kartoték v počítači; zbieranie údajov do centrálnej kartotéky; vzťahy s verejnosťou (prieskum vzťahov medzi podnikmi, inštitúciami a spoločenským prostredím); organizovanie výstav na komerčné alebo reklamné účely; predvádzanie tovaru na reklamné účely a podporu predaja; vylepovanie plagátov; rozširovanie reklamných alebo inzertných oznamov; rozširovanie reklamných materiálov zákazníkom (letáky, prospekty, tlačivá, vzorky); zasielanie reklamných materiálov zákazníkom; vydávanie a aktualizovanie reklamných materiálov; uverejňovanie reklamných textov; prenájom reklamných plôch; vydávanie reklamných alebo náborových textov; rozhlasová reklama; televízne reklamy; reklamná, inzertná a propagačná činnosť prostredníctvom akéhokoľvek média, prostredníctvom telefónnej siete, dátovej siete, informačnej siete, elektronickej siete, komunikačnej siete alebo počítačovej siete; poskytovanie informácií a iných informačných produktov komerčného alebo reklamného charakteru, multimediálnych informácií komerčného alebo reklamného charakteru; komerčné využitie internetu na poskytovanie služieb patriacich do triedy 35; on-line inzercia; sprostredkovanie obchodu s tovarom.
36 - Vydávanie kreditných kariet; služby týkajúce sa úverových kariet; organizovanie dobročinných zbierok; kapitálové investície; garancie, záruky, kaucie; klíring (zúčtovávanie vzájomných pohľadávok a záväzkov - bezhotovostné platenie); úschovné služby, úschova v bezpečnostných schránkach; pôžičky (financovanie); daňové odhady (služby); finančné služby; finančné odhady a oceňovanie (poisťovníctvo, bankovníctvo, nehnuteľnosti); konateľstvo, zastupiteľstvo; správcovstvo; služby v oblasti finančníctva; finančné riadenie; záručné pôžičky; hypotéky, poskytovanie pôžičiek; peňažné služby; burzové maklérstvo; finančné analýzy; finančné poradenstvo; konzultačné služby v oblasti financií; elektronický prevod kapitálu; platobné prevody vykonávané elektronicky; finančné informácie; vydávanie cenných papierov; úschova cenností; kurzové záznamy na burze; príjem vkladov od spoločnosti; poskytovanie úverov; investovanie do cenných papierov; finančný lízing; obchodovanie na vlastný účet alebo na účet klienta s devízovými hodnotami v oblasti terminovaných obchodov (futures) a opcií (options) včítane kurzových a úrokových obchodov s prevoditeľnými cennými papiermi; finančné maklérstvo; portfólio manažment; operačný lízing; zmenárenská činnosť; faktoring a forfaiting; sprostredkovanie nákupu a predaj nehnuteľností; sprostredkovateľská činnosť v oblasti financií, bankovníctva, poisťovníctva.

(540)

Leasing

TOYOTA

(591) červená, modrá
(732) TOYOTA JIDOSHA KABUSHIKI KAISHA (also trading as TOYOTA MOTOR CORPORATION), 1, Toyota-cho, Toyota-shi, Aichi-ken, JP;
(740) PATENTSERVIS Bratislava, a. s., Bratislava, SK;

---

(111) 212283
(151) 13.12.2005
(156) 30.8.2014
(180) 30.8.2024
(210) 2724-2004
(220) 30.8.2004
(442) 8.9.2005
(450) 2.3.2006
8 (511) 16, 35, 36
(511) 16 - Tlačoviny, knihy a tlačené publikácie, časopisy, noviny, brožúry, sprievodcovia a príručky, všetko v súvislosti s finančníctvom a motorizmom; príručky a prílohy z oblasti bankovníctva, finančníctva a motorizmu; časopisy a správy týkajúce sa hospodárskych a obchodných štatistických úverových informácií a podmienok, správ a prehľadov; tlačené tabuľky, grafy, diagramy, schémy a príručky vytvorené z uvedených informácií.
35 - Poradenské a konzultačné služby v oblasti obchodnej činnosti a podnikania; poskytovanie obchodných alebo podnikateľských informácií;

marketing; marketingové štúdie; obchodný alebo podnikateľský prieskum; prieskum verejnej mienky; prieskum trhu; analýzy nákladov; hospodárske (ekonomické) predpovede; zostavovanie výpisov z účtov; vedenie kartoték v počítači; zbieranie údajov do centrálnej kartotéky; vzťahy s verejnosťou (prieskum vzťahov medzi podnikmi, inštitúciami a spoločenským prostredím); organizovanie výstav na komerčné alebo reklamné účely; predvádzanie tovaru na reklamné účely a podporu predaja; vylepovanie plagátov; rozširovanie reklamných alebo inzertných oznamov; rozširovanie reklamných materiálov zákazníkom (letáky, prospekty, tlačivá, vzorky); zasielanie reklamných materiálov zákazníkom; vydávanie a aktualizovanie reklamných materiálov; uverejňovanie reklamných textov; prenájom reklamných plôch; vydávanie reklamných alebo náborových textov; rozhlasová reklama; televízne reklamy; reklamná, inzertná a propagačná činnosť prostredníctvom akéhokoľvek média, prostredníctvom telefónnej siete, dátovej siete, informačnej siete, elektronickej siete, komunikačnej siete alebo počítačovej siete; poskytovanie informácií a iných informačných produktov komerčného alebo reklamného charakteru, multimediálnych informácií komerčného alebo reklamného charakteru; komerčné využitie internetu na poskytovanie služieb patriacich do triedy 35; on-line inzercia; sprostredkovanie obchodu s tovarom.

36 - Vydávanie kreditných kariet; služby týkajúce sa úverových kariet; organizovanie dobročinných zbierok; kapitálové investície; garancie, záruky, kaucie; klíring (zúčtovávanie vzájomných pohľadávok a záväzkov - bezhotovostné platenie); úschovné služby, úschova v bezpečnostných schránkach; pôžičky (financovanie); daňové odhady (služby); finančné služby; finančné odhady a oceňovanie (poisťovníctvo, bankovníctvo, nehnuteľnosti); konateľstvo, zastupiteľstvo; správcovstvo; služby v oblasti finančníctva; finančné riadenie; záručné pôžičky; hypotéky, poskytovanie pôžičiek; peňažné služby; burzové maklérstvo; finančné analýzy; finančné poradenstvo; konzultačné služby v oblasti financií; elektronický prevod kapitálu; platobné prevody vykonávané elektronicky; finančné informácie; vydávanie cenných papierov; úschova cenností; kurzové záznamy na burze; príjem vkladov od spoločnosti; poskytovanie úverov; investovanie do cenných papierov; finančný lízing; obchodovanie na vlastný účet alebo na účet klienta s devízovými hodnotami v oblasti terminovaných obchodov (futures) a opcií (options) včítane kurzových a úrokových obchodov s prevoditeľnými cennými papiermi; finančné maklérstvo; portfólio manažment; operačný lízing; zmenárenská činnosť; faktoring a forfaiting; sprostredkovanie nákupu a predaj nehnuteľností; sprostredkovateľská činnosť v oblasti financií, bankovníctva, poisťovníctva.

(540)

Rent
TOYOTA

(591) červená, modrá

(732) TOYOTA JIDOSHA KABUSHIKI KAISHA (also trading as TOYOTA MOTOR CORPORATION), 1, Toyota-cho, Toyota-shi, Aichi-ken, JP;

(740) PATENTSERVIS Bratislava, a. s., Bratislava, SK;

---

(111) 212284
(151) 13.12.2005
(156) 30.8.2014
(180) 30.8.2024
(210) 2725-2004
(220) 30.8.2004
(442) 8.9.2005
(450) 2.3.2006
8 (511) 16, 35, 36
(511) 16 - Tlačoviny, knihy a tlačené publikácie, časopisy, noviny, brožúry, sprievodcovia a príručky, všetko v súvislosti s finančníctvom a motorizmom; príručky a prílohy z oblasti bankovníctva, finančníctva a motorizmu; časopisy a správy týkajúce sa hospodárskych a obchodných štatistických úverových informácií a podmienok, správ a prehľadov; tlačené tabuľky, grafy, diagramy, schémy a príručky vytvorené z uvedených informácií.

35 - Poradenské a konzultačné služby v oblasti obchodnej činnosti a podnikania; poskytovanie obchodných alebo podnikateľských informácií; marketing; marketingové štúdie; obchodný alebo podnikateľský prieskum; prieskum verejnej mienky; prieskum trhu; analýzy nákladov; hospodárske (ekonomické) predpovede; zostavovanie výpisov z účtov; vedenie kartoték v počítači; zbieranie údajov do centrálnej kartotéky; vzťahy s verejnosťou (prieskum vzťahov medzi podnikmi, inštitúciami a spoločenským prostredím); organizovanie výstav na komerčné alebo reklamné účely; predvádzanie tovaru na reklamné účely a podporu predaja; vylepovanie plagátov; rozširovanie reklamných alebo inzertných oznamov; rozširovanie reklamných materiálov zákazníkom (letáky, prospekty, tlačivá, vzorky); zasielanie reklamných materiálov zákazníkom; vydávanie a aktualizovanie reklamných materiálov; uverejňovanie reklamných textov; prenájom reklamných plôch; vydávanie reklamných alebo náborových textov; rozhlasová reklama; televízne reklamy; reklamná, inzertná a propagačná činnosť prostredníctvom akéhokoľvek média, prostredníctvom telefónnej siete, dátovej siete, informačnej siete, elektronickej siete, komunikačnej siete alebo počítačovej siete; poskytovanie informácií a iných informačných produktov komerčného alebo reklamného charakteru, multimediálnych informácií komerčného alebo reklamného charakteru; komerčné využitie internetu na poskytovanie služieb patriacich do triedy 35; on-line inzercia; sprostredkovanie obchodu s tovarom.

36 - Vydávanie kreditných kariet; služby týkajúce sa úverových kariet; organizovanie dobročinných zbierok; kapitálové investície; garancie, záruky, kaucie; klíring (zúčtovávanie vzájomných pohľadávok a záväzkov - bezhotovostné platenie); úschovné služby, úschova v bezpečnostných schránkach; pôžičky (financovanie); daňové odhady (služby); finančné služby; finančné odhady a oceňovanie (poisťovníctvo, bankovníctvo, nehnuteľnosti); konateľstvo, zastupiteľstvo; správcovstvo; služby v oblasti finančníctva; finančné

riadenie; záručné pôžičky; hypotéky, poskytovanie pôžičiek; peňažné služby; burzové maklérstvo; finančné analýzy; finančné poradenstvo; konzultačné služby v oblasti financií; elektronický prevod kapitálu; platobné prevody vykonávané elektronicky; finančné informácie; vydávanie cenných papierov; úschova cenností; kurzové záznamy na burze; príjem vkladov od spoločnosti; poskytovanie úverov; investovanie do cenných papierov; finančný lízing; obchodovanie na vlastný účet alebo na účet klienta s devízovými hodnotami v oblasti terminovaných obchodov (futures) a opcií (options) včítane kurzových a úrokových obchodov s prevoditeľnými cennými papiermi; finančné maklérstvo; portfólio manažment; operačný lízing; zmenárenská činnosť; faktoring a forfaiting; sprostredkovanie nákupu a predaj nehnuteľností; sprostredkovateľská činnosť v oblasti financií, bankovníctva, poisťovníctva.

(540)

Vario

TOYOTA

(591) červená, modrá
(732) TOYOTA JIDOSHA KABUSHIKI KAISHA (also trading as TOYOTA MOTOR CORPORATION), 1, Toyota-cho, Toyota-shi, Aichi-ken, JP;
(740) PATENTSERVIS Bratislava, a. s., Bratislava, SK;

---

(111) 212395
(151) 13.12.2005
(156) 18.11.2014
(180) 18.11.2024
(210) 3286-2004
(220) 18.11.2004
(442) 8.9.2005
(450) 2.3.2006
8 (511) 20
(511) 20 - Nábytok.
(540)

ADA

(732) ADA Möbelfabrik GmbH, 8184 Baierdorf bei Anger, AT;
(740) Fajnorová Mária, Ing., Bratislava, SK;

---

(111) 212428
(151) 13.12.2005
(156) 9.11.2014
(180) 9.11.2024
(210) 5221-2004
(220) 9.11.2004
(442) 8.9.2005
(450) 2.3.2006
8 (511) 5, 35, 41, 44
(511) 5 - Farmaceutické výrobky, chemické prípravky na farmaceutické alebo lekárske účely, chemické činidlá na lekárske a zverolekárske účely, zverolekárske výrobky, narkotiká, liečivá na ľudskú spotrebu, digestíva na farmaceutické účely, enzýmy na lekárske účely, krv na lekárske účely, liečivé prípravky do kúpeľa, plné lekárničky, liečivé nápoje, liečivé čaje, absorpčné tampóny, dezinfekčné prípravky, hygienické výrobky na lekárske použitie, dietetické látky prispôsobené na lekárske účely, náplasti, obväzový materiál.
35 - Organizovanie výstav a verejných prezentácií na obchodné alebo reklamné účely, predovšetkým v súvislosti s uvedenými tovarmi a v súvislosti s lekárskymi a zdravotníckymi službami, sprostredkovanie obchodu s tovarom, predovšetkým s liekmi a liečivami, maloobchodné služby v oblasti liekov a liečiv, maloobchodné služby v oblasti nealkoholických nápojov, mliečnych nápojov, koktailov, piva, vína, destilátov, mäsových výrobkov a bezmäsitých jedál, odborné obchodné poradenstvo, predovšetkým obchodné poradenstvo v zdravotníctve a farmácii, obchodné poradenstvo pri riadení pôrodníc, zdravotných stredísk, lekární, nemocníc, kliník, sanatórií, predvádzanie na reklamné účely a podporu predaja, reklamné činnosti, propagačná činnosť so zameraním na zdravotnú osvetu, on-line reklama na počítačovej komunikačnej sieti, vydávanie a aktualizovanie reklamných alebo náborových materiálov, vzťahy s verejnosťou, marketingové štúdie, kancelárie zaoberajúce sa dovozom alebo vývozom, podpora predaja pre tretie osoby, účtovníctvo, vedenie kartoték v počítači, sekretárske služby, obchodné alebo podnikateľské informácie, sprostredkovanie uvedených služieb.
41 - Školenia, výcvik, telesné cvičenie, predpôrodné cvičenia, vzdelávanie, vydávanie periodickej a neperiodickej tlače, časopisov, novín, kníh, predovšetkým z oblasti zdravotníctva a farmácie, vydávanie on-line kníh a časopisov v elektronickej podobe, vydávanie a zverejňovanie textov s výnimkou reklamných alebo náborových, organizovanie a vedenie konferencií, kongresov, seminárov, kultúrnych alebo vzdelávacích výstav, organizovanie plesov, športových súťaží, živých vystúpení, služby v oblasti estrád, zábavy a kultúrnych podujatí, služby športovísk, detské jasle a škôlky, filmová tvorba, tvorba videofilmov, informácie o vzdelávaní, zábava, sprostredkovanie uvedených služieb.
44 - Lekárske služby, zdravotná a zdravotnícka starostlivosť, predovšetkým gynekológia a pôrodníctvo, neonatológia a perinatológia, fyziatria, balneológia a liečebná rehabilitácia, patologická anatómia, anestéziológia a intenzívna medicína, služby nemocníc, zdravotných stredísk a kliník, diagnostické strediská, sanatóriá, súkromné kliniky alebo sanatóriá, zotavovne, veterinárna pomoc, aromaterapeutické služby, detoxikácia toxikomanov, farmaceutické poradenstvo, zdravotné alebo zdravotnícke poradenstvo, odborné poradenstvo pre nemocnice, kliniky, sanatóriá, zdravotné strediská a lekárne, fyzioterapia, služby chiropraktikov, služby optikov, ošetrovateľské služby, služby pôrodnej asistentky, plastická chirurgia, psychologické služby, stomatológia, umelé oplodňovanie, implantovanie vlasov, masáže, sprostredkovanie uvedených služieb.

(540)

(732) R2, spol. s r. o., Moskovská 4, 811 08 Bratislava, SK;
(740) Repák Dušan, JUDr., Bratislava, SK;

---

(111) 212518
(151) 13.1.2006
(156) 4.6.2014
(180) 4.6.2024
(210) 1859-2004
(220) 4.6.2004
(442) 6.10.2005
(450) 6.4.2006
8 (511) 16, 35, 36, 39, 41, 43
(511) 16 - Tlačoviny, knihy a tlačené publikácie, časopisy, noviny, brožúry, sprievodcovia a príručky; príručky a prílohy z cestovného ruchu; časopisy a správy týkajúce sa cestovného ruchu a súvisiacich štatistických informácií a podmienok, správ a prehľadov; tlačené tabuľky, grafy, diagramy, schémy a príručky vytvorené z uvedených informácií.
35 - Poradenstvo v obchodnej činnosti; odborné obchodné poradenstvo; poskytovanie obchodných alebo podnikateľských informácií; marketing; marketingové štúdie; obchodný alebo podnikateľský prieskum; prieskum verejnej mienky; prieskum trhu; analýzy nákladov; hospodárske (ekonomické) predpovede; zostavovanie výpisov z účtov; vedenie kartoték v počítači; zbieranie údajov do centrálnej kartotéky; vzťahy s verejnosťou (prieskum vzťahov medzi podnikmi, inštitúciami a spoločenským prostredím); organizovanie výstav na komerčné alebo reklamné účely; predvádzanie tovaru na reklamné účely a podporu predaja; vylepovanie plagátov; rozširovanie reklamných alebo inzertných oznamov; rozširovanie reklamných materiálov zákazníkom (letáky, prospekty, tlačivá, vzorky); zasielanie reklamných materiálov zákazníkom; vydávanie a aktualizovanie reklamných materiálov; uverejňovanie reklamných textov; prenájom reklamných plôch; vydávanie reklamných alebo náborových textov; rozhlasová reklama; televízne reklamy; reklamná, inzertná a propagačná činnosť prostredníctvom akéhokoľvek média, prostredníctvom telefónnej siete, dátovej siete, informačnej siete, elektronickej siete, komunikačnej siete alebo počítačovej siete; poskytovanie informácií a iných informačných produktov komerčného alebo reklamného charakteru, multimediálnych informácií komerčného alebo reklamného charakteru; komerčné využitie internetu na poskytovanie služieb patriacich do triedy 35; online inzercia; sprostredkovanie nákupu a predaja tovarov v zahraničí.
36 - Sprostredkovanie poistenia; úschovné služby; pôžičky (financovanie); daňové odhady (služby); finančné odhady a oceňovanie (poisťovníctvo, bankovníctvo, nehnuteľnosti); konateľstvo, zastupiteľstvo; správcovstvo; služby v oblasti finančníctva; finančné riadenie; záručné pôžičky; hypotéky, poskytovanie pôžičiek; burzové maklérstvo; finančné analýzy; finančné poradenstvo; konzultačné služby v oblasti financií; elektronický prevod kapitálu; platobné prevody vykonávané elektronicky; finančné informácie; úschova cenností; finančný lízing; operačný lízing; zmenárenská činnosť; faktoring a forfaiting; sprostredkovanie nákupu predaj nehnuteľností; sprostredkovateľská činnosť v oblasti financií, bankovníctva, poisťovníctva.
39 - Autobusová doprava a automobilová preprava; doprava; rezervácia dopravy, organizovanie ciest, výletov, exkurzií; preprava a sprevádzanie turistov; informácie o cestovaní, o cestovných tarifách; informácie o preprave; rezervácia cestovných lístkov a leteniek, rezervácia zájazdov; doručovanie tovaru; kuriérske služby.
41 - Vydavateľská a publikačná činnosť s výnimkou náborových a reklamných textov, organizovanie kultúrnych, športových a vzdelávacích podujatí, organizovanie športových a vedomostných súťaží, organizovanie súťaží na reklamné a obchodné účely, organizovanie predstavení, živých vystúpení, prevádzkovanie herní pre deti a dospelých.
43 - Kempy a prevádzkovanie kempov; motelové služby; prázdninové tábory; rezervácia ubytovania, informácie o ubytovaní; poskytovanie ubytovania, poskytovanie prechodného ubytovania, poskytovanie pre zvieratá, turistické ubytovne; ubytovacie kancelárie.

(540)

(732) HEPEX - Slovakia, spol. s r. o., Rozmarínova 22, 945 01 Komárno, SK;
(740) Neuschl Vladimír, JUDr. Ing., Bratislava, SK;

---

(111) 212523
(151) 13.1.2006
(156) 1.7.2014
(180) 1.7.2024
(210) 2118-2004
(220) 1.7.2004
(310) 342229
(320) 19.1.2004
(330) CZ
(442) 6.10.2005
(450) 6.4.2006
8 (511) 29
(511) 29 - Mlieko, syr, jogurt, jogurtové syry a mliečne výrobky.
(540) JOGURTINA
(732) BONGRAIN S. A., 42 rue Rieussec, 78220 Viroflay, FR;
(740) Stavrovský Peter, JUDr., Bratislava, SK;

---

(111) 212533
(151) 13.1.2006
(156) 31.8.2014
(180) 31.8.2024
(210) 2736-2004
(220) 31.8.2004
(442) 6.10.2005
(450) 6.4.2006
8 **(511) 16, 35, 36**
(511) 16 - Tlačoviny, knihy a tlačené publikácie, časopisy, noviny, brožúry, sprievodcovia a príručky, všetko v súvislosti s finančníctvom a motorizmom, príručky a prílohy z oblasti bankovníctva, finančníctva a motorizmu, časopisy a správy týkajúce sa hospodárskych a obchodných štatistických úverových informácií a podmienok, správ a prehľadov, tlačené tabuľky, grafy, diagramy, schémy a príručky vytvorené z uvedených informácií.
35 - Poradenské a konzultačné služby v oblasti obchodu a reklamy, poskytovanie obchodných alebo podnikateľských informácií, marketing, marketingové štúdie, obchodný alebo podnikateľský prieskum, prieskum verejnej mienky, prieskum trhu, analýzy nákladov, hospodárske (ekonomické) predpovede, zostavovanie výpisov z účtov, vedenie kartoték v počítači, zbieranie údajov do centrálnej kartotéky, vzťahy s verejnosťou (prieskum vzťahov medzi podnikmi, inštitúciami a spoločenským prostredím, organizovanie výstav na komerčné alebo reklamné účely, predvádzanie tovaru na reklamné účely a podporu predaja, vylepovanie plagátov, rozširovanie reklamných alebo inzertných oznamov, rozširovanie reklamných materiálov zákazníkom (letáky, prospekty, tlačivá, vzorky), zasielanie reklamných materiálov zákazníkom, vydávanie a aktualizovanie reklamných materiálov, uverejňovanie reklamných textov, prenájom reklamných plôch, vydávanie reklamných alebo náborových textov, rozhlasová reklama, televízne reklamy, reklamná, inzertná a propagačná činnosť prostredníctvom akéhokoľvek média, prostredníctvom telefónnej siete, dátovej siete, informačnej siete, elektronickej siete, komunikačnej siete alebo počítačovej siete, poskytovanie informácií a iných informačných produktov komerčného alebo reklamného charakteru, multimediálnych informácií komerčného alebo reklamného charakteru, komerčné využitie internetu, online inzercia.
36 - Vydávanie kreditných kariet, služby týkajúce sa úverových kariet, organizovanie dobročinných zbierok, kapitálové investície, garancie, záruky, kaucie, klíring (zúčtovávanie vzájomných pohľadávok a záväzkov - bezhotovostné platenie), úschovné služby, úschova v bezpečnostných schránkach, pôžičky (financovanie), daňové odhady (služby), finančné služby, finančné odhady a oceňovanie (poisťovníctvo, bankovníctvo, nehnuteľnosti), konateľstvo, zastupiteľstvo, správcovstvo, služby v oblasti finančníctva, finančné riadenie, záručná pôžičky, hypotéky, poskytovanie pôžičiek, peňažné služby, burzové maklérstvo, finančné analýzy, finančné poradenstvo, konzultačné služby v oblasti financií, elektronický prevod kapitálu, platobné prevody vykonávané elektronicky, finančné informácie, vydávanie cenných papierov, úschova cenností, kurzové záznamy na burze, príjem vkladov od spoločnosti, poskytovanie úverov, investovanie do cenných papierov, finančný lízing, obchodovanie na vlastný účet alebo na účet klienta s devízovými hodnotami v oblasti terminovaných obchodov (futures) a opcií (options) včítane kurzových a úrokových obchodov s prevoditeľnými cennými papiermi, finančné maklérstvo, portfólio manažment, zahraničná obchodná činnosť, operačný lízing, zmenárenská činnosť, faktoring a forfaiting, sprostredkovanie nákupu a predaj nehnuteľností, sprostredkovanie služieb uvedených v tejto triede.
(540) TOYOTA Rent Plus
(732) TOYOTA JIDOSHA KABUSHIKI KAISHA (also trading as TOYOTA MOTOR CORPORATION), 1, Toyota-cho, Toyota-shi, Aichi-ken, JP;
(740) PATENTSERVIS Bratislava, a. s., Bratislava, SK;

---

(111) 212537
(151) 13.1.2006
(156) 24.9.2014
(180) 24.9.2024
(210) 2920-2004
(220) 24.9.2004
(442) 6.10.2005
(450) 6.4.2006
8 **(511) 9, 11**
(511) 9 - Elektrické zariadenia na ničenie hmyzu pomocou odparovania insekticídov.
11 - Elektrické odparovače a ventilátory na rozptyľovanie insekticídov.
(540) VAPE
(732) FUMAKILLA LIMITED, No. 11, Kanda-Mikuracho, Chiyoda-ku, Tokyo, JP;
(740) Hörmann Tomáš, Ing., Bratislava, SK;

---

(111) 212538
(151) 13.1.2006
(156) 24.9.2014
(180) 24.9.2024
(210) 2921-2004
(220) 24.9.2004
(442) 6.10.2005
(450) 6.4.2006
8 **(511) 9, 11**
(511) 9 - Elektrické zariadenia na ničenie hmyzu pomocou odparovania insekticídov.
11 - Elektrické odparovače a ventilátory na rozptyľovanie insekticídov.
(540) FUMAKILLA
(732) FUMAKILLA LIMITED, No. 11, Kanda-Mikuracho, Chiyoda-ku, Tokyo, JP;
(740) Hörmann Tomáš, Ing., Bratislava, SK;

---

(111) 212922
(151) 9.2.2006
(156) 7.12.2014
(180) 7.12.2024
(210) 3480-2004
(220) 7.12.2004
(442) 3.11.2005
(450) 4.5.2006
8 **(511) 5, 10, 39, 44**

(511) 5 - Absorpčné tampóny, absorpčná vata, alkohol na liečebné účely, alkaloidy na lekárske účely, amalgámy zubné, analgetiká, anestetiká, anthelmintikum, antibakteriálne prípravky, chemické antikoncepčné prípravky, antipyretiká, antiseptická vata, antiseptiká, antiuratiká, bahno liečivé, bakteriálne prípravky na lekárske a zverolekárske účely, balzamy na lekárske účely, aseptická vlna na lekárske účely, bikarbonát sodný na farmaceutické účely, bielkovinová potrava na lekárske účely, bielkovinami obohatené mlieko na lekárske účely, biocídy, prostriedky proti bolestiam hlavy, tyčinky proti bradaviciam, bróm na farmaceutické účely, zubné brúsne prostriedky, liečivé byliny, bylinkové čaje na lekárske účely, liečivé čaje na lekárske účely, cigarety (netabakové) na lekárske účely, cukor na lekárske účely, cukrovinky s liečivými prísadami, vonné soli, chemické činidlá na lekárske a zverolekárske účely, čapíky, čistiace prípravky na kontaktné šošovky, prípravky na čistenie vzduchu, detergenty na lekárske účely, dezinfekčné prípravky, deodoranty s výnimkou deodorantov na osobnú potrebu, diabetický chlieb, diagnostické prípravky na lekárske účely, diastáza na lekárske účely, dietetické nápoje a potraviny upravené na liečebné účely, minerálne doplnky potravín, digestíva na farmaceutické účely, digitalín, drogy na liečebné účely, droždie na farmaceutické účely, prípravky na starostlivosť o ústnu dutinu, enzymatické prípravky na lekárske a zverolekárske účely, pesticídy, fungicídy, gáza na obväzovanie, glukóza na lekárske účely, repelenty, prípravky proti hemoroidom, prostriedky proti hlístam, repelenty proti hmyzu, hormóny na lekárske účely, horčicový olej na lekárske účely, obklady a náplasti, lekárske prípravky na chudnutie, hygienické nohavičky, chemicko-farmaceutické prípravky, chinín na lekárske účely, jódová tinktúra, jojoba, gáfor na lekárske účely, obrúsky (hygienické), vložky (hygienické), obväzy, sírové knôty na dezinfekciu, liečivé prípravky do kúpeľov, prísady do krmív na lekárske účely, prostriedky na kurie oká, liečivá pre veterinárnu medicínu, lekárničky prenosné plné, leukoplast, minerálne vody a soli na lekárske účely, mlieko pre dojčatá, prípravky proti moliam, muchám a ostatnému hmyzu, nápoje dietetické upravené na lekárske účely, obvínadlá, obväzy, prípravky proti parazitom, potrava pre dojčatá, prípravky na umývanie psov, kapsuly na farmaceutické účely, karbol, kokaín, kolódium na farmaceutické účely, prípravky na čistenie kontaktných šošoviek, liečivé korene, terapeutické prípravky na kúpele, krúžky, náplasti a liečivá na kurie oká, laktóza, zubné laky, laxatíva, lecitín na lekárske účely, liečivá na zuby, liečivá pre humánnu medicínu, liečivá na zverolekárske účely, sladké drievko na farmaceutické účely, lieky tekuté, lepiace prípravky na chytanie múch, lepidlá na umelé chrupy; leptacie tyčinky, tekuté masti na farmaceutické a lekárske účely; semená celé alebo mleté na lekárske účely, farmaceutické prípravky proti lupinám, mandľové mlieko na farmaceutické účely, masti na farmaceutické účely, materská kašička na lekárske účely, menštruačné nohavičky, tampóny a vložky, mentol, minerálne soli, minerálne vody na lekárske účely, sušené mlieko pre dojčatá, prípravky na hubenie hmyzu a myší, náplasti, náramky na lekárske účely, narkotiká, prípravky proti poteniu nôh, liečivá posilňujúce nervovú sústavu, vedľajšie produkty spracovania obilnín na lekárske účely, ovínadlá, obklady, protiparazitické obojky pre zvieratá, obväzový materiál, obväzy tlakové, octany na farmaceutické účely, prípravky na vyplachovanie očí, olej gáfrový na lekárske účely, opiáty, opodeldok, pektín na farmaceutické účely, pepsíny na farmaceutické účely, peptóny, peroxid vodíka na lekárske účely, pijavice na lekárske účely, krvné preparáty, prípravy proti plesniam, farmaceutické prípravky na starostlivosť o pokožku, pomády na lekárske účely, toniká na lekárske účely, prečisťujúce prípravky, preháňadlá, protireumatické prstene, rádioaktívne látky na lekárske účely, rádiologicky kontrastné látky na lekárske účely, ricínový olej na lekárske účely, rozpúšťadlá na odstraňovanie náplastí, sedatíva, séra, sirupy na farmaceutické účely, prípravky na ničenie slimákov, zliatiny drahých kovov na zubolekárske účely, sterilizačné prípravky, styptiká, sulfónamidy, terpentín na lekárske účely, tinktúry na lekárske účely, tuky na lekárske účely, obrúsky napustené farmaceutickými vodičkami, uhlie živočíšne na farmaceutické účely, uspávacie prípravky, prípravky na upokojenie, vakcíny, vata na lekárske účely, výťažky z kôpru na lekárske účely, zverolekárske prípravky, zubné tmely, amalgámy a laky.

10 - Aerosólové dávkovače na lekárske účely, antikoncepčné prípravky s výnimkou chemických, podporné bandáže, banky lekárske, barly, topánky ortopedické, brušné korzety, pomôcky na čistenie telových dutín, dávkovače piluliek, cumlíky, detské fľaše, chirurgické dlahy, elastické pančuchy na chirurgické účely, fyzioterapeutické zariadenia, hydrostatické postele na lekárske účely, chirurgické prístroje a nástroje, chirurgické nite, chirurgické ihly, chrániče na prsty na lekárske účely, chrániče sluchu, umelé chrupy, implantáty chirurgické, inhalátory, injekčné striekačky na lekárske účely, irigátory, ihly na lekárske účely, kvapkadlá na lekárske účely, pomôcky na dojčenie, kondómy, masážne prístroje, chirurgické rukavice, teplomery na lekárske účely, prístroje na meranie krvného tlaku, krúžky na prerezávanie zubov, fľaše na lekárske účely, lekárske prístroje a nástroje, lyžice na odmeriavanie liečiv, podložky na lôžka, postele špeciálne vyrobené na lekárske účely, posteľové vibrátory, matrace na lekárske účely, misky na lekárske účely, posteľové misy, nábytok na lekárske účely, nádobky na aplikáciu liekov, nádoby na moč, umelé prsníky, elastické nákolenníky, naslúchacie aparáty, naslúchadlá pre nedoslýchavých, nosidlá pre chorých, nože chirurgické, nože na kurie oká, nožnice chirurgické, odevy do operačných sál, odsávačky materského mlieka, ochranné podušky proti preležaninám, ortopedické pomôcky, pesary, pľuvadlá, elektricky vyhrievané pomôcky na lekárske potreby, protézy vlasové, rúška pre nemocničný personál, tampóny do uší na lekárske účely, fonometre na meranie krvného tlaku, vrecúška s ľadom na lekárske účely, ortopedické vložky do topánok, zubné prístroje a nástroje, podušky na dojčenie.

39 - Balenie tovaru, distribúcia liekov a zdravotníckych pomôcok, doručovanie časopisov, roznášanie (distribúcia) časopisov.

44 - Farmaceutické poradenstvo, poradenstvo v oblasti zdravia a zdravej výživy, zdravotnícka starostlivosť, zotavovne, sanatóriá, lekárske služby, zdravotná starostlivosť, zdravotné strediská, poskytovanie liečebno-preventívnej starostlivosti v neštátnom zdravotníckom zariadení.

(540) LEKÁREŇ MELISSA

(732) Lekáreň Melissa, s.r.o., Robotnícka 54/3, 905 01 Senica, SK;

(740) Neuschl Vladimír, JUDr. Ing., Bratislava, SK;

---

(111) 212975

(151) 9.2.2006

(156) 31.3.2015

(180) 31.3.2025

(210) 586-2005

(220) 31.3.2005

(442) 3.11.2005

(450) 4.5.2006

8 (511) 5

(511) 5 - Farmaceutické prípravky na použitie na liečenie chorôb a porúch; farmaceutické prípravky upravujúce imunitný systém; farmaceutické prípravky, ktorými sú lieky na báze cytokín inhibítorov.

(540) REVLIMID

(732) Celgene Corporation, a Delaware Corporation, 86 Morris Avenue, Summit, NJ 07901, US;

(740) Žovicová Viera, Ing., Bratislava, SK;

---

(111) 213316

(151) 13.3.2006

(156) 1.12.2013

(180) 1.12.2023

(210) 3509-2003

(220) 1.12.2003

(442) 3.1.2005

(450) 1.6.2006

8 (511) 16, 35, 39, 41, 43, 44, 45

(511) 16 - Tlačoviny, neperiodická tlač, plagáty, letáky, propagačné materiály.

35 - Reklamná činnosť, sprostredkovanie nákupu a predaja tovaru.

39 - Preprava osôb a tovaru, služby v oblasti dopravy.

41 - Organizovanie kurzov, seminárov, školení, spoločenských podujatí pre dospelých, deti a mládež a vydavateľská činnosť s výnimkou vydávania reklamných alebo náborových textov.

43 - Stravovacie služby, poskytovanie dočasného ubytovania.

44 - Zdravotnícka starostlivosť.

45 - Sociálne služby pre dospelých, deti a mládež, opatrovateľská a hospicová starostlivosť.

(540)

(591) modrá

(732) SAMARITÁN, n. o., Komenského 19, 036 01 Martin, SK;

(740) Gruber Dalibor, Ing., Košice, SK;

---

(111) 213363

(151) 10.4.2006

(156) 25.11.2014

(180) 25.11.2024

(210) 3335-2004

(220) 25.11.2004

(442) 5.1.2006

(450) 7.7.2006

8 (511) 9, 16, 25, 35, 39, 41

(511) 9 - Nahraté audio- a/alebo videonosiče, programové vybavenie pre počítače, softvér a počítačové hry.

16 - Tlačoviny, brožúry, časopisy, knihy, fotografie, komiksy, kalendáre, papierové propagačné materiály.

25 - Odevy, tričká, mikiny.

35 - Reklama; televízna reklama; rozhlasová reklama; on-line reklama na počítačovej komunikačnej sieti; reklama prostredníctvom mobilných telefónov; reklamné agentúry; podpora predaja (pre tretie osoby); produkcia reklamných spotov; vydávanie a aktualizovanie reklamných materiálov; prenájom reklamných materiálov; rozširovanie reklamných materiálov zákazníkom; rozširovanie reklamných oznamov; prenájom reklamných plôch; uverejňovanie reklamných textov; sprostredkovateľská a poradenská činnosť v oblasti reklamy; sprostredkovanie nákupu a predaja filmov, reklám, zábavných a audiovizuálnych programov; sprostredkovanie nákupu a predaja audiovizuálnej techniky; maloobchodné služby v oblasti audiovizuálnej techniky; maloobchodné služby v oblasti filmov, zábavných a audiovizuálnych programov; maloobchodná činnosť s nahratými audio- a/alebo videonosičmi; maloobchodná činnosť s počítačovými hrami; maloobchodná činnosť so softvérom.

39 - Distribúcia televíznych programov, hraných filmov, audio- a/alebo videonosičov.

41 - Produkcia televíznych programov, produkcia rozhlasových programov, filmová tvorba, produkcia dokumentárnych filmov; fotografická reportáž, tvorba videofilmov, nahrávanie videopások, digitálna tvorba obrazov na výstupných zariadeniach; produkcia zábavných a audiovizuálnych programov, výroba publicistických, spravodajských a vzdelávacích programov, služby filmových a nahrávacích štúdií; divadelné predstavenia, výroba divadelných alebo iných predstavení; služby agentúr sprostredkovávajúcich divadelných, koncertných a varietných umelcov; technicko-organizačné zabezpečenie kultúrnych, spoločenských a športových podujatí; organizovanie zábavných, kultúrnych, spoločenských a športových podujatí; organizovanie vzdelávacích, vedomostných alebo zábavných súťaží; organizovanie športových súťaží, organizovanie športových akcií a hier; organizovanie kultúrno-spoločenských akcií a hier, organizovanie audiotextových a sms-kových hier; organizovanie živých vystúpení; vedomostné alebo zábavné súťaže organizované prostredníctvom internetu alebo telefónov a mobilných telefónov; zábavné parky; rozhlasová zábava; televízna zábava; zábava, pobavenie; plánovanie a organizovanie večierkov; výchovno-zábavné klubové služby; služby fanklubov; informácie o možnostiach rozptýlenia; informácie o možnostiach zábavy; služby technického zabezpečenia kultúrnych, spolo-

čenských a športových podujatí; ozvučenie filmových a audiovizuálnych programov; sprostredkovanie a poradenská činnosť v uvedených oblastiach; požičiavanie filmov, požičiavanie videopások; prenájom audionahrávok; prenájom audiovizuálnej techniky; poradenstvo v oblasti audiovizuálnej techniky; prenájom dekorácií; vydávanie kníh, časopisov, novín a iných periodických a neperiodických publikácií; on-line poskytovanie počítačových hier (z počítačových sietí); hranie o peniaze; organizovanie lotérií; organizovanie finančných hier.

(540) Mojsejovci

(732) J.A.M. FILM 1999, s.r.o., Fedákova 22, 841 02 Bratislava, SK;

(740) Chmelíková Jana, RNDr., Bratislava, SK;

---

(111) 213737

(151) 9.5.2006

(156) 27.5.2014

(180) 27.5.2024

(210) 1724-2004

(220) 27.5.2004

(442) 2.2.2006

(450) 3.8.2006

8 (511) 30

(511) 30 - Cukrovinky bez liečivých účinkov vrátane žuvačiek, žuvačiek z ktorých možno robiť bubliny, cukríkov a cukríkov s mätovou príchuťou (mentoliek).

(540) BOOMER

(732) Wm. Wrigley Junior Company, 410 North Michigan Avenue, Chicago, Illinois 60611, US;

(740) Fajnorová Mária, Ing., Bratislava, SK;

---

(111) 213738

(151) 9.5.2006

(156) 27.5.2014

(180) 27.5.2024

(210) 1725-2004

(220) 27.5.2004

(442) 2.2.2006

(450) 3.8.2006

8 (511) 30

(511) 30 - Cukrovinky bez liečivých účinkov vrátane žuvačiek, žuvačiek z ktorých možno robiť bubliny, cukríkov a cukríkov s mätovou príchuťou (mentoliek).

(540) PIM POM

(732) Wm. Wrigley Junior Company, 410 North Michigan Avenue, Chicago, Illinois 60611, US;

(740) Fajnorová Mária, Ing., Bratislava, SK;

---

(111) 214052

(151) 16.5.2006

(156) 30.7.2014

(180) 30.7.2024

(210) 2410-2004

(220) 30.7.2004

(442) 8.9.2005

(450) 3.8.2006

8 (511) 9, 14, 16, 18, 21, 24, 25, 28, 29, 30, 31, 35, 39, 41, 43

(511) 9 - Podložky pod myš, magnety, automatické kuchynské časové spínače.

14 - Hodiny, kontrolné kuchynské hodiny, prívesky na kľúče, šnúrky na kľúče na zavesenie na krk.

16 - Perá, poznámkové bloky (normálne a samolepiace), nálepky, záložky do kníh.

18 - Otvorené tašky s dvoma držadlami, tašky, vrecúška, škatuľky na vizitky patriace do tejto triedy.

21 - Podnosy na použitie v domácnosti s výnimkou podnosov z drahých kovov, podložky s výnimkou papierových, nie ako prestieranie, tácky s výnimkou tácní z drahých kovov, rukavice pre domácnosť na obsluhu rúry na pečenie, hrnčeky na kávu, poháre na pitie.

24 - Obrusy na stôl (nie papierové).

25 - Zástery, trička, čiapky/klobúky, kuchárske čiapky, saká, šály.

28 - Hracie karty.

29 - Mäso, ryby, hydina, mäsové výťažky, konzervované, sušené a tepelne spracované ovocie a zelenina, rôsoly, džemy, marmelády, ovocné zaváraniny, ovocné pretlaky, vajcia, mlieko a mliečne výrobky, jedlé oleje a tuky.

30 - Káva, čaj, kakao, cukor, ryža, maniok, ságo, kávové náhradky, múka a výrobky z obilia, chlieb, pekárske a cukrárske výrobky, zmrzliny, med, melasový sirup, kvasnice, prášky do pečiva, soľ, horčica, ocot, omáčky ako chuťové prísady, ovocné omáčky, korenie, ľad.

31 - Poľnohospodárske, záhradkárske a lesné produkty a obilniny, ktoré nie sú zahrnuté v iných triedach, čerstvé ovocie a zelenina, semená, rastliny a kvety, potrava pre zvieratá, slad na výrobu piva a liehovín.

35 - Reklamná činnosť, obchodný manažment, obchodná správa, obchodná administratíva, zasielateľské služby v oblasti korenia, potravinárskych výrobkov a kuchárskych receptov na reklamné účely, prieskumné služby na umiestnenie špeciálneho korenia, potravinárskych výrobkov a receptov ako marketingové služby.

39 - Dopravné služby, balenie darčekových balíčkov, ktoré obsahujú položky týkajúce sa varenia ako korenie, potravinárske výrobky a recepty a ich doprava.

41 - Vzdelávanie, výcvik, kurzy a školenia v oblasti varenia prostredníctvom kuchárskeho štúdia, publikovanie a vydávanie kníh, novín, časopisov v oblasti štúdia virtuálneho varenia prostredníctvom internetu alebo iných počítačových sietí.

43 - Reštauračné služby (strava), príprava a dodávka jedál na objednávku do domu.

(540) ICOOK

(732) Alticor Inc., 7575 Fulton Street East, Ada, Michigan 49355, US;

(740) Tomeš Pavol, Ing., Bratislava, SK;

---

(111) 214115

(151) 7.6.2006

(156) 6.4.2015

(180) 6.4.2025

(210) 651-2005

(220) 6.4.2005

(442) 2.3.2006

(450) 7.9.2006
8 **(511) 5**
(511) 5 - Farmaceutické prípravky na použitie na liečenie chorôb a porúch; farmaceutické prípravky upravujúce imunitný systém; farmaceutické prípravky, ktorými sú lieky na báze cytokín inhibítorov.
(540) REV
(732) Celgene Corporation, a Delaware Corporation, 86 Morris Avenue, Summit, NJ 07901, US;
(740) Žovicová Viera, Ing., Bratislava, SK;

---

(111) 214394
(151) 9.6.2006
(156) 31.12.2013
(180) 31.12.2023
(210) 3795-2003
(220) 31.12.2003
(442) 3.1.2005
(450) 7.9.2006
8 **(511) 30**
(511) 30 - Trvanlivé a polotrvanlivé pečivo, jemné pečivo, oblátky, sušienky, napolitánky, keksy, biskvity, perníky, medovníky, múčne potraviny, výrobky z obilnín, koláče, dezerty, zákusky, torty, trvanlivé pečivo čokoládové a nečokoládové, piškóty, tortičky, výrobky v triede 30 obsahujúce kakao a/alebo kávu, kakaové, čokoládové, kávové, orieškové a ovocné náplne a krémy, trubičky, sucháre, krekery (slané pečivo), pralinky, výrobky z kakaa, chuťové prísady, cukríky, cukrovinky, fondán, koláče s plnkou, karamelky, mandľové cukrovinky, kandis ako potrava, lupienky, vločky (obilninové), čokoláda, čokoládové a nečokoládové cukrovinky, bonbóny, lízanky, želé, komprimáty, mentolové cukríky, žuvačky, zmrzliny, mandľová pasta, marcipán, jedlé ozdoby na torty, jedlé ozdoby na zákusky, lístkové cesto, maslové, tukové cesto, ovsená potrava, vafle, tyčinky, čokoládové a kakaové polevy, müsli, ovocné želé, cukrovinky na zdobenie vianočných stromčekov, kávové príchuti, pastilky (cukríky).
(540) FITBELA
(732) Pečivárne Liptovský Hrádok, s. r. o., Liptovská Porúbka 347, 033 01 Liptovský Hrádok, SK;
(740) Holakovský Štefan, Ing., Bratislava, SK;

---

(111) 214993
(151) 23.8.2006
(156) 29.4.2014
(180) 29.4.2024
(210) 1406-2004
(220) 29.4.2004
(442) 1.4.2005
(450) 5.10.2006
8 **(511) 18, 24, 25, 28, 35**
(511) 18 - Batohy, vaky pre turistov, vaky pre horolezcov, vychádzkové palice, cestovné kufre, cestovné tašky, držiaky na kufre, horolezecké palice, chlebníky, kožené chlopne, lodné kufre, cestovné obaly na odevy, palice na podporu pri chôdzi, vrecká a tašky na pripnutie k opasku, plážové tašky, pokrývky pre zvieratá, postroje pre zvieratá, poľovnícke torby, puzdrá a obaly z vulkanfíbru, puzdrá na navštívenky, remienky na korčule, plecniaky, tašky na nosenie detí, vychádzkové sedadlá, kožušiny, koža, imitácia kože, kožené alebo kožou potiahnuté škatule, kožené šnúrky, kožené povrázky, aktovky, kufre, kufríky, dáždniky, slnečníky, peňaženky, kabelky, kľúčenky z kože, kožušinové pokrývky, kožené náramenné pásy, kožené remene, remienky, vrecká z kože na balenie.
24 - Spacie vaky nahrádzajúce prikrývky, sieťky proti moskytom, bavlnené textílie, textílie, tkaniny na textilné využitie, látkové značky, posteľná a stolová bielizeň a textílie, lôžkoviny, kúpeľňové textílie nie ako oblečenie, netkané textílie, textilné obrúsky a vreckovky, obrusy nie papierové, pleteniny, textilné podšívky, zástavy a vlajky nie papierové.
25 - Odevy, bielizeň pohlcujúca pot, bielizeň zabraňujúca poteniu, cyklistické oblečenie, športová obuv, futbalová obuv, gymnastické dresy, kombinézy na vodné lyžovanie, kovové časti na obuv, lyžiarske topánky, obuv a oblečenie pre športovcov, obuv a oblečenie pre turistiku a horské športy, protišmykové pomôcky na obuv, pánske spodky, sprchovacie čiapky, čiapkové šilty, športové tričká a dresy, celé topánky, uniformy, konfekcia, obleky, vesty, vrchné ošatenie, pokrývky hlavy, bielizeň, bundy, čelenky, čiapky, chrániče uší ako pokrývka hlavy, kabáty, klobúky, kapucne, goliere, tielka, tričká, kombinézy, košele, kožušiny ako oblečenie, obuv a plášte na kúpanie, nohavice, opasky, pančuchy, plavky, pleteniny ako oblečenie, svetre, pulóvre, ponožky, potníky, rukavice, šály, šatky, šerpy, vrecká na odevy.
28 - Postroje pre horolezcov, horolezecký výstroj, ochranné vypchávky ako časti športových úborov, bejzbalové rukavice, boxerské rukavice, stacionárne bicykle na cvičenie, chrániče na píšťaly, chrániče na lakte ako športové potreby, opasky pre vzpieračov, hry, hračky, cvičebné náradie, bazény ako športový tovar, činky, stroje na fyzické cvičenie, golfové rukavice a vaky, gymnastické zariadenia, lopty, žetóny, kolieskové korčule, kolobežky, korčule, lyže, lyžiarske viazanie, sánky, skejtbordy.
35 - Maloobchodné služby v oblasti športových potrieb, potrieb pre turistiku, odevov, textilu, textilných doplnkov, obuvi, kancelárie zaoberajúce sa dovozom a vývozom, poradenstvo v obchodnej činnosti, obchodné alebo podnikateľské informácie, organizovanie komerčných alebo reklamných výstav a veľtrhov, predvádzanie tovaru, reklama, sprostredkovanie uvedených služieb, sprostredkovanie obchodu s tovarom.
(540)

(732) TREKLAND s. r. o., Vajanského nábrežie 9, 811 02 Bratislava, SK;
(740) Porubčan Róbert, Ing., Ivanka pri Dunaji, SK;

---

(111) 215423
(151) 12.10.2006
(156) 23.12.2014
(180) 23.12.2024
(210) 3640-2004
(220) 23.12.2004
(442) 7.7.2006
(450) 7.12.2006
8 (511) 5
(511) 5 - Farmaceutické a veterinárne prípravky; zdravotnícke prípravky na lekárske účely; dietetické látky upravené na lekárske účely; potrava pre dojčatá; náplasti; obväzový materiál; materiály na plombovanie zubov, dentálne vosky; dezinfekčné prípravky na hygienické účely; prípravky na ničenie škodcov; fungicídy, herbicídy.
(540) Alfuzostad
(732) STADA Arzneimittel AG, Stadastrasse 2-18, 61118 Bad Vilbel, DE;
(740) PATENTSERVIS Bratislava, a. s., Bratislava, SK;

---

(111) 215424
(151) 12.10.2006
(156) 23.12.2014
(180) 23.12.2024
(210) 3641-2004
(220) 23.12.2004
(442) 7.7.2006
(450) 7.12.2006
8 (511) 5
(511) 5 - Farmaceutické a veterinárne prípravky; zdravotnícke prípravky na lekárske účely; dietetické látky upravené na lekárske účely; potrava pre dojčatá; náplasti; obväzový materiál; materiály na plombovanie zubov, dentálne vosky; dezinfekčné prípravky na hygienické účely; prípravky na ničenie škodcov; fungicídy, herbicídy.
(540) CLOXET
(732) STADA Arzneimittel AG, Stadastrasse 2-18, 61118 Bad Vilbel, DE;
(740) PATENTSERVIS Bratislava, a. s., Bratislava, SK;

---

(111) 217425
(151) 12.4.2007
(156) 6.2.2014
(180) 6.2.2024
(210) 411-2006
(220) 6.2.2004
(442) 4.1.2007
(450) 7.6.2007
8 (511) 9
(511) 9 - Počítačový softvér používaný na situačné plánovanie, zákaznícku podporu, správu vozových parkov, geografické informačné systémy, dopravné plánovanie, domácu zábavu, vzdelávacie a podnikateľské aplikácie; počítačové programy na vyhľadávanie, zobrazovanie, prehliadanie a analyzovanie geografických a dopravných informácií a vytváranie užívateľských máp a na zobrazovanie geografických a dopravných informácií, počítačové programy na používanie v dopravnom plánovaní a na vytváranie pokynov na riadenie vozidiel; a počítačové programy používané na sledovanie pohybu vozidiel pomocou GPS.
(540) AUTOROUTE
(732) MICROSOFT CORPORATION, One Microsoft Way, Redmond, Washington 98052-6399, US;
(740) Brichtová Tatiana, JUDr., Bratislava, SK;

---

(111) 218837
(151) 13.8.2007
(156) 23.1.2014
(180) 23.1.2024
(210) 1744-2006
(220) 23.1.2004
(442) 3.5.2007
(450) 4.10.2007
8 (511) 25, 35, 42
(511) 25 - Obuv.
35 - Maloobchodný predaj obuvi; poradenstvo pri vedení podnikov vrátane poskytovania pomoci a poradenstva pri zriadení a vedení maloobchodného predaja obuvníckeho tovaru.
42 - Odborné poradenstvo a pomoc pri zriadení a vedení maloobchodného predaja obuvníckeho tovaru.
(540) PAYLESS SHOESOURCE
(732) Payless ShoeSource Worldwide, Inc., Jayhawk Towers, 700 S.W. Jackson Street, Suite 202, Topeka, Kansas 66603, US;
(740) ROTT, RŮŽIČKA & GUTTMANN, Bratislava, SK;

---

(111) 227622
(151) 18.5.2010
(156) 9.7.2014
(180) 9.7.2024
(210) 1374-2009
(220) 9.7.2004
(442) 8.2.2010
(450) 7.7.2010
9 (511) 44
(511) 44 - Lekárske služby; poskytovanie lekárskych a farmaceutických informácií na internete.
(540) RE-MODEL
(732) Boehringer Ingelheim International GmbH, Binger Strasse 173, D-55216 Ingelheim am Rheim, DE;
(740) Majlingová Marta, Bratislava, SK;

---

(111) 229018
(151) 29.12.2010
(156) 26.1.2015
(180) 26.1.2025
(210) 139-2005
(220) 26.1.2005
(442) 2.2.2006
(450) 4.2.2011
8 (511) 9, 16, 35, 37, 41, 42, 45
(511) 9 - Elektrické a elektronické zabezpečovacie a bezpečnostné systémy a zariadenia na ochranu majetku a osôb, zabezpečovacie systémy a zariadenia umožňujúce sledovanie pohybu a prejavu osôb v objektoch a ich okolí, zabezpečovacie zariadenia proti odcudzeniu; súčasti a doplnky elektrických a elektronických zabezpečovacích a bezpečnostných zariadení; signalizačné zariadenia, prí-

stroje a nástroje; detektory; nosiče zvukových a zvukovo-obrazových záznamov, počítače včítane príslušenstva a periférnych prístrojov a zariadení na účely zabezpečovania osôb, objektov a majetku; kamery a kamerové systémy; mikrofóny a mikrofónne systémy; nástroje, prístroje a zariadenia na meranie, kontrolu a zisťovanie elektrických, rádiokomunikačných a akustických signálov; prístroje a zariadenia na záznam a reprodukciu zvuku alebo obrazu; zariadenia na diaľkový prenos dát a informácií; zariadenia a prístroje na automatizované spracovávanie dát, obrazu a textov; poplašné zariadenia, elektrické monitorovacie prístroje, kontrolné a regulačné elektrické prístroje, požiarne signalizačné zariadenia, telekomunikačné a rádiokomunikačné prístroje a zariadenia, softvér pre zabezpečovacie systémy a zariadenia, drôtové a bezdrôtové prenosové, dorozumievacie a akustické zariadenia; pamäťové a záznamové médiá a nosiče informácií pre počítače; zariadenia a systémy bezkontaktnej identifikácie; zariadenia oznamovacej elektroniky; monitory, rádio-, audio-, videovýrobky, výrobky reprodukčné, záznamové a ich kombinácie; elektrické drôty, elektrické káble.
16 - Firemné listiny, papierové propagačné materiály, prospekty, kalendáre, tlačivá, kancelárske potreby uvedené v tejto triede, kancelárska technika uvedená v tejto triede.
35 - Maloobchodná činnosť v oblasti zabezpečovacích systémov a zariadení na ochranu majetku a osôb, zabezpečovacích systémov a zariadení umožňujúcich sledovanie pohybu a prejavu osôb v objektoch a ich okolí; maloobchodná činnosť s kancelárskou technikou, s elektrickými prístrojmi a zariadeniami, s elektroinštalačným materiálom, s reprodukčnou technikou a s telekomunikačnými zariadeniami; vydávanie reklamných materiálov; poradenské služby v obchodnej činnosti.
37 - Montáž, inštalácia, údržba a opravy technického vybavenia alebo technických zariadení slúžiacich na ochranu majetku, objektov a osôb; montáž, inštalácia, údržba a opravy zabezpečovacích systémov slúžiacich na ochranu majetku, objektov, osôb vrátane zabezpečovacích systémov a zariadení umožňujúcich sledovanie pohybu a prejavu osoby v objekte a jeho okolí; montáž, inštalácia, údržba a opravy elektrických strojov a prístrojov, telekomunikačných a rádiokomunikačných zariadení pre oblasť ochrany majetku, objektov a osôb; montáž, údržba a opravy meracej a regulačnej techniky; montáž a oprava kancelárskej a reprodukčnej techniky; montáž, inštalácia, údržba a opravy požiarnych hlásičov, poplašných systémov proti vlámaniu, bezpečnostných zámkov, bezpečnostných schránok; elektroinštalácie, montáž káblových rozvodov.
41 - Odborná príprava osôb na činnosti na ochranu majetku, objektov a osôb.
42 - Projektovanie, vývoj a konštrukcia zabezpečovacích elektrických, elektronických alebo mechanických systémov, zariadení, prístrojov a nástrojov alebo poplašných systémov a zariadení slúžiacich na ochranu majetku, objektov a osôb; kontrola zabezpečovacích systémov a zariadení na ochranu majetku a osôb, zabezpečovacích systémov a zariadení umožňujúcich sledovanie pohybu a prejavu osôb v objektoch a ich okolí; príprava technických projektov, technickej dokumentácie a správ; technický prieskum vyhradených elektrických zariadení.
45 - Ochrana objektov, majetku a osôb; sprostredkovanie bezpečnostných služieb v oblasti ochrany objektov, majetku alebo osôb; prevádzkovanie zabezpečovacích systémov a zariadení slúžiacich na ochranu a stráženie majetku, objektov alebo osôb; prenájom technických prostriedkov na ochranu majetku a osôb pred neoprávnenými zásahmi; poradenské služby v oblasti ochrany majetku, objektov a osôb, poradenstvo v oblasti bezpečnostných služieb.

(540)

SecuriLas

(732) SecuriLas, s. r. o., Zámocká 5, 811 01 Bratislava, SK;

---

(111) 237137
(151) 15.4.2014
(156) 25.3.2012
(180) 25.3.2022
(210) 331-2013
(220) 25.3.2002
(442) 8.1.2014
(450) 3.6.2014
10(511) 1, 5, 20, 31
(511) 1 - Chemikálie pre priemysel, poľnohospodárstvo, záhradníctvo a lesníctvo; poľnohospodárske hnojivá; mulčovacia slama (hnojenie na povrchu); rozdrvená kôra používaná ako hnojivo; rašelina (hnojivo); posypová soľ a granuláty (zahrnuté v triede 1).
5 - Prípravky na ničenie hmyzu; prípravky odpudzujúce psy a mačky; fungicídy, herbicídy.
20 - Výrobky z rohov a rohových odrezkov, dreva, korku, trstiny, prútia, rohoviny, kostí, slonovinovej kosti, veľrybích kostíc, mušlí, korytnačiny, jantáru, perlete, sépiolitu a náhradiek týchto materiálov a z plastov, ktoré nie sú zahrnuté v iných triedach; nábytok; zrkadlá; rámy na obrazy.
31 - Semená určené na zatrávňovanie trávnikov; kôra na obkladanie pazderím (kôra na použitie pri mulčovaní).

(540)

green partners

(591) zelená
(732) gpi green partners international GmbH & Co. KG, Rockwoolstr. 14, 45966 Gladbeck, DE;
(740) Brichtová Tatiana, JUDr., Bratislava, SK;

Prevody a prechody práv

(111) 112857
(210) 443
(732) Pivovar Samson a.s., Lidická tř. 458/51, 370 01 České Budějovice, CZ;
(770) BEER system a.s., Lidická tř. 458/51, 370 01 České Budějovice, CZ;
(580) 9.7.2014

---

(111) 112858
(210) 442
(732) Pivovar Samson a.s., Lidická tř. 458/51, 370 01 České Budějovice, CZ;
(770) BEER system a.s., Lidická tř. 458/51, 370 01 České Budějovice, CZ;
(580) 9.7.2014

---

(111) 113054
(210) 5797
(732) Pivovar Samson a.s., Lidická tř. 458/51, 370 01 České Budějovice, CZ;
(770) BEER system a.s., Lidická tř. 458/51, 370 01 České Budějovice, CZ;
(580) 9.7.2014

---

(111) 155076
(210) 26302
(732) B.A.T. CHINA LIMITED, Globe House 1 Water Street, London WC2R 3LA, GB;
(770) Ardath Tobacco Company Limited, Globe House, 4 Temple Place, London WC2R 2PG, GB;
(580) 27.6.2014

---

(111) 155076
(210) 26302
(732) CTBAT INTERNATIONAL CO. LIMITED, 29th Floor Oxford House, Taikoo Place, 979 King's Road, Island East, Hong Kong, HK;
(770) B.A.T. CHINA LIMITED, Globe House 1 Water Street, London WC2R 3LA, GB;
(580) 27.6.2014

---

(111) 156481
(210) 34500
(732) Renaissance Capital Corporation, One Dole Drive, Westlake Village, California 91362-7300, US;
(770) Dole Food Company, Inc., One Dole Drive, Westlake Village, California, US;
(580) 2.7.2014

---

(111) 156682
(210) 31713
(732) Pivovar Samson a.s., Lidická tř. 458/51, 370 01 České Budějovice, CZ;
(770) BEER system a.s., Lidická tř. 458/51, 370 01 České Budějovice, CZ;
(580) 9.7.2014

---

(111) 157227
(210) 38952
(732) Plastika Trading, s. r. o., Novozámocká 222, 949 05 Nitra, SK;
(770) Plastika, a.s., Novozámocká cesta 222, 949 53 Nitra, SK;
(580) 9.6.2014

---

(111) 157228
(210) 38951
(732) Plastika Trading, s. r. o., Novozámocká 222, 949 05 Nitra, SK;
(770) Plastika, a.s., Novozámocká cesta 222, 949 53 Nitra, SK;
(580) 9.6.2014

---

(111) 158950
(210) 42829
(732) Pivovar Samson a.s., Lidická tř. 458/51, 370 01 České Budějovice, CZ;
(770) BEER system a.s., Lidická tř. 458/51, 370 01 České Budějovice, CZ;
(580) 9.7.2014

---

(111) 159126
(210) 43311
(732) Pivovar Samson a.s., Lidická tř. 458/51, 370 01 České Budějovice, CZ;
(770) BEER system a.s., Lidická tř. 458/51, 370 01 České Budějovice, CZ;
(580) 9.7.2014

---

(111) 159201
(210) 43488
(732) Pivovar Samson a.s., Lidická tř. 458/51, 370 01 České Budějovice, CZ;
(770) BEER system a.s., Lidická tř. 458/51, 370 01 České Budějovice, CZ;
(580) 9.7.2014

---

(111) 159507
(210) 43834
(732) Pivovar Samson a.s., Lidická tř. 458/51, 370 01 České Budějovice, CZ;
(770) BEER system a.s., Lidická tř. 458/51, 370 01 České Budějovice, CZ;
(580) 9.7.2014

---

(111) 161631
(210) 47233
(732) Xylem IP Management S.à.r.l., 11, Breedewues, L-1259 Senningerberg, LU;
(770) Xylem Water Solutions Manufacturing AB, Luxembourg Branch, 9, rue Gabriel Lippmann, L-5365 Munsbach, LU;
(580) 17.6.2014

---

(111) 161648
(210) 46995
(732) B.A.T. CHINA LIMITED, Globe House 1 Water Street, London WC2R 3LA, GB;
(770) Ardath Tobacco Company Limited, Globe House, 4 Temple Place, London WC2R 2PG, GB;
(580) 27.6.2014

---

(111) 161648
(210) 46995
(732) CTBAT INTERNATIONAL CO. LIMITED, 29th Floor Oxford House, Taikoo Place, 979 King's Road, Island East, Hong Kong, HK;
(770) B.A.T. CHINA LIMITED, Globe House 1 Water Street, London WC2R 3LA, GB;
(580) 27.6.2014

---

(111) 162793
(210) 49196
(732) Pivovar Samson a.s., Lidická tř. 458/51, 370 01 České Budějovice, CZ;
(770) BEER system a.s., Lidická tř. 458/51, 370 01 České Budějovice, CZ;
(580) 9.7.2014

---

(111) 163218
(210) 48153
(732) Perry Ellis International Group Holdings Limited, Montague Sterling Center, 5th Floor, East Bay Street, Nassau, BS;
(770) TSI Brands, Inc., 4902 West Waters Avenue, Tampa, Florida 33634-1302, US;
(580) 30.6.2014

---

(111) 164865
(210) 52300
(732) Pivovar Samson a.s., Lidická tř. 458/51, 370 01 České Budějovice, CZ;
(770) BEER system a.s., Lidická tř. 458/51, 370 01 České Budějovice, CZ;
(580) 9.7.2014

---

(111) 171513
(210) 59880
(732) Renaissance Capital Corporation, One Dole Drive, Westlake Village, California 91362-7300, US;
(770) Dole Food Company, Inc., One Dole Drive, Westlake Village, California, US;
(580) 2.7.2014

---

(111) 174126
(210) 65860
(732) Pivovar Samson a.s., Lidická tř. 458/51, 370 01 České Budějovice, CZ;
(770) BEER system a.s., Lidická tř. 458/51, 370 01 České Budějovice, CZ;
(580) 9.7.2014

---

(111) 178234
(210) 562-94
(732) SSAB Technology AB, Box 70, SE-101 21 Stockholm, SE;
(770) SSAB EMEA AB, 613 80 Oxelösund, SE;
(580) 24.6.2014

---

(111) 178235
(210) 561-94
(732) SSAB Technology AB, Box 70, SE-101 21 Stockholm, SE;
(770) SSAB EMEA AB, 613 80 Oxelösund, SE;
(580) 24.6.2014

---

(111) 178267
(210) 1874-93
(732) B.A.T. CHINA LIMITED, Globe House 1 Water Street, London WC2R 3LA, GB;
(770) Ardath Tobacco Company Limited, Globe House, 4 Temple Place, London WC2R 2PG, GB;
(580) 27.6.2014

---

(111) 178267
(210) 1874-93
(732) CTBAT INTERNATIONAL CO. LIMITED, 29th Floor Oxford House, Taikoo Place, 979 King's Road, Island East, Hong Kong, HK;
(770) B.A.T. CHINA LIMITED, Globe House 1 Water Street, London WC2R 3LA, GB;
(580) 27.6.2014

---

(111) 178268
(210) 1875-93
(732) B.A.T. CHINA LIMITED, Globe House 1 Water Street, London WC2R 3LA, GB;
(770) Ardath Tobacco Company Limited, Globe House, 4 Temple Place, London WC2R 2PG, GB;
(580) 27.6.2014

---

(111) 178268
(210) 1875-93
(732) CTBAT INTERNATIONAL CO. LIMITED, 29th Floor Oxford House, Taikoo Place, 979 King's Road, Island East, Hong Kong, HK;
(770) B.A.T. CHINA LIMITED, Globe House 1 Water Street, London WC2R 3LA, GB;
(580) 27.6.2014

---

(111) 178269
(210) 1876-93
(732) B.A.T. CHINA LIMITED, Globe House 1 Water Street, London WC2R 3LA, GB;
(770) Ardath Tobacco Company Limited, Globe House, 4 Temple Place, London WC2R 2PG, GB;
(580) 27.6.2014

---

(111) 178269
(210) 1876-93
(732) CTBAT INTERNATIONAL CO. LIMITED, 29th Floor Oxford House, Taikoo Place, 979 King's Road, Island East, Hong Kong, HK;
(770) B.A.T. CHINA LIMITED, Globe House 1 Water Street, London WC2R 3LA, GB;
(580) 27.6.2014

---

(111) 180597
(210) 1465-94
(732) Alere North America, Inc., 30 South Keller Road, Suite100, Orlando, Florida 32810, US;
(770) Ostex International, Inc. spoločnosť organizovaná a existujúca podľa zákonov štátu Washington, 2203 Airport Way South, Seattle, Washington 98134, US;
(580) 7.7.2014

---

(111) 182858
(210) 1413-95
(732) Pebila two, s.r.o., Moravská 1687/34, 120 00 Praha, CZ;
(770) ELEKTRODESIGN ventilátory spol. s r. o., Květinková 16, 130 00 Praha, CZ;
(580) 16.6.2014

---

(111) 182859
(210) 1414-95
(732) Pebila two, s.r.o., Moravská 1687/34, 120 00 Praha, CZ;
(770) ELEKTRODESIGN ventilátory spol. s r. o., Květinková 16, 130 00 Praha, CZ;
(580) 16.6.2014

---

(111) 183330
(210) 3178-95
(732) B.A.T. CHINA LIMITED, Globe House 1 Water Street, London WC2R 3LA, GB;
(770) Ardath Tobacco Company Limited, Globe House, 4 Temple Place, London WC2R 2PG, GB;
(580) 26.6.2014

---

(111) 183330
(210) 3178-95
(732) CTBAT INTERNATIONAL CO. LIMITED, 29th Floor Oxford House, Taikoo Place, 979 King's Road, Island East, Hong Kong, HK;
(770) B.A.T. CHINA LIMITED, Globe House 1 Water Street, London WC2R 3LA, GB;
(580) 26.6.2014

---

(111) 183696
(210) 1309-95
(732) Pfizer AB, Vetenskapsvägen 10, 19190 Sollentuna, SE;
(770) Hälsoprodukter Forserum AB, Hästvägen 4A, S-212 35 Malmö, SE;
(580) 11.6.2014

---

(111) 183696
(210) 1309-95
(732) Pfizer Consumer Healthcare AB, Vetenskapsvägen 10, 19190 Sollentuna, SE;
(770) Pfizer AB, Vetenskapsvägen 10, 19190 Sollentuna, SE;
(580) 11.6.2014

---

(111) 183969
(210) 1222-96
(732) Pivovar Samson a.s., Lidická tř. 458/51, 370 01 České Budějovice, CZ;
(770) BEER system a.s., Lidická tř. 458/51, 370 01 České Budějovice, CZ;
(580) 9.7.2014

---

(111) 186006
(210) 2756-96
(732) Plastika Trading, s. r. o., Novozámocká 222, 949 05 Nitra, SK;
(770) Plastika, a.s., Novozámocká cesta 222, 949 53 Nitra, SK;
(580) 9.6.2014

---

(111) 186007
(210) 2757-96
(732) Plastika Trading, s. r. o., Novozámocká 222, 949 05 Nitra, SK;
(770) Plastika, a.s., Novozámocká cesta 222, 949 53 Nitra, SK;
(580) 9.6.2014

---

(111) 189254
(210) 605-94
(732) Diamond Power International Inc., 2600 E. Main St., Lancaster, Ohio 43130, US;
(770) Diamond Power Sweden AB, Karlsbodavägen 39, 161 02 Bromma, SE;
(580) 9.7.2014

---

(111) 193049
(210) 2305-98
(732) APOLLO DURBAN (PTY) LTD, 265 Sydney Road, 4001 Durban, ZA;
(770) APOLLO TYRES SOUTH AFRICA (PROPRIETARY) LIMITED, 265 Sydney Road, Durban, 4001, Kwa-Zulu Natal, ZA;
(580) 17.6.2014

---

(111) 195154
(210) 2883-99
(732) NEC Personal Computers, Ltd., 11-1, Osaki 1-chome, Shinagawa-ku, Tokyo, JP;
(770) NEC CORPORATION, 7-1, Shiba 5-chome, Minato-ku, Tokyo, JP;
(580) 8.7.2014

---

(111) 208619
(210) 2380-2003
(732) Triga Color, a.s., Janáčkova 333, 666 01 Tišnov, CZ;
(770) KEVAR, s.r.o., Břasy 223, 338 24 Břasy, CZ;
(580) 23.6.2014

---

(111) 208619
(210) 2380-2003
(732) PPG Deco Czech a.s., Břasy 223, 338 24 Břasy, CZ;
(770) Triga Color, a.s., Janáčkova 333, 666 01 Tišnov, CZ;
(580) 23.6.2014

---

(111) 209337
(210) 3319-2003
(732) Pebila two, s.r.o., Moravská 1687/34, 120 00 Praha, CZ;
(770) ELEKTRODESIGN ventilátory spol. s r. o., Květinková 16, 130 00 Praha, CZ;
(580) 16.6.2014

---

(111) 209338
(210) 3320-2003
(732) Pebila two, s.r.o., Moravská 1687/34, 120 00 Praha, CZ;
(770) ELEKTRODESIGN ventilátory spol. s r. o., Květinková 16, 130 00 Praha, CZ;
(580) 16.6.2014

---

(111) 209339
(210) 3321-2003
(732) Pebila two, s.r.o., Moravská 1687/34, 120 00 Praha, CZ;
(770) ELEKTRODESIGN ventilátory spol. s r. o., Květinková 16, 130 00 Praha, CZ;
(580) 16.6.2014

---

(111) 209340
(210) 3322-2003
(732) Pebila two, s.r.o., Moravská 1687/34, 120 00 Praha, CZ;
(770) ELEKTRODESIGN ventilátory spol. s r. o., Květinková 16, 130 00 Praha, CZ;
(580) 16.6.2014

---

(111) 209341
(210) 3323-2003
(732) Pebila two, s.r.o., Moravská 1687/34, 120 00 Praha, CZ;
(770) ELEKTRODESIGN ventilátory spol. s r. o., Květinková 16, 130 00 Praha, CZ;
(580) 16.6.2014

---

(111) 209342
(210) 3324-2003
(732) Pebila two, s.r.o., Moravská 1687/34, 120 00 Praha, CZ;
(770) ELEKTRODESIGN ventilátory spol. s r. o., Květinková 16, 130 00 Praha, CZ;
(580) 16.6.2014

---

(111) 210310
(210) 640-2004
(732) Chudík Branislav, Nám. hraničiarov 1621/20, 851 03 Bratislava, SK;
(770) Parajka Martin, Sputniková 19, 821 03 Bratislava, SK;
(580) 24.6.2014

---

(111) 211877
(210) 2305-2004
(732) McDONALD'S CORPORATION, One McDonald Plaza, OAK BROOK, Illinois 60523, US;
(770) McDonald´s ČR, spol. s r. o., Na Zátorce 30, Praha, CZ;
(580) 30.6.2014

---

(111) 211878
(210) 2306-2004
(732) McDONALD'S CORPORATION, One McDonald Plaza, OAK BROOK, Illinois 60523, US;
(770) McDonald´s ČR, spol. s r. o., Na Zátorce 30, Praha, CZ;
(580) 30.6.2014

---

(111) 212640
(210) 3603-2004
(732) Pebila two, s.r.o., Moravská 1687/34, 120 00 Praha, CZ;
(770) ELEKTRODESIGN ventilátory spol. s r. o., Květinková 16, 130 00 Praha, CZ;
(580) 16.6.2014

---

(111) 212817
(210) 3205-2004
(732) McDONALD'S CORPORATION, One McDonald Plaza, OAK BROOK, Illinois 60523, US;
(770) McDonald´s ČR, spol. s r. o., Na Zátorce 30, 160 00 Praha, CZ;
(580) 30.6.2014

---

(111) 218822
(210) 1644-2006
(732) Bratislavská aukčná dražobná, s.r.o., Mlynské Nivy 48, 821 09 Bratislava, SK;
(770) Credit Clearing Center, a. s., Farská 1338/42, 949 01 Nitra, SK;
(580) 11.7.2014

---

(111) 222127
(210) 2362-2007
(732) Švecová Miroslava, Ing., Centrum 4210/47, 960 01 Zvolen, SK;
(770) AVROPA spol. s r. o., Námestie SNP 74/28, 960 01 Zvolen, SK;
(580) 11.7.2014

---

(111) 222128
(210) 2363-2007
(732) Švecová Miroslava, Ing., Centrum 4210/47, 960 01 Zvolen, SK;
(770) AVROPA spol. s r. o., Námestie SNP 74/28, 960 01 Zvolen, SK;
(580) 11.7.2014

---

(111) 222670
(210) 5043-2008
(732) Motor-Presse Slovakia, s.r.o., Prievozská 18, 824 51 Bratislava, SK;
(770) Zoznam, s. r. o., Viedenská cesta 3-7, 851 01 Bratislava, SK;
(580) 11.7.2014

---

(111) 222671
(210) 5044-2008
(732) Motor-Presse Slovakia, s.r.o., Prievozská 18, 824 51 Bratislava, SK;
(770) Zoznam, s. r. o., Viedenská cesta 3-7, 851 01 Bratislava, SK;
(580) 11.7.2014

---

(111) 222889
(210) 290-2008
(732) Château Krupina s.r.o., Osloboditeľov 13, 963 01 Krupina, SK;
(770) Vinárske závody Krupina, s. r. o., Obchodná 13, 921 01 Piešťany, SK;
(580) 9.7.2014

---

(111) 223001
(210) 741-2008
(732) Château Krupina s.r.o., Osloboditeľov 13, 963 01 Krupina, SK;
(770) Vinárske závody Krupina, s. r. o., Obchodná 13, 921 01 Piešťany, SK;
(580) 8.7.2014

---

(111) 223002
(210) 742-2008
(732) Château Krupina s.r.o., Osloboditeľov 13, 963 01 Krupina, SK;
(770) Vinárske závody Krupina, s. r. o., Obchodná 13, 921 01 Piešťany, SK;
(580) 8.7.2014

---

(111) 223003
(210) 743-2008
(732) Château Krupina s.r.o., Osloboditeľov 13, 963 01 Krupina, SK;
(770) Vinárske závody Krupina, s. r. o., Obchodná 13, 921 01 Piešťany, SK;
(580) 8.7.2014

---

(111) 223367
(210) 294-2008
(732) Plastika Trading, s. r. o., Novozámocká 222, 949 05 Nitra, SK;
(770) Plastika, a. s., Novozámocká 222, 949 05 Nitra, SK;
(580) 9.6.2014

---

(111) 228443
(210) 424-2010
(732) Château Krupina s.r.o., Osloboditeľov 13, 963 01 Krupina, SK;
(770) Vinárske závody Krupina a.s., Obchodná 13, 921 01 Piešťany, SK;
(580) 9.7.2014

---

(111) 229816
(210) 1669-2010
(732) Rac Oleg, Mgr., Nemocničná 1449/14, 066 01 Humenné, SK;
(770) TATRAGRATE s. r. o., Ul. Komenského 49, 094 31 Hanušovce nad Topľou, SK;
(580) 9.6.2014

---

(111) 229817
(210) 1670-2010
(732) Rac Oleg, Mgr., Nemocničná 1449/14, 066 01 Humenné, SK;
(770) TATRAGRATE s. r. o., Ul. Komenského 49, 094 31 Hanušovce nad Topľou, SK;
(580) 9.6.2014

---

(111) 229993
(210) 1806-2010
(732) McDONALD'S CORPORATION, One McDonald Plaza, OAK BROOK, Illinois 60523, US;
(770) McDonald´s Slovakia spol. s r.o., Kráľovské údolie 1, 811 02 Bratislava, SK;
(580) 30.6.2014

---

(111) 230134
(210) 1603-2010
(732) Château Krupina s.r.o., Osloboditeľov 13, 963 01 Krupina, SK;
(770) Vinárske závody Krupina a.s., Obchodná 13, 921 01 Piešťany, SK;
(580) 9.7.2014

---

(111) 230585
(210) 384-2011
(732) Rac Oleg, Mgr., Nemocničná 1449/14, 066 01 Humenné, SK;
(770) TATRAGRATE s. r. o., Ul. Komenského 49, 094 31 Hanušovce nad Topľou, SK;
(580) 9.6.2014

---

(111) 230586
(210) 385-2011
(732) Rac Oleg, Mgr., Nemocničná 1449/14, 066 01 Humenné, SK;
(770) TATRAGRATE s. r. o., Ul. Komenského 49, 094 31 Hanušovce nad Topľou, SK;
(580) 9.6.2014

---

(111) 230716
(210) 126-2011
(732) Château Krupina s.r.o., Osloboditeľov 13, 963 01 Krupina, SK;
(770) Vinárske závody Krupina a.s., Obchodná 13, 921 01 Piešťany, SK;
(580) 9.7.2014

---

(111) 230993
(210) 328-2011
(732) Fraňo Martin, Mgr., M. Rázusa 38, 974 01 Banská Bystrica, SK;
(770) FMP s.r.o., M. Rázusa 38, 974 01 Banská Bystrica, SK;
(580) 3.7.2014

---

(111) 232233
(210) 1719-2011
(732) BENDR, s.r.o., Gogoľova 1, 955 01 Topoľčany, SK;
(770) Radovan Cifra - BENDR, Gogoľova 1, 955 01 Topoľčany, SK;
(580) 24.6.2014

---

(111) 232962
(210) 603-2011
(732) Château Krupina s.r.o., Osloboditeľov 13, 963 01 Krupina, SK;
(770) Vinárske závody Krupina a.s., Obchodná 13, 921 01 Piešťany, SK;
(580) 9.7.2014

---

(111) 232963
(210) 604-2011
(732) Château Krupina s.r.o., Osloboditeľov 13, 963 01 Krupina, SK;
(770) Vinárske závody Krupina a.s., Obchodná 13, 921 01 Piešťany, SK;
(580) 8.7.2014

---

(111) 232966
(210) 1556-2011
(732) Karaffa Matúš, Wuppertálska 1401/59, 040 23 Košice, SK; Molčan Martin, U Louže 379, 250 66 Zdiby, CZ;
(770) MyMedia s.r.o., Kroftova 341/16, 150 00 Praha, CZ;
(580) 4.7.2014

---

(111) 232966
(210) 1556-2011
(732) Feedo Spółka z ograniczoną odpowiedzialnością, ul. Zielna 37, Varšava, PL;
(770) Karaffa Matúš, Wuppertálska 1401/59, 040 23 Košice, SK; Molčan Martin, U Louže 379, 250 66 Zdiby, CZ;
(580) 4.7.2014

---

(111) 232967
(210) 1557-2011
(732) Karaffa Matúš, Wuppertálska 1401/59, 040 23 Košice, SK; Molčan Martin, U Louže 379, 250 66 Zdiby, CZ;
(770) MyMedia s.r.o., Kroftova 341/16, 150 00 Praha, CZ;
(580) 4.7.2014

---

(111) 232967
(210) 1557-2011
(732) Feedo Spółka z ograniczoną odpowiedzialnością, ul. Zielna 37, Varšava, PL;
(770) Karaffa Matúš, Wuppertálska 1401/59, 040 23 Košice, SK; Molčan Martin, U Louže 379, 250 66 Zdiby, CZ;
(580) 4.7.2014

---

(111) 233237
(210) 518-2012
(732) Slovak Sport, s.r.o., Piaristická 2, 949 01 Nitra, SK;
(770) Greguš Róbert, Čakajovce 286, 951 43 Čakajovce, SK;
(580) 17.6.2014

---

(111) 233663
(210) 827-2012
(732) fierce s.r.o., Prešovská cesta 57, 040 01 Košice, SK;
(770) LAVACOM SK s.r.o., Prešovská cesta 57, 040 01 Košice, SK;
(580) 19.6.2014

---

(111) 233664
(210) 829-2012
(732) fierce s.r.o., Prešovská cesta 57, 040 01 Košice, SK;
(770) LAVACOM SK s.r.o., Prešovská cesta 57, 040 01 Košice, SK;
(580) 19.6.2014

---

(111) 234108
(210) 2053-2011
(732) Karaffa Matúš, Wuppertálska 1401/59, 040 23 Košice, SK; Molčan Martin, U Louže 379, 250 66 Zdiby, CZ;
(770) MyMedia s.r.o., Kroftova 341/16, 150 00 Praha, CZ;
(580) 4.7.2014

---

(111) 234108
(210) 2053-2011
(732) Feedo Spółka z ograniczoną odpowiedzialnością, ul. Zielna 37, Varšava, PL;
(770) Karaffa Matúš, Wuppertálska 1401/59, 040 23 Košice, SK; Molčan Martin, U Louže 379, 250 66 Zdiby, CZ;
(580) 4.7.2014

---

(111) 234996
(210) 5577-2012
(732) Oleina SA, 13 route de Florissant, 1206 Geneva, CH;
(770) BUNGE SA, Route de Florissant 13, 1206 Geneve, CH;
(580) 3.7.2014

---

(111) 235494
(210) 237-2013
(732) GYLD INVESTMENTS a. s., Tallerova 10, 811 02 Bratislava, SK;
(770) GYLD, s.r.o., Tallerova 10, 811 02 Bratislava, SK;
(580) 19.6.2014

---

(111) 235560
(210) 5132-2013
(732) Komplexný bezpečnostný servis, s.r.o., Stará Ivánska cesta 1/386, 821 04 Bratislava, SK;
(770) HANT BA, a.s., Považské Podhradie 77, 017 04 Považské Podhradie, SK;
(580) 7.7.2014

---

(111) 235563
(210) 5143-2013
(732) G 3 Plus, s.r.o., Šoltésova 421, 017 01 Považská Bystrica, SK;
(770) HANT BA, a.s., Považské Podhradie 77, 017 04 Považské Podhradie, SK;
(580) 23.6.2014

---

(111) 235917
(210) 5211-2013
(732) HATRIX, s.r.o., Šafárikova 34, 080 01 Prešov, SK;
(770) HANT BA, a.s., Považské Podhradie 77, 017 04 Považské Podhradie, SK;
(580) 23.6.2014

---

(111) 237046
(210) 1770-2013
(732) IKO Tematikus Csatornák Kft., Nagytétényi út 29, H-1222 Budapest, HU;
(770) IKO Kábeltévé Szolgáltató Kft., Nagytétényi út 29, H-1222 Budapest, HU;
(580) 7.7.2014

---

(111) 237047
(210) 1771-2013
(732) IKO Tematikus Csatornák Kft., Nagytétényi út 29, H-1222 Budapest, HU;
(770) IKO Kábeltévé Szolgáltató Kft., Nagytétényi út 29, H-1222 Budapest, HU;
(580) 7.7.2014

---

(111) 237048
(210) 1772-2013
(732) IKO Tematikus Csatornák Kft., Nagytétényi út 29, H-1222 Budapest, HU;
(770) IKO Kábeltévé Szolgáltató Kft., Nagytétényi út 29, H-1222 Budapest, HU;
(580) 7.7.2014

Zmeny v údajoch o majiteľoch/prihlasovateľoch

(111) 112857
(210) 443
(732) BEER system a.s., Lidická tř. 458/51, 370 01 České Budějovice, CZ;
(580) 9.7.2014

---

(111) 112858
(210) 442
(732) BEER system a.s., Lidická tř. 458/51, 370 01 České Budějovice, CZ;
(580) 9.7.2014

---

(111) 113054
(210) 5797
(732) BEER system a.s., Lidická tř. 458/51, 370 01 České Budějovice, CZ;
(580) 9.7.2014

---

(111) 151307
(210) 1218
(732) Continental Barum s.r.o., Objízdná 1628, 765 02 Otrokovice, CZ;
(580) 3.7.2014

---

(111) 151354
(210) 721
(732) FABBRICA ITALIANA ACCUMULATORI MOTOCARRI MONTECCHIO - F.I.A.M.M. S.P.A., Viale Europa 75, 36075 Montecchio Maggiore (VI), IT;
(580) 3.7.2014

---

(111) 152794
(210) 7897
(732) FABBRICA ITALIANA ACCUMULATORI MOTOCARRI MONTECCHIO - F.I.A.M.M. S.P.A., Viale Europa 75, 36075 Montecchio Maggiore (VI), IT;
(580) 3.7.2014

---

(111) 155987
(210) 31255
(732) SUMITOMO CHEMICAL CO., LTD., 27-1, Shinkawa 2-chome,Chuo-ku, Tokyo 104-8260, JP;
(580) 2.7.2014

---

(111) 156070
(210) 31203
(732) Lovochemie, a.s., Terezínska 57, 410 02 Lovosice, CZ;
(580) 20.6.2014

---

(111) 156682
(210) 31713
(732) BEER system a.s., Lidická tř. 458/51, 370 01 České Budějovice, CZ;
(580) 9.7.2014

---

(111) 158950
(210) 42829
(732) BEER system a.s., Lidická tř. 458/51, 370 01 České Budějovice, CZ;
(580) 9.7.2014

---

(111) 159126
(210) 43311
(732) BEER system a.s., Lidická tř. 458/51, 370 01 České Budějovice, CZ;
(580) 9.7.2014

---

(111) 159201
(210) 43488
(732) BEER system a.s., Lidická tř. 458/51, 370 01 České Budějovice, CZ;
(580) 9.7.2014

---

(111) 159507
(210) 43834
(732) BEER system a.s., Lidická tř. 458/51, 370 01 České Budějovice, CZ;
(580) 9.7.2014

---

(111) 162793
(210) 49196
(732) BEER system a.s., Lidická tř. 458/51, 370 01 České Budějovice, CZ;
(580) 9.7.2014

---

(111) 163218
(210) 48153
(732) TSI Brands, Inc., 4902 West Waters Avenue, Tampa, Florida 33634-1302, US;
(580) 30.6.2014

---

(111) 164865
(210) 52300
(732) BEER system a.s., Lidická tř. 458/51, 370 01 České Budějovice, CZ;
(580) 9.7.2014

---

(111) 166383
(210) 53745
(732) ALPS ELECTRIC CO., LTD., 1-7, Yukigaya-otsukamachi, Ota-ku, Tokyo, JP;
(580) 18.6.2014

---

(111) 171378
(210) 68398
(732) LIBRA Corporate Services a.s., Durychova 101/66, 142 00 Praha, Lhotka, CZ;
(580) 13.6.2014

---

(111) 171379
(210) 68397
(732) LIBRA Corporate Services a.s., Durychova 101/66, 142 00 Praha, Lhotka, CZ;
(580) 13.6.2014

---

(111) 174126
(210) 65860
(732) BEER system a.s., Lidická tř. 458/51, 370 01 České Budějovice, CZ;
(580) 9.7.2014

---

(111) 176452
(210) 70615
(732) LIBRA Corporate Services a.s., Durychova 101/66, 142 00 Praha, Lhotka, CZ;
(580) 13.6.2014

---

(111) 176453
(210) 70614
(732) LIBRA Corporate Services a.s., Durychova 101/66, 142 00 Praha, Lhotka, CZ;
(580) 13.6.2014

---

(111) 176603
(210) 70590
(732) LIBRA Corporate Services a.s., Durychova 101/66, 142 00 Praha, Lhotka, CZ;
(580) 13.6.2014

---

(111) 177415
(210) 64981
(732) LIBRA Corporate Services a.s., Durychova 101/66, 142 00 Praha, Lhotka, CZ;
(580) 13.6.2014

---

(111) 178234
(210) 562-94
(732) SSAB EMEA AB, 613 80 Oxelösund, SE;
(580) 24.6.2014

---

(111) 178235
(210) 561-94
(732) SSAB EMEA AB, 613 80 Oxelösund, SE;
(580) 24.6.2014

---

(111) 178415
(210) 160-94
(732) LITTELFUSE, INC., 8755 West Higgins Road, Suite 500, Chicago, IL 60631, US;
(580) 3.7.2014

---

(111) 178990
(210) 1837-94
(732) Lovochemie, a.s., Terezínska 57, 410 02 Lovosice, CZ;
(580) 20.6.2014

---

(111) 179273
(210) 1903-94
(732) Avalon Natural Products, Inc., 1111 Marcus Avenue, Lake Success, NY 11042, US;
(580) 30.6.2014

---

(111) 179435
(210) 161-94
(732) LITTELFUSE, INC., 8755 West Higgins Road, Suite 500, Chicago, IL 60631, US;
(580) 3.7.2014

---

(111) 179730
(210) 581-94
(732) PSKA, s.r.o., Na Priehon 10, 949 05 Nitra, SK;
(580) 24.6.2014

---

(111) 179759
(210) 1981-94
(732) Dana Limited, PO Box 1000, Maumee, OH 43537, US;
(580) 1.7.2014

---

(111) 179833
(210) 552-94
(732) Jag Licensing Limited, Liability Company, 555 Logan Avenue, Winnipeg, Manitoba R3A 0S4, CA;
(580) 23.6.2014

---

(111) 179921
(210) 2047-97
(732) ttc, s.r.o., Piaristická 2, 949 01 Nitra, SK;
(580) 20.6.2014

---

(111) 179922
(210) 2048-97
(732) ttc, s.r.o., Piaristická 2, 949 01 Nitra, SK;
(580) 20.6.2014

---

(111) 180337
(210) 1259-94
(732) Sanoma Media Praha s.r.o., Lomnického 7, 140 00 Praha, CZ;
(580) 24.6.2014

---

(111) 180430
(210) 683-94
(732) FABBRICA ITALIANA ACCUMULATORI MOTOCARRI MONTECCHIO - F.I.A.M.M. S.P.A., Viale Europa 75, 36075 Montecchio Maggiore (VI), IT;
(580) 3.7.2014

---

(111) 180597
(210) 1465-94
(732) Alere North America, LLC, 30 South Keller Road, Suite100, Orlando, Florida 32810, US;
(580) 7.7.2014

---

(111) 182858
(210) 1413-95
(732) ELEKTRODESIGN ventilátory spol. s r.o., Boleslavova 53/15, 140 00 Praha, CZ;
(580) 16.6.2014

---

(111) 182859
(210) 1414-95
(732) ELEKTRODESIGN ventilátory spol. s r.o., Boleslavova 53/15, 140 00 Praha, CZ;
(580) 16.6.2014

---

(111) 183266
(210) 2836-95
(732) LIBRA Corporate Services a.s., Durychova 101/66, 142 00 Praha, Lhotka, CZ;
(580) 13.6.2014

---

(111) 183969
(210) 1222-96
(732) BEER system a.s., Lidická tř. 458/51, 370 01 České Budějovice, CZ;
(580) 9.7.2014

---

(111) 184874
(210) 739-94
(732) PZ Cussons Polska S. A., ul. Chocimska 17, 00-791 Warsaw, PL;
(580) 4.7.2014

---

(111) 189254
(210) 605-94
(732) Diamond Power Sweden AB, Karlsbodavägen 39, 161 02 Bromma, SE;
(580) 9.7.2014

---

(111) 189800
(210) 3536-97
(732) ELCON BRATISLAVA, a.s., Priekopy 20, 821 08 Bratislava, SK;
(580) 3.7.2014

---

(111) 191791
(210) 2038-97
(732) Nippon Denshin Denwa Kabushiki Kaisha (Nippon Telegraph and Telephone Corporation), 5-1 Otemachi 1-chome, Chiyoda-ku,Tokyo, JP;
(580) 4.7.2014

---

(111) 196134
(210) 1012-2000
(732) Intersnack Group GmbH & Co. KG, Peter-Müller--Strasse 3, 40468 Düsseldorf, DE;
(580) 8.7.2014

---

(111) 196163
(210) 2974-99
(732) Slavia Industries, a. s., Grösslingova 7, 811 09 Bratislava, SK;
(580) 30.6.2014

---

(111) 202375
(210) 3173-2002
(732) ttc, s.r.o., Piaristická 2, 949 01 Nitra, SK;
(580) 20.6.2014

---

(111) 202376
(210) 3174-2002
(732) ttc, s.r.o., Piaristická 2, 949 01 Nitra, SK;
(580) 20.6.2014

---

(111) 205211
(210) 2278-2002
(732) Danfoss Power Solutions Inc., 2800 East 13th Street, Ames, Iowa 50010, US;
(580) 4.7.2014

---

(111) 207981
(210) 1251-2004
(732) AP Systems, spol. s r. o., Estónska 49, 821 07 Bratislava, SK;
(580) 11.7.2014

---

(111) 208226
(210) 2335-2003
(732) Stannah s.r.o., Lieňová 46/24, 010 01 Mojšová Lúčka, SK;
(580) 20.6.2014

---

(111) 208619
(210) 2380-2003
(732) KEVAR, s.r.o., Břasy 223, 338 24 Břasy, CZ;
(580) 23.6.2014

---

(111) 209171
(210) 3434-2003
(732) Digital Systems a.s., Za hradbami 7, 902 01 Pezinok, SK;
(580) 20.6.2014

---

(111) 209172
(210) 3435-2003
(732) Digital Systems a.s., Za hradbami 7, 902 01 Pezinok, SK;
(580) 20.6.2014

---

(111) 209193
(210) 3611-2003
(732) Euro Cola, s. r. o., Rázusova 6, 917 01 Trnava, SK;
(580) 9.7.2014

---

(111) 209337
(210) 3319-2003
(732) ELEKTRODESIGN ventilátory spol. s r.o., Boleslavova 53/15, 140 00 Praha, CZ;
(580) 16.6.2014

---

(111) 209338
(210) 3320-2003
(732) ELEKTRODESIGN ventilátory spol. s r.o., Boleslavova 53/15, 140 00 Praha, CZ;
(580) 16.6.2014

---

(111) 209339
(210) 3321-2003
(732) ELEKTRODESIGN ventilátory spol. s r.o., Boleslavova 53/15, 140 00 Praha, CZ;
(580) 16.6.2014

---

(111) 209340
(210) 3322-2003
(732) ELEKTRODESIGN ventilátory spol. s r.o., Boleslavova 53/15, 140 00 Praha, CZ;
(580) 16.6.2014

---

(111) 209341
(210) 3323-2003
(732) ELEKTRODESIGN ventilátory spol. s r.o., Boleslavova 53/15, 140 00 Praha, CZ;
(580) 16.6.2014

---

(111) 209342
(210) 3324-2003
(732) ELEKTRODESIGN ventilátory spol. s r.o., Boleslavova 53/15, 140 00 Praha, CZ;
(580) 16.6.2014

---

(111) 209438
(210) 599-2004
(732) HAY GROUP HOLDINGS, INC., 103 Foulk Road, Suite 202, Wilmington, Delaware 19803, US;
(580) 30.6.2014

---

(111) 209617
(210) 565-2004
(732) Materion Brush Inc., 6070 Parkland Boulevard, 44124 Mayfield Heights, US;
(580) 19.6.2014

---

(111) 209769
(210) 881-2004
(732) Ing. Mária Majerská - ANEX, Malženice 233, 919 29 Malženice, SK;
(580) 1.7.2014

---

(111) 209770
(210) 884-2004
(732) EURO-BUILDING, a.s., Podunajská 23, 821 06 Bratislava, SK;
(580) 17.6.2014

---

(111) 209794
(210) 998-2004
(732) Lovochemie, a.s., Terezínska 57, 410 02 Lovosice, CZ;
(580) 20.6.2014

---

(111) 209795
(210) 999-2004
(732) Lovochemie, a.s., Terezínska 57, 410 02 Lovosice, CZ;
(580) 20.6.2014

---

(111) 209796
(210) 1000-2004
(732) Lovochemie, a.s., Terezínska 57, 410 02 Lovosice, CZ;
(580) 20.6.2014

---

(111) 209841
(210) 1274-2004
(732) Kramár Miroslav, Laurinská 137/9, 811 01 Bratislava, SK;
(580) 9.7.2014

---

(111) 209994
(210) 936-2004
(732) Zväz výrobcov hrozna a vína na Slovensku, Pražská 15, 811 04 Bratislava, SK;
(580) 24.6.2014

---

(111) 210031
(210) 1237-2004
(732) Ľuboš Svetlík hadice pro, Železničná 571/10, 922 02 Krakovany, SK;
(580) 11.7.2014

---

(111) 210134
(210) 460-2004
(732) J.A.M. FILM 1999, s.r.o., Fedákova 22, 841 02 Bratislava, SK;
(580) 24.6.2014

---

(111) 210158
(210) 802-2004
(732) MEDINET, s r.o., Košická 6, 903 01 Senec, SK;
(580) 3.7.2014

---

(111) 210266
(210) 2582-2003
(732) Slovak Telekom, a.s., Bajkalská 28, 817 62 Bratislava, SK;
(580) 1.7.2014

---

(111) 210267
(210) 2583-2003
(732) Slovak Telekom, a.s., Bajkalská 28, 817 62 Bratislava, SK;
(580) 1.7.2014

---

(111) 210352
(210) 1241-2004
(732) RECAR Slovensko a.s., Ivanská cesta 2D, 821 04 Bratislava, SK;
(580) 26.6.2014

---

(111) 210380
(210) 1415-2004
(732) METRODAT s.r.o., Beblavého 8, 811 01 Bratislava, SK;
(580) 24.6.2014

---

(111) 210381
(210) 1416-2004
(732) METRODAT s.r.o., Beblavého 8, 811 01 Bratislava, SK;
(580) 24.6.2014

---

(111) 210531
(210) 946-2004
(732) Macek Tomáš, Ing., Čeladná 804, 739 12 Čeladná, CZ;
(580) 17.6.2014

---

(111) 210534
(210) 1002-2004
(732) LIBRA Corporate Services a.s., Durychova 101/66, 142 00 Praha, Lhotka, CZ;
(580) 3.7.2014

---

(111) 210536
(210) 1052-2004
(732) TITANIC, s. r. o., Podzámska 16, 949 01 Nitra, SK;
(580) 3.7.2014

---

(111) 210887
(210) 2111-2004
(732) J.A.M. FILM 1999, s.r.o., Fedákova 22, 841 02 Bratislava, SK;
(580) 24.6.2014

---

(111) 210914
(210) 3610-2003
(732) Euro Cola, s. r. o., Rázusova 6, 917 01 Trnava, SK;
(580) 9.7.2014

---

(111) 211221
(210) 1873-2004
(732) Králik Juraj, Alexandra Alagovicha 3009/13, 924 01 Galanta, SK;
(580) 30.6.2014

---

(111) 211642
(210) 906-2004
(732) ARENA SERVIS, a.s., Bakossova 3A/14464, 974 01 Banská Bystrica, SK;
(580) 17.6.2014

---

(111) 212640
(210) 3603-2004
(732) ELEKTRODESIGN ventilátory spol. s r.o., Boleslavova 53/15, 140 00 Praha, CZ;
(580) 16.6.2014

---

(111) 212902
(210) 391-2005
(732) Kramár Miroslav, Laurinská 137/9, 811 01 Bratislava, SK;
(580) 9.7.2014

---

(111) 212903
(210) 392-2005
(732) Kramár Miroslav, Laurinská 137/9, 811 01 Bratislava, SK;
(580) 9.7.2014

---

(111) 212971
(210) 507-2005
(732) Kramár Miroslav, Laurinská 137/9, 811 01 Bratislava, SK;
(580) 9.7.2014

---

(111) 212978
(210) 591-2005
(732) Kramár Miroslav, Laurinská 137/9, 811 01 Bratislava, SK;
(580) 9.7.2014

---

(111) 213316
(210) 3509-2003
(732) SAMARITÁN, n. o., Komenského 19, 036 01 Martin, SK;
(580) 30.6.2014

---

(111) 213363
(210) 3335-2004
(732) J.A.M. FILM 1999, s.r.o., Fedákova 22, 841 02 Bratislava, SK;
(580) 24.6.2014

---

(111) 213592
(210) 425-2005
(732) Kramár Miroslav, Laurinská 137/9, 811 01 Bratislava, SK;
(580) 9.7.2014

---

(111) 213910
(210) 1058-2005
(732) Kramár Miroslav, Laurinská 137/9, 811 01 Bratislava, SK;
(580) 10.7.2014

---

(111) 214061
(210) 1192-2004
(732) Euro Cola, s. r. o., Rázusova 6, 917 01 Trnava, SK;
(580) 9.7.2014

---

(111) 214271
(210) 636-2005
(732) Kramár Miroslav, Laurinská 137/9, 811 01 Bratislava, SK;
(580) 9.7.2014

---

(111) 214272
(210) 637-2005
(732) Kramár Miroslav, Laurinská 137/9, 811 01 Bratislava, SK;
(580) 9.7.2014

---

(111) 214273
(210) 638-2005
(732) Kramár Miroslav, Laurinská 137/9, 811 01 Bratislava, SK;
(580) 9.7.2014

---

(111) 214306
(210) 879-2005
(732) Kramár Miroslav, Laurinská 137/9, 811 01 Bratislava, SK;
(580) 9.7.2014

---

(111) 214796
(210) 1280-2005
(732) Kramár Miroslav, Laurinská 137/9, 811 01 Bratislava, SK;
(580) 10.7.2014

---

(111) 216311
(210) 134-2006
(732) Domenik Michal, Mgr., Nábrežie M.R. Štefánika 1685/4, 034 01 Ružomberok, SK;
(580) 2.7.2014

---

(111) 217205
(210) 5683-2006
(732) McCormick Polska S.A., Stefanowo, ul. Malinowa 18/20, 05-552 Wólka Kosowska, PL;
(580) 3.7.2014

---

(111) 217461
(210) 937-2006
(732) Slavia Industries, a. s., Grösslingova 7, 811 09 Bratislava, SK;
(580) 1.7.2014

---

(111) 218914
(210) 2300-2006
(732) Brezinová Anna, Pavlova Ves 42, 032 21 Pavlova Ves, SK;
(580) 20.6.2014

---

(111) 218915
(210) 2301-2006
(732) Matuláni Štefan, Dopravná 1425/27, 031 06 Bratislava-Rača, SK;
(580) 18.6.2014

---

(111) 219971
(210) 659-2007
(732) Kramár Miroslav, Laurinská 137/9, 811 01 Bratislava, SK;
(580) 10.7.2014

---

(111) 219972
(210) 660-2007
(732) Kramár Miroslav, Laurinská 137/9, 811 01 Bratislava, SK;
(580) 10.7.2014

---

(111) 219973
(210) 661-2007
(732) Kramár Miroslav, Laurinská 137/9, 811 01 Bratislava, SK;
(580) 10.7.2014

---

(111) 219974
(210) 662-2007
(732) Kramár Miroslav, Laurinská 137/9, 811 01 Bratislava, SK;
(580) 10.7.2014

---

(111) 219975
(210) 663-2007
(732) Kramár Miroslav, Laurinská 137/9, 811 01 Bratislava, SK;
(580) 10.7.2014

---

(111) 220136
(210) 2299-2006
(732) Brezinová Anna, Pavlova Ves 42, 032 21 Pavlova Ves, SK;
(580) 20.6.2014

---

(111) 222429
(210) 6469-2006
(732) UP Beverages s.r.o, Komenského 24, 040 01 Košice, SK;
(580) 11.7.2014

---

(111) 222430
(210) 6470-2006
(732) UP Beverages s.r.o, Komenského 24, 040 01 Košice, SK;
(580) 11.7.2014

---

(111) 222582
(210) 6468-2006
(732) UP Beverages s.r.o, Komenského 24, 040 01 Košice, SK;
(580) 11.7.2014

---

(111) 222840
(210) 6208-2007
(732) McCormick Polska S.A., Stefanowo, ul. Malinowa 18/20, 05-552 Wólka Kosowska, PL;
(580) 3.7.2014

---

(111) 223892
(210) 393-2005
(732) Kramár Miroslav, Laurinská 137/9, 811 01 Bratislava, SK;
(580) 10.7.2014

---

(111) 223894
(210) 426-2005
(732) Kramár Miroslav, Laurinská 137/9, 811 01 Bratislava, SK;
(580) 9.7.2014

---

(111) 223895
(210) 394-2005
(732) Kramár Miroslav, Laurinská 137/9, 811 01 Bratislava, SK;
(580) 10.7.2014

---

(111) 224768
(210) 61-2007
(732) UP Beverages s.r.o, Komenského 24, 040 01 Košice, SK;
(580) 11.7.2014

---

(111) 224769
(210) 900-2007
(732) UP Beverages s.r.o, Komenského 24, 040 01 Košice, SK;
(580) 11.7.2014

---

(111) 226233
(210) 83-2009
(732) Kramár Miroslav, Laurinská 137/9, 811 01 Bratislava, SK;
(580) 10.7.2014

---

(111) 229433
(210) 1606-2009
(732) Intersnack Group GmbH & Co. KG, Peter-Müller--Strasse 3, 40468 Düsseldorf, DE;
(580) 8.7.2014

---

(111) 230313
(210) 2025-2010
(732) Matuláni Štefan, Dopravná 1425/27, 031 06 Bratislava-Rača, SK;
(580) 18.6.2014

---

(111) 235892
(210) 688-2013
(732) Slavia Industries, a. s., Grösslingova 7, 811 09 Bratislava, SK;
(580) 1.7.2014

---

(111) 235957
(210) 528-2013
(732) ENERGOCHEMICA SE, Prosecká 851/64, 190 00 Praha - Prosek, CZ;
(580) 16.6.2014

---

(111) 235958
(210) 529-2013
(732) ENERGOCHEMICA SE, Prosecká 851/64, 190 00 Praha - Prosek, CZ;
(580) 16.6.2014

---

(111) 235959
(210) 532-2013
(732) ENERGOCHEMICA SE, Prosecká 851/64, 190 00 Praha - Prosek, CZ;
(580) 16.6.2014

Licenčné zmluvy registrované

(111) 157227
(210) 38952
(732) Plastika Trading, s. r. o., Novozámocká 222, 949 05 Nitra, SK;
(791) Plastika, a.s., Novozámocká 222, 949 05 Nitra, SK;
(793) Typ licencie: výlučná
Dátum uzavretia licenčnej zmluvy: 11.6.2014
(580) 30.6.2014

---

(111) 157228
(210) 38951
(732) Plastika Trading, s. r. o., Novozámocká 222, 949 05 Nitra, SK;
(791) Plastika, a.s., Novozámocká 222, 949 05 Nitra, SK;
(793) Typ licencie: výlučná
Dátum uzavretia licenčnej zmluvy: 11.6.2014
(580) 30.6.2014

---

(111) 179060
(210) 1809-94
(732) CSP group s.r.o., Cukrovarská 12, 075 01 Trebišov, SK;
(791) ChocoSuc Partner, s.r.o., Cukrovarská 502, 075 01 Trebišov, SK;
(793) Typ licencie: nevýlučná
Dátum uzavretia licenčnej zmluvy: 19.12.2013
(580) 11.7.2014

---

(111) 180389
(210) 3528-95
(732) CSP group s.r.o., Cukrovarská 12, 075 01 Trebišov, SK;
(791) ChocoSuc Partner, s.r.o., Cukrovarská 502, 075 01 Trebišov, SK;
(793) Typ licencie: nevýlučná
Dátum uzavretia licenčnej zmluvy: 19.12.2013
(580) 11.7.2014

---

(111) 183414
(210) 3565-95
(732) CSP group s.r.o., Cukrovarská 12, 075 01 Trebišov, SK;
(791) ChocoSuc Partner, s.r.o., Cukrovarská 502, 075 01 Trebišov, SK;
(793) Typ licencie: nevýlučná
Dátum uzavretia licenčnej zmluvy: 19.12.2013
(580) 11.7.2014

---

(111) 186006
(210) 2756-96
(732) Plastika Trading, s. r. o., Novozámocká 222, 949 05 Nitra, SK;
(791) Plastika, a.s., Novozámocká 222, 949 05 Nitra, SK;
(793) Typ licencie: výlučná
Dátum uzavretia licenčnej zmluvy: 11.6.2014
(580) 30.6.2014

---

(111) 186007
(210) 2757-96
(732) Plastika Trading, s. r. o., Novozámocká 222, 949 05 Nitra, SK;
(791) Plastika, a.s., Novozámocká 222, 949 05 Nitra, SK;
(793) Typ licencie: výlučná
Dátum uzavretia licenčnej zmluvy: 11.6.2014
(580) 30.6.2014

---

(111) 188124
(210) 2773-97
(732) CSP group s.r.o., Cukrovarská 12, 075 01 Trebišov, SK;
(791) ChocoSuc Partner, s.r.o., Cukrovarská 502, 075 01 Trebišov, SK;
(793) Typ licencie: nevýlučná
Dátum uzavretia licenčnej zmluvy: 19.12.2013
(580) 11.7.2014

---

(111) 192836
(210) 430-99
(732) CSP group s.r.o., Cukrovarská 12, 075 01 Trebišov, SK;
(791) ChocoSuc Partner, s.r.o., Cukrovarská 502, 075 01 Trebišov, SK;
(793) Typ licencie: nevýlučná
Dátum uzavretia licenčnej zmluvy: 19.12.2013
(580) 11.7.2014

---

(111) 223367
(210) 294-2008
(732) Plastika Trading, s. r. o., Novozámocká 222, 949 05 Nitra, SK;
(791) Plastika, a.s., Novozámocká 222, 949 05 Nitra, SK;
(793) Typ licencie: výlučná
Dátum uzavretia licenčnej zmluvy: 11.6.2014
(580) 30.6.2014

---

(111) 235566
(210) 5177-2013
(732) Towercom, a. s., Cesta na Kamzík 14, 831 01 Bratislava, SK;
(791) Towerhome, a. s., Cesta na Kamzík 14, 831 01 Bratislava, SK;
(793) Typ licencie: výlučná
Dátum uzavretia licenčnej zmluvy: 1.4.2014
(580) 7.7.2014

Zmeny dispozičných práv na ochranné známky (zálohy)

(111) 234780
(210) 1805-2012
(732) Light Stabilizers, s.r.o., Priemyselná 720, 072 22 Strážske, SK;
Záložný veriteľ:
J & T BANKA, a.s., Pobřežní 297/14, 186 00 Praha, CZ;
Dátum uzavretia zmluvy: 30.5.2014
(580) 11.7.2014

Medzinárodne zapísané ochranné známky

(210) 5710-2013
(220) 17.12.2013
(800) 1 205 620, 17.4.2014

(210) 5711-2013
(220) 17.12.2013
(800) 1 205 621, 17.4.2014

(210) 5113-2014
(220) 14.2.2014
(800) 1 205 598, 17.2.2014

(210) 5122-2014
(220) 19.2.2014
(800) 1 205 619, 21.2.2014

(111) 237546
(210) 2251-2013
(220) 2.12.2013
(800) 1 202 339, 6.2.2014

(111) 237547
(210) 1984-2013
(220) 22.10.2013
(800) 1 194 743, 22.10.2013

(111) 237549
(210) 1005-2013
(220) 6.6.2013
(800) 1 194 905, 14.11.2013

Ochranné známky zrušené a vyhlásené za neplatné pre určité tovary a služby

(111) 230888
(210) 641-2011
(220) 11.4.2011
9 (511) 38
(511) 38 - Rádiové vysielanie; rozhlasové vysielanie; telekonferenčné služby; televízne vysielanie; vysielanie upútaviek; vysielanie súťažných programov; tlačové kancelárie; vysielanie káblovej televízie; poskytovanie audiotextových telekomunikačných služieb; spravodajské služby.

Zastavené konania o prihláškach ochranných známok

(210)

13-2014

Zaniknuté ochranné známky

(111)	(141)	(111)	(141)	(111)	(141)	(111)	(141)
94103	17.11.2013	179405	29.11.2013	208910	07.11.2013	209179	26.11.2013
95466	03.11.2013	180187	29.11.2013	208911	07.11.2013	209332	03.11.2013
95949	15.11.2013	180307	22.11.2013	208912	07.11.2013	209333	03.11.2013
100409	03.11.2013	180413	22.11.2013	208916	10.11.2013	209334	05.11.2013
151235	15.11.2013	180690	01.11.2013	208921	10.11.2013	209335	06.11.2013
155711	07.11.2013	180842	23.11.2013	208922	10.11.2013	209336	10.11.2013
161941	08.11.2013	180847	23.11.2013	208925	18.11.2013	209343	14.11.2013
161972	02.11.2013	180848	24.11.2013	208926	18.11.2013	209344	28.11.2013
162359	29.11.2013	180851	29.11.2013	208928	20.11.2013	209345	28.11.2013
165609	18.11.2013	181268	30.11.2013	208929	20.11.2013	209346	28.11.2013
165711	03.11.2013	181517	15.11.2013	208930	20.11.2013	209348	28.11.2013
165712	07.11.2013	186898	19.11.2013	208933	21.11.2013	209511	05.11.2013
176859	15.11.2013	188679	29.11.2013	208935	21.11.2013	209512	05.11.2013
176860	15.11.2013	201785	20.05.2014	208938	21.11.2013	209513	07.11.2013
176862	15.11.2013	205714	06.11.2013	208940	21.11.2013	209514	12.11.2013
176863	15.11.2013	205715	07.11.2013	208943	26.11.2013	209516	26.11.2013
176864	15.11.2013	205717	19.11.2013	208945	27.11.2013	209517	26.11.2013
176868	15.11.2013	205718	19.11.2013	208947	27.11.2013	209518	28.11.2013
176904	15.11.2013	205719	19.11.2013	209059	03.11.2013	209677	06.11.2013
176905	15.11.2013	205720	19.11.2013	209060	03.11.2013	209680	28.11.2013
176966	02.11.2013	205964	25.11.2013	209061	03.11.2013	209682	28.11.2013
177089	17.11.2013	205966	28.11.2013	209064	24.11.2013	209876	06.11.2013
177266	22.11.2013	208087	11.11.2013	209065	24.11.2013	209878	20.11.2013
177354	30.11.2013	208094	13.11.2013	209069	24.11.2013	209879	20.11.2013
177581	22.11.2013	208095	13.11.2013	209070	25.11.2013	209880	27.11.2013
177582	22.11.2013	208422	12.11.2013	209071	26.11.2013	209881	27.11.2013
177787	16.11.2013	208424	13.11.2013	209072	26.11.2013	210083	14.11.2013
177830	09.11.2013	208549	07.11.2013	209143	04.11.2013	210277	13.11.2013
177855	12.11.2013	208550	07.11.2013	209145	04.11.2013	210497	13.11.2013
178114	04.11.2013	208551	18.11.2013	209146	04.11.2013	210499	28.11.2013
178117	16.11.2013	208552	18.11.2013	209149	05.11.2013	210500	28.11.2013
178119	17.11.2013	208553	18.11.2013	209150	05.11.2013	210696	03.11.2013
178120	05.11.2013	208554	18.11.2013	209151	05.11.2013	210697	19.11.2013
178126	10.11.2013	208555	18.11.2013	209152	05.11.2013	210698	19.11.2013
178127	10.11.2013	208556	18.11.2013	209153	05.11.2013	210699	19.11.2013
178128	15.11.2013	208557	18.11.2013	209154	05.11.2013	210952	07.11.2013
178172	01.11.2013	208558	18.11.2013	209155	05.11.2013	211163	28.11.2013
178174	02.11.2013	208559	18.11.2013	209162	11.11.2013	211164	28.11.2013
178187	15.11.2013	208565	20.11.2013	209164	18.11.2013	211404	25.11.2013
178193	16.11.2013	208709	11.11.2013	209165	18.11.2013	211441	28.11.2013
178194	16.11.2013	208900	06.11.2013	209167	21.11.2013	211442	28.11.2013
178195	17.11.2013	208901	06.11.2013	209168	21.11.2013	211619	27.11.2013
178198	17.11.2013	208902	07.11.2013	209169	21.11.2013	211620	28.11.2013
178232	16.11.2013	208903	07.11.2013	209170	21.11.2013	211621	28.11.2013
178243	01.11.2013	208905	07.11.2013	209173	25.11.2013	211622	28.11.2013
178959	29.11.2013	208906	07.11.2013	209174	25.11.2013	213520	14.11.2013
179042	30.11.2013	208907	07.11.2013	209176	25.11.2013	213535	21.10.2013
179211	18.11.2013	208908	07.11.2013	209177	25.11.2013	226340	12.11.2013
179404	12.11.2013	208909	07.11.2013	209178	25.11.2013	226341	07.11.2013

Zmeny v zozname tovarov a služieb

(111) 210992
(210) 1391-2004
8 (511) 9, 12, 35, 42
(511) 9 - Prístroje a nástroje vedecké, laboratórne, fotografické, kinematografické, optické, signalizačné, kontrolné, záchranné, vzdelávacie a prístroje a nástroje na meranie a váženie, prístroje na záznam a reprodukciu zvuku a obrazu, prístroje a nástroje na vedenie, distribúciu, transformáciu, akumuláciu, reguláciu alebo kontrolu elektrického prúdu, magnetické nosiče údajov, záznamové disky, CD disky, registračné pokladnice a počítacie stroje vrátane kancelárskych a dierovacích strojov, počítače, hasiace prístroje, puzdrá na okuliare, elektrotermické nástroje a prístroje, ako ručné elektrické zváračky, elektrické žehličky, elektrické zapaľovače v automobiloch, antény, autorádiá, azbestové rukavice, barometre, batérie do svietidiel, batérie do vreckových lámp, elektrické batérie, diaľkové ovládače, elektrické dverové zvončeky, faxy, fotoaparáty, gramofóny, elektrické zariadenia na vábenie a ničenie hmyzu, hracie zariadenia, fungujúce po pripojení na televízne prijímače, kamery, kazetový prehrávač, magnetofóny, mikrofóny, elektrické natáčky, pásky na zvukové nahrávanie, počítač - zápisník (notebook), elektricky vyhrievané ponožky, prehrávač kompaktných diskov, prenosný prehrávač, prenosný telefón, rádiá, sčítacie stroje, skúšobné prístroje s výnimkou prístrojov na lekárske účely, elektrické spájkovačky, tachometre, telefónne prístroje, telefónny záznamník, televízne prijímače, teplomery s výnimkou lekárskych, tranzistory, tlakomery, videokamery, vrecková kalkulačka, záchranné a požiarne rebríky, elektrické zástrčky, elektrické žehličky, elektrické zvončeky, elektrické meracie zariadenia, elektrické monitorovacie prístroje, elektrické zabezpečovacie zariadenia, elektrické signalizačné zvončeky, manometre, meracie pomôcky, meracie prístroje, meradlá, metre, metronómy, mierky, mikrometre, monitorovacie počítačové programy, monitory (počítačový hardvér), nahrané operačné programy, ochranné obleky proti úrazom, radiácii a ohňu, osobné ochranné prostriedky proti nehodám, periférne zariadenia počítačov, počítacie stroje, počítače, počítačové klávesnice, počítačové pamäte, počítačový softvér, váhy, snímače (zariadenia na spracovanie údajov), skenery, tlačiarne k počítačom.
12 - Zariadenia na pohyb po zemi, vode alebo vo vzduchu, lode, lietadlá, automobily a ich časti a súčasti, elektromobily, automobilové podvozky a ich časti a súčasti, motory do vozidiel, prevody do vozidiel, protišmykové reťaze, vojenské dopravné prostriedky, člny, detské kočíky, bicykle, kozmické dopravné prostriedky, lokomotívy, pneumatiky, riadenie pre vozidlá, tlmiče perovania, vznášadlá, železničné vozne, zabezpečovacie zariadenia proti odcudzeniu vozidiel a ich časti, súčasti a príslušenstvo, zabezpečovacie poplašné zariadenia proti odcudzeniu vozidiel a ich súčasti a príslušenstvo, zámky radenia a riadenia.
35 - On-line reklama na počítačovej komunikačnej sieti, obchodný prieskum poradenstvo pre obchodný manažment, agentúry pre import a export, cenové analýzy, rozširovanie inzercie, prenájom kancelárskych strojov a zariadení, štatistické informácie, účtovníctvo, spracovanie účtovných zostáv, audítorstvo, konzultačné služby v súvislosti s obchodným manažmentom a organizáciou, poradenstvo pre personálny manažment, poradenstvo pre obchodný manažment, príprava propagačných článkov, výstava tovarov, poradenstvo pre obchodný a priemyselný manažment, dražby, marketingové štúdie, obchodné oceňovanie, obchodné odhady, reklama, inzercia, styk s verejnosťou, aranžovanie výkladov, inzertné agentúry, poradenské služby pre manažment, marketingový prieskum, počítačové spracovanie kartotéky, ekonomické predpovede, organizácia výstav na komerčné a reklamné účely, obchodné informácie, podpora predaja pre iných, sekretárske služby, spracovanie daní, rozširovanie inzercie pre iných prostredníctvom on-line elektronickej komunikačnej siete, organizácia veľtrhov na komerčné a reklamné účely, registrácia doménových mien na identifikáciu užívateľov globálnej počítačovej siete, odborné konzultácie obchodného charakteru, sprostredkovanie obchodu s tovarom, maloobchod s uvedeným tovarom, sprostredkovanie uvedených služieb.
42 - Výskum a vývoj v oblasti prírodných a technických vied, návrh počítačových systémov, zhotovovanie kópií počítačových programov, servis a aktualizovanie počítačových programov, počítačové programovanie, prenájom počítačov a počítačového softvéru, vytváranie a udržiavanie počítačových stránok pre zákazníkov, grafický a priemyselný dizajn, hosťovanie na počítačových stránkach, navrhovanie obalov, poradenstvo v oblasti počítačového hardvéru a softvéru, inštalácia, počítačových programov, prevod a konverzia údajov a dokumentov z fyzických médií na elektronické médiá, poradenstvo a konzultačné služby v oblasti práv duševného a priemyselného vlastníctva, služby súvisiace s využívaním duševného vlastníctva, činnosť patentovej kancelárie, patentová agentúra, rešerše, prieskumné služby v oblasti priemyselného vlastníctva, sprostredkovateľská činnosť v oblasti autorskoprávnej ochrany, spravovanie autorských práv, právne služby, licencie práv duševného vlastníctva, poradenská činnosť v oblasti nekalej súťaže, prekladateľské a tlmočnícke služby, sprostredkovanie uvedených služieb.
(580) 2.7.2014

---

(111) 234406
(210) 5364-2012
10 (511) 9, 35, 38, 42
(511) 9 - Elektrické a elektronické komunikačné a telekomunikačné prístroje a nástroje; komunikačné a telekomunikačné prístroje a nástroje; elektrické a elektronické prístroje a nástroje, všetky na spracovanie, zaznamenávanie, ukladanie, prenos, vyhľadávanie alebo príjem dát; prístroje a nástroje na zaznamenávanie, prenos, zosilnenie alebo rep-

rodukciu zvuku, obrazu, informácií alebo kódovaných údajov; fotoaparáty a kamery; fotografické prístroje, nástroje a zariadenia; prístroje, nástroje a zariadenia na spracovanie obrazu; televízne a rádiové prístroje a nástroje; telekomunikačné, rádiové a televízne vysielače a prijímače; prístroje umožňujúce prístup k vysielaným alebo prenášaným programom; hologramy; počítače; periférne zariadenia počítačov; programované elektronické obvody nesúce údaje; počítačové programy; počítačový softvér; disky, pásky a vodiče, všetky ako magnetické nosiče údajov; nenahrané a nahrané magnetické karty; dátové karty; pamäťové karty; inteligentné čipové karty (smart cards); karty s mikroprocesormi; karty s integrovanými obvodmi; elektronické identifikačné karty; telefónne karty; telefónne kreditné karty; kreditné karty; platobné karty; CD ROM-y; magnetické, digitálne a optické nosiče údajov; magnetické, digitálne a optické médiá na nahrávanie a ukladanie údajov (nenahrané a nahrané); počítačový softvér dodávaný z internetu; elektronické publikácie (kopírovateľné) poskytované on-line z počítačových databáz alebo internetu; počítačový softvér a telekomunikačné prístroje (vrátane modemov) umožňujúce pripojenie k databázam, miestnym sieťam a internetu; počítačový softvér umožňujúci telekonferenčné, videokonferenčné a videofónne služby; počítačový softvér umožňujúci prehľadávanie a vyhľadávanie údajov; počítačový softvér umožňujúci prístup k databázam, telekomunikačným službám, počítačovým sieťam a elektronickým výveskám (electronic bulletin boards); digitálna hudba (kopírovateľná) poskytovaná z počítačových databáz alebo internetu; digitálna hudba (kopírovateľná) poskytovaná z MP3 webových internetových stránok; zariadenia na prehrávanie hudby získanej z internetu; MP3 prehrávače; fotografie, obrázky, grafiky, zvukové bajty (sound bytes), filmy, videá a audio-vizuálne programy (kopírovateľné) poskytované on-line alebo z počítačových databáz alebo z internetu, alebo internetových webových stránok; diaľkové monitorovacie prístroje a nástroje; počítačový softvér na použitie v diaľkovom monitorovaní; satelitné vysielače a prijímače; telekomunikačné a vysielacie satelity; rádiotelefónne signalizačné stanice a telefónne stožiare; elektrické vodiče a káble; optické káble; odporové vodiče; elektródy na použitie s telefónnymi prístrojmi, počítačmi a batériami; telekomunikačné systémy a zariadenia; terminály pre telefónne siete; telefónne ústredne; zariadenia na vstup, ukladanie, konverziu a spracovanie telekomunikačného signálu; telefónne zariadenia; zariadenia pre pevné, prenosné, mobilné, handsfree alebo zvukovo aktivované telefóny; multimediálne terminály; interaktívne terminály na zobrazenie a objednávanie tovarov a služieb; paginovacie, rádiopaginovacie a rádiotelefónne prístroje a nástroje; telefóny, mobilné telefóny a telefónne slúchadlá; faxovacie prístroje; príslušenstvá pre telefóny a telefónne slúchadlá a súpravy; adaptéry na použitie s telefónmi; nabíjačky batérií na použitie s telefónmi; jednotky na upevnenie na stole alebo v aute so zabudovanými reproduktormi umožňujúce používanie telefónnych súprav bez držania rukami (hands-free); držiaky telefónnych súprav do vozidiel; tašky, puzdrá a obaly špeciálne upravené na držanie alebo nosenie prenosných telefónov a telefónnych zariadení a príslušenstva; počítačové osobné organizéry; antény; batérie; mikroprocesory; klávesnice; modemy; kalkulačky; displejové obrazovky; elektronické globálne zameriavacie systémy; elektronické navigačné, sledovacie a zameriavacie prístroje a nástroje; monitorovacie (iné než in vivo monitorovacie) prístroje a nástroje; rádiové prístroje a nástroje; elektrické riadiace, testovacie (iné než in vivo testovacie), signalizačné, kontrolné a učebné prístroje a nástroje; optické a elektrooptické prístroje a nástroje; videofilmy; audiovizuálne prístroje a zariadenia; elektrické a elektronické príslušenstvo a periférne zariadenia určené a prispôsobené na použitie s počítačmi; časti a fitingy na všetky uvedené tovary. Žiadne z vyššie uvedených výrobkov nesúvisia s videohrami, elektronickými hrami, počítačovými hrami a interaktívnou zábavou.

35 - Reklama; reklama a propagácia podnikania; obchodný manažment; obchodná správa; organizácia a manažment obchodných stimulačných alebo vernostných schém; obchodné alebo podnikateľské informačné služby; služby administratívneho spracovania a organizovania e-mailových príkazov; usporiadanie prezentácií firiem; výskum a prieskumy v oblasti obchodu alebo podnikania; služby obchodných prognóz; zabezpečenie obchodných alebo podnikateľských, pisárskych a sekretárskych služieb; monitoring spravodajstva a najnovších udalostí a vyhľadávanie informácií v počítačových súboroch (pre zákazníkov); usporadúvanie a vedenie prehliadok na obchodné účely; maloobchodné služby s tovarmi uvedenými v triede 9 tohto zoznamu; zhromažďovanie, pre potreby tretích strán, rôznych výrobkov (s výnimkou ich dopravy) s cieľom umožniť pohodlné prezeranie a kúpu týchto výrobkov; všetko uvedené poskytované online prostredníctvom počítačovej databázy alebo prostredníctvom internetu, alebo poskytované inými prostriedkami; zhromažďovanie, pre potreby tretích strán, rôznych telekomunikačných, výpočtových, elektronických a elektrických výrobkov, súčiastok, súčastí a príslušenstva pre uvedené výrobky, dátových kariet, bezpečnostných zariadení a vybavenia, odevov, obuvi, pokrývok hlavy, doplnkov, textílií, domácej bielizne, batožiny a tašiek, tlačených materiálov a papiernických výrobkov, darčekových predmetov, hračiek, hier a športového vybavenia, šperkov, časomerných prístrojov, vybavenia a nástrojov do domácnosti, nábytku a zariadenia, kozmetiky a výrobkov osobnej starostlivosti, farmaceutických produktov, čistiacich výrobkov, zdravotníckych výrobkov, potravín a potravinárskych výrobkov na ľudskú spotrebu, nápojov, s cieľom umožniť zákazníkom pohodlne prezerať a zakúpiť tieto výrobky; usporiadanie dražieb na internete; obchodné administratívne služby v oblasti internetových dražieb; reklamné služby spojené s propagáciou e-obchodu; poskytovanie informácií a poradenstva v oblasti obchodných dodávok a propagácie komodít (mimo dopravy a prepravy) a v oblasti výberu a vystavovania tovarov; poskytovanie informácií a poradenstva potenciálnym kupujúcim v oblasti

nákupu komodít a tovarov; zostavenie a prepisovanie dát; kompilácia reklám s cieľom použiť ako webové stránky na internete; kompilovanie adresárov s cieľom publikovať na internete; poskytovanie webového priestoru pre reklamy tovarov a služieb; databázové služby (s výnimkou poskytovania prístupu k počítačovým databázam) a služby spracovania dát; odkazovacie telefónne služby a služby spracovania telefónnych správ; služby riadenia dáta elektronická inventarizácia. Žiadne z vyššie uvedených služieb nesúvisia s videohrami, elektronickými hrami, počítačovými hrami a interaktívnou zábavou.
38 - Telekomunikačné služby; komunikačné služby; telefónne služby, služby mobilných telefónov, faxové služby, telexové služby, služby zberu a prenosu správ a odkazov, rádiové paginovacie služby, presmerovanie hovorov, telefónny záznamník, informácie o telefónnych číslach a služby elektronickej pošty; prenos, doručovanie a príjem zvuku, dát, obrazov, hudby a informácií; služby doručovania elektronických správ; on-line informačné služby týkajúce sa telekomunikácií; služby výmeny dát; prenos dát prostredníctvom telekomunikácií; satelitné komunikačné služby; služby vysielania; vysielanie alebo prenos rozhlasových alebo televíznych programov a filmov, teleshoppingových a webshoppingových programov; videotextové a teletextové služby, služby elektronického systému výberu údajov cez TV; vysielanie a doručovanie multimediálnych obsahov prostredníctvom elektronických komunikačných sietí; služby zasielania videospráv; konferenčné videoslužby; telefónne videoslužby; telekomunikácia informácií (vrátane webových stránok), počítačových programov a akýchkoľvek iných dát; poskytovanie užívateľského prístupu k internetu; poskytovanie telekomunikačných spojení alebo linkov k internetu alebo databázam; poskytovanie používateľského prístupu k internetu (služby providerov); poskytovanie a prevádzkovanie elektronických konferenčných, diskusných skupín a chat roomov; poskytovanie prístupu k digitálnym hudobným webovým stránkam na internete; poskytovanie prístupu k MP3 webovým stránkam na internete; doručovanie digitálnej hudby prostredníctvom telekomunikácií; poskytovanie prístupu k telekomunikačným infraštruktúram pre iných operátorov; prevádzkovanie a poskytovanie vyhľadávacích zariadení; telekomunikačné prístupové služby; počítačmi podporovaný prenos správ a obrazov; komunikácia prostredníctvom počítačov; služby spravodajských agentúr; prenos spravodajstva a informácií o aktuálnych udalostiach; prenájom zariadení, nástrojov, inštalácií alebo komponentov na použitie pri poskytovaní uvedených služieb; poradenské, informačné a konzultačné služby týkajúce sa všetkých uvedených služieb; prenájom prístupového času k počítačovej databáze; prenájom prístupového času k počítačovým správam (message boards) a k počítačovým sieťam. Žiadne z vyššie uvedených služieb nesúvisia s videohrami, elektronickými hrami, počítačovými hrami a interaktívnou zábavou.
42 - Vedecké a technologické služby a výskum a dizajn týkajúci sa týchto služieb; služby laboratórneho výskumu; manažment výskumných, dizajnových a vývojových projektov; výskum, dizajn a vývoj produktov; technický výskum; výskumné, dizajnové a vývojové služby týkajúce sa počítačov, počítačových programov, počítačových systémov, riešení počítačových softvérových aplikácií, systémov na spracovanie údajov, manažmentu údajov, systémov na spracovanie informácií uložených v počítači, komunikačných služieb, komunikačných riešení, komunikačných aplikácií, komunikačných systémov a sieťových prepojení a poskytovanie technického poradenstva, informácií a rady k uvedeným službám; technické testovanie, skúšanie; priemyselné testovanie, skúšanie; príprava technických reportov, správ a štúdií; počítačové služby; aktualizácia a navrhovanie počítačového hardvéru; údržba, aktualizácia a navrhovanie počítačového firmvéru, počítačového softvéru a počítačových programov; služby počítačového programovania; príprava a poskytovanie informácií týkajúcich sa počítačov a počítačových sieťových zariadení; služby technického poradenstva a konzultačné služby v oblasti informačných technológií a telekomunikácií; navrhovanie a vývoj počítačových systémov a telekomunikačných systémov a zariadení; služby počítačového manažmentu; prevádzkové podporné služby pre počítačové siete, telekomunikačné siete a siete na prenos dát; online počítačové služby; programovacie služby poskytované online; poskytovanie prístupu k elektronickým online sieťam na vyhľadávanie informácií; prenájom počítačov; dizajn, kreslenie a písanie na objednávku, všetko na kompiláciu webových stránok na internete; služby virtuálneho a interaktívneho vytvárania obrazov; vytváranie, prevádzkovanie a údržba databáz, intranetov a webových stránok; hosťovanie na webových stránkach iných; inštalácia a údržba počítačového softvéru; služby poskytovateľa internetových služieb (Internet service provider) (ISP); vytváranie, prevádzkovanie a údržba webových stránok (web sites), webových stránok (web pages) a portálov na zaznamenávanie textu, obrazov a hudby poskytovaných buď prostredníctvom počítačov, alebo mobilných telefónov; poskytovanie informácií a poradenských služieb online z počítačových databáz alebo prostredníctvom internetu; predpoveď počasia; informačné služby o počasí; služby interiérového dizajnu; informačné a poradenské služby týkajúce sa všetkých uvedených služieb. Žiadne z vyššie uvedených služieb nesúvisia s videohrami, elektronickými hrami, počítačovými hrami a interaktívnou zábavou.
(580) 10.6.2014

---

(111) 234407
(210) 5365-2012
10(511) 9, 35, 38, 42
(511) 9 - Elektrické a elektronické komunikačné a telekomunikačné prístroje a nástroje; komunikačné a telekomunikačné prístroje a nástroje; elektrické a elektronické prístroje a nástroje, všetky na spracovanie, zaznamenávanie, ukladanie, prenos, vyhľadávanie alebo príjem dát; prístroje a nástroje na zaznamenávanie, prenos, zosilnenie alebo reprodukciu zvuku, obrazu, informácií alebo kódovaných údajov; fotoaparáty a kamery; fotografic-

ké prístroje, nástroje a zariadenia; prístroje, nástroje a zariadenia na spracovanie obrazu; televízne a rádiové prístroje a nástroje; telekomunikačné, rádiové a televízne vysielače a prijímače; prístroje umožňujúce prístup k vysielaným alebo prenášaným programom; hologramy; počítače; periférne zariadenia počítačov; programované elektronické obvody nesúce údaje; počítačové programy; počítačový softvér; disky, pásky a vodiče, všetky ako magnetické nosiče údajov; nenahrané a nahrané magnetické karty; dátové karty; pamäťové karty; inteligentné čipové karty (smart cards); karty s mikroprocesormi; karty s integrovanými obvodmi; elektronické identifikačné karty; telefónne karty; telefónne kreditné karty; kreditné karty; platobné karty; CD ROMy; magnetické, digitálne a optické nosiče údajov; magnetické, digitálne a optické médiá na nahrávanie a ukladanie údajov (nenahrané a nahrané); počítačový softvér dodávaný z internetu; elektronické publikácie (kopírovateľné) poskytované on-line z počítačových databáz alebo internetu; počítačový softvér a telekomunikačné prístroje (vrátane modemov) umožňujúce pripojenie k databázam, miestnym sieťam a internetu; počítačový softvér umožňujúci telekonferenčné, videokonferenčné a videofónne služby; počítačový softvér umožňujúci prehľadávanie a vyhľadávanie údajov; počítačový softvér umožňujúci prístup k databázam, telekomunikačným službám, počítačovým sieťam a elektronickým výveskám (electronic bulletin boards); digitálna hudba (kopírovateľná) poskytovaná z počítačových databáz alebo internetu; digitálna hudba (kopírovateľná) poskytovaná z MP3 webových internetových stránok; zariadenia na prehrávanie hudby získanej z internetu; MP3 prehrávače; fotografie, obrázky, grafiky, zvukové bajty (sound bytes), filmy, videá a audio-vizuálne programy (kopírovateľné) poskytované on-line alebo z počítačových databáz alebo z internetu, alebo internetových webových stránok; diaľkové monitorovacie prístroje a nástroje; počítačový softvér na použitie v diaľkovom monitorovaní; satelitné vysielače a prijímače; telekomunikačné a vysielacie satelity; rádiotelefónne signalizačné stanice a telefónne stožiare; elektrické vodiče a káble; optické káble; odporové vodiče; elektródy na použitie s telefónnymi prístrojmi, počítačmi a batériami; telekomunikačné systémy a zariadenia; terminály pre telefónne siete; telefónne ústredne; zariadenia na vstup, ukladanie, konverziu a spracovanie telekomunikačného signálu; telefónne zariadenia; zariadenia pre pevné, prenosné, mobilné, hands-free alebo zvukovo aktivované telefóny; multimediálne terminály; interaktívne terminály na zobrazenie a objednávanie tovarov a služieb; paginovacie, rádiopaginovacie a rádiotelefónne prístroje a nástroje; telefóny, mobilné telefóny a telefónne slúchadlá; faxovacie prístroje; príslušenstvá pre telefóny a telefónne slúchadlá a súpravy; adaptéry na použitie s telefónmi; nabíjačky batérií na použitie s telefónmi; jednotky na upevnenie na stole alebo v aute so zabudovanými reproduktormi umožňujúce používanie telefónnych súprav bez držania rukami (hands-free); držiaky telefónnych súprav do vozidiel; tašky, puzdrá a obaly špeciálne upravené na držanie alebo nosenie prenosných telefónov a telefónnych zariadení a príslušenstva; počítačové osobné organizéry; antény; batérie; mikroprocesory; klávesnice; modemy; kalkulačky; displejové obrazovky; elektronické globálne zameriavacie systémy; elektronické navigačné, sledovacie a zameriavacie prístroje a nástroje; monitorovacie (iné než in vivo monitorovacie) prístroje a nástroje; rádiové prístroje a nástroje; elektrické riadiace, testovacie (iné než in vivo testovacie), signalizačné, kontrolné a učebné prístroje a nástroje; optické a elektrooptické prístroje a nástroje; videofilmy; audiovizuálne prístroje a zariadenia; elektrické a elektronické príslušenstvo a periférne zariadenia určené a prispôsobené na použitie s počítačmi; časti a fitingy na všetky uvedené tovary. Žiadne z vyššie uvedených výrobkov nesúvisia s videohrami, elektronickými hrami, počítačovými hrami a interaktívnou zábavou.

35 - Reklama; reklama a propagácia podnikania; obchodný manažment; obchodná správa; organizácia a manažment obchodných stimulačných alebo vernostných schém; obchodné alebo podnikateľské informačné služby; služby administratívneho spracovania a organizovania e-mailových príkazov; usporiadanie prezentácií firiem; výskum a prieskumy v oblasti obchodu alebo podnikania; služby obchodných prognóz; zabezpečenie obchodných alebo podnikateľských, pisárskych a sekretárskych služieb; monitoring spravodajstva a najnovších udalostí a vyhľadávanie informácií v počítačových súboroch (pre zákazníkov); usporadúvanie a vedenie prehliadok na obchodné účely; maloobchodné služby s tovarmi uvedenými v triede 9 tohto zoznamu; zhromažďovanie, pre potreby tretích strán, rôznych výrobkov (s výnimkou ich dopravy) s cieľom umožniť pohodlné prezeranie a kúpu týchto výrobkov; všetko uvedené poskytované online prostredníctvom počítačovej databázy alebo prostredníctvom internetu, alebo poskytované inými prostriedkami; zhromažďovanie, pre potreby tretích strán, rôznych telekomunikačných, výpočtových, elektronických a elektrických výrobkov, súčiastok, súčastí a príslušenstva pre uvedené výrobky, dátových kariet, bezpečnostných zariadení a vybavenia, odevov, obuvi, pokrývok hlavy, doplnkov, textílií, domácej bielizne, batožiny a tašiek, tlačených materiálov a papiernických výrobkov, darčekových predmetov, hračiek, hier a športového vybavenia, šperkov, časomerných prístrojov, vybavenia a nástrojov do domácnosti, nábytku a zariadenia, kozmetiky a výrobkov osobnej starostlivosti, farmaceutických produktov, čistiacich výrobkov, zdravotníckych výrobkov, potravín a potravinárskych výrobkov na ľudskú spotrebu, nápojov, s cieľom umožniť zákazníkom pohodlne prezerať a zakúpiť tieto výrobky; usporiadanie dražieb na internete; obchodné administratívne služby v oblasti internetových dražieb; reklamné služby spojené s propagáciou e-obchodu; poskytovanie informácií a poradenstva v oblasti obchodných dodávok a propagácie komodít (mimo dopravy a prepravy) a v oblasti výberu a vystavovania tovarov; poskytovanie informácií a poradenstva potenciálnym kupujúcim v oblasti nákupu komodít a tovarov; zostavenie a prepisovanie dát; kompilácia reklám s cieľom použiť ako webové stránky na internete; kompilovanie adresárov s cieľom publikovať na internete; pos-

kytovanie webového priestoru pre reklamy tovarov a služieb; databázové služby (s výnimkou poskytovania prístupu k počítačovým databázam) a služby spracovania dát; odkazovacie telefónne služby a služby spracovania telefónnych správ; služby riadenia dáta elektronická inventarizácia. Žiadne z vyššie uvedených služieb nesúvisia s videohrami, elektronickými hrami, počítačovými hrami a interaktívnou zábavou.
38 - Telekomunikačné služby; komunikačné služby; telefónne služby, služby mobilných telefónov, faxové služby, telexové služby, služby zberu a prenosu správ a odkazov, rádiové paginovacie služby, presmerovanie hovorov, telefónny záznamník, informácie o telefónnych číslach a služby elektronickej pošty; prenos, doručovanie a príjem zvuku, dát, obrazov, hudby a informácií; služby doručovania elektronických správ; on-line informačné služby týkajúce sa telekomunikácií; služby výmeny dát; prenos dát prostredníctvom telekomunikácií; satelitné komunikačné služby; služby vysielania; vysielanie alebo prenos rozhlasových alebo televíznych programov a filmov, teleshoppingových a webshoppingových programov; videotextové a teletextové služby, služby elektronického systému výberu údajov cez TV; vysielanie a doručovanie multimediálnych obsahov prostredníctvom elektronických komunikačných sietí; služby zasielania videospráv; konferenčné videoslužby; telefónne videoslužby; telekomunikácia informácií (vrátane webových stránok), počítačových programov a akýchkoľvek iných dát; poskytovanie používateľského prístupu k internetu; poskytovanie telekomunikačných spojení alebo linkov k internetu alebo databázam; poskytovanie užívateľského prístupu k internetu (služby providerov); poskytovanie a prevádzkovanie elektronických konferenčných, diskusných skupín a chat roomov; poskytovanie prístupu k digitálnym hudobným webovým stránkam na internete; poskytovanie prístupu k MP3 webovým stránkam na internete; doručovanie digitálnej hudby prostredníctvom telekomunikácií; poskytovanie prístupu k telekomunikačným infraštruktúram pre iných operátorov; prevádzkovanie a poskytovanie vyhľadávacích zariadení; telekomunikačné prístupové služby; počítačmi podporovaný prenos správ a obrazov; komunikácia prostredníctvom počítačov; služby spravodajských agentúr; prenos spravodajstva a informácií o aktuálnych udalostiach; prenájom zariadení, nástrojov, inštalácií alebo komponentov na použitie pri poskytovaní uvedených služieb; poradenské, informačné a konzultačné služby týkajúce sa všetkých uvedených služieb; prenájom prístupového času k počítačovej databáze; prenájom prístupového času k počítačovým správam (message boards) a k počítačovým sieťam. Žiadne z vyššie uvedených služieb nesúvisia s videohrami, elektronickými hrami, počítačovými hrami a interaktívnou zábavou.
42 - Vedecké a technologické služby a výskum a dizajn týkajúci sa týchto služieb; služby laboratórneho výskumu; manažment výskumných, dizajnových a vývojových projektov; výskum, dizajn a vývoj produktov; technický výskum; výskumné, dizajnové a vývojové služby týkajúce sa počítačov, počítačových programov, počítačových systémov, riešení počítačových softvérových aplikácií, systémov na spracovanie údajov, manažmentu údajov, systémov na spracovanie informácií uložených v počítači, komunikačných služieb, komunikačných riešení, komunikačných aplikácií, komunikačných systémov a sieťových prepojení a poskytovanie technického poradenstva, informácií a rady k uvedeným službám; technické testovanie, skúšanie; priemyselné testovanie, skúšanie; príprava technických reportov, správ a štúdií; počítačové služby; aktualizácia a navrhovanie počítačového hardvéru; údržba, aktualizácia a navrhovanie počítačového firmvéru, počítačového softvéru a počítačových programov; služby počítačového programovania; príprava a poskytovanie informácií týkajúcich sa počítačov a počítačových sieťových zariadení; služby technického poradenstva a konzultačné služby v oblasti informačných technológií a telekomunikácií; navrhovanie a vývoj počítačových systémov a telekomunikačných systémov a zariadení; služby počítačového manažmentu; prevádzkové podporné služby pre počítačové siete, telekomunikačné siete a siete na prenos dát; online počítačové služby; programovacie služby poskytované online; poskytovanie prístupu k elektronickým online sieťam na vyhľadávanie informácií; prenájom počítačov; dizajn, kreslenie a písanie na objednávku, všetko na kompiláciu webových stránok na internete; služby virtuálneho a interaktívneho vytvárania obrazov; vytváranie, prevádzkovanie a údržba databáz, intranetov a webových stránok; hosťovanie na webových stránkach iných; inštalácia a údržba počítačového softvéru; služby poskytovateľa internetových služieb (Internet service provider) (ISP); vytváranie, prevádzkovanie a údržba webových stránok (web sites), webových stránok (web pages) a portálov na zaznamenávanie textu, obrazov a hudby poskytovaných buď prostredníctvom počítačov, alebo mobilných telefónov; poskytovanie informácií a poradenských služieb online z počítačových databáz alebo prostredníctvom internetu; predpoveď počasia; informačné služby o počasí; služby interiérového dizajnu; informačné a poradenské služby týkajúce sa všetkých uvedených služieb. Žiadne z vyššie uvedených služieb nesúvisia s videohrami, elektronickými hrami, počítačovými hrami a interaktívnou zábavou.
(580) 10.6.2014

---

(111) 236432
(210) 1259-2013
10(511) 32
(511) 32 - Pivo; minerálne a sýtené vody a iné nealkoholické nápoje; ovocné nápoje a ovocné šťavy; sirupy a iné prípravky na výrobu nápojov.
(580) 17.6.2014

---

(111) 236433
(210) 1260-2013
10(511) 32
(511) 32 - Pivo; minerálne a sýtené vody a iné nealkoholické nápoje; ovocné nápoje a ovocné šťavy; sirupy a iné prípravky na výrobu nápojov.
(580) 17.6.2014