VESTNÍK

ÚRADU PRIEMYSELNÉHO VLASTNÍCTVA SLOVENSKEJ REPUBLIKY

Banská Bystrica 8. január 2014

1

OBSAH

Zverejnené patentové prihlášky 9
Udelené patenty 13
Európske patenty 21
Dodatkové ochranné osvedčenia 48
Zverejnené prihlášky úžitkových vzorov 53
Zapísané úžitkové vzory 60
Zapísané dizajny 70
Zverejnené prihlášky ochranných známok 82
Zapísané ochranné známky bez zmeny po zverejnení prihlášky 142
Zapísané ochranné známky so zmenou po zverejnení prihlášky 165
Obnovené ochranné známky 171
Prevody ochranných známok 201
Zmeny v údajoch o majiteľoch ochranných známok 207
Licenčné zmluvy registrované (ochranné známky) 211
Úradné oznamy 223

INHALT

Veröffentlichung der Patentanmeldungen 9
Erteilte Patente 13
Europäische Patente 21
Ergänzende Schutzzertifikate 48
Veröffentlichte Gebrauchsmuster 53
Eingetragene Gebrauchsmuster 60
Eingetragene Designs 70
Veröffentlichte Markenanmeldung 82
Eingetragene Marken ohne Änderung nach der Veröffentlichung der Anmeldung 142
Eingetragene Marken mit Änderung nach der Veröffentlichung der Anmeldung 165
Erneuerte Marken 171
Markenübertragungen 201
Änderungen in Angaben über die Markeninhaber 207
Registrierte Lizenzverträge (Marken) 211
Amtliche Mitteilungen 223

CONTENTS

Publication of Patent Applications 9
Granted Patents 13
European Patents 21
Supplementary Protection Certificates 48
Publication of Utility Model Applications 53
Registered Utility Models 60
Registered Designs 70
Published Trademark Applications 82
Registered Trademarks without Modification after Publishing of the Application 142
Registered Trademarks with Modification after Publishing of the Application 165
Renewal Trademarks 171
Transfers of Trademarks 201
Modification of Data of Trademark Holders 207
Registered Licencing Contracts (Trademarks) 211
Official Announcements 223

Dvojpísmenové kódové označenia krajín a medzinárodných organizácií
(Štandard WIPO ST. 3)

AD Andorra
AE Spojené arabské emiráty
AF Afganistan
AG Antigua a Barbuda
AI Anguilla
AL Albánsko
AM Arménsko
AO Angola
AP Africká regionálna organizácia duševného vlastníctva (ARIPO)
AR Argentína
AT Rakúsko
AU Austrália
AW Aruba
AZ Azerbajdžan

BA Bosna a Hercegovina
BB Barbados
BD Bangladéš
BE Belgicko
BF Burkina
BG Bulharsko
BH Bahrajn
BI Burundi
BJ Benin
BM Bermudy
BN Brunej
BO Bolívia
BQ Bonaire, Saint Eustatius a Saba
BR Brazília
BS Bahamy
BT Bhután
BV Bouvetov ostrov
BW Botswana
BX Úrad Beneluxu pre duševné vlastníctvo (BOIP)[1]
BY Bielorusko
BZ Belize

CA Kanada
CD Kongo (býv. Zair)
CF Stredoafrická republika
CG Kongo
CI Pobrežie Slonoviny
CK Cookove ostrovy
CL Čile
CM Kamerun
CN Čína
CO Kolumbia
CR Kostarika
CU Kuba
CV Kapverdy
CW Curacao
CY Cyprus
CZ Česká republika

DE Nemecko
DJ Džibutsko
DK Dánsko
DM Dominika
DO Dominikánska republika
DZ Alžírsko

EA Eurázijská patentová organizácia (EAPO)
EC Ekvádor
EE Estónsko
EG Egypt
EH Západná Sahara
EM Úrad pre harmonizáciu vnútorného trhu (OHIM)[2]
EP Európsky patentový úrad
ER Eritrea
ES Španielsko
ET Etiópia

FI Fínsko
FJ Fidži
FK Falklandy
FO Faerské ostrovy
FR Francúzsko

GA Gabon
GB Spojené kráľovstvo
GC Patentový úrad Rady pre spoluprácu arabských štátov Perzského zálivu (GCC)
GD Grenada
GE Gruzínsko
GG Guernsey
GH Ghana
GI Gibraltár
GL Grónsko
GM Gambia
GN Guinea
GQ Rovníková Guinea
GR Grécko
GS Južná Georgia a Južné Sandwichove ostrovy
GT Guatemala
GW Guinea-Bissau
GY Guyana

HK Hongkong
HN Honduras
HR Chorvátsko
HT Haiti
HU Maďarsko

CH Švajčiarsko

IB Medzinárodný úrad Svetovej organizácie duševného vlastníctva (WIPO)
ID Indonézia
IE Írsko
IL Izrael
IM Man
IN India
IQ Irak
IR Irán
IS Island
IT Taliansko

JE Jersey
JM Jamajka
JO Jordánsko
JP Japonsko

KE Keňa
KG Kirgizsko
KH Kambodža
KI Kiribati
KM Komory
KN Svätý Krištof a Nevis
KP Kórejská ľudovodemokratická republika (KĽDR)
KR Kórejská republika
KW Kuvajt
KY Kajmanie ostrovy
KZ Kazachstan

LA Laos
LB Libanon
LC Svätá Lucia
LI Lichtenštajnsko
LK Srí Lanka
LR Libéria
LS Lesotho
LT Litva
LU Luxembursko
LV Lotyšsko
LY Líbya

MA Maroko
MC Monako
MD Moldavsko
ME Čierna Hora
MG Madagaskar
MK Macedónsko
ML Mali
MM Mjanmarsko
MN Mongolsko
MO Macao
MP Severné Mariány
MR Mauritánia
MS Montserrat
MT Malta
MU Maurícius
MV Maldivy
MW Malawi
MX Mexiko
MY Malajzia
MZ Mozambik

NA Namíbia
NE Niger
NG Nigéria
NI Nikaragua
NL Holandsko
NO Nórsko
NP Nepál
NR Nauru
NZ Nový Zéland

OA Africká organizácia duševného vlastníctva (OAPI)
OM Omán

PA Panama
PE Peru
PG Papua-Nová Guinea
PH Filipíny
PK Pakistan
PL Poľsko
PT Portugalsko
PW Palau
PY Paraguaj

QA Katar
OZ Úrad Spoločenstva pre odrody rastlín (CPVO)

RO Rumunsko
RS Srbsko
RU Ruská federácia
RW Rwanda

SA Saudská Arábia
SB Šalamúnove ostrovy
SC Seychely
SD Sudán
SE Švédsko
SG Singapur
SH Svätá Helena, Ascension a Tristan da Cunha
SI Slovinsko
SK Slovenská republika
SL Sierra Leone
SM San Maríno
SN Senegal
SO Somálsko
SR Surinam
ST Svätý Tomáš a Princov ostrov
SV Salvádor
SX Sint Maarten
SY Sýria
SZ Svazijsko

TC Turks a Caicos
TD Čad
TG Togo
TH Thajsko
TJ Tadžikistan
TL Východný Timor
TM Turkménsko
TN Tunisko
TO Tonga
TR Turecko
TT Trinidad a Tobago
TV Tuvalu
TW Taiwan
TZ Tanzánia

UA Ukrajina
UG Uganda
US Spojené štáty, USA
UY Uruguaj
UZ Uzbekistan

VA Vatikán
VC Svätý Vincent a Grenadíny
VE Venezuela
VG Britské Panenské ostrovy
VN Vietnam
VU Vanuatu

WO Svetová organizácia duševného vlastníctva (WIPO)
WS Samoa

XN Nordický patentový inštitút (NPI)

YE Jemen

ZA Južná Afrika
ZM Zambia
ZW Zimbabwe

Poznámky:
[1] Zahŕňa Belgicko, Holandsko a Luxembursko, v niektorých výstupoch úradu sa môže vyskytovať názov Benelux, napr. v súvislosti s uvádzaním údajov alebo informácií o ochranných známkach alebo dizajnoch určených pre krajiny Beneluxu (medzinárodné zápisy podľa Madridského alebo Haagskeho systému).
[2] V niektorých výstupoch úradu sa môže vyskytovať názov Európska únia, napr. v súvislosti s uvádzaním údajov alebo informácií o ochranných známkach alebo dizajnoch určených pre územie Európskej únie (medzinárodné zápisy podľa Madridského alebo Haagskeho systému).

ČASŤ

PATENTY

Kódy na označovanie jednotlivých druhov dokumentov (Štandard WIPO ST. 16)

A3 **Zverejnené** patentové prihlášky podľa zákona č. 435/2001 Z. z. o patentoch, dodatkových ochranných osvedčeniach a o zmene a doplnení niektorých zákonov

B6 **Udelené** patenty podľa zákona č. 435/2001 Z. z. o patentoch, dodatkových ochranných osvedčeniach a o zmene a doplnení niektorých zákonov

Číselné kódy na označovanie bibliografických údajov (Štandard WIPO ST. 9)

(11) Číslo dokumentu
(21) Číslo prihlášky
(22) Dátum podania prihlášky
(31) Číslo prioritnej prihlášky
(32) Dátum podania prioritnej prihlášky
(33) Krajina alebo regionálna organizácia priority
(40) Dátum zverejnenia prihlášky
(47) Dátum sprístupnenia patentu verejnosti
(51) Medzinárodné patentové triedenie
(54) Názov
(57) Anotácia
(62) Číslo pôvodnej prihlášky v prípade vylúčenej prihlášky
(71) Meno (názov) prihlasovateľa (-ov)
(72) Meno pôvodcu (-ov)
(73) Meno (názov) majiteľa (-ov)
(74) Meno (názov) zástupcu (-ov)
(86) Číslo podania medzinárodnej prihlášky podľa PCT
(87) Číslo zverejnenia medzinárodnej prihlášky podľa PCT

Poznámka:
Symboly medzinárodného patentového triedenia uvedené v tomto vestníku zodpovedajú vydaniu 2014.01 Medzinárodného patentového triedenia s platnosťou od 1. januára 2014. Na patentových dokumentoch zverejňovaných úradom a vo vestníku úradu budú v roku 2014 uvádzané iba symboly hlavných skupín MPT 2014.01. V databázach úradu, vo webregistroch na internete a v ostatných výstupoch úradu budú zverejňované údaje týkajúce sa patentov a úžitkových vzorov vrátane ich prihlášok so symbolmi úplnej verzie MPT 2014.01.

Kódy na označovanie záhlaví oznámení publikovaných vo Vestníku ÚPV SR (Štandard WIPO ST. 17)

BA9A Zverejnené patentové prihlášky
FA9A Zastavené konania o patentových prihláškach na žiadosť prihlasovateľa
FB9A Zastavené konania o patentových prihláškach
FC9A Zamietnuté patentové prihlášky
FD9A Zastavené konania pre nezaplatenie poplatku
GB9A Prevody a prechody práv na patentové prihlášky
PD9A Zmeny dispozičných práv na patentové prihlášky (zálohy)
PD9A Zmeny dispozičných práv na patentové prihlášky (ukončenie zálohov)
QA9A Ponuky licencií
QA9A Späťvzatia ponúk licencií
FG4A Udelené patenty
MA4A Zaniknuté patenty vzdaním sa
MA4F Zaniknuté autorské osvedčenia vzdaním sa
MC4A Zrušené patenty
MC4F Zrušené autorské osvedčenia
MG4A Čiastočne zrušené patenty
MG4F Čiastočne zrušené autorské osvedčenia
MK4A Zaniknuté patenty uplynutím doby platnosti
MK4F Zaniknuté autorské osvedčenia uplynutím doby platnosti
MM4A Zaniknuté patenty pre nezaplatenie udržiavacích poplatkov
MM4F Zaniknuté autorské osvedčenia pre nezaplatenie udržiavacích poplatkov
PA4A Zmeny autorských osvedčení na patenty
PC4A Prevody a prechody práv na patenty
PC4F Prevody a prechody práv na autorské osvedčenia
PD4A Zmeny dispozičných práv na patenty (zálohy)
PD4A Zmeny dispozičných práv na patenty (ukončenie zálohov)
PD4F Zmeny dispozičných práv na autorské osvedčenia (zálohy)
PD4F Zmeny dispozičných práv na autorské osvedčenia (ukončenie zálohov)
QA4A Ponuky licencií
QA4A Späťvzatia ponúk licencií
QB4A Licenčné zmluvy registrované alebo udelené na patenty
QB4F Licenčné zmluvy registrované alebo udelené na autorské osvedčenia
QC4A Ukončenie platnosti licenčných zmlúv na patenty
QC4F Ukončenie platnosti licenčných zmlúv na autorské osvedčenia
SB4A Patenty zapísané do registra po odtajnení
SB4F Autorské osvedčenia zapísané do registra po odtajnení

Opravy a zmeny

Opravy v patentových prihláškach

HA9A Doplnenie pôvodcu (-ov)
HB9A Opravy mien
HC9A Zmeny mien
HD9A Opravy adries
HE9A Zmeny adries
HF9A Opravy dátumov
HG9A Opravy zatriedenia podľa MPT
HH9A Opravy chýb alebo zmeny všeobecne
HK9A Opravy tlačových chýb vo Vestníku ÚPV SR

Opravy v udelených ochranných dokumentoch

TA4A Doplnenie pôvodcu (-ov)
TB4A Opravy mien
TC4A Zmeny mien
TD4A Opravy adries
TE4A Zmeny adries
TF4A Opravy dátumov
TG4A Opravy zatriedenia podľa MPT
TH4A Opravy chýb alebo zmeny všeobecne
TK4A Opravy tlačových chýb vo Vestníku ÚPV SR

TA4F Doplnenie pôvodcu (-ov)
TB4F Opravy mien
TC4F Zmeny mien
TD4F Opravy adries
TE4F Zmeny adries
TF4F Opravy dátumov
TG4F Opravy zatriedenia podľa MPT
TH4F Opravy chýb alebo zmeny všeobecne
TK4F Opravy tlačových chýb vo Vestníku ÚPV SR

BA9A Zverejnené patentové prihlášky

(21)	(51)	(21)	(51)	(21)	(51)	(21)	(51)
35-2012	F01B 3/00	50020-2012	C23G 3/00	50023-2012	C08J 5/00	50010-2013	B25J 13/00
41-2012	G02B 6/00	50021-2012	A01G 7/00	50024-2012	C04B 7/00	50020-2013	A01N 25/00
43-2012	F04F 7/00	50022-2012	A23L 1/00	5007-2013	C08K 9/00	50021-2013	A23L 1/00
49-2012	C04B 12/00						

(51) A01G 7/00
(21) 50021-2012
(22) 7.6.2012
(71) Demko Jaroslav, doc. Ing., CSc., Ružomberok, SK;
(72) Demko Jaroslav, doc. Ing., CSc., Ružomberok, SK;
(74) Belička Ivan, Ing., Banská Bystrica, SK;
(54) Spôsob úpravy drevenej hmoty na zvýšenie jej energetickej hodnoty
(57) Spôsob úpravy drevenej hmoty na zvýšenie jej energetickej hodnoty je založený na tom, že do kmeňa dreviny sa vyrobia otvory a cez vyrobené otvory sa aplikuje stimulátor na dosiahnutie zvýšeného obsahu makroergických látok v drevine.

---

(51) A01N 25/00, A01N 27/00, A61K 8/00, B65B 55/00
(21) 50020-2013
(22) 12.6.2013
(31) PV 2012-419
(32) 20.6.2012
(33) CZ
(71) Hádek Karel, Schönsee, DE;
(72) Hádek Karel, Schönsee, DE;
(74) Litváková Lenka, Ing., Bratislava, SK;
(54) Použitie antimikrobiálneho prípravku
(57) Podstatou vynálezu je použitie antimikrobiálneho prípravku vo forme aerosólu vnútri obalu s kozmetickým prípravkom a/alebo náteru vnútornej časti uzáveru obalu s kozmetickým prípravkom na intoxikáciu životného prostredia mikroorganizmov usídlených v obale s kozmetickým prípravkom a likvidáciu týchto mikroorganizmov. Antimikrobiálny prípravok obsahuje nedenaturovaný etylalkohol a/alebo denaturovaný etylalkohol. Výhodne ďalej obsahuje aspoň fragmenty éterických olejov v alkohole rozpustné antimikrobiálne pôsobiace látky, estery a/alebo terpény, a/alebo monoterpenické alkoholy, a/alebo fenoly, a/alebo aldehydy, a/alebo ketóny.

---

(51) A23L 1/00, A23G 3/00
(21) 50022-2012
(22) 20.6.2012
(71) Galíková Miriam, Rimavská Sobota, SK;
(72) Galíková Miriam, Rimavská Sobota, SK;
(74) Porubčan Róbert, Ing., Ivanka pri Dunaji, SK;
(54) Sladké lupienky
(57) Sladké lupienky sú vyrobené z cukrovej repy a/alebo zemiakov. Očistená a umytá cukrová repa a zemiaky sú nakrájané na plátky. Takto upravený polotovar potom putuje na fritovanie, kde sú tieto plátky opražené a získajú tvar lupienka. Konečnú sladkú chuť získajú poprášením sladkou zmesou.

---

(51) A23L 1/00, A61K 36/00, A61K 9/00, C12R 1/00
(21) 50021-2013
(22) 22.6.2012
(71) Svátová Terézia, Ing., Praha, CZ;
(72) Svátová Terézia, Ing., Praha, CZ;
(74) Gajdošíková Zuzana, Ing., Bratislava, SK;
(54) Prírodný potravinový doplnok
(57) Prírodný potravinový doplnok – kapsula určená na perorálne použitie obsahuje ako účinnú látku 1 až 99 hmotnostných jednotiek 100 % čistého prášku sušenej hlivy ustricovej (*Pleurotus ostreatis*) a/alebo 1 až 99 hmotnostných jednotiek probiotického bakteriálneho kmeňa a/alebo 1 až 99 hmotnostných jednotiek probiotického kvasinkového kmeňa.

---

(51) B25J 13/00, B25J 17/00
(21) 50010-2013
(22) 14.6.2012
(71) Technická univerzita v Košiciach, Fakulta výrobných technológií so sídlom v Prešove, Prešov, SK;
(72) Balara Milan, doc. Ing., PhD., Prešov, SK; Piteľ Ján, doc. Ing., PhD., Prešov, SK; Tóthová Mária, Ing., Vranov nad Topľou, SK; Vagaská Alena, PaedDr., PhD., Prešov, SK;
(54) Aktuátor s umelými svalmi - V.
(57) Aktuátor s umelými svalmi-V. je tvorený základovou doskou (1) s pevne pripojenými dvoma stĺpikmi (2), ku ktorým sú pevne pripojené ložiskové puzdrá (11). Cez ne je vsunutý hriadeľ (3) pevne spojený s oválnou vačkou (4), po ktorej je prevlečený ohybný pás (5), ktorého konce sú spojené s umelými svalmi (6) a tie sú opačnými koncami pripevnené k zadným držiakom (7). Súčasne je na hriadeľ (3) pevne nasunutý náboj ramena (12), ktorý je spojený s ramenom (8) a to je spojené so záťažou (9).

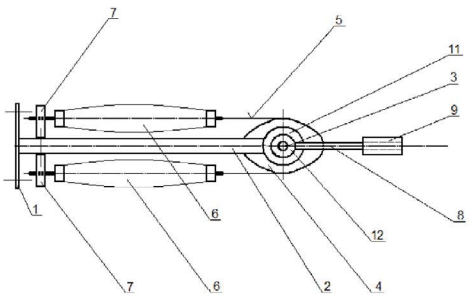

---

(51) C04B 7/00
(21) 50024-2012
(22) 28.6.2012
(71) Považská cementáreň, a. s., Ladce, SK;
(72) Martauz Pavel, Ing., Ladce, SK; Strigáč Július, Ing., PhD., Trenčín, SK;
(74) Kubínyi Peter, Bc., Trenčín, SK;
(54) Kombinované spojivo na báze odpadov
(57) Kombinované spojivo na báze odpadov obsahuje portlandský kremičitý slinok v množstve 5 - - 40 % hmotn., výhodne 10 - 30 % hmotn., 94,99 - 50 % hmotn. popolčeka alebo zmesi popolčeka a metalurgickej trosky miešaných v ľubovoľnom pomere alebo metalurgickej trosky a alkalického aktivátora na báze alkalickej vody, výluhu a z nej vzniknutých produktov v množstve analyticky vyjadrenom ako 0,01 - 6,5 % hmotn. % Na_2O, výhodne 1,5 - 2,5 % hmotn. % Na_2O.

---

(51) C04B 12/00, C04B 28/00, C01B 25/00, A61K 6/00, A61L 27/00, A61L 24/00
(21) 49-2012
(22) 2.7.2012
(71) Ústav materiálového výskumu SAV, Košice, SK;
(72) Medvecký Ľubomír, Ing., PhD., Košice, SK;
(54) Spôsob prípravy prekurzorovej zmesi kalcium fosfátových cementov
(57) Spôsob prípravy prekurzorovej zmesi kalcium fosfátových cementov založený na reakcii tetrakalcium fosfátovej fázy s roztokom kyseliny ortofosforečnej zriedenej v organických rozpúšťadlách miesiteľných s vodou za vzniku kyslého nanokryštalického hydrogén fosforečnanu vápenatého, ktorý je homogénne rozložený v práškovej zmesi obsahujúcej nezreagovanú tetrakalcium fosfátovú fázu.

---

(51) C08J 5/00
(21) 50023-2012
(22) 21.6.2012
(71) Výskumný ústav papiera a celulózy, a.s., Bratislava, SK;
(72) Lübke Henrich, Mgr., Bratislava, SK; Boháček Štefan, Ing., PhD., Bratislava, SK;
(54) Spôsob výroby bezformaldehydovej polotvrdej dosky na báze polochemickej buničiny a lignocelulózového vlákna
(57) Podľa opisovaného spôsobu sa zlepuje primárna a/alebo sekundárna polochemická buničina vlákniny a/alebo vláknina z dreva a obilnín s výsledným obsahom 4,0 % hmotn. až 20,0 % hmotn. lepidlom na báze polyvinyacetátu. Doska sa následne odvodní postupným stláčaním vláknitého koberca pri teplote 10 °C až 75 °C na požadovanú hrúbku. Následne sa doska suší v sušiarni a formátuje.

---

(51) C08K 9/00
(21) 5007-2013
(22) 2.9.2011
(31) 61/380 032
(32) 3.9.2010
(33) US
(71) CABOT CORPORATION, Boston, MA, US;
(72) Belmont James A., Acton, MA, US; Tirumala Vijay R., Acton, MA, US;
(74) Bušová Eva, JUDr., Bratislava, SK;
(86) PCT/US2011/050298
(87) WO2012/031183
(54) Modifikované plnivá a elastomérne kompozity s ich obsahom
(57) Modifikované plnivá ako napríklad sadze a elastomérne kompozície a kompozity s ich obsahom vykazujú zlepšené vlastnosti ako odolnosť voči oderu a/alebo hysteréziu v porovnaní s kompozíciami alebo kompozitmi obsahujúcimi neupravené plnivo.

---

(51) C23G 3/00
(21) 50020-2012
(22) 31.5.2012
(71) TESGAL, s. r. o., Vráble, SK;
(72) Orsag Marian, Ing., Zlaté Moravce, SK;
(74) Belička Ivan, Ing., Banská Bystrica, SK;
(54) Multifunkčné zariadenie na povrchovú úpravu kovov
(57) Multifunkčné zariadenie na povrchovú úpravu kovov - výrobkov určených hlavne pre automobilový, strojársky a elektrotechnický priemysel obsahuje vstupný úsek (1) na vešanie výrobkov alebo plnenie bubnov výrobkami určenými na fosfátovanie, za vstupným úsekom (1) je inštalovaný zdvíhací stojan (2) s váhami, za ním nasleduje štvorpozičný odkladací stojan (4) a trojpozičný odkladací stojan (5), za nimi je potom zaradená vaňa (6) na odmastenie a čistenie výrobkov od konzervácie, vaňa (7) na odmastenie a vaňa (8) na odmastenie a odfosfátovanie, potom za sebou nasleduje prvá vaňa (9) na studený oplach, prvá vaňa (10) na morenie, druhá vaňa (11) na morenie a druhá vaňa (12) na studený oplach, za druhou vaňou (12) na studený oplach je zaradená neutralizačná vaňa (13), za ktorou je situovaná prevážacia vaňa (14) na presun výrobkov do vane (16) na aktiváciu, potom nasleduje vaňa (17) na zinkový fosfát a vaňa (18) na aktiváciu, za ňou je zaradená vaňa (19) na manganatý fosfát a vaňa (20) na vápenatý fosfát, potom nasleduje prvá vaňa (21) na studený oplach a druhá vaňa (22) na studený oplach, potom nasleduje vaňa (23) na pasiváciu a vaňa (24) na teplý oplach, potom je zaradená vaňa (15) na pasiváciu po morení, za ktorou nasleduje prvá vaňová sušička (25) a druhá vaňová sušička (26), kde nasleduje zdvíhací stojan (28), potom je zaradená prvá konzervačná vaňa (29) a druhá konzervačná vaňa (30), za ňou nasleduje odkvapkávacia vaňa (31), prvá sušička (32) a druhá sušička (33), za druhou sušičkou (33) je zaradený odkladací stojan (34), potom pevný stojan (35) a zdvíhací stojan (36), za ktorým je ručná mechanická výsypka (37), súčasťou linky je taktiež odlučovač oleja (38), sedimentačná nádrž (41), kalolis (42), zásobná nádrž (43) fosfátu, membránové čerpadlá (44, 45), zberná nádrž (46) na oplachy, čerpadlo (47) oplachov, nádrž (48) kyseliny dusičnej, nádrž (49) vody, čerpadlo (50) na čistenie doskových výmenníkov, membránové čerpadlá (51, 52, 53), zberná nádrž

(58) na kyslé koncentráty, ručný vozík (69), obslužná plošina (72), konštrukcia (73) pod linkou, potom je v linke tiež zaradený kompresor na produkovanie stlačeného vzduchu napojený na vzduchové potrubie ústiace do jednotlivých vaní alebo k jednotlivým vaniam, dúchadlo napojené na systém potrubia na čerenie násady vo vaniach, vane sú takisto napojené na systém potrubí na kvapalinu na ich plnenie a vyprázdňovanie, linka tiež obsahuje neutralizačnú stanicu.

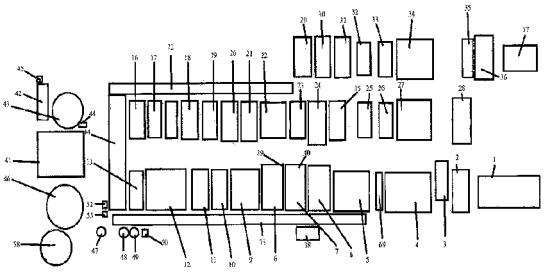

(51) F01B 3/00
(21) 35-2012
(22) 15.5.2012
(71) Žilinská univerzita v Žiline, Žilina, SK;
(72) Baran Peter, Bc., Prešov, SK; Isteník Rastislav, doc. Ing., PhD., Žilina, SK; Kukuča Pavol, prof. Ing., PhD., Žilina, SK;
(54) Mechanizmus piestového stroja
(57) Piestový stroj, u ktorého je kľukový mechanizmus, resp. mechanizmus so šikmou doskou, resp. mechanizmus s nutačným kolesom, resp. mechanizmus s kolísavou doskou s ozubením nahradený mechanizmom s kolísavou nerotujúcou doskou fixovanou výkyvným fixačným prstencom. Na doske (5) otočne uloženej na zalomenej časti (2) hriadeľa (1) je cez guľové kĺby (8) pripojený výkyvný fixačný prstenec (7), ktorý je súčasne výkyvne uložený v skrini (4) prostredníctvom ložísk (9), a spojenie kolísavej dosky (5) s piestami (13) je realizované prostredníctvom ojníc (11) pripojených na jednej strane v piestnych guľových kĺboch (10) a na druhej strane v doskových guľových kĺboch (12).

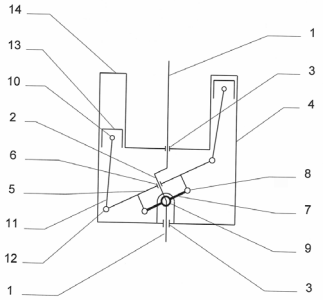

(51) F04F 7/00
(21) 43-2012
(22) 7.6.2012
(71) TU Košice, Košice, SK;
(72) Panda Anton, doc. Ing., PhD., Prešov, SK; Marton Michal, Ing., Uzovský Šalgov, SK; Jurko Jozef, doc. Ing.,PhD., Kendice, SK;
(54) Spôsob čerpania vody z prírodných tokov bez nutnosti napájacieho zdroja
(57) Je opísaný spôsob čerpania vody čerpacím zariadením na čerpanie vody z prírodných tokov bez nutnosti napájacieho zdroja. Čerpadlo tvorí horná príruba (1), dolná príruba (2), svorníky (3), stojan (4), tyč plochá (5), tesnenie (6), tesnenie (7), tesnenie (8), oceľová rúra (9), oceľová rúra (10), vzdušník (11), piest čerpadla (12), spätný ventil (13), vsuvka (14), vsuvka (15), vsuvka (16), nákrutka (17), redukcia (18), redukcia (19), koleno (20), odbočka (21), podložka plochá (22), matica (23). Čerpadlo pri svojej činnosti mení pohybovú energiu na tlakovú energiu. Pracuje na princípe nárazového zastavenia vody vytvoreného prúdom vody, ktorá je privádzaná prívodným potrubím cez vsuvku (14) a odvádzaná vsuvkou (16). Zariadenie čerpá vodu automaticky bez potreby napájacieho zdroja.

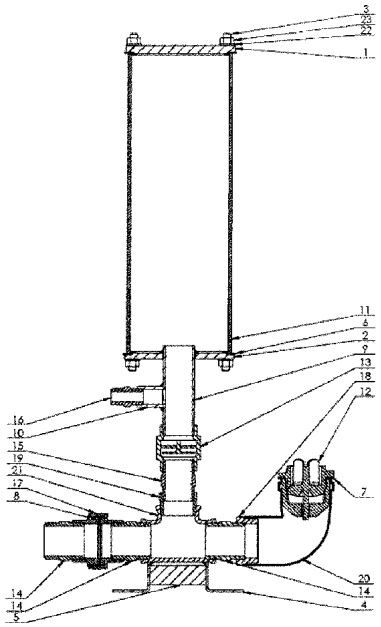

(51) G02B 6/00
(21) 41-2012
(22) 4.6.2012
(71) Žilinská univerzita v Žiline, Žilina, SK;
(72) Martinček Ivan, doc. Mgr., PhD., Žilina, SK; Pudiš Dušan, doc. Ing., PhD., Žilina, SK;
(54) Laditeľný optický vlnovodný atenuátor pracujúci na princípe termooptického javu a metóda jeho ladenia
(57) Laditeľný optický vlnovodný atenuátor je vytvorený na princípe termooptického javu. Zmena indexov lomu optického vlnovodu v mieste, v ktorom je jadro a plášť tvorené materiálmi s výrazne odlišnými teplotnými koeficientmi indexu lomu, sa dosahuje zmenou teploty tohto miesta. Zmena teploty je dosiahnutá ohrevom v dôsledku absorpcie laserového žiarenia v kovovej vrstve nanesenej na konci vlnovodu umiestneného vo vhodnej vzdialenosti od jadra optického vlnovodu. Zmena teploty v tomto mieste spôsobuje zmenu kontrastu indexu lomu medzi jadrom a plášťom optického vlnovodu. Takýto atenuátor je možné využiť na nastavenie úrovne intenzity optického žiarenia šíriaceho sa jadrom optického vlnovodu.

(51)	(21)	(51)	(21)	(51)	(21)	(51)	(21)
A01G 7/00	50021-2012	B25J 13/00	50010-2013	C08J 5/00	50023-2012	F01B 3/00	35-2012
A01N 25/00	50020-2013	C04B 7/00	50024-2012	C08K 9/00	5007-2013	F04F 7/00	43-2012
A23L 1/00	50022-2012	C04B 12/00	49-2012	C23G 3/00	50020-2012	G02B 6/00	41-2012
A23L 1/00	50021-2013						

FG4A Udelené patenty

(11)	(51)
288152	B66D 1/00
288153	B66D 1/00
288154	F23C 10/00
288155	C23C 4/00
288156	C04B 28/00
288157	C12C 11/00

(51) B66D 1/00, B66C 21/00, B61B 7/00
(11) 288153
(21) 144-2010
(22) 19.11.2010
(40) 4.6.2012
(73) Technická univerzita vo Zvolene, Zvolen, SK;
(72) Ilčík Štefan, Ing., PhD., Banská Bystrica, SK; Štollmann Vladimír, doc. Ing., CSc., PhD., Zvolenská Slatina, SK; Suchomel Jozef, doc. Ing., CSc., Zvolen, SK;
(54) Spôsob vedenia obežného lana v sústave lanových vozíkov

---

(51) B66D 1/00, B66C 21/00, B61B 7/00
(11) 288152
(21) 143-2010
(22) 19.11.2010
(40) 4.6.2012
(73) Technická univerzita vo Zvolene, Zvolen, SK;
(72) Ilčík Štefan, Ing., PhD., Banská Bystrica, SK; Štollmann Vladimír, doc. Ing., CSc., PhD., Zvolenská Slatina, SK; Suchomel Jozef, doc. Ing., CSc., Zvolen, SK; Šmál Peter, Ing., Mošovce, SK;
(54) Špeciálny lanový vozík s reverzným systémom bubna a spôsob ovládania bubna lanového vozíka

---

(51) C04B 28/00, C04B 16/00, C04B 14/00, C04B 18/00
(11) 288156
(21) 1138-2002
(22) 8.2.2001
(31) 00/01742
(32) 11.2.2000
(33) FR
(40) 11.9.2003
(73) RHODIA CHIMIE, Boulogne Billancourt Cedex, FR; BOUYGUES TRAVAUX PUBLICS, Saint Quentin Yvelines, FR; LAFARGE, Paris, FR;
(72) Orange Gilles, Soisy sous Montmorency, FR; Prat Evelyne, Pantin, FR; Casanova André, Lyon, FR; Behloul Mouloud, Paris, FR;
(74) Bušová Eva, JUDr., Bratislava, SK;
(86) PCT/FR01/00369
(87) WO01/58826
(54) Použitie organických vlákien vo vysoko pevnom betóne, ohňovzdorný a vysoko pevný betón a spôsob jeho výroby

---

(51) C12C 11/00
(11) 288157
(21) 48-2004
(22) 20.6.2002
(31) 60/299 153, 60/299 186
(32) 20.6.2001, 20.6.2001
(33) US, US
(40) 3.1.2005
(73) Anheuser-Busch InBev S.A., Brussels, BE;
(72) Pilkington Phyllis Heather, London, Ontario, CA; Mensour Normand Anthony, London, Ontario, CA;
(74) ROTT, RŮŽIČKA & GUTTMANN, Bratislava, SK;
(86) PCT/CA02/00970
(87) WO02/102961
(54) Spôsob výroby alkoholických nápojov

---

(51) C23C 4/00, B05D 7/00, B32B 1/00
(11) 288155
(21) 95-2009
(22) 8.12.2009
(40) 6.7.2011
(73) Ústav materiálového výskumu SAV, Košice, SK;
(72) Ferdinandy Milan, RNDr., Košice, SK; Dusza Ján, prof. RNDr., DrSc., Malá Ida, SK; Lofaj František, RNDr., DrSc., Košice, SK; Kottfer Daniel, Ing., PhD., Košice, SK; Hegedűsová Lucia, Ing., PhD., Valaliky, SK;
(54) Zariadenie na prípravu vrstiev karbidov, nitridov, silicidov, boridov W, Cr, Mo, Re, Os, Rh, Ru a multivrstvových a kompozitných štruktúr na vnútornej valcovej ploche elektricky vodivej rúry

---

(51) F23C 10/00
(11) 288154
(21) 733-2003
(22) 11.6.2003
(31) 2002-2042
(32) 12.6.2002
(33) CZ
(40) 8.1.2004
(73) Ptáček Milan, Ing., Hranice, CZ;
(72) Ptáček Milan, Ing., Hranice, CZ;
(74) Juran Svetozár, JUDr., Bratislava, SK;
(54) Fluidný kotol

---

(51)	(11)
B66D 1/00	288152
B66D 1/00	288153
C04B 28/00	288156
C12C 11/00	288157
C23C 4/00	288155
F23C 10/00	288154

FB9A Zastavené konania o patentových prihláškach

(21)

81-2010
4-2011

FC9A Zamietnuté patentové prihlášky

(21)

1112-2002

MK4A Zaniknuté patenty uplynutím doby platnosti

(11)	Dátum zániku	(11)	Dátum zániku	(11)	Dátum zániku	(11)	Dátum zániku
279352	26.11.2013	280626	08.11.2013	281285	05.11.2013	282867	08.11.2013
280180	10.11.2013	280920	29.11.2013	281558	26.11.2013	282911	05.11.2013
280550	09.11.2013	280964	18.11.2013	281559	25.11.2013	283066	05.11.2013
280582	30.11.2013	280965	18.11.2013	282034	22.11.2013	285001	09.11.2013
280597	02.11.2013	281078	19.11.2013	282100	17.11.2013	286488	05.11.2013

MM4A Zaniknuté patenty pre nezaplatenie udržiavacích poplatkov

(11)	Dátum zániku	(11)	Dátum zániku	(11)	Dátum zániku	(11)	Dátum zániku
278882	30.04.2013	283348	03.04.2013	285379	29.04.2013	287783	08.04.2013
278906	30.04.2013	283446	13.04.2013	286217	28.04.2013	287854	15.04.2013
280753	26.04.2013	283995	15.04.2013	286654	28.04.2013	287905	29.04.2013
281937	08.04.2013	284680	03.04.2013	286828	03.04.2013	287991	27.04.2013
282158	11.04.2013	284688	15.04.2013	287423	29.04.2013	288044	10.12.2012
282255	18.04.2013	284693	02.04.2013	287644	29.04.2013	288046	12.12.2012
283125	28.04.2013	284848	26.04.2013	287712	23.04.2013		

PC4A Prevody a prechody práv na patenty

(11) 282917
(21) 186-2000
(73) Hidvégi Máté, Budapest, HU; TÁPSZER Élelmiszeripari Gyártó és Kereskedelmi Kft., Budapest, HU; Biopharma Első Magyar Biotechnológiai Kft., Kunfehértó, HU;
Predchádzajúci majiteľ:
Hidvégi Máté, Budapest, HU; TÁPSZER Élelmiszeripari Gyártó és Kereskedelmi Kft., Budapest, HU;
Dátum zápisu do registra: 25.11.2013

---

(11) 282917
(21) 186-2000
(73) Hidvégi Máté, Budapest, HU; TÁPSZER Élelmiszeripari Gyártó és Kereskedelmi Kft., Budapest, HU;
Predchádzajúci majiteľ:
Hidvégi Máté, Budapest, HU; TÁPSZER Élelmiszeripari Gyártó és Kereskedelmi Kft., Budapest, HU; Biopharma Első Magyar Biotechnológiai Kft., Kunfehértó, HU;
Dátum uzavretia zmluvy: 19.6.2013
Dátum zápisu do registra: 25.11.2013

---

(11) 282917
(21) 186-2000
(73) Hidvégi Máté, Budapest, HU; TÁPSZER Élelmiszeripari Gyártó és Kereskedelmi Kft., Budapest, HU;
Predchádzajúci majiteľ:
Hidvégi Máté, Budapest, HU; Tömösközine Farkas Rita, Érd, HU; Lapis Károly, Budapest, HU; Rásó Erzsébet, Budapest, HU; Szende Béla, Budapest, HU;
Dátum zápisu do registra: 25.11.2013

---

(11) 283975
(21) 1062-2000
(73) Bristol-Myers Squibb Holdings Ireland, Baar, CH;
Predchádzajúci majiteľ:
BRISTOL-MYERS SQUIBB COMPANY, Princeton, NJ, US;
Dátum uzavretia zmluvy: 30.8.2013
Dátum zápisu do registra: 22.11.2013

ČASŤ

EURÓPSKE PATENTY
S URČENÍM PRE SLOVENSKÚ REPUBLIKU

Kódy na označovanie jednotlivých druhov dokumentov (Štandard WIPO ST. 16)

T1 Preklad patentových nárokov európskej patentovej prihlášky

T2 Opravený preklad patentových nárokov európskej patentovej prihlášky

T3 Preklad európskeho patentového spisu

T4 Opravený preklad európskeho patentového spisu

T5 Preklad zmeneného európskeho patentového spisu

Číselné kódy na označovanie bibliografických údajov (Štandard WIPO ST. 9)

(11) Číslo dokumentu
(21) Číslo prihlášky
(31) Číslo prioritnej prihlášky
(32) Dátum podania prioritnej prihlášky
(33) Krajina alebo regionálna organizácia priority
(45) Dátum sprístupnenia prekladu patentového spisu alebo zmeneného patentového spisu
(46) Dátum sprístupnenia prekladu patentových nárokov
(48) Dátum sprístupnenia opraveného prekladu patentových nárokov alebo patentového spisu
(51) Medzinárodné patentové triedenie
(54) Názov
(62) Číslo pôvodnej prihlášky v prípade vylúčenej prihlášky
(71) Meno (názov) prihlasovateľa (-ov)
(72) Meno pôvodcu (-ov)
(73) Meno (názov) majiteľa (-ov)
(74) Meno (názov) zástupcu (-ov)
(86) Číslo podania medzinárodnej prihlášky podľa PCT
(87) Číslo zverejnenia medzinárodnej prihlášky podľa PCT
(96) Číslo a dátum podania európskej patentovej prihlášky
(97) Číslo a dátum zverejnenia európskej patentovej prihlášky alebo vydania európskeho patentového spisu

Poznámka:
Symboly medzinárodného patentového triedenia uvedené v tomto vestníku zodpovedajú vydaniu 2014.01 Medzinárodného patentového triedenia s platnosťou od 1. januára 2014. Na patentových dokumentoch zverejňovaných úradom a vo vestníku úradu budú v roku 2014 uvádzané iba symboly hlavných skupín MPT 2014.01. V databázach úradu, vo webregistroch na internete a v ostatných výstupoch úradu budú zverejňované údaje týkajúce sa patentov a úžitkových vzorov vrátane ich prihlášok so symbolmi úplnej verzie MPT 2014.01.

Kódy na označovanie záhlaví oznámení publikovaných vo Vestníku ÚPV SR (Štandard WIPO ST. 17)

BA9A Sprístupnené preklady a opravené preklady patentových nárokov európskych patentových prihlášok
FA9A Zastavené konania o európskych patentových prihláškach z dôvodu späťvzatia
GA9A Zmeny európskych patentových prihlášok na národné prihlášky
GB9A Prevody a prechody práv na európske patentové prihlášky
PD9A Zmeny dispozičných práv na európske patentové prihlášky (zálohy)
PD9A Zmeny dispozičných práv na európske patentové prihlášky (ukončenie zálohov)
QA9A Ponuky licencií na európske patentové prihlášky
QA9A Späťvzatia ponúk licencií na európske patentové prihlášky
QB9A Licenčné zmluvy registrované alebo udelené na európske patentové prihlášky
QC9A Ukončenie platnosti licenčných zmlúv na európske patentové prihlášky
MA4A Zaniknuté európske patenty vzdaním sa patentu
MC4A Zrušené európske patenty po námietkovom konaní pred EPÚ
MC4A Zrušené európske patenty
MG4A Čiastočne zrušené európske patenty
MK4A Zaniknuté európske patenty uplynutím doby platnosti
MM4A Zaniknuté európske patenty pre nezaplatenie udržiavacích poplatkov
NG4A Európske patenty zachované v zmenenom znení po námietkovom konaní pred EPÚ
PC4A Prevody a prechody práv na európske patenty
PD4A Zmeny dispozičných práv na európske patenty (zálohy)
PD4A Zmeny dispozičných práv na európske patenty (ukončenie zálohov)
QA4A Ponuky licencií na európske patenty
QA4A Späťvzatia ponúk licencií na európske patenty
QB4A Licenčné zmluvy registrované alebo udelené na európske patenty
QC4A Ukončenie platnosti licenčných zmlúv na európske patenty
SB4A Európske patenty zapísané do registra po odtajnení
SC4A Sprístupnené preklady a opravené preklady európskych patentových spisov
SC4A Sprístupnené preklady zmenených európskych patentových spisov

Opravy a zmeny

Opravy v európskych patentových prihláškach

HA9A Doplnenie pôvodcu (-ov)
HB9A Opravy mien
HC9A Zmeny mien
HD9A Opravy adries
HE9A Zmeny adries
HF9A Opravy dátumov
HG9A Opravy zatriedenia podľa MPT
HH9A Opravy chýb alebo zmeny všeobecne
HK9A Opravy tlačových chýb vo Vestníku ÚPV SR

Opravy v európskych patentoch

TA4A Doplnenie pôvodcu (-ov)
TB4A Opravy mien
TC4A Zmeny mien
TD4A Opravy adries
TE4A Zmeny adries
TF4A Opravy dátumov
TG4A Opravy zatriedenia podľa MPT
TH4A Opravy chýb alebo zmeny všeobecne
TK4A Opravy tlačových chýb vo Vestníku ÚPV SR

SC4A Sprístupnené preklady európskych patentových spisov

(11)	(51)	(11)	(51)	(11)	(51)	(11)	(51)
E 15010	A61P 1/00	E 15043	D21H 17/00	E 15076	C07D 513/00	E 15109	E04F 19/00
E 15011	A61M 5/00	E 15044	C12N 15/00	E 15077	B65H 51/00	E 15110	F41A 9/00
E 15012	A01N 65/00	E 15045	B65B 9/00	E 15078	C04B 7/00	E 15111	A61H 9/00
E 15013	C07D 305/00	E 15046	G07B 15/00	E 15079	C07K 14/00	E 15112	B60K 1/00
E 15014	A61K 31/00	E 15047	E04C 2/00	E 15080	A61K 31/00	E 15113	A61F 2/00
E 15015	B23K 20/00	E 15048	C02F 1/00	E 15081	A61K 9/00	E 15114	C07D 405/00
E 15016	H01L 31/00	E 15049	B63C 11/00	E 15082	C07C 211/00	E 15115	A47J 31/00
E 15017	C07D 498/00	E 15050	A61K 36/00	E 15083	B65D 43/00	E 15116	C07D 499/00
E 15018	H04H 20/00	E 15051	B21B 37/00	E 15084	C11D 3/00	E 15117	A61K 31/00
E 15019	H04L 1/00	E 15052	C08F 8/00	E 15085	C09C 1/00	E 15118	E03D 11/00
E 15020	A23L 1/00	E 15053	C12N 9/00	E 15086	A61K 39/00	E 15119	G21C 15/00
E 15021	C07D 413/00	E 15054	B60J 1/00	E 15087	A47B 96/00	E 15120	B60R 19/00
E 15022	B32B 37/00	E 15055	A61F 9/00	E 15088	B41J 2/00	E 15121	A61K 31/00
E 15023	C07D 471/00	E 15056	F16D 13/00	E 15089	A61K 31/00	E 15122	H01R 13/00
E 15024	B60N 2/00	E 15057	C07D 235/00	E 15090	A61K 38/00	E 15123	C07D 487/00
E 15025	C07F 7/00	E 15058	C07D 265/00	E 15091	B65D 19/00	E 15124	C07K 16/00
E 15026	C07D 233/00	E 15059	F16D 69/00	E 15092	A61K 39/00	E 15125	C07K 14/00
E 15027	C07D 235/00	E 15060	B60N 2/00	E 15093	B41J 2/00	E 15126	A61J 3/00
E 15028	D21H 21/00	E 15061	B65G 15/00	E 15094	C01F 15/00	E 15127	A61K 31/00
E 15029	B29B 15/00	E 15062	B65D 85/00	E 15095	A61K 9/00	E 15128	A24F 47/00
E 15030	B23K 20/00	E 15063	B65D 47/00	E 15096	F28F 13/00	E 15129	C12N 15/00
E 15031	B29C 45/00	E 15064	C07D 519/00	E 15097	A61K 31/00	E 15130	E06B 7/00
E 15032	C04B 28/00	E 15065	F23G 5/00	E 15098	B01D 35/00	E 15131	G01H 1/00
E 15033	A61M 1/00	E 15066	H01M 2/00	E 15099	G07F 17/00	E 15132	G02B 5/00
E 15034	B61F 7/00	E 15067	C08F 220/00	E 15100	C02F 1/00	E 15133	B42D 15/00
E 15035	A61K 31/00	E 15068	C07D 403/00	E 15101	E02D 17/00	E 15134	B32B 27/00
E 15036	G01N 33/00	E 15069	E04B 1/00	E 15102	F03D 5/00	E 15135	A61K 9/00
E 15037	C12N 15/00	E 15070	A61K 31/00	E 15103	A61K 39/00	E 15136	C07C 233/00
E 15038	B60B 1/00	E 15071	E05D 1/00	E 15104	A61F 13/00	E 15137	C07D 491/00
E 15039	B65D 51/00	E 15072	A22C 11/00	E 15105	G01B 7/00	E 15138	C12Q 1/00
E 15040	C07D 498/00	E 15073	F03D 1/00	E 15106	C07K 14/00	E 15139	C07D 401/00
E 15041	B61F 3/00	E 15074	A47J 27/00	E 15107	C07K 16/00	E 15140	C07D 209/00
E 15042	F16L 59/00	E 15075	C07C 49/00	E 15108	B66F 9/00		

(51) A01N 65/00
(11) E 15012
(96) 08169837.5, 25.11.2008
(97) 2189062, 17.7.2013
(73) Indena S.P.A., Milano, IT;
(72) Mairel Francois, VOUVRAY, FR;
(74) FAJNOR IP, s. r. o., Bratislava, SK;
(54) Rastlinné extrakty na použitie ako fytochemikálie

---

(51) A22C 11/00, A22C 15/00, B65H 75/00
(11) E 15072
(96) 10194964.2, 14.12.2010
(97) 2465354, 31.7.2013
(73) Poly-clip System GmbH & Co. KG, Hattersheim, DE;
(72) Ebert Detlef, Bad Nauheim, DE; Bienert Olaf, Waldems, DE;
(74) ROTT, RŮŽIČKA & GUTTMANN, Bratislava, SK;
(54) Zdroj svoriek

---

(51) A23L 1/00, A23P 1/00
(11) E 15020
(96) 11163536.3, 30.6.2009
(97) 2387889, 28.8.2013
(31) 0811970
(32) 1.7.2008
(33) GB
(62) 09772781.2
(73) Crisp Sensation Holding SA, Geneva, CH;
(72) Pickford Keith Graham, Manchester, Lancashire, GB;
(74) Zivko Mijatovic and Partners s.r.o., Bratislava, SK;
(54) Strúhankový poťah pre potravinárske produkty

---

(51) A24F 47/00
(11) E 15128
(96) 10781821.3, 26.10.2010
(97) 2493341, 17.7.2013
(31) 09252490
(32) 27.10.2009
(33) EP

(73) Philip Morris Products S.A., Neuchâtel, CH;
(72) THORENS Michel, Moudon, CH; FLICK Jean--Marc, Pomy, CH; COCHAND Olivier, Yves, Dombresson, CH; DUBIEF Flavien, Neuchâtel, CH;
(74) PATENTSERVIS BRATISLAVA, a. s., Bratislava, SK;
(86) PCT/EP2010/006534
(87) WO 2011/050943
(54) Fajčiarsky systém s úložnou časťou pre kvapalinu a so zlepšenými vlastnosťami prúdenia vzduchu

---

(51) A47B 96/00, A47B 47/00
(11) E 15087
(96) 12160032.4, 1.6.2011
(97) 2468138, 11.9.2013
(31) 102010029567, 102010038968
(32) 1.6.2010, 5.8.2010
(33) DE, DE
(73) BITO-LAGERTECHNIK BITTMANN GmbH, Meisenheim, DE;
(72) Kemperdick Arthur, Niederwörresbach, DE; Dörr Marcus, Traisen, DE;
(74) Hörmannová Zuzana, Ing., Bratislava, SK;
(54) Traverza pre regál

---

(51) A47J 27/00
(11) E 15074
(96) 10008402.9, 12.8.2010
(97) 2324739, 2.10.2013
(31) 102009041866
(32) 17.9.2009
(33) DE
(73) Harecker Armin, Isen, DE;
(72) Harecker Armin, Isen, DE;
(74) PATENTSERVIS BRATISLAVA, a. s., Bratislava, SK;
(54) Poklop varnej nádoby na zabránenie prekypeniu vriacej kvapaliny

---

(51) A47J 31/00
(11) E 15115
(96) 04250362.3, 23.1.2004
(97) 1440637, 18.9.2013
(31) 0301735
(32) 24.1.2003
(33) GB
(73) Kraft Foods R&D, Inc., Munich, DE;
(72) Halliday Andrew, Banbury, GB; Carter Steven, London, GB;
(74) Hörmannová Zuzana, Ing., Bratislava, SK;
(54) Zariadenie na prípravu nápojov

---

(51) A61F 2/00
(11) E 15113
(96) 11704423.0, 25.1.2011
(97) 2503962, 24.7.2013
(31) 201000041
(32) 26.1.2010
(33) BE
(73) Physiol, Angleur, BE;
(72) HOUBRECHTS Yvette Appoline Joséphine, Grace-Hollogne, BE; PAGNOULLE Christophe Robert Marie Armand, Verviers, BE; GATINEL Damien, Paris, FR;
(74) Hörmannová Zuzana, Ing., Bratislava, SK;
(86) PCT/EP2011/051003
(87) WO 2011/092169
(54) Vnútroočná šošovka

---

(51) A61F 9/00, A61M 1/00
(11) E 15055
(96) 09741101.1, 12.10.2009
(97) 2367511, 24.7.2013
(31) 269373
(32) 12.11.2008
(33) US
(73) Alcon Research, Ltd., Fort Worth, Texas, US;
(72) GHANNOUM Ziad R., Trabuco Canyon California, US; SUSSMAN Glenn Robert, Laguna Nigel California, US;
(74) PATENTSERVIS BRATISLAVA, a. s., Bratislava, SK;
(86) PCT/US2009/060315
(87) WO 2010/056448
(54) Distálne plastické zakončenie infúznej/aspiračnej špičky

---

(51) A61F 13/00, A61L 15/00
(11) E 15104
(96) 05713798.6, 18.2.2005
(97) 1737406, 10.7.2013
(31) 795584
(32) 9.3.2004
(33) US
(73) MYLAN TECHNOLOGIES, INC., St. Albans, VT, US;
(72) JACKSON Kristin, Enosburg Falls, Vermont, US; MILLER, II Kenneth James, St. Albans, Vermont, US;
(74) Belička Ivan, Ing., Banská Bystrica, SK;
(86) PCT/US2005/005223
(87) WO 2005/091852
(54) Transdermálne systémy obsahujúce viacvrstvové priľnavé matrice pre upravené podávanie lieku

---

(51) A61H 9/00
(11) E 15111
(96) 09736165.3, 28.9.2009
(97) 2482784, 10.7.2013
(73) Schwaiger-Shah Manfred, Langenlois, AT;
(72) Schwaiger-Shah Manfred, Langenlois, AT;
(74) Hörmannová Zuzana, Ing., Bratislava, SK;
(86) PCT/EP2009/062559
(87) WO 2011/035820
(54) Zariadenie na zoštíhľovanie zlepšením prekrvenia v oblasti brucha

---

(51) A61J 3/00, B05C 11/00, G01N 21/00
(11) E 15126
(96) 05760236.9, 9.6.2005
(97) 1773708, 12.6.2013
(31) 578245 P, 621992 P
(32) 9.6.2004, 25.10.2004
(33) US, US

(73) GlaxoSmithKline LLC, Philadelphia, PA, US;
(72) CLARKE Allan J., Collegeville, PA, US; DOUGHTY David George, Harlow Essex, GB; FIESSER Frederick H., King of Prussia, PA, US; RUDD David R., Harlow Essex, GB; TAINSH David A., Harlow Essex, GB; WAGNER David S., Research Triangle Park, NC, US;
(74) Bušová Eva, JUDr., Bratislava, SK;
(86) PCT/US2005/020319
(87) WO 2005/123569
(54) Zariadenie pre farmaceutickú výrobu

---

(51) A61K 9/00
(11) E 15081
(96) 06291236.5, 28.7.2006
(97) 1891939, 11.9.2013
(73) Novagali Pharma S.A., Evry, FR;
(72) Rabinovich-Guilatt Laura, Paris, FR; Lambert Grégory, Châtenay Malabry, FR; Lallemand Frédéric, Fresnes, FR; Philips Betty, Antony, FR;
(74) Belička Ivan, Ing., Banská Bystrica, SK;
(54) Zmesy obsahujúce kvatérne amóniové zlúčeniny

---

(51) A61K 9/00, A61K 31/00
(11) E 15135
(96) 10734924.3, 21.7.2010
(97) 2456424, 28.8.2013
(31) 09009480
(32) 22.7.2009
(33) EP
(73) Grünenthal GmbH, Aachen, DE;
(72) BARNSCHEID Lutz, Mönchengladbach, DE; GALIA Eric, Aachen, DE; SCHWIER Sebastian, Aachen, DE; BERTRAM Ulrike, Aachen, DE; GEISSLER Anja, Stolberg, DE; GRIESSMANN Kornelia, Aachen, DE; BARTHOLOMÄUS Johannes, Aachen, DE;
(74) Tomeš Pavol, Ing., Bratislava, SK;
(86) PCT/EP2010/004461
(87) WO 2011/009604
(54) Dávkovacia forma stabilizovaná proti oxidácii odolná proti zneužitiu

---

(51) A61K 9/00, A61K 35/00
(11) E 15095
(96) 10721304.3, 27.4.2010
(97) 2424510, 17.7.2013
(31) 430330
(32) 27.4.2009
(33) US
(73) Cytonet GmbH & Co. KG, Weinheim, DE;
(72) ALEKSANDROVA Krasimira, Hannover, DE; PEDIADITAKIS Peter, Raleigh NC, US; SALISBURY Jo, Garner NC, US; RÜDINGER Wolfgang, Birkenau, DE;
(74) Bušová Eva, JUDr., Bratislava, SK;
(86) PCT/EP2010/002563
(87) WO 2010/124837
(54) Kompozícia pečeňových buniek zatvorených v kapsuli

---

(51) A61K 31/00, A61K 45/00, A61P 27/00
(11) E 15127
(96) 07841303.6, 24.8.2007
(97) 2056799, 31.7.2013
(31) 841437 P
(32) 31.8.2006
(33) US
(73) Bausch & Lomb Incorporated, Rochester, NY, US;
(72) BARTELS Stephen P., Pittsford, NY, US;
(74) Bušová Eva, JUDr., Bratislava, SK;
(86) PCT/US2007/076706
(87) WO 2008/027796
(54) Kompozície a spôsoby liečby a prevencia glaukómu či jeho progresie

---

(51) A61K 31/00, C07C 57/00, C07C 59/00, C07C 233/00, C07C 309/00, A61P 25/00
(11) E 15070
(96) 11075073.4, 28.4.2011
(97) 2517700, 17.7.2013
(73) Zentiva, k.s., Praha, CZ;
(72) Miller Gary James, Glasgow, GB; Ridvan Ludek, Praha, CZ; Richter Jindrich, Pardubice, CZ; Dammer Ondrej, Dobriv, CZ; Chvojka Tomas, Podebrady, CZ; Pekarek Tomas, Praha, CZ; Heyse Winfried, Mörfelden-Walldorf, DE; Nagel Norbert, Mörfelden-Walldorf, DE;
(74) ROTT, RŮŽIČKA & GUTTMANN, Bratislava, SK;
(54) Farmaceuticky prijateľné kokryštály N-[2-(7--metoxy-1-naftyl)etyl]acetamidu a spôsob ich prípravy

---

(51) A61K 31/00, A61P 25/00
(11) E 15117
(96) 03783422.3, 13.11.2003
(97) 1567152, 14.8.2013
(31) 426543 P
(32) 15.11.2002
(33) US
(73) Teva Pharmaceutical Industries Limited, Petah Tikvah, IL;
(72) BLAUGRUND Eran, Rehovot, IL; LEVY Ruth, Tel-Aviv, IL;
(74) MAJLINGOVÁ & PARTNERS, s. r. o., Bratislava, SK;
(86) PCT/US2003/036288
(87) WO 2004/045515
(54) Použitie rasagilínu s riluzolom na liečenie amyotrofickej laterálnej sklerózy

---

(51) A61K 31/00, A61P 35/00
(11) E 15014
(96) 09744245.3, 17.6.2009
(97) 2310011, 24.7.2013
(31) 73330 P
(32) 17.6.2008
(33) US
(73) Wyeth LLC, Madison, NJ, US;
(72) ZACHARCHUK Charles, Westford, Massachusetts, US;
(74) FAJNOR IP, s. r. o., Bratislava, SK;

(86) PCT/US2009/047643
(87) WO 2010/008744
(54) Antineoplastické kombinácie obsahujúce HKI-272 a vinorelbín

---

(51) A61K 31/00, A61P 11/00
(11) E 15121
(96) 10711830.9, 18.2.2010
(97) 2398473, 24.7.2013
(31) 09382020
(32) 18.2.2009
(33) EP
(73) Almirall S.A., Barcelona, ES;
(72) RUF Thorsten, Sant Feliu de Llobregat (Barcelona), ES; MASSANA MONTEJO Eric, Sant Feliu de Llobregat (Barcelona), ES;
(74) MAJLINGOVÁ & PARTNERS, s. r. o., Bratislava, SK;
(86) PCT/EP2010/001026
(87) WO 2010/094483
(54) 5-(2-{[6-(2,2-Difluór-2-fenyletoxy)hexyl]amino}-1-hydroxyetyl)-8-hydroxychinolín-2--(1H)-ón na liečenie pľúcnych funkcií

---

(51) A61K 31/00, C07D 241/00, A61K 45/00, A61P 11/00, A61P 27/00, A61P 1/00, A61P 9/00, A61P 7/00
(11) E 15089
(96) 06751598.1, 27.4.2006
(97) 1922073, 10.7.2013
(31) 195758
(32) 3.8.2005
(33) US
(73) Parion Sciences, Inc., Durham, NC, US;
(72) JOHNSON Michael R., Chapel Hill, North Carolina, US; MOLINO Bruce F., Slingerlands, New York, US; SARGENT Bruce, Delmar, New York, US; ZHANG Jianzhong, Rensselaer, New York, US;
(74) ROTT, RŮŽIČKA & GUTTMANN, Bratislava, SK;
(86) PCT/US2006/015957
(87) WO 2007/018640
(54) Nové chránené pyrazinoylguanidínové blokátory sodíkového kanála

---

(51) A61K 31/00, A61K 45/00, A61P 35/00
(11) E 15097
(96) 08742677.1, 9.4.2008
(97) 2139484, 17.7.2013
(31) 922899 P
(32) 10.4.2007
(33) US
(73) Exelixis, Inc., South San Francisco, CA, US;
(72) LAMB Peter, Oakland, California, US; MATTHEWS David, San Francisco, California, US;
(74) inventa Patentová a známková kancelária s.r.o., Bratislava, SK;
(86) PCT/US2008/004573
(87) WO 2008/124161
(54) Spôsob liečenia rakoviny použitím pyridopyrimidínových inhibítorov PI3K alfa

---

(51) A61K 31/00, A61P 15/00, A61P 25/00, A61K 45/00
(11) E 15035
(96) 02782404.4, 4.12.2002
(97) 1453521, 4.9.2013
(31) 335807 P
(32) 5.12.2001
(33) US
(73) Teva Women's Health, Inc., Woodcliff Lake, NJ, US;
(72) BELL Robert G., Bala Cynwyd, PA, US; BEN-MAIMON Carole, Bala Cynwyd, PA, US; ISKOLD Beata, Pomona, NY, US;
(74) Hörmannová Zuzana, Ing., Bratislava, SK;
(86) PCT/US2002/038602
(87) WO 2003/049744
(54) Perorálna antikoncepcia na zabránenie tehotenstvu a minimalizáciu premenštruačných symptómov

---

(51) A61K 31/00, A61K 47/00, A61P 27/00
(11) E 15080
(96) 06290902.3, 1.6.2006
(97) 1864668, 21.11.2012
(73) Novagali Pharma S.A., Evry, FR;
(72) Rabinovich-Guilatt Laura, Paris, FR; Lambert Grégory, Chatenaymalabry, FR;
(74) Belička Ivan, Ing., Banská Bystrica, SK;
(54) Použitie proliekov na vnútroočné podanie

---

(51) A61K 36/00, A61K 41/00, A61K 33/00, A61P 25/00
(11) E 15050
(96) 08020220.3, 20.11.2008
(97) 2070544, 5.6.2013
(31) 202007017543 U
(32) 13.12.2007
(33) DE
(73) Gross Marianna, IIlingen, DE;
(72) Gross Marianna, IIlingen, DE;
(74) Bušová Eva, JUDr., Bratislava, SK;
(54) Prostriedok na odvykanie fajčenia

---

(51) A61K 38/00
(11) E 15090
(96) 08380301.5, 22.10.2008
(97) 2111868, 21.8.2013
(31) 200702831
(32) 26.10.2007
(33) ES
(73) Grifols, S.A., Barcelona, ES;
(72) Grifols Roura Victor, Barcelona, ES;
(74) ROTT, RŮŽIČKA & GUTTMANN, Bratislava, SK;
(54) Použitie terapeutického ľudského albumínu na prípravu lieku na liečenie pacientov trpiacich kognitívnymi poruchami

---

(51) A61K 39/00
(11) E 15103
(96) 08771428.3, 19.6.2008
(97) 2164510, 17.7.2013
(31) 936571 P
(32) 20.6.2007
(33) US
(73) Zoetis W LLC, Florham Park NJ, US;
(72) LUTZ David Leon, Harcourt, Iowa, US; RODENBERG Jeffrey Harold, Fort Dodge, Iowa, US; DIEHL Evan James, Iowa City, Iowa, US; KUMAR Mahesh, Fort Dodge, Iowa, US;
(74) Bušová Eva, JUDr., Bratislava, SK;
(86) PCT/US2008/067433
(87) WO 2008/157659
(54) Emulzná vakcinačná kompozícia obsahujúca antigén a adjuvans vo vodnej fáze

---

(51) A61K 39/00, C12Q 1/00
(11) E 15086
(96) 12193096.0, 9.9.2005
(97) 2578229, 10.7.2013
(31) 04255471
(32) 9.9.2004
(33) EP
(73) Novartis Vaccines and Diagnostics GmbH, Marburg, DE;
(72) Gregersen Jens Peter, Marburg, DE;
(74) Hörmannová Zuzana, Ing., Bratislava, SK;
(54) Znižovanie potenciálnych iatrogénnych rizík spojených s chrípkovými vakcínami

---

(51) A61K 39/00, C07K 16/00, C12N 5/00, C12N 15/00
(11) E 15092
(96) 02802898.3, 8.11.2002
(97) 1476185, 31.7.2013
(31) 348980 P
(32) 9.11.2001
(33) US
(73) Pfizer Products Inc., Groton, CT, US; Amgen Fremont Inc., Thousand Oaks, CA, US;
(72) BEDIAN Vahe, East Lyme, CT, US; GLADUE Ronald P., Stonington, CT, US; CORVALAN Jose, Foster City, CA, US; JIA Xiao-Chi, San Mateo, CA, US; FENG Xiao, Union City, CA, US;
(74) Hörmannová Zuzana, Ing., Bratislava, SK;
(86) PCT/US2002/036107
(87) WO 2003/040170
(54) Protilátky proti CD40

---

(51) A61M 1/00
(11) E 15033
(96) 04701912.0, 14.1.2004
(97) 1585564, 12.6.2013
(31) 10302691
(32) 24.1.2003
(33) DE
(73) Fresenius Medical Care Deutschland GmbH, Bad Homburg v.d.H., DE;
(72) REMKES Gerard, Eichelsdorf, DE; WIESEN Gerhard, Bad Homburg v.d.H., DE;
(74) Bušová Eva, JUDr., Bratislava, SK;
(86) PCT/EP2004/000188
(87) WO 2004/064886
(54) Spôsob a zariadenie pre napájanie dialyzačného zariadenia dialyzačnou kvapalinou

---

(51) A61M 5/00
(11) E 15011
(96) 06705038.5, 20.3.2006
(97) 1931407, 24.7.2013
(31) PCT/AU2005/001343
(32) 6.9.2005
(33) WO
(73) Global Medisafe Holdings Limited, Newcastle, AU;
(72) Walton Graeme Francis, Newcastle, AU; Walsh Allan, Medowie, AU; Lin Zuo Qian, Zhejiang Provence, CN;
(74) FAJNOR IP, s. r. o., Bratislava, SK;
(86) PCT/AU2006/000372
(87) WO 2007/028190
(54) Jednorazová bezpečnostná injekčná striekačka so zasúvateľnou ihlou

---

(51) A61P 1/00, A61K 35/00, A61K 38/00, A61P 37/00
(11) E 15010
(96) 08725458.7, 12.2.2008
(97) 2120977, 15.5.2013
(31) 901067 P
(32) 12.2.2007
(33) US
(73) Anthrogenesis Corporation, Warren, NJ, US;
(72) EDINGER James W., Belford, NJ, US; HARIRI Robert J., Florham Park, NJ, US; WANG Jialun, Cherry Hill, NJ, US; YE Qian, Livingston, NJ, US; FALECK Herbert, West Orange, NJ, US;
(74) FAJNOR IP, s. r. o., Bratislava, SK;
(86) PCT/US2008/001831
(87) WO 2008/100498
(54) Liečenie zápalových ochorení za použitia placentárnych kmeňových buniek

---

(51) B01D 35/00
(11) E 15098
(96) 10186500.4, 5.10.2010
(97) 2438974, 24.7.2013
(73) Gabelgaard Keld, Beilstein, DE;
(72) Gabelgaard Keld, Beilstein, DE;
(74) Bušová Eva, JUDr., Bratislava, SK;
(54) Plávajúci čistiaci systém

---

(51) B21B 37/00
(11) E 15051
(96) 08805610.6, 27.5.2008
(97) 2167248, 10.7.2013
(31) PCT/FR2007/290719
(32) 11.6.2007
(33) WO
(73) ArcelorMittal France, Saint Denis, FR;
(72) MORETTO Christian, Hayange - St Nicolas en Forêt, FR; BONIDAL Rémi, Metz, FR; CZEPANSKI Patrick, Metz, FR; NAUMANN NiIs, Eisenhuttenstadt, DE; DAAFOUZ Jamal, Ludres, FR; IUNG Claude, Liverdun, FR; KOSCHACK Uwe, Eisenhuttenstadt, DE;

(74) MAJLINGOVÁ & PARTNERS, s. r. o., Bratislava, SK;
(86) PCT/FR2008/000719
(87) WO 2009/004155
(54) Spôsob valcovania kovového pásu s nastavením bočnej polohy pásu a prispôsobený valcovací stroj

---

(51) B23K 20/00, H01R 43/00, B23K 101/00
(11) E 15030
(96) 06818252.6, 7.10.2006
(97) 1960151, 24.7.2013
(31) 102005048368
(32) 10.10.2005
(33) DE
(73) Schunk Sonosystems GmbH, Wettenberg, DE;
(72) STROH Dieter, Wettenberg, DE;
(74) Bušová Eva, JUDr., Bratislava, SK;
(86) PCT/EP2006/009715
(87) WO 2007/042235
(54) Spôsob výroby zvarového spoja medzi elektrickými vodičmi prostredníctvom ultrazvukového zvárania

---

(51) B23K 20/00, B29C 65/00, F16B 37/00
(11) E 15015
(96) 10172958.0, 16.8.2010
(97) 2289659, 17.7.2013
(31) 102009038697
(32) 24.8.2009
(33) DE
(73) EJOT GmbH & Co. KG, Bad Laasphe, DE;
(72) Christ Dr.-Ing. Eberhard, Tambach-Dietharz, DE; Thiem Dipl.-Ing. Jörg, Zella-Mehlis, DE; Werkmeister Marco, Leinatal/ OT Engelsbach, DE;
(74) FAJNOR IP, s. r. o., Bratislava, SK;
(54) Zariadenie na spojenie prinajmenšom dvoch platní trecím zváraním prostredníctvom spojovacieho prvku so zariadením na meranie aplikovanej sily a dĺžky posunu počas spájania

---

(51) B29B 15/00
(11) E 15029
(96) 12708126.3, 7.3.2012
(97) 2521640, 24.7.2013
(31) 102011005462
(32) 11.3.2011
(33) DE
(73) Thermoplast Composite GmbH, Langenfeld, DE;
(72) BÖRGER Herbert, Langenfeld, DE;
(74) Bušová Eva, JUDr., Bratislava, SK;
(86) PCT/EP2012/053866
(87) WO 2012/123302
(54) Spôsob a zariadenie na výrobu vláknitého kompozitu vo forme vlákenného prameňa impregnovaného polymérom

---

(51) B29C 45/00
(11) E 15031
(96) 10717132.4, 29.4.2010
(97) 2427319, 19.6.2013
(31) 102009020193
(32) 7.5.2009
(33) DE
(73) KraussMaffei Technologies GmbH, München, DE;
(72) GRIMM Günther, Hilgertshausen, DE;
(74) Bušová Eva, JUDr., Bratislava, SK;
(86) PCT/EP2010/055818
(87) WO 2010/127990
(54) Riadiace zariadenie pre stroj na liatie vstrekom

---

(51) B32B 27/00, B60R 13/00
(11) E 15134
(96) 10193499.0, 2.12.2010
(97) 2463092, 17.7.2013
(73) International Automotive Components Group GmbH, Krefeld, DE;
(72) Ankele Rainer, Steinhöring, DE;
(74) PATENTSERVIS BRATISLAVA, a. s., Bratislava, SK;
(54) Vnútorný diel obloženia pre motorové vozidlo

---

(51) B32B 37/00, B32B 33/00, B27N 3/00, E04F 15/00, B44C 5/00
(11) E 15022
(96) 09165818.7, 17.7.2009
(97) 2264259, 29.5.2013
(31) 09007916
(32) 17.6.2009
(33) EP
(73) Välinge Innovation AB, Viken, SE;
(74) inventa Patentová a známková kancelária s.r.o., Bratislava, SK;
(54) Panel, použitie panelu, spôsob výroby panelu a prepreg

---

(51) B41J 2/00
(11) E 15088
(96) 10189194.3, 28.2.2008
(97) 2279871, 11.9.2013
(73) Brother Kogyo Kabushiki Kaisha, Nagoya-shi, Aichi, JP;
(72) Hattori Shingo, Nagoya-shi Aichi, JP; Nakamura Hirotake, Nagoya-shi Aichi, JP;
(74) Hörmannová Zuzana, Ing., Bratislava, SK;
(54) Atramentový cartridge, sada atramentových cartridgov a systém na detekciu atramentového cartridga

---

(51) B41J 2/00
(11) E 15093
(96) 09179890.0, 28.2.2008
(97) 2161134, 11.9.2013
(73) Brother Kogyo Kabushiki Kaisha, Nagoya-shi, Aichi, JP;
(72) Hattori Shingo, Nagoya-shi Aichi, JP; Nakamura Hirotake, Nagoya-shi Aichi, JP;
(74) Hörmannová Zuzana, Ing., Bratislava, SK;
(54) Atramentový cartridge, sada atramentových cartridgov a systém na detekciu atramentového cartridga

---

(51) B42D 25/00, G06K 19/00, B32B 38/00
(11) E 15133
(96) 10730363.8, 1.7.2010
(97) 2451652, 29.5.2013
(31) 102009032678
(32) 9.7.2009
(33) DE
(73) Bundesdruckerei GmbH, Berlin, DE;
(72) MUTH Oliver, Berlin, DE; DONATH Denis, Wandlitz, DE; KLOESER Joachim, Berlin, DE; HAGEMANN Michael, Berlin, DE;
(74) Mešková Viera, Ing., Bratislava, SK;
(86) PCT/EP2010/003865
(87) WO 2011/003518
(54) Spôsob a zariadenie na výrobu mozaiky pre vrstvenú fóliu

---

(51) B60B 1/00, B60B 5/00, B60B 21/00
(11) E 15038
(96) 10194604.4, 10.12.2010
(97) 2463117, 17.7.2013
(73) Taiwan Hodaka Industrial Co., Ltd., Chinese Taipei, TW;
(72) Lin Shih-Hung, Tainan County, TW;
(74) MAJLINGOVÁ & PARTNERS, s. r. o., Bratislava, SK;
(54) Konštrukcia ráfika kolesa z kompozitného materiálu

---

(51) B60J 1/00
(11) E 15054
(96) 10728790.6, 19.5.2010
(97) 2435266, 10.7.2013
(31) 0953505
(32) 27.5.2009
(33) FR
(73) Saint-Gobain Glass France, Courbevoie, FR;
(72) PAYEN Corinne, Montmacq, FR; THELLIER Hervé, Pimprez, FR; LESAGE Jean-Luc, Compiègne, FR;
(74) Hörmannová Zuzana, Ing., Bratislava, SK;
(86) PCT/FR2010/050975
(87) WO 2010/136702
(54) Zasklievací dielec s nízkou úrovňou dvojitého obrazu

---

(51) B60K 1/00
(11) E 15112
(96) 10776188.4, 14.9.2010
(97) 2477830, 31.7.2013
(31) RM20090471
(32) 16.9.2009
(33) IT
(73) Guidosimplex S.r.l., Roma, IT;
(72) VENTURINI Fabrizio, Roma, IT;
(74) Hörmannová Zuzana, Ing., Bratislava, SK;
(86) PCT/IT2010/000391
(87) WO 2011/033547
(54) Manuálne zariadenie na ovládanie brzdy a akcelerátora vozidla

---

(51) B60N 2/00
(11) E 15024
(96) 08801740.5, 28.8.2008
(97) 2188148, 7.8.2013
(31) 102007042595
(32) 7.9.2007
(33) DE
(73) Johnson Controls GmbH, Burscheid, DE;
(72) ZACHARIAS Michael, Leichlingen, DE; SCHMALE Uwe, Hückeswagen, DE; STEMMER Jürgen, Remscheid, DE; GIORGIO Denis, Remscheid, DE;
(74) inventa Patentová a známková kancelária s.r.o., Bratislava, SK;
(86) PCT/EP2008/007055
(87) WO 2009/033570
(54) Nastavovacie zariadenie na pozdĺžne prestavenie komponentu motorového vozidla

---

(51) B60N 2/00
(11) E 15060
(96) 11180662.6, 9.9.2011
(97) 2428396, 17.7.2013
(31) 102010040593
(32) 10.9.2010
(33) DE
(73) Johnson Controls GmbH, Burscheid, DE;
(72) Schlitt Markus, Overath, DE;
(74) inventa Patentová a známková kancelária s.r.o., Bratislava, SK;
(54) Spôsob výroby prvku rámu operadla chrbta

---

(51) B60R 19/00
(11) E 15120
(96) 10306278.2, 19.11.2010
(97) 2325057, 24.7.2013
(31) 0958237
(32) 20.11.2009
(33) FR
(73) Faurecia Bloc Avant, Nanterre, FR;
(72) Gonin Vincent, SAINT CYR SUR LOIRE, FR;
(74) MAJLINGOVÁ & PARTNERS, s. r. o., Bratislava, SK;
(54) Protinárazový štít pre motorové vozidlo

---

(51) B61F 3/00, B61F 5/00
(11) E 15041
(96) 09753970.4, 29.5.2009
(97) 2280858, 19.6.2013
(31) 102008027129
(32) 30.5.2008
(33) DE
(73) Fiedler Andreas, Haldensleben, DE;
(72) WRITSCHAN Jörg, Plau, DE;
(74) inventa Patentová a známková kancelária s.r.o., Bratislava, SK;
(86) PCT/EP2009/056668
(87) WO 2009/144315
(54) Otočný podvozok s dvojdielnym ramenom

---

(51) B61F 7/00
(11) E 15034
(96) 06830404.7, 6.12.2006
(97) 1993895, 24.4.2013
(31) 4142006
(32) 14.3.2006
(33) AT
(73) Siemens AG Österreich, Wien, AT;
(72) KIENDLER Harald, Graz, AT; HIRTENLECHNER Johannes, Graz, AT;
(74) Bušová Eva, JUDr., Bratislava, SK;
(86) PCT/EP2006/069358
(87) WO 2007/104369
(54) Ložisková skriňa dvojkolia pre koľajové vozidlo

---

(51) B63C 11/00
(11) E 15049
(96) 06824562.0, 20.11.2006
(97) 1948501, 17.7.2013
(31) 0502557
(32) 18.11.2005
(33) SE
(73) CONSENSUM AS, Honefoss, NO;
(72) STÖÖD Jan, Hammarö, SE; TELBY Ola, Karlstad, SE; VAN OOSTRUM Christian, Karlstad, SE; ERDTMAN Thomas, Santa Pola, ES;
(74) Bachratá Magdaléna, Mgr., Bratislava, SK;
(86) PCT/SE2006/050493
(87) WO 2007/058615
(54) Bezpečnostné zariadenie, potápačské zariadenie a bezpečnostný spôsob pre scuba potápanie

---

(51) B65B 9/00
(11) E 15045
(96) 09765559.1, 10.6.2009
(97) 2285685, 10.7.2013
(31) 102008028754
(32) 17.6.2008
(33) DE
(73) Hansen Bernd, Sulzbach-Laufen, DE;
(72) Hansen Bernd, Sulzbach-Laufen, DE;
(74) MAJLINGOVÁ & PARTNERS, s. r. o., Bratislava, SK;
(86) PCT/EP2009/004151
(87) WO 2009/152979
(54) Zariadenie na výrobu a plnenie zásobníkov

---

(51) B65D 19/00
(11) E 15091
(96) 08873679.8, 4.11.2008
(97) 2259974, 15.5.2013
(31) 0800059 U
(32) 28.3.2008
(33) HU
(73) Suda László, Budakeszi, HU;
(72) Suda László, Budakeszi, HU;
(74) Bachratá Magdaléna, Mgr., Bratislava, SK;
(86) PCT/HU2008/000129
(87) WO 2009/118573
(54) Papierové palety na premiestňovanie tovaru

---

(51) B65D 43/00
(11) E 15083
(96) 10157381.4, 23.3.2010
(97) 2368809, 17.7.2013
(73) Superfos a/s, Taastrup, DK;
(72) Noer Torben, Beder, DK;
(74) Hörmannová Zuzana, Ing., Bratislava, SK;
(54) Zásobník

---

(51) B65D 47/00, B65D 49/00
(11) E 15063
(96) 07871800.4, 6.12.2007
(97) 2102071, 5.6.2013
(31) 0610886
(32) 13.12.2006
(33) FR
(73) Amcor Flexibles Capsules France, Courbevoie, FR;
(72) GRANGER Jacques, Sainte Terre, FR; BOURREAU Jean-Marie, Le Pizou, FR;
(74) Bušová Eva, JUDr., Bratislava, SK;
(86) PCT/FR2007/002004
(87) WO 2008/084143
(54) Zariadenie proti opätovnému naplneniu usporiadané na hrdle nádoby, predovšetkým fľaše a kombinovaná ochranná čiapočka s týmto zariadením

---

(51) B65D 51/00, B65D 81/00
(11) E 15039
(96) 12160581.0, 19.5.2010
(97) 2468658, 10.7.2013
(31) 202009007163 U
(32) 19.5.2009
(33) DE
(62) 10163268.5
(73) Deutsche SiSi-Werke Betriebs GmbH, Eppelheim/Heidelberg, DE;
(72) Schwartz Erhard, Wiesloch, DE; Schmitt Christopher, Weinheim, DE;
(74) Guniš Jaroslav, Mgr., Bratislava, SK;
(54) Uzatváracie veko pre nádoby, ktoré je bezpečné proti prehltnutiu, najmä nádoby na potraviny a najmä pre nápojové vrecká

---

(51) B65D 85/00, B65D 75/00, B26D 3/00, B65B 61/00, B65B 25/00, B26D 7/00, B26D 11/00
(11) E 15062
(96) 06778861.2, 11.7.2006
(97) 1919802, 3.7.2013
(31) 0507545, 0507546
(32) 13.7.2005, 13.7.2005
(33) FR, FR
(73) Fromageries Bel, Paris, FR;
(72) DAL Sylvain, Dunkerque, FR; WEBER Jean-Claude, Bondy, FR;
(74) MAJLINGOVÁ & PARTNERS, s. r. o., Bratislava, SK;
(86) PCT/FR2006/001691
(87) WO 2007/006973
(54) Obal na balenie potravín, rezacie zariadenie a spôsob rezania

---

(51) B65G 15/00
(11) E 15061
(96) 10000630.3, 22.1.2010
(97) 2210829, 10.7.2013
(31) 102009006136
(32) 26.1.2009
(33) DE
(73) VHV Anlagenbau GmbH, Hörstel, DE;
(72) Verlage Bernhard, Riesenbeck, DE;
(74) Hörmannová Zuzana, Ing., Bratislava, SK;
(54) Strmý pásový dopravník

---

(51) B65H 51/00, B65H 54/00, H01R 43/00
(11) E 15077
(96) 11162191.8, 13.4.2011
(97) 2511213, 31.7.2013
(73) Komax Holding AG, Dierikon, CH;
(72) Viviroli Stefan, Horw, CH;
(74) Hörmannová Zuzana, Ing., Bratislava, SK;
(54) Transportný systém pre transport kábla

---

(51) B66F 9/00, B60P 1/00, B60P 3/00, B62B 3/00, B66D 1/00
(11) E 15108
(96) 09725676.2, 22.1.2009
(97) 2231500, 26.6.2013
(31) 2008901428
(32) 25.3.2008
(33) AU
(73) Carr Andrew Laurence, Pagewood, NSW, AU; Carr Symond Anthony, Mudgee NSW, AU;
(72) Carr Andrew Laurence, Pagewood, NSW, AU; Carr Symond Anthony, Mudgee NSW, AU;
(74) Hörmannová Zuzana, Ing., Bratislava, SK;
(86) PCT/AU2009/000068
(87) WO 2009/117760
(54) Mobilná zdvíhacia zostava

---

(51) C01F 15/00, A61K 51/00
(11) E 15094
(96) 08717921.4, 18.3.2008
(97) 2125620, 7.8.2013
(31) 0753909, 911390 P
(32) 19.3.2007, 12.4.2007
(33) FR, US
(73) Areva NC, Paris, FR;
(72) ANDREOLETTI Gilbert, Urville-Nacqueville, FR; BELIERES Michel, Limoges, FR; NARDOUX Pascal, Panazol, FR; MOULIN Jean Paul, Bois D'arcy, FR; MONTALETANG Anne, Rilhac Rancon, FR; BOURDET Patrick, Bethesda, MD, US;
(74) Bušová Eva, JUDr., Bratislava, SK;
(86) PCT/EP2008/053186
(87) WO 2008/113792
(54) Produkcia tória 228 vychádzajúca z prírodnej soli tória

---

(51) C02F 1/00, C02F 3/00, C02F 11/00
(11) E 15048
(96) 08862319.4, 19.12.2008
(97) 2231528, 3.7.2013
(31) 102007061138
(32) 19.12.2007
(33) DE
(73) Agraferm Technologies AG, Pfaffenhofen/Ilm, DE;
(72) FRIEDMANN Hans, Scheyern-Fernhag, DE; KUBE Jürgen, Pfaffenhofen, DE;
(74) Bačík Kvetoslav, Ing., Nová Dubnica, SK;
(86) PCT/EP2008/068115
(87) WO 2009/077623
(54) Roztok stopových prvkov pre bioplynové spôsoby

---

(51) C02F 1/00, B09C 1/00, C02F 103/00, C02F 11/00
(11) E 15100
(96) 05723641.6, 24.2.2005
(97) 1720802, 31.7.2013
(31) 547853 P
(32) 26.2.2004
(33) US
(73) FMC CORPORATION, Philadelphia, PA, US;
(72) BLOCK Philip A., Chester Heights, PA, US; BROWN Richard A., Lawrenceville, NJ, US; ROBINSON David S., Mount Laurel, NJ, US;
(74) inventa Patentová a známková kancelária s.r.o., Bratislava, SK;
(86) PCT/US2005/005852
(87) WO 2005/081996
(54) Oxidácia organických zlúčenín pri vysokom pH

---

(51) C04B 7/00, C10J 3/00, F27D 17/00, F23G 5/00
(11) E 15078
(96) 09786117.3, 10.8.2009
(97) 2313349, 4.9.2013
(31) 12742008
(32) 14.8.2008
(33) AT
(73) Holcim Technology Ltd., Rapperswil-Jona, CH;
(72) ERNST Frank, Zürich, CH; OBRIST Albert, Möriken, CH;
(74) Bachratá Magdaléna, Mgr., Bratislava, SK;
(86) PCT/IB2009/006490
(87) WO 2010/018436
(54) Spôsob prípravy alternatívnych nízko kalorických odpadových látok obsahujúcich uhlík na použitie v spaľovacích zariadeniach

---

(51) C04B 28/00, C04B 24/00, C04B 40/00
(11) E 15032
(96) 09780523.8, 13.7.2009
(97) 2300390, 13.3.2013
(31) 08160407
(32) 15.7.2008
(33) EP
(73) Wormser Patentverwertungs KG, Worms, DE;
(72) PHADNIS Sanjay B., Pune, IN;
(74) Bušová Eva, JUDr., Bratislava, SK;
(86) PCT/EP2009/058934
(87) WO 2010/007029
(54) Prísada na spevnenie prírodných pôd a minerálnych stavebných materiálov a spôsob jej výroby

---

(51) C07C 49/00, A61K 31/00, A61P 37/00, C07C 45/00, C07C 403/00
(11) E 15075
(96) 08714807.8, 31.1.2008
(97) 2221291, 7.8.2013
(31) 200710129871
(32) 30.7.2007
(33) CN
(73) Golden Biotechnology Corporation, Taiwan, CN;
(72) LIU Sheng-Yung, Taipei Hsien, Taiwan, CN; WEN Wu-Che, Taipei Hsien, Taiwan, CN; KUO Mao-Tien, Taipei Hsien, Taiwan, CN;
(74) PATENTSERVIS BRATISLAVA, a. s., Bratislava, SK;
(86) PCT/CN2008/000248
(87) WO 2009/015543
(54) Zlúčeniny cyklohexenónu z antrodia camphorata a ich farmaceutické prípravky užitočné na liečbu autoimunitných ochorení

---

(51) C07C 211/00, C07C 323/00, A61K 51/00, A61P 25/00, C07D 213/00, C07D 311/00, C07D 333/00, C07D 307/00
(11) E 15082
(96) 02757398.9, 27.8.2002
(97) 1432453, 14.8.2013
(31) 314658 P
(32) 27.8.2001
(33) US
(73) The Trustees of The University of Pennsylvania, Philadelphia, Pennsylvania, US;
(72) KUNG Hank F., Wynnewood, PA, US; KUNG Mei-Ping, Wynnewood, PA, US; ZHUANG Zhi--Ping, Lansdale, PA, US;
(74) Litváková Lenka, Ing., Bratislava, SK;
(86) PCT/US2002/027201
(87) WO 2003/018070
(54) Deriváty stilbénu a ich použitie na naviazanie a zobrazenie amyloidových plakov

---

(51) C07C 233/00, A61K 31/00, A61P 25/00, C07D 213/00, C07D 215/00, C07D 231/00, C07D 241/00, C07D 333/00, C07D 401/00, C07D 403/00, C07D 405/00
(11) E 15136
(96) 09790560.8, 17.7.2009
(97) 2310356, 14.8.2013
(31) 83563 P, 160804 P
(32) 25.7.2008, 17.3.2009
(33) US, US
(73) H.Lundbeck A/S, Valby-Copenhagen, DK;
(72) JIMENEZ Hermogenes N., Belleville, NJ, US; LI Guiying, River Edge, NJ, US; DOLLER Dario, Sparta, NJ, US; GRENON Michel, Saddle Brook, NJ, US; WHITE Andrew D., Pinckney, MI, US; GUO Maojun, Pudong Shanghai, CN; MA Gil, Englewood, NJ, US;
(74) Hörmannová Zuzana, Ing., Bratislava, SK;
(86) PCT/US2009/050934
(87) WO 2010/011570
(54) Deriváty adamantyldiamidu a ich použitie

---

(51) C07D 209/00, C07D 235/00, C07D 249/00, C07D 263/00, C07D 277/00, C07D 413/00, C07D 417/00, C07D 471/00, C07D 491/00, C07D 498/00, A61K 31/00, A61P 35/00
(11) E 15140
(96) 11007349.1, 19.9.2008
(97) 2426106, 31.7.2013
(31) 102007047737
(32) 5.10.2007
(33) DE
(73) Merck Patent GmbH, Darmstadt, DE;
(72) Schiemann Kai, Seeheim-Jugenheim, DE; Schultz Melanie, Darmstadt, DE; Blaukat Andree, Seeheim-Jugenheim, DE; Kober Ingo, Gross-Gerau, DE;
(74) Bušová Eva, JUDr., Bratislava, SK;
(54) Piperidínové a piperazínové deriváty na liečbu nádorov

---

(51) C07D 233/00, C07D 401/00
(11) E 15026
(96) 10721758.0, 11.5.2010
(97) 2430002, 24.7.2013
(31) 09290366
(32) 15.5.2009
(33) EP
(73) SANOFI, Paris, FR;
(72) ROSSEN Kai, Frankfurt am Main, DE; KRAFT Volker, Frankfurt am Main, DE; WEHLAN Hermut, Frankfurt am Main, DE; BIGOT Antony, Paris, FR; CROCQ-STUERGA Véronique, Paris, FR;
(74) inventa Patentová a známková kancelária s.r.o., Bratislava, SK;
(86) PCT/EP2010/056426
(87) WO 2010/130718
(54) Spôsob prípravy zlúčeniny, použiteľnej ako inhibítor TAFIa

---

(51) C07D 235/00
(11) E 15057
(96) 10192561.8, 26.3.2004
(97) 2322511, 31.7.2013
(31) 10314702
(32) 31.3.2003
(33) DE
(73) Boehringer Ingelheim International GmbH, Ingelheim am Rhein, DE;
(72) Hauel Norbert, Schemmerhofen, DE; Dach Rolf, Gau-Algesheim, DE; Heitger Helmut, Ingelheim am Rhein, DE; Meyer Oliver, Dorsheim, DE;
(74) inventa Patentová a známková kancelária s.r.o., Bratislava, SK;
(54) Spôsob prípravy Telmisartanu

---

(51) C07D 235/00, C07D 471/00, A61K 31/00, A61P 35/00
(11) E 15027
(96) 10728768.2, 17.5.2010
(97) 2432766, 17.7.2013
(31) 0902392
(32) 18.5.2009
(33) FR

(73) SANOFI, Paris, FR;
(72) CARRY Jean-Christophe, Paris, FR; CHEVE Michel, Paris, FR; CLERC François, Paris, FR; COMBEAU Cécile, Paris, FR; GONTIER Sylvie, Paris, FR; KRICK Alain, Paris, FR; LACHAUD Sylvette, Paris, FR; SCHIO Laurent, Paris, FR;
(74) inventa Patentová a známková kancelária s.r.o., Bratislava, SK;
(86) PCT/FR2010/050948
(87) WO 2010/133794
(54) Protirakovinová zlúčenina a farmaceutická kompozícia obsahujúca túto zlúčeninu

---

(51) C07D 265/00, C07D 413/00, A61K 31/00, A61P 11/00
(11) E 15058
(96) 05737938.0, 11.5.2005
(97) 1789405, 17.7.2013
(31) 102004024454
(32) 14.5.2004
(33) DE
(73) BOEHRINGER INGELHEIM INTERNATIONAL GMBH, Ingelheim, DE;
(72) KONETZKI Ingo, Warthausen, DE; LUSTENBERGER Philipp, Basel, SZ; SIEGER Peter, Mittelbiberach, DE;
(74) inventa Patentová a známková kancelária s.r.o., Bratislava, SK;
(86) PCT/EP2005/005079
(87) WO 2005/111005
(54) Nové enantiomérne čisté beta-agonisty, spôsob ich prípravy a ich použitie ako liečivo

---

(51) C07D 305/00
(11) E 15013
(96) 10177329.9, 5.9.2003
(97) 2264019, 24.7.2013
(31) MI20021921
(32) 10.9.2002
(33) IT
(62) 03747971.4
(73) Indena S.p.A., Milano, IT;
(72) Fontana Gabriele, Milano, IT; Bombardelli Ezio, Gropello Cairoli (PV), IT; Battaglia Arturo, Milano, IT; Baldelli Eleonora, Bologna, IT; Guerrini Andrea, Bologna, IT; Gelmi Maria Luisa, Milano, IT; Carenzi Giacomo, Busto Arsizio (VA), IT; Pocar Donato, Milano, IT;
(74) FAJNOR IP, s. r. o., Bratislava, SK;
(54) Medziprodukty na prípravu taxánových derivátov

---

(51) C07D 401/00, C07D 403/00, C07D 231/00, C07D 405/00, C07D 471/00
(11) E 15139
(96) 08164860.2, 25.2.2004
(97) 1997810, 31.7.2013
(31) 378164, 688849
(32) 3.3.2003, 15.10.2003
(33) US, US
(73) Array Biopharma Inc., Boulder, CO, US;
(72) Munson Mark, Louisville, CO, US; Mareska David A., Longmont, CO, US; Kim Youngboo, Boulder, CO, US; Groneberg Robert, Boulder, CO, US; Rizzi James, Longmont, CO, US; Rodriguez Martha, Longmont, CO, US; Kim Ganghyeok, Superior, CO, US; Vigers Guy, Boulder, CO, US; Rao Chang, Waltham, MA, US; Balachari Devan, Boulder, CO, US; Harvey Dar-ren, Westminster, CO, US;
(74) inventa Patentová a známková kancelária s.r.o., Bratislava, SK;
(54) Indazoly, benzotriazoly a ich N-analógy ako inhibítory kinázy p38

---

(51) C07D 403/00, C07D 241/00, C07C 241/00, A61P 11/00, C07D 413/00, C07D 417/00, C07D 473/00
(11) E 15068
(96) 04781545.1, 18.8.2004
(97) 1663235, 24.7.2013
(31) 495725 P
(32) 18.8.2003
(33) US
(73) Parion Sciences, Inc., Durham, NC, US;
(72) JOHNSON Michael R., Chapel Hill, NC, US; MOLINO Bruce F., Slingerlands, NY, US; ZHANG Jianzhong, Rensselaer, NY, US; SARGENT Bruce J., Delmar, NY, US;
(74) ROTT, RŮŽIČKA & GUTTMANN, Bratislava, SK;
(86) PCT/US2004/026885
(87) WO 2005/018644
(54) Chránené pyrazinoylguanidínové blokátory sodíkového kanála

---

(51) C07D 405/00, A61K 31/00, A61P 3/00, A61P 25/00
(11) E 15114
(96) 07733884.6, 13.2.2007
(97) 1991541, 24.7.2013
(31) 773322 P
(32) 15.2.2006
(33) US
(73) NEURIM PHARMACEUTICALS (1991) LIMITED, Tel Aviv, IL;
(72) LAUDON Moshe, Kfar Saba, IL; PELEG-SHULMAN Tal, Tel Aviv, IL;
(74) Hörmannová Zuzana, Ing., Bratislava, SK;
(86) PCT/IB2007/000330
(87) WO 2007/093880
(54) Nové pyrón-indolové deriváty a spôsob ich prípravy

---

(51) C07D 413/00
(11) E 15021
(96) 04786150.5, 30.7.2004
(97) 1656372, 10.4.2013
(31) 491641 P, 531598 P, 572246 P
(32) 30.7.2003, 19.12.2003, 18.5.2004
(33) US, US, US
(73) Rigel Pharmaceuticals, Inc., South San Francisco, CA, US;

(72) RAJINDER Singh, Belmont, CA, US; ANKUSH Argade, Foster City, CA, US; LI Hui, Santa Clara, CA, US; BHAMIDIPATI Somasekhar, Foster City, CA, US; CARROLL David, San Francisco, CA, US; SYLVAIN Catherine, San Mateo, CA, US; CLOUGH Jeffrey, Redwood City, CA, US; KEIM Holger, Menlo Park, CA, US;
(74) inventa Patentová a známková kancelária s.r.o., Bratislava, SK;
(86) PCT/US2004/024716
(87) WO 2005/016893
(54) 2,4-Pyrimidíndiamínové zlúčeniny na použitie na liečenie alebo prevenciu autoimunitných ochorení

---

(51) C07D 471/00, A61K 31/00, A61P 35/00
(11) E 15023
(96) 06825768.2, 9.10.2006
(97) 1940839, 31.7.2013
(31) 724571 P, 743719 P
(32) 7.10.2005, 23.3.2006
(33) US, US
(73) Exelixis, Inc., South San Francisco, CA, US;
(72) BAIK Tae-Gon, Foster City, California, US; BUHR Chris A., Redwood City, California, US; LARA Katherine, San Mateo, California, US; MA Sunghoon, Foster City, California, US; MAC Morrison, San Francisco, California, US; NUSS John M., Danville, California, US; WANG Longcheng, Palo Alto, California, US; WANG Yong, Foster City, California, US; YEUNG Bryan K. S., Chromos, Singapore, SG;
(74) inventa Patentová a známková kancelária s.r.o., Bratislava, SK;
(86) PCT/US2006/039734
(87) WO 2007/044813
(54) Pyridopyrimidínové inhibítory P13Kalfa

---

(51) C07D 487/00, A61K 31/00, A61P 3/00
(11) E 15123
(96) 09756204.5, 11.11.2009
(97) 2358717, 21.8.2013
(31) 199179 P
(32) 13.11.2008
(33) US
(73) Merck Sharp & Dohme Corp., Rahway, NJ, US;
(72) BIFTU Tesfaye, Rahway, NJ, US; CHEN Ping, Rahway, NJ, US; COX Jason M., Rahway, NJ, US; WEBER Ann E., Rahway, NJ, US;
(74) PATENTSERVIS BRATISLAVA, a. s., Bratislava, SK;
(86) PCT/US2009/063976
(87) WO 2010/056708
(54) Aminotetrahydropyrány ako inhibítory enzýmu dipeptidyl peptidázy-IV na liečbu alebo prevenciu cukrovky

---

(51) C07D 491/00, C07D 495/00, C07D 493/00, C07D 471/00, A61K 31/00, A61P 25/00
(11) E 15137
(96) 08022243.3, 5.11.2003
(97) 2062898, 2.10.2013
(31) 10252667
(32) 11.11.2002
(33) DE
(73) Grünenthal GmbH, Aachen, DE;
(72) Hinze Claudia, Dr., Königswinter, DE; Aulenbacher Otto, Herzogenrath, DE; Sundermann Bernd, Dr., Friedrichsdorf, DE; Oberbörsch Stefan, Dr., Aachen, DE; Friederichs Elmar, Dr., Stolberg, DE; Englberger Werner, Dr., Stolberg, DE; Kögel Babette-Yvonne, Dr., Langerwehe-Hamich, DE; Linz Klaus, Dr., Wachtberg, DE; Schick Hans, Dr. Prof., Berlin-Weissensee, DE; Sonnenschein Helmut, Dr., Berlin, DE; Henkel Birgitta, Dr., Berlin, DE; Rose Valerie Sarah, Dr., Letchworth Herts, GB; Lipkin Michael Jonathen, Dr., Saffron Walden, Essex, GB;
(74) Tomeš Pavol, Ing., Bratislava, SK;
(54) Spirocyklické deriváty cyklohexánu

---

(51) C07D 498/00, A61K 31/00, A61P 35/00
(11) E 15040
(96) 10737645.1, 14.7.2010
(97) 2454266, 10.7.2013
(31) 225609 P
(32) 15.7.2009
(33) US
(73) Cell Therapeutics, Inc., Seattle, WA, US;
(72) DYMOCK Brian, Singapore, SG; LEE Cheng Hsia Angeline, Singapore, SG; WILLIAM Anthony Deodaunia, Singapore, SG;
(74) Guniš Jaroslav, Mgr., Bratislava, SK;
(86) PCT/SG2010/000265
(87) WO 2011/008172
(54) Citranová soľ 9E-15-(2-pyrolidin-1-yl-etoxy)--7,12,25-trioxa-19,21,24-triaza-tetracyklo--[18.3.1.1(2,5).1(14,18)]hexakoza-1(24),2,4,-9,14,16,18(26),20,22-nonaénu

---

(51) C07D 498/00, A61K 31/00
(11) E 15017
(96) 06764120.9, 10.7.2006
(97) 1904505, 17.7.2013
(31) 05106539
(32) 15.7.2005
(33) EP
(73) Helmholtz-Zentrum für Infektionsforschung GmbH, Braunschweig, DE;
(72) IRSCHIK Herbert, Wolfenbüttel, DE; JANSEN Rolf, Braunschweig, DE; SASSE Florenz, Braunschweig, DE;
(74) Korejzová Petra, JUDr., Bratislava, SK;
(86) PCT/EP2006/064047
(87) WO 2007/009897
(54) Biologicky aktívne zlúčeniny, ktoré sa dajú získať zo Sorangium cellulosum

---

(51) C07D 499/00, A61K 31/00, A61P 31/00
(11) E 15116
(96) 07804590.3, 11.7.2007
(97) 2046802, 21.8.2013
(31) CH12172006
(32) 12.7.2006
(33) IN
(73) Allecra Therapeutics GmbH, Lörrach, DE;
(72) UDAYAMPALAYAM Palanisamy Senthilkumar, Chennai, Tamil Nadu, IN; GNANAPRAKASAM Andrew, Chennai, Tamil Nadu, IN; GA-

NAPATHY Panchapakesan, Chennai, Tamil Nadu, IN; MUKUT Gohain, Chennai, Tamil Nadu, IN; VENKATASUBRAMANIAN Hariharan, Chennai, Tamil Nadu, IN; SRIRAM Rajagopal, Chennai, Tamil Nadu, IN; PAUL-SATYASEELA Maneesh, Chennai, Tamil Nadu, IN; SOLANKI Shakti Singh, Chennai, Tamil Nadu, IN; DEVARAJAN Sathishkumar, Chennai, Tamil Nadu, IN;
(74) MAJLINGOVÁ & PARTNERS, s. r. o., Bratislava, SK;
(86) PCT/IB2007/001941
(87) WO 2008/010048
(54) 2-Substituované metylpenamové deriváty

---

(51) C07D 513/00, A61K 31/00, A61P 35/00
(11) E 15076
(96) 10721904.0, 27.5.2010
(97) 2435443, 31.7.2013
(31) 181786 P
(32) 28.5.2009
(33) US
(73) Vertex Pharmaceuticals Incorporated, Cambridge, MA, US;
(72) LAUFFER David, Stow, MA, US; LI Pan, Lexington, MA, US; McGINTY Kira, Schenectady, NY, US;
(74) Hörmannová Zuzana, Ing., Bratislava, SK;
(86) PCT/US2010/036312
(87) WO 2010/138665
(54) Aminopyrazol-triazolotiadiazolové inhibítory c-Met proteínkinázy

---

(51) C07D 519/00, A61K 31/00, A61P 31/00, C07D 309/00, C07D 491/00
(11) E 15064
(96) 08855286.4, 25.11.2008
(97) 2221309, 24.7.2013
(31) 2007304736
(32) 26.11.2007
(33) JP
(73) Toyama Chemical Co., Ltd., Shinjuku-ku, Tokyo, JP; Taisho Pharmaceutical Co., Ltd., Tokyo, JP;
(72) KIYOTO Taro, Toyama-shi, Toyama, JP; TAKEBAYASHI Masahiro, Toyama-shi, Toyama, JP; BABA Yasutaka, Toyama-shi, Toyama, JP; SYOJI Muneo, Toyama-shi, Toyama, JP; NOGUCHI Toshiya, Tokyo, JP; USHIYAMA Fumihito, Tokyo, JP; URABE Hiroki, Tokyo, JP; HORIKIRI Hiromasa, Tokyo, JP;
(74) Bušová Eva, JUDr., Bratislava, SK;
(86) PCT/JP2008/071333
(87) WO 2009/069589
(54) Monohydrát derivátu naftyridínu a spôsob jeho výroby

---

(51) C07F 7/00
(11) E 15025
(96) 07765357.4, 11.6.2007
(97) 2041146, 31.7.2013
(31) 102006033310
(32) 17.7.2006
(33) DE
(73) Evonik Degussa GmbH, Essen, DE;
(72) ALBERT Philipp, Lörrach, DE; FRIEDEL Manuel, Zürich, DE; KORTH Karsten, Grenzach-Wyhlen, DE; HASSE Andre, Linnich-Ederen, DE; KLOCKMANN Oliver, Niederzier, DE;
(74) inventa Patentová a známková kancelária s.r.o., Bratislava, SK;
(86) PCT/EP2007/055711
(87) WO 2008/009514
(54) Zmesi spojovacích činidiel obsahujúcich kremík

---

(51) C07K 14/00, C07K 16/00, C12N 5/00
(11) E 15106
(96) 04776552.4, 15.6.2004
(97) 1638999, 24.7.2013
(31) 463190
(32) 16.6.2003
(33) US
(73) UCB Manufacturing, Inc., Rochester, NY, US;
(72) BRUNKOW Mary E., Seattle, WA, US; GALAS David J., Claremont, CA, US; KOVACEVICH Brian, Renton, WA, US; MULLIGAN John T., Seattle, Washington, US; PAEPER Bryan W., Seattle, WA, US; VAN NESS Jeffrey, Claremont, CA, US; WINKLER David G., Seattle, WA, US;
(74) Tomeš Pavol, Ing., Bratislava, SK;
(86) PCT/US2004/018910
(87) WO 2005/003158
(54) Prostriedky a spôsoby na zvyšovanie mineralizácie kostí

---

(51) C07K 14/00, A61K 38/00, A61K 49/00, A61K 51/00, A61P 1/00, A61P 35/00
(11) E 15125
(96) 08856519.7, 24.11.2008
(97) 2225271, 31.7.2013
(31) MI20072266, 07425778
(32) 3.12.2007, 7.12.2007
(33) IT, EP
(73) ITALFARMACO S.p.A., Milano, IT;
(72) VITALI Andrea, Milano, IT; PINORI Massimo, Paderno D'adda, IT; MASCAGNI Paolo, Villasanta (mi), IT;
(74) Zivko Mijatovic and Partners s.r.o., Bratislava, SK;
(86) PCT/EP2008/066081
(87) WO 2009/071460
(54) Nové neselektívne somatostatínové analógy

---

(51) C07K 14/00, C12N 15/00, C12N 5/00
(11) E 15079
(96) 10740573.0, 20.7.2010
(97) 2459721, 18.9.2013
(31) 09166759
(32) 29.7.2009
(33) EP
(73) SIGMA-TAU Industrie Farmaceutiche Riunite S.p.A., Roma, IT;
(72) SASSANO Marica, Caserta, IT; ESPOSITO Adelaide, Grumo Nevano (NA), IT; RIVIECCIO Vincenzo, Torre del Greco (NA), IT; CASSANI Giovanni, Pavia, IT;
(74) Bachratá Magdaléna, Mgr., Bratislava, SK;

(86) PCT/EP2010/060469
(87) WO 2011/012496
(54) Zlepšený systém expresie ľudského dlhého pentraxínu 3 a jeho použitie

---

(51) C07K 16/00
(11) E 15124
(96) 03716469.6, 10.3.2003
(97) 1572169, 17.7.2013
(31) 362485 P
(32) 8.3.2002
(33) US
(73) Shanghai Institutes for Biological Sciences, CAS, Shanghai, CN;
(72) GENG Jian-Guo, San Diego, CA, US;
(74) ROTT, RŮŽIČKA & GUTTMANN, Bratislava, SK;
(86) PCT/US2003/007458
(87) WO 2003/075860
(54) Detekcia a modulácia SLIT a ROBO sprostredkovanej angiogenézy a ich použitia

---

(51) C07K 16/00, A61P 35/00
(11) E 15107
(96) 08862558.7, 11.12.2008
(97) 2242771, 17.7.2013
(31) 13947 P
(32) 14.12.2007
(33) US
(73) Bristol-Myers Squibb Company, Princeton, NJ 08540, US; Pfizer Inc., New York, NY, US;
(72) MIN Jing, Chesterfield, MO, US; WU Yanli, Ballwin, MO, US; FINN Rory Francis, Manchester, MO, US; THIELE Barrett Richard, Saint Louis, MO, US; LIAO Wei, Chesterfield, MO5, US; GLADUE Ronald Paul, Stonington, CT, US; RAJPAL Arvind, San Francisco, CA, US; PARADIS Timothy Joseph, Richmond, RI, US; BRAMS Peter, Sacramento, CA, US; DEVAUX Brigitte, Palo Alto, CA, US; WU Yi, Milpitas, CA, US; TOY Kristopher, San Jose, CA, US; LEBLANC Heidi N., Mountain View, CA, US; HUANG Haichun, Fremont, CA, US;
(74) Hörmannová Zuzana, Ing., Bratislava, SK;
(86) PCT/US2008/086417
(87) WO 2009/079335
(54) Molekuly viažuce sa na ľudský receptor OX40

---

(51) C08F 8/00, C08F 210/00, C08L 51/00, C08L 91/00, C09D 5/00, C09D 7/00, C09D 151/00, C09D 191/00
(11) E 15052
(96) 10709427.8, 16.3.2010
(97) 2408825, 14.8.2013
(31) 102009013902
(32) 19.3.2009
(33) DE
(73) Clariant Finance (BVI) Limited, Road Town, Tortola, VG;
(72) BACH Sebastijan, Achsheim, DE; HOHNER Gerd, Augsburg, DE;
(74) Hörmannová Zuzana, Ing., Bratislava, SK;
(86) PCT/EP2010/001637
(87) WO 2010/105797
(54) Použitie kopolymérov ako aditív pre laky

---

(51) C08F 220/00
(11) E 15067
(96) 10011527.8, 7.11.2003
(97) 2275462, 24.4.2013
(31) 0213999
(32) 8.11.2002
(33) FR
(62) 03769789.3
(73) Omya Development AG, Oftringen, CH;
(72) Gane Patrick, Rothrist, CH; Buri Matthias, Rothrist, CH; Kaessberger Michael, Sempach, CH;
(74) ROTT, RŮŽIČKA & GUTTMANN, Bratislava, SK;
(54) Kopolymér, ktorý má aspoň jednu alkoxy- alebo hydroxypolyalkylénglykolovú naočkovanú funkciu

---

(51) C09C 1/00, C09C 3/00, D21H 17/00
(11) E 15085
(96) 09796366.4, 16.12.2009
(97) 2379648, 26.6.2013
(31) 08172465, 249771 P
(32) 19.12.2008, 8.10.2009
(33) EP, US
(73) Omya Development AG, Oftringen, CH;
(72) GANE Patrick A.C., Rothrist, CH; BURI Matthias, Rothrist, CH; KARTH Beat, Oberoenz, CH; RENTSCH Samuel, Aarburg, CH;
(74) Hörmannová Zuzana, Ing., Bratislava, SK;
(86) PCT/EP2009/067310
(87) WO 2010/070002
(54) Spôsob výroby vodných suspenzií minerálneho materiálu alebo sušených minerálnych materiálov, získané produkty, ako aj ich použitie

---

(51) C11D 3/00, C11D 1/00, A61L 2/00, A01N 31/00, A01N 59/00
(11) E 15084
(96) 04733374.5, 17.5.2004
(97) 1627033, 10.7.2013
(31) 0311174, PCT/GB03/03296
(32) 15.5.2003, 30.7.2003
(33) GB, WO
(73) Medigreen OOD, Sofia, BG;
(72) MALYSZEWICZ Christopher, Northampton Northamptonshire, GB;
(74) Hörmannová Zuzana, Ing., Bratislava, SK;
(86) PCT/GB2004/002148
(87) WO 2004/101726
(54) Antivírusová a antibakteriálna čistiaca kompozícia

---

(51) C12N 9/00, C12N 15/00, C12P 17/00
(11) E 15053
(96) 11170947.3, 25.12.2008
(97) 2404995, 17.7.2013
(31) 2007336227, 2008054874, 2008080570
(32) 27.12.2007, 5.3.2008, 26.3.2008
(33) JP, JP, JP
(73) OTSUKA PHARMACEUTICAL CO., LTD., Tokyo, JP;

(72) Shimada Yoshikazu, Osaka, JP; Yasuda Setsuko, Tokushima, JP; Takahashi Masayuki, Osaka, JP; Hayashi Takashi, Osaka, JP; Miyazawa Norihiro, Osaka, JP; Abiru Yasuhiro, Osaka, JP;
(74) PATENTSERVIS BRATISLAVA, a. s., Bratislava, SK;
(54) Enzým spojený so syntézou equolu

---

(51) C12N 15/00
(11) E 15129
(96) 03765524.8, 10.7.2003
(97) 1551966, 5.6.2013
(31) 396665 P
(32) 18.7.2002
(33) US
(73) Monsanto Technology LLC, St. Louis, Missouri, US;
(72) FLASINSKI Stanislaw, Chesterfield, MO, US;
(74) Bušová Eva, JUDr., Bratislava, SK;
(86) PCT/US2003/021551
(87) WO 2004/009761
(54) Spôsoby použitia umelých polynukleotidov a ich kompozícií pre redukciu transgénneho tlmenia

---

(51) C12N 15/00, C07K 14/00, A61K 39/00, C12N 5/00
(11) E 15044
(96) 05742528.2, 9.5.2005
(97) 1743027, 10.7.2013
(31) 0410220, 569415 P
(32) 7.5.2004, 7.5.2004
(33) GB, US
(73) The University Court of the University of Glasgow, Glasgow, GB;
(72) Kirkham Lea-Ann, Glasgow, Lanarkshire, AU; Mitchell Timothy John, Rhu, Dunbartonshire, AU;
(74) MAJLINGOVÁ & PARTNERS, s. r. o., Bratislava, SK;
(86) PCT/GB2005/001792
(87) WO 2005/108580
(54) Mutantné pneumolyzínové proteíny

---

(51) C12N 15/00, C07K 14/00, C12N 1/00, C12P 13/00
(11) E 15037
(96) 07123785.3, 15.12.2004
(97) 1908842, 18.9.2013
(31) 10359594
(32) 18.12.2003
(33) DE
(62) 04803887.1
(73) BASF SE, Ludwigshafen, DE;
(72) Kröger Burkhard, Limburgerhof, DE; Zelder Oskar, Speyer, DE; Klopprogge Corinna, Mannheim, DE; Schröder Hartwig, Nussloch, DE; Haefner Stefan, Speyer, DE;
(74) ŽOVICOVÁ & ŽOVIC IP, s. r. o., Bratislava, SK;
(54) PEF-TU expresné jednotky

---

(51) C12Q 1/00
(11) E 15138
(96) 05723277.9, 18.2.2005
(97) 1730303, 31.7.2013
(31) 548886 P
(32) 2.3.2004
(33) US
(73) THE JOHNS-HOPKINS UNIVERSITY, Baltimore, MD, US;
(72) SAMUELS Yardena, Potomac, MD, US; VELCULESCU Victor, Dayton, MD, US; KINZLER Kenneth W., Baltimore, MD, US; VOGELSTEIN Bert, Baltimore, MD, US;
(74) ROTT, RŮŽIČKA & GUTTMANN, Bratislava, SK;
(86) PCT/US2005/005193
(87) WO 2005/091849
(54) Mutácie génu PIK3CA v ľudských nádorových ochoreniach

---

(51) D21H 17/00, D21H 21/00
(11) E 15043
(96) 09756652.5, 13.11.2009
(97) 2430235, 10.4.2013
(31) 17722008
(32) 14.11.2008
(33) AT
(73) Kemira Chemie GesmbH, Krems, AT;
(72) SCHMID Leo, Glis, CH; SARTORI Jürgen, Stratzing, AT;
(74) Dolanská Elena, RNDr., Bratislava, SK;
(86) PCT/AT2009/000435
(87) WO 2010/054419
(54) Kompozícia na glejenie papiera

---

(51) D21H 21/00, D21H 27/00, E04F 15/00
(11) E 15028
(96) 10150990.9, 13.1.2006
(97) 2192229, 24.7.2013
(31) 102005002059
(32) 14.1.2005
(33) DE
(62) 06000691.3
(73) Kronotec AG, Luzern, CH;
(74) Bušová Eva, JUDr., Bratislava, SK;
(54) Overlay s vybíjacou schopnosťou

---

(51) E02D 17/00
(11) E 15101
(96) 08158540.8, 19.6.2008
(97) 2006453, 14.8.2013
(31) 102007029048
(32) 21.6.2007
(33) DE
(73) ThyssenKrupp Bauservice GmbH, Hückelhoven, DE;
(72) Tritschler Karl-Heinz, Hückelhoven, DE; Kleinen Gerd, Hückelhoven, DE;
(74) Belička Ivan, Ing., Banská Bystrica, SK;
(54) Rozperný rám tvaru U

---

(51) E03D 11/00, F16L 5/00
(11) E 15118
(96) 08405091.3, 27.3.2008
(97) 2105544, 24.7.2013
(73) Geberit International AG, Jona, CH;
(72) Weber Lothar, Wagen, CH;
(74) MAJLINGOVÁ & PARTNERS, s. r. o., Bratislava, SK;
(54) Sanitárne zariadenie s protipožiarnym prvkom

---

(51) E04B 1/00, E04G 23/00
(11) E 15069
(96) 03797232.0, 7.8.2003
(97) 1540099, 17.7.2013
(31) MI20021995
(32) 19.9.2002
(33) IT
(73) Uretek S.r.l., Bosco Chiesanuova (Verona), IT;
(72) CANTERI Carlo, Bosco Chiesanuova, IT;
(74) ROTT, RŮŽIČKA & GUTTMANN, Bratislava, SK;
(86) PCT/EP2003/008790
(87) WO 2004/027177
(54) Spôsob opravy a/alebo impregnácie a/alebo izolácia a/alebo zosilnenia a/alebo obnovenia stenových systémov

---

(51) E04C 2/00, E04B 5/00, E04B 1/00, E04C 3/00
(11) E 15047
(96) 06776020.7, 24.8.2006
(97) 2061937, 3.7.2013
(73) Jazzar Mohammed Omar, Giza, EG;
(72) Jazzar Mohammed Omar, Giza, EG;
(74) Beleščák Ladislav, Ing., Piešťany, SK;
(86) PCT/EG2006/000032
(87) WO 2008/019699
(54) Prefabrikované betónové stavebné jednotky

---

(51) E04F 19/00, E04F 15/00
(11) E 15109
(96) 10159679.9, 12.4.2010
(97) 2374962, 12.6.2013
(73) Carl Prinz GmbH & Co. KG, Goch, DE;
(72) Rogmann Theodor, Goch, DE;
(74) Hörmannová Zuzana, Ing., Bratislava, SK;
(54) Systém profilov na podlahy

---

(51) E05D 1/00, E05D 11/00
(11) E 15071
(96) 10790379.1, 3.12.2010
(97) 2513397, 31.7.2013
(31) 202009015725 U
(32) 14.12.2009
(33) DE
(73) Dr. Schneider Kunststoffwerke GmbH, Kronach--Neuses, DE;
(72) SCHNEIDER Johannes, Michelau, DE;
(74) ROTT, RŮŽIČKA & GUTTMANN, Bratislava, SK;
(86) PCT/EP2010/068818
(87) WO 2011/082911
(54) Záves

---

(51) E06B 7/00, A47H 27/00
(11) E 15130
(96) 10008916.8, 27.8.2010
(97) 2299045, 5.6.2013
(31) 102009039041, 202009015261 U, 102009052532
(32) 28.8.2009, 28.8.2009, 11.11.2009
(33) DE, DE, DE
(73) Stoll Matthias, Weingarten, DE;
(72) Stoll Matthias, Weingarten, DE;
(74) Bušová Eva, JUDr., Bratislava, SK;
(54) Upevňovací systém

---

(51) F03D 1/00
(11) E 15073
(96) 10185397.6, 20.1.2004
(97) 2273101, 21.8.2013
(31) 10305543
(32) 10.2.2003
(33) DE
(62) 04703365.9
(73) Wobben Properties GmbH, Aurich, DE;
(72) WOBBEN Aloys, AURICH, DE;
(74) ROTT, RŮŽIČKA & GUTTMANN, Bratislava, SK;
(54) Spôsob montáže listov rotora veternej elektrárne

---

(51) F03D 5/00, B63H 9/00
(11) E 15102
(96) 11009044.6, 15.11.2011
(97) 2463516, 31.7.2013
(31) TO20100980
(32) 9.12.2010
(33) IT
(73) Kite Gen Research S.R.L., Chieri (TO), IT;
(72) Ippolito Massimo, Berzano di San Pietro (AT), IT;
(74) Belička Ivan, Ing., Banská Bystrica, SK;
(54) Eolický systém konvertovania energie cez výkonnostné profily krídla

---

(51) F16D 13/00
(11) E 15056
(96) 11154356.7, 14.2.2011
(97) 2362110, 11.9.2013
(31) 1051239
(32) 22.2.2010
(33) FR
(73) Valeo Matériaux de Friction, Limoges, FR;
(72) Boutaud Jean-Pierre, Panazol, FR; Boyer Gérard, Saint Priest Taurion, FR; Pineda Philippe, Brives La Gaillarde, FR; Alix Isabelle, Chateauponsac, FR; Minamont Thierry, Aixe Sur Vienne, FR;
(74) Hörmannová Zuzana, Ing., Bratislava, SK;
(54) Výrobný postup trecieho mechanizmu

---

(51) F16D 69/00, F16D 13/00
(11) E 15059
(96) 09757708.4, 4.6.2009
(97) 2283246, 10.7.2013
(31) 0853692
(32) 4.6.2008
(33) FR
(73) Valeo Materiaux De Friction, Limoges, FR;
(72) BOUTAUD Jean-Pierre, Panazol, FR; JUILLARD Eric, Limoges, FR; BRAULT Cyril, Limoges, FR; VICTOR Thierry, Vayrac, FR;
(74) Hörmannová Zuzana, Ing., Bratislava, SK;
(86) PCT/FR2009/000666
(87) WO 2009/147332
(54) Upevnenie trecích obložení na disk spojky

---

(51) F16L 59/00
(11) E 15042
(96) 10734923.5, 21.7.2010
(97) 2457011, 10.7.2013
(31) 11502009
(32) 22.7.2009
(33) CH
(73) Brugg Rohr AG, Holding, Brugg, CH;
(72) SCHALLER Werner, Hausen, CH;
(74) Bušová Eva, JUDr., Bratislava, SK;
(86) PCT/EP2010/004451
(87) WO 2011/009598
(54) Spôsob spojovania pripojovacieho kusu s tepelne izolovanou potrubnou rúrkou

---

(51) F23G 5/00, F23M 5/00, F22B 1/00
(11) E 15065
(96) 08011891.2, 2.7.2008
(97) 2011972, 31.7.2013
(31) 10642007
(32) 3.7.2007
(33) CH
(73) clm technologie ag, Zürich, CH; Andreoli Bruno, APS Beratung, Uerikon, CH;
(72) Seglias Werner, Uerikon, CH; Andreoli Bruno, Uerikon, CH;
(74) Bušová Eva, JUDr., Bratislava, SK;
(54) Zariadenie, spôsob a zariadenie na výrobu prehriateho média

---

(51) F28F 13/00
(11) E 15096
(96) 04731172.5, 5.5.2004
(97) 1716379, 24.7.2013
(31) MI20040040
(32) 15.1.2004
(33) IT
(73) Pycos Engineering Pte. Ltd., Singapore, SG;
(72) SPOTO Maurizio, Cassina de' Pecchi, IT; SPOTO Benedetto, Cassina de' Pecchi, IT;
(74) Bušová Eva, JUDr., Bratislava, SK;
(86) PCT/EP2004/004756
(87) WO 2005/068926
(54) Parná krakovacia pec

---

(51) F41A 9/00
(11) E 15110
(96) 06708968.0, 14.2.2006
(97) 1848949, 7.8.2013
(31) 20055067
(32) 15.2.2005
(33) FI
(73) Patria Land Systems Oy, Helsinki, FI;
(72) ROSVALL Pauli, Huittinen, FI;
(74) Hörmannová Zuzana, Ing., Bratislava, SK;
(86) PCT/FI2006/050064
(87) WO 2006/087425
(54) Zariadenie na presunutie projektilu do hlavne zbrane

---

(51) G01B 7/00, G01D 5/00, H01L 41/00, G01R 33/00, G01L 3/00
(11) E 15105
(96) 10725380.9, 12.5.2010
(97) 2430418, 10.7.2013
(31) 102009020960, 102009022751
(32) 12.5.2009, 26.5.2009
(33) DE, DE
(73) MTS Sensortechnologie GmbH Co. KG, Lüdenscheid, DE;
(72) KISKER Erhard, Düsseldorf, DE;
(74) inventa Patentová a známková kancelária s.r.o., Bratislava, SK;
(86) PCT/EP2010/002892
(87) WO 2010/130413
(54) Spôsob merania pre snímače

---

(51) G01H 1/00
(11) E 15131
(96) 09752114.0, 2.11.2009
(97) 2359106, 17.4.2013
(31) 202008014792 U
(32) 7.11.2008
(33) DE
(73) Seuthe Ulrich, Wetter, DE;
(72) Seuthe Ulrich, Wetter, DE;
(74) Bušová Eva, JUDr., Bratislava, SK;
(86) PCT/EP2009/007830
(87) WO 2010/051954
(54) Spôsob a zariadenie k analýze vibrácií, vzorová databanka k tomuto účelu a použitie vzorovej databanky

---

(51) G01N 33/00, C07K 14/00, A61K 47/00, A61K 39/00, C07K 1/00, C07K 7/00
(11) E 15036
(96) 06701606.3, 24.1.2006
(97) 1844337, 3.7.2013
(31) 05075174, 05077896
(32) 24.1.2005, 16.12.2005
(33) EP, EP
(73) PEPSCAN SYSTEMS B.V., Lelystad, NL;
(72) TIMMERMAN Peter, Lelystad, NL; PUIJK Wouter Cornelis, Lelystad, NL; SLOOTSTRA Jelle Wouter, Lelystad, NL; VAN DIJK Evert, Giethoorn, NL; MELOEN Robbert Hans, Lelystad, NL;
(74) Hörmannová Zuzana, Ing., Bratislava, SK;
(86) PCT/NL2006/000036
(87) WO 2006/078161
(54) Väzbové zlúčeniny, imunogénne zlúčeniny a peptidomimetiká

---

(51) G02B 5/00, B32B 37/00, B32B 38/00
(11) E 15132
(96) 11179964.9, 2.9.2011
(97) 2426526, 10.7.2013
(31) 2010197413, 2011108631
(32) 3.9.2010, 13.5.2011
(33) JP, JP
(73) Nitto Denko Corporation, Ibaraki-shi, Osaka, JP;

(72) Goto Shusaku, Ibaraki-shi, Osaka, JP; Miyatake Minoru, Ibaraki-shi, Osaka, JP; Mori Tomohiro, Ibaraki-shi, Osaka, JP; Kamijo Takashi, Ibaraki--shi, Osaka, JP; Nakazono Takuya, Ibaraki-shi, Osaka, JP; Kitagawa Takeharu, Ibaraki-shi, Osaka, JP;
(74) FAJNOR IP, s. r. o., Bratislava, SK;
(54) Spôsob sekvenčného laminovania optického filmu, zahrnujúceho polarizačný film, na pravouhlo tvarovaný panel

---

(51) G07B 15/00, G07C 5/00, B60R 1/00
(11) E 15046
(96) 09450197.0, 15.10.2009
(97) 2312536, 17.7.2013
(73) Kapsch TrafficCom AG, Wien, AT;
(72) Polt Michael, Wien, AT; Schrödl Sören, Mödling, AT; Güner Refi-Tugrul, Baden, AT; Nagy Oliver, Wien, AT;
(74) Hörmannová Zuzana, Ing., Bratislava, SK;
(54) Prístroj vo vozidle pre systém výberu cestného mýta

---

(51) G07F 17/00
(11) E 15099
(96) 10001194.9, 5.2.2010
(97) 2219160, 17.7.2013
(31) 102009008587
(32) 12.2.2009
(33) DE
(73) Novomatic AG, Gumpoldskirchen, AT;
(72) Faul Thomas, Kaiserslautern, DE;
(74) Belička Ivan, Ing., Banská Bystrica, SK;
(54) Mincový zábavný automat

---

(51) G21C 15/00, G21C 19/00
(11) E 15119
(96) 08725912.3, 21.2.2008
(97) 2135255, 24.7.2013
(31) 714423
(32) 6.3.2007
(33) US
(73) Areva NP, Paris La Defense, FR;
(72) POP Mihai G. M., Lynchburg, VA, US; LOCKAMON Brian Glenn, Evington, VA, US;
(74) MAJLINGOVÁ & PARTNERS, s. r. o., Bratislava, SK;
(86) PCT/US2008/002322
(87) WO 2008/108932
(54) Jadrová elektráreň používajúca nanočastice v uzavretých okruhoch havarijných systémov a príslušný spôsob

---

(51) H01L 31/00, H02S 20/00, H02S 40/00
(11) E 15016
(96) 10715339.7, 10.3.2010
(97) 2406829, 17.7.2013
(31) BG20090008
(32) 10.3.2009
(33) IT
(73) R.E.M. S.P.A. Revolution Energy Maker, Coccaglio (BS), IT;
(72) ANGOLI Roberto, Chiari (BS), IT; PARMA Paolo, Chiari (BS), IT; RONCONI Alfredo, Concesio, IT;
(74) Korejzová Petra, JUDr., Bratislava, SK;
(86) PCT/IB2010/000497
(87) WO 2010/103378
(54) Systém na zachytávanie solárnej energie

---

(51) H01M 2/00, F16K 31/00
(11) E 15066
(96) 08735657.2, 1.4.2008
(97) 2206179, 12.6.2013
(73) Oschmann Gbr, Schondorf, DE;
(72) SCHERZER Klaus, Dachau, DE; STAUFF Hermann, Willich, DE;
(74) Bušová Eva, JUDr., Bratislava, SK;
(86) PCT/EP2008/053885
(87) WO 2009/121402
(54) Zátka na doplňovanie vody do článkov batérie

---

(51) H01R 13/00
(11) E 15122
(96) 08001056.4, 21.1.2008
(97) 1950844, 21.8.2013
(31) 102007004065
(32) 26.1.2007
(33) DE
(73) Tyco Electronics AMP GmbH, Bensheim, DE;
(72) Glaser Stefan, Heppenheim, DE; Leonhardt Bernd, Kirchheim, DE; Dierkes Ralf, Lorsch, DE;
(74) PATENTSERVIS BRATISLAVA, a. s., Bratislava, SK;
(54) Elektrický zástrčkový spoj s pružinovým ramenom

---

(51) H04H 20/00, H04L 1/00, H03M 13/00, H04L 27/00, H04L 5/00
(11) E 15018
(96) 11165580.9, 3.6.2009
(97) 2385639, 28.8.2013
(31) 122703 P
(32) 15.12.2008
(33) US
(62) 09161816.5
(73) LG Electronics Inc., Seoul, KR;
(72) Ko Woo Suk, Seoul, KR; Moon Sang Chul, Seoul, KR;
(74) Korejzová Petra, JUDr., Bratislava, SK;
(54) Prístroj na vysielanie a prijímanie signálu a spôsob vysielania a prijímania signálu

---

(51) H04L 1/00, H04L 5/00, H03M 13/00
(11) E 15019
(96) 11194011.0, 3.6.2009
(97) 2434677, 7.8.2013
(31) 12191408 P
(32) 12.12.2008
(33) US
(62) 09161834.8
(73) LG Electronics Inc., Seoul, KR;
(72) Ko Woo Suk, Seoul, KR; Park Jeong Hwan, Seoul, KR; Moon Sang Chul, Seoul, KR;
(74) Korejzová Petra, JUDr., Bratislava, SK;
(54) Prístroj na vysielanie a prijímanie signálu a spôsob vysielania a prijímania signálu

---

(51)	(11)	(51)	(11)	(51)	(11)	(51)	(11)
A01N 65/00	E 15012	B21B 37/00	E 15051	C07C 49/00	E 15075	C12N 15/00	E 15044
A22C 11/00	E 15072	B23K 20/00	E 15030	C07C 211/00	E 15082	C12N 15/00	E 15037
A23L 1/00	E 15020	B23K 20/00	E 15015	C07C 233/00	E 15136	C12Q 1/00	E 15138
A24F 47/00	E 15128	B29B 15/00	E 15029	C07D 209/00	E 15140	D21H 17/00	E 15043
A47B 96/00	E 15087	B29C 45/00	E 15031	C07D 233/00	E 15026	D21H 21/00	E 15028
A47J 27/00	E 15074	B32B 27/00	E 15134	C07D 235/00	E 15057	E02D 17/00	E 15101
A47J 31/00	E 15115	B32B 37/00	E 15022	C07D 235/00	E 15027	E03D 11/00	E 15118
A61F 2/00	E 15113	B41J 2/00	E 15093	C07D 265/00	E 15058	E04B 1/00	E 15069
A61F 9/00	E 15055	B41J 2/00	E 15088	C07D 305/00	E 15013	E04C 2/00	E 15047
A61F 13/00	E 15104	B42D 15/00	E 15133	C07D 401/00	E 15139	E04F 19/00	E 15109
A61H 9/00	E 15111	B60B 1/00	E 15038	C07D 403/00	E 15068	E05D 1/00	E 15071
A61J 3/00	E 15126	B60J 1/00	E 15054	C07D 405/00	E 15114	E06B 7/00	E 15130
A61K 9/00	E 15081	B60K 1/00	E 15112	C07D 413/00	E 15021	F03D 1/00	E 15073
A61K 9/00	E 15135	B60N 2/00	E 15024	C07D 471/00	E 15023	F03D 5/00	E 15102
A61K 9/00	E 15095	B60N 2/00	E 15060	C07D 487/00	E 15123	F16D 13/00	E 15056
A61K 31/00	E 15127	B60R 19/00	E 15120	C07D 491/00	E 15137	F16D 69/00	E 15059
A61K 31/00	E 15070	B61F 3/00	E 15041	C07D 498/00	E 15040	F16L 59/00	E 15042
A61K 31/00	E 15117	B61F 7/00	E 15034	C07D 498/00	E 15017	F23G 5/00	E 15065
A61K 31/00	E 15014	B63C 11/00	E 15049	C07D 499/00	E 15116	F28F 13/00	E 15096
A61K 31/00	E 15121	B65B 9/00	E 15045	C07D 513/00	E 15076	F41A 9/00	E 15110
A61K 31/00	E 15089	B65D 19/00	E 15091	C07D 519/00	E 15064	G01B 7/00	E 15105
A61K 31/00	E 15097	B65D 43/00	E 15083	C07F 7/00	E 15025	G01H 1/00	E 15131
A61K 31/00	E 15035	B65D 47/00	E 15063	C07K 14/00	E 15106	G01N 33/00	E 15036
A61K 31/00	E 15080	B65D 51/00	E 15039	C07K 14/00	E 15125	G02B 5/00	E 15132
A61K 36/00	E 15050	B65D 85/00	E 15062	C07K 14/00	E 15079	G07B 15/00	E 15046
A61K 38/00	E 15090	B65G 15/00	E 15061	C07K 16/00	E 15124	G07F 17/00	E 15099
A61K 39/00	E 15103	B65H 51/00	E 15077	C07K 16/00	E 15107	G21C 15/00	E 15119
A61K 39/00	E 15086	B66F 9/00	E 15108	C08F 8/00	E 15052	H01L 31/00	E 15016
A61K 39/00	E 15092	C01F 15/00	E 15094	C08F 220/00	E 15067	H01M 2/00	E 15066
A61M 1/00	E 15033	C02F 1/00	E 15048	C09C 1/00	E 15085	H01R 13/00	E 15122
A61M 5/00	E 15011	C02F 1/00	E 15100	C11D 3/00	E 15084	H04H 20/00	E 15018
A61P 1/00	E 15010	C04B 7/00	E 15078	C12N 9/00	E 15053	H04L 1/00	E 15019
B01D 35/00	E 15098	C04B 28/00	E 15032	C12N 15/00	E 15129		

SC4A Sprístupnené preklady zmenených európskych patentových spisov

(11) E 6990
(97) 1897632, 8.5.2013
(45) 7.7.2010
(54) Montážny spoj na spojenie plechových dielcov falcovaním, dvere automobilu obsahujúce taký spoj, a spôsob spojenia plechových dielcov automobilu falcovaním

(11) E 12878
(97) 2167502, 10.7.2013
(45) 4.2.2013
(54) Oxadiazolové deriváty a ich použitie ako potenciátorov metabotropného glutamátového receptora - 842

PC4A Prevody a prechody práv na európske patenty

(11) E 2212
(97) 1711094, 18.4.2007
(73) Evonik Degussa GmbH, Essen, DE;
Predchádzajúci majiteľ:
Evonik Stockhausen GmbH, Krefeld, DE;
Dátum zápisu do registra: 18.11.2013

---

(11) E 2640
(97) 1444236, 25.7.2007
(73) MOLTENI THERAPEUTICS S.R.L., Scandicci, IT;
Predchádzajúci majiteľ:
L. MOLTENI & C. DEI FRATELLI ALITTI SOCIETA' DI ESERCIZIO SOCIETA' PER AZIONI, Scandicci (Prov. of Florence), IT;
Dátum zápisu do registra: 27.11.2013

---

(11) E 3510
(97) 1558616, 24.8.2011
(73) MOLTENI THERAPEUTICS S.R.L., Scandicci, IT;
Predchádzajúci majiteľ:
L. MOLTENI & C. DEI FRATELLI ALITTI SOCIETA' DI ESERCIZIO SOCIETA' PER AZIONI, Scandicci (Prov. of Florence), IT;
Dátum zápisu do registra: 27.11.2013

---

(11) E 5036
(97) 1883641, 26.11.2008
(73) MOLTENI THERAPEUTICS S.R.L., Scandicci, IT;
Predchádzajúci majiteľ:
L. MOLTENI & C. DEI FRATELLI ALITTI SOCIETA' DI ESERCIZIO S.P.A, Scandicci, IT;
Dátum zápisu do registra: 27.11.2013

---

(11) E 5279
(97) 1770153, 31.12.2008
(73) Vanderbilt Minerals, LLC, Norwalk, CT, US;
Predchádzajúci majiteľ:
R.T. VANDERBILT COMPANY, INC., Norwalk, Connecticut, US;
Dátum zápisu do registra: 15.11.2013

---

(11) E 5279
(97) 1770153, 31.12.2008
(73) Vanderbilt Chemicals, LLC, Norwalk, CT, US;
Predchádzajúci majiteľ:
Vanderbilt Minerals, LLC, Norwalk, CT, US;
Dátum uzavretia zmluvy: 17.5.2013
Dátum zápisu do registra: 15.11.2013

---

(11) E 6651
(97) 1883640, 26.8.2009
(73) MOLTENI THERAPEUTICS S.R.L., Scandicci, IT;
Predchádzajúci majiteľ:
L. MOLTENI & C. DEI FRATELLI ALITTI SOCIETA' DI ESERCIZIO SOCIETA' PER AZIONI, Scandicci, IT;
Dátum zápisu do registra: 27.11.2013

---

(11) E 6883
(97) 1711481, 22.5.2013
(73) Bristol-Myers Squibb Holdings Ireland, Baar, CH;
Predchádzajúci majiteľ:
Bristol-Myers Squibb Company, Princeton, NJ, US;
Dátum uzavretia zmluvy: 30.8.2013
Dátum zápisu do registra: 14.11.2013

---

(11) E 7530
(97) 1610780, 21.4.2010
(73) Bristol-Myers Squibb Holdings Ireland, Baar, CH;
Predchádzajúci majiteľ:
Bristol-Myers Squibb Company, Princeton, NJ, US;
Dátum uzavretia zmluvy: 30.8.2013
Dátum zápisu do registra: 14.11.2013

---

(11) E 9681
(97) 2178513, 30.3.2011
(73) Bristol-Myers Squibb Holdings Ireland, Baar, CH;
Predchádzajúci majiteľ:
Bristol-Myers Squibb Company, Princeton, NJ, US;
Dátum uzavretia zmluvy: 30.8.2013
Dátum zápisu do registra: 11.11.2013

---

(11) E 12396
(97) 2046797, 23.5.2012
(73) Grünenthal GmbH, Aachen, DE;
Predchádzajúci majiteľ:
Amura Therapeutics Limited, Cambridge, GB;
Dátum uzavretia zmluvy: 5.6.2013
Dátum zápisu do registra: 29.11.2013

---

(11) E 12796
(97) 2297162, 15.8.2012
(73) Grünenthal GmbH, Aachen, DE;
Predchádzajúci majiteľ:
Amura Therapeutics Limited, Cambridge, GB;
Dátum uzavretia zmluvy: 5.6.2013
Dátum zápisu do registra: 29.11.2013

---

(11) E 13090
(97) 2132082, 24.10.2012
(73) Vanderbilt Minerals, LLC, Norwalk, CT, US;
Predchádzajúci majiteľ:
R.T. Vanderbilt Company, Inc., Norwalk, CT, US;
Dátum zápisu do registra: 15.11.2013

---

(11) E 13090
(97) 2132082, 24.10.2012
(73) Vanderbilt Chemicals, LLC, Norwalk, US;
Predchádzajúci majiteľ:
Vanderbilt Minerals, LLC, Norwalk, CT, US;
Dátum uzavretia zmluvy: 17.5.2013
Dátum zápisu do registra: 15.11.2013

---

(11) E 14348
(97) 1904109, 3.4.2013
(73) MOLTENI THERAPEUTICS S.R.L., Scandicci, IT;
Predchádzajúci majiteľ:
L. MOLTENI & C. dei Fratelli Alitti Societa' di Esercizio S.p.A., Scandicci, IT;
Dátum zápisu do registra: 27.11.2013

MM4A Zaniknuté európske patenty pre nezaplatenie udržiavacích poplatkov

(11) E 229
(97) 1497289
Dátum zániku: 9.4.2013

---

(11) E 325
(97) 1386976
Dátum zániku: 30.4.2013

---

(11) E 370
(97) 1496902
Dátum zániku: 9.4.2013

---

(11) E 1394
(97) 1499477
Dátum zániku: 10.4.2013

---

(11) E 1398
(97) 1472957
Dátum zániku: 27.4.2013

---

(11) E 1792
(97) 1473495
Dátum zániku: 22.4.2013

---

(11) E 2365
(97) 1504131
Dátum zániku: 30.4.2013

---

(11) E 2870
(97) 1755630
Dátum zániku: 7.4.2013

---

(11) E 2915
(97) 1470829
Dátum zániku: 1.4.2013

---

(11) E 3024
(97) 1511541
Dátum zániku: 30.4.2013

---

(11) E 3027
(97) 1740351
Dátum zániku: 20.4.2013

---

(11) E 3454
(97) 1615902
Dátum zániku: 13.4.2013

---

(11) E 3538
(97) 1737681
Dátum zániku: 23.4.2013

---

(11) E 3546
(97) 1492733
Dátum zániku: 7.4.2013

---

(11) E 3840
(97) 1733122
Dátum zániku: 6.4.2013

---

(11) E 3862
(97) 1591445
Dátum zániku: 29.4.2013

---

(11) E 3923
(97) 1744756
Dátum zániku: 22.4.2013

(11) E 4089
(97) 1763356
Dátum zániku: 15.4.2013

(11) E 4385
(97) 1740164
Dátum zániku: 25.4.2013

(11) E 4614
(97) 1626720
Dátum zániku: 2.4.2013

(11) E 4727
(97) 1885535
Dátum zániku: 25.4.2013

(11) E 4803
(97) 1747156
Dátum zániku: 18.4.2013

(11) E 4985
(97) 1586242
Dátum zániku: 4.4.2013

(11) E 5553
(97) 1875319
Dátum zániku: 21.4.2013

(11) E 5863
(97) 1635630
Dátum zániku: 19.4.2013

(11) E 5986
(97) 1467268
Dátum zániku: 5.4.2013

(11) E 6026
(97) 1960132
Dátum zániku: 20.4.2013

(11) E 6065
(97) 1714936
Dátum zániku: 12.4.2013

(11) E 6097
(97) 1629497
Dátum zániku: 6.4.2013

(11) E 6180
(97) 1740440
Dátum zániku: 4.4.2013

(11) E 6514
(97) 1880481
Dátum zániku: 28.4.2013

(11) E 6563
(97) 1756096
Dátum zániku: 26.4.2013

(11) E 6577
(97) 1710241
Dátum zániku: 6.4.2013

(11) E 6797
(97) 2013280
Dátum zániku: 26.4.2013

(11) E 6875
(97) 1876316
Dátum zániku: 20.4.2013

(11) E 7016
(97) 1847259
Dátum zániku: 13.4.2013

(11) E 7267
(97) 1740452
Dátum zániku: 19.4.2013

(11) E 7489
(97) 1874825
Dátum zániku: 25.4.2013

(11) E 7655
(97) 1869185
Dátum zániku: 18.4.2013

(11) E 7866
(97) 1742836
Dátum zániku: 19.4.2013

(11) E 8102
(97) 1620161
Dátum zániku: 24.4.2013

(11) E 8148
(97) 1874761
Dátum zániku: 21.4.2013

(11) E 8289
(97) 2004610
Dátum zániku: 11.4.2013

(11) E 8445
(97) 1611144
Dátum zániku: 7.4.2013

(11) E 8494
(97) 1902477
Dátum zániku: 25.4.2013

(11) E 8559
(97) 1738355
Dátum zániku: 19.4.2013

(11) E 8567
(97) 2137160
Dátum zániku: 1.4.2013

(11) E 8595
(97) 2010498
Dátum zániku: 11.4.2013

(11) E 8621
(97) 1633340
Dátum zániku: 8.4.2013

(11) E 8747
(97) 1980169
Dátum zániku: 7.4.2013

(11) E 9123
(97) 1857245
Dátum zániku: 18.4.2013

(11) E 9382
(97) 1593424
Dátum zániku: 22.4.2013

(11) E 9668
(97) 1497099
Dátum zániku: 17.4.2013

(11) E 9855
(97) 1704906
Dátum zániku: 19.4.2013

(11) E 10139
(97) 1871901
Dátum zániku: 4.4.2013

(11) E 10342
(97) 1497100
Dátum zániku: 17.4.2013

(11) E 10400
(97) 2135014
Dátum zániku: 3.4.2013

(11) E 10601
(97) 1627315
Dátum zániku: 29.4.2013

(11) E 10943
(97) 2025046
Dátum zániku: 12.4.2013

(11) E 11129
(97) 2013148
Dátum zániku: 23.4.2013

(11) E 11225
(97) 1471191
Dátum zániku: 10.4.2013

(11) E 11950
(97) 1877330
Dátum zániku: 8.4.2013

(11) E 12518
(97) 2113706
Dátum zániku: 29.4.2013

(11) E 13322
(97) 2105278
Dátum zániku: 17.4.2013

(11) E 13589
(97) 1572397
Dátum zániku: 2.4.2013

(11) E 14085
(97) 2139802
Dátum zániku: 15.4.2013

TA4A Doplnenie pôvodcu (-ov)

(11) E 9981
(72) VORONINA Tatiana Aleksandrovna, Moscow, RU; AKHAPKIN Roman Vitalevich, Moscow, RU; Akhapkina Valentina Ivanovna, Moscow, RU;
Vestník č. 11/2011 - SC4A, str. 27

TE4A Zmeny adries

(11) E 12317
(97) 1729558, 30.5.2012
(73) Eurochem N.V., Sint-Gillis-Waas, BE;
Dátum zápisu do registra: 19.11.2013

ČASŤ

DODATKOVÉ OCHRANNÉ OSVEDČENIA

Číselné kódy na označovanie bibliografických údajov (Štandard WIPO ST. 9)

(11) Číslo dokumentu
(21) Číslo žiadosti
(22) Dátum podania žiadosti
(23) Dátum podania žiadosti o predĺženie doby platnosti
(54) Názov vynálezu základného patentu
(68) Číslo základného patentu
(71) Meno (názov) žiadateľa (-ov)
(73) Meno (názov) majiteľa (-ov)
(74) Meno (názov) zástupcu (-ov)
(92) Číslo a dátum prvého povolenia uviesť liečivo alebo výrobok na ochranu rastlín na trh v Slovenskej republike
(93) Číslo, dátum a štát prvého povolenia uviesť liečivo alebo výrobok na ochranu rastlín na trh v Spoločenstve
(94) Predpokladaný dátum uplynutia platnosti osvedčenia/Predpokladaný dátum uplynutia predĺženej doby platnosti osvedčenia/Opravený predpokladaný dátum uplynutia doby platnosti osvedčenia/Opravený predpokladaný dátum uplynutia predĺženej doby platnosti osvedčenia
(95) Názov liečiva/výrobku na ochranu rastlín
Typ: (liečivo/výrobok na ochranu rastlín)

Zverejnené žiadosti o udelenie dodatkového ochranného osvedčenia

(21) 6-2013
(22) 12.7.2013
(68) EP 1 549 338
(54) Polypeptidové vakcíny na rozsiahlu ochranu proti hypervirulentným líniám meningokokov
(71) Novartis Vaccines and Diagnostics S. r. l., Siena (SI), IT;
(74) Štros David, JUDr., Bratislava, SK;
(92) EU/1/12/812/001, EU/1/12/812/002, EU/1/12/812/003, EU/1/12/812/004, 14.1.2013
(93) EU/1/12/812/001, EU/1/12/812/002, EU/1/12/812/003, EU/1/12/812/004, 14.1.2013, EU
(95) Rekombinantný fúzny proteín NHBA *Neisserie meningitidis* skupiny B/rekombinantný proteín NadA *Neisserie meningitidis* skupiny B/rekombinantný fúzny proteín fHbp *Neisserie meningitidis* skupiny B
Typ: liečivo

---

(21) 7-2013
(22) 12.7.2013
(68) EP 1 423 419
(54) Hybridná a tandemová expresia neisseriových proteínov
(71) Novartis Vaccines and Diagnostics S. r. l., Siena (SI), IT;
(74) Štros David, JUDr., Bratislava, SK;
(92) EU/1/12/812/001, EU/1/12/812/002, EU/1/12/812/003, EU/1/12/812/004, 14.1.2013
(93) EU/1/12/812/001, EU/1/12/812/002, EU/1/12/812/003, EU/1/12/812/004, 14.1.2013, EU
(95) Rekombinantný fúzny proteín fHbp *Neisserie meningitidis* skupiny B
Typ: liečivo

---

(21) 12-2013
(22) 4.11.2013
(68) EP 1 789 390
(54) Pyridylové inhibítory hedgehog signalizácie
(71) Genentech, Inc., South San Francisco, CA, US; Curis, Inc., Lexington, MA, US;
(74) Tomeš Pavol, Ing., Bratislava, SK;
(92) EU/1/13/848/001, 12.7.2013
(93) EU/1/13/848/001, 12.7.2013, EU
(95) Erivedge - Vismodegib
Typ: liečivo

---

(21) 5021-2013
(22) 18.10.2013
(68) EP 2 086 535
(54) Antagonista receptora angiotenzínu II na liečenie systémových ochorení pri mačkách
(71) Boehringer Ingelheim Vetmedica GmbH, Ingelheim am Rhein, DE;
(74) inventa Patentová a známková kancelária s. r. o., Bratislava, SK;
(92) EU/2/12/146/001, 13.2.2013
(93) EU/2/12/146/001, 13.2.2013, EU
(95) SEMINTRA - Telmisartan a/alebo jeho farmaceuticky prijateľná soľ
Typ: liečivo

ČASŤ

ÚŽITKOVÉ VZORY

Kódy na označovanie jednotlivých druhov dokumentov (Štandard WIPO ST. 16)

U1 **Zverejnené** prihlášky úžitkových vzorov podľa zákona č. 517/2007 Z. z. o úžitkových vzoroch a o zmene a doplnení niektorých zákonov

Y1 **Zapísané** úžitkové vzory podľa zákona č. 517/2007 Z. z. o úžitkových vzoroch a o zmene a doplnení niektorých zákonov bez zmeny v porovnaní s príslušnou zverejnenou prihláškou

Y2 **Zapísané** úžitkové vzory podľa zákona č. 517/2007 Z. z. o úžitkových vzoroch a o zmene a doplnení niektorých zákonov so zmenou v porovnaní s príslušnou zverejnenou prihláškou

Číselné kódy na označovanie bibliografických údajov (Štandard WIPO ST. 9)

(11) Číslo dokumentu
(21) Číslo prihlášky
(22) Dátum podania prihlášky
(31) Číslo prioritnej prihlášky
(32) Dátum podania prioritnej prihlášky
(33) Krajina alebo regionálna organizácia priority
(43) Dátum zverejnenia prihlášky
(45) Dátum oznámenia o zápise úžitkového vzoru
(47) Dátum zápisu a sprístupnenia úžitkového vzoru verejnosti
(51) Medzinárodné patentové triedenie
(54) Názov
(57) Anotácia
(62) Číslo pôvodnej prihlášky v prípade vylúčenej prihlášky
(67) Číslo pôvodnej patentovej prihlášky v prípade odbočenia
(71) Meno (názov) prihlasovateľa (-ov)
(72) Meno pôvodcu (-ov)
(73) Meno (názov) majiteľa (-ov)
(74) Meno (názov) zástupcu (-ov)
(86) Číslo podania medzinárodnej prihlášky podľa PCT
(87) Číslo zverejnenia medzinárodnej prihlášky podľa PCT
(96) Číslo podania európskej patentovej prihlášky
(97) Číslo zverejnenia európskej patentovej prihlášky alebo vydania európskeho patentového spisu

Poznámka:
Symboly medzinárodného patentového triedenia uvedené v tomto vestníku zodpovedajú vydaniu 2014.01 Medzinárodného patentového triedenia s platnosťou od 1. januára 2014. Na patentových dokumentoch zverejňovaných úradom a vo vestníku úradu budú v roku 2014 uvádzané iba symboly hlavných skupín MPT 2014.01. V databázach úradu, vo webregistroch na internete a v ostatných výstupoch úradu budú zverejňované údaje týkajúce sa patentov a úžitkových vzorov vrátane ich prihlášok so symbolmi úplnej verzie MPT 2014.01.

Kódy na označovanie záhlaví oznámení publikovaných vo Vestníku ÚPV SR (Štandard WIPO ST. 17)

BA2K Zverejnené prihlášky úžitkových vzorov
FA2K Zastavené konania o prihláškach úžitkových vzorov na žiadosť prihlasovateľa
FB2K Zastavené konania o prihláškach úžitkových vzorov
FC2K Zamietnuté prihlášky úžitkových vzorov
GB2K Prevody a prechody práv na prihlášky úžitkových vzorov
PD2K Zmeny dispozičných práv na prihlášky úžitkových vzorov (zálohy)
PD2K Zmeny dispozičných práv na prihlášky úžitkových vzorov (ukončenie zálohov)
FG2K Zapísané úžitkové vzory
MA2K Zaniknuté úžitkové vzory vzdaním sa
MC2K Vymazané úžitkové vzory
MG2K Čiastočne vymazané úžitkové vzory
MK2K Zaniknuté úžitkové vzory uplynutím doby platnosti
ND2K Predĺženie platnosti úžitkových vzorov
PC2K Prevody a prechody práv na úžitkové vzory
PD2K Zmeny dispozičných práv na úžitkové vzory (zálohy)
PD2K Zmeny dispozičných práv na úžitkové vzory (ukončenie zálohov)
QB2K Licenčné zmluvy
QC2K Ukončenie platnosti licenčných zmlúv
RL2K Odňatie ochrany a prepis prihlasovateľa alebo majiteľa úžitkového vzoru (na základe rozhodnutia súdu)

Opravy a zmeny

Opravy v prihláškach úžitkových vzorov

HA2K Doplnenie pôvodcu (-ov)
HB2K Opravy mien
HC2K Zmeny mien
HD2K Opravy adries
HE2K Zmeny adries
HF2K Opravy dátumov
HG2K Opravy zatriedenia podľa MPT
HH2K Opravy chýb alebo zmeny všeobecne
HK2K Opravy tlačových chýb vo Vestníku ÚPV SR

Opravy v úžitkových vzoroch

TA2K Doplnenie pôvodcu (-ov)
TB2K Opravy mien
TC2K Zmeny mien
TD2K Opravy adries
TE2K Zmeny adries
TF2K Opravy dátumov
TG2K Opravy zatriedenia podľa MPT
TH2K Opravy chýb alebo zmeny všeobecne
TK2K Opravy tlačových chýb vo Vestníku ÚPV SR

BA2K Zverejnené prihlášky úžitkových vzorov

Podľa § 40 ods. 1 zákona č. 517/2007 Z. z. o úžitkových vzoroch a o zmene a doplnení niektorých zákonov, po zverejnení prihlášky úžitkového vzoru môže ktokoľvek podať v lehote troch mesiacov od tohto zverejnenia úradu námietky proti zápisu úžitkového vzoru do registra.

Obsah prihlášok úžitkových vzorov sa zverejňuje v rozsahu opisu technického riešenia, nárokov na ochranu, výkresov s obrázkami a ďalšími podkladmi, spolu s výsledkom rešerše na stav techniky, ktorú vykonal úrad podľa § 38 ods. 4 uvedeného zákona.

Zverejnené prihlášky sú dostupné prostredníctvom internetovej databázy s vybratými údajmi z registra úžitkových vzorov na stránke www.upv.sk alebo v študovni úradu, alebo môžu byť doručené v papierovej alebo elektronickej forme na základe objednávky, doručenej úradu v písomnej forme.

(21)	(51)	(21)	(51)	(21)	(51)	(21)	(51)
50063-2012	A23L 1/00	76-2013	A61N 5/00	114-2013	E02B 11/00	50001-2013	F01C 1/00
50109-2012	A23N 15/00	80-2013	E02B 3/00	129-2013	F24J 2/00	50032-2013	G03B 27/00
18-2013	C02F 1/00	96-2013	F02M 35/00	133-2013	E03D 3/00	50068-2013	A47J 43/00
21-2013	A47C 4/00	99-2013	F16C 9/00	138-2013	A21D 2/00	50069-2013	A47J 19/00
43-2013	E05G 1/00	100-2013	E02B 13/00	156-2013	A63J 5/00	50093-2013	E05B 65/00
50-2013	B65D 65/00	108-2013	A47C 3/00	5023-2013	E02B 3/00		

(51) A21D 2/00
(21) 138-2013
(22) 29.7.2013
(71) Centrum výskumu rastlinnej výroby Piešťany, Piešťany, SK;
(72) Gubišová Marcela, Mgr., Bzince pod Javorinou, SK; Gubiš Jozef, Ing., PhD., Bzince pod Javorinou, SK; Žofajová Alžbeta, Ing., PhD., Piešťany, SK; Gavurníková Soňa, Ing., PhD., Prašník, SK; Havrlentová Michaela, RNDr., PhD., Krakovany, SK; Ondreičková Katarína, Mgr., PhD., Nové Mesto nad Váhom, SK; Mihálik Daniel, Mgr., PhD., Čachtice, SK; Lichvárová Mária, Ing., Prešov, SK; Muchová Darina, RNDr., Prešov, SK; Kraic Ján, doc. RNDr., PhD., Piešťany, SK;
(54) Múčna zmes na prípravu chleba a pečiva so zvýšeným obsahom vápnika
(57) Múčna zmes na prípravu chleba a pečiva so zvýšeným obsahom vápnika predstavuje zmes mletého maku bielosemennej odrody alebo odrody so svetlou alebo okrovou farbou semena a pšeničnej múky. Múčna zmes sa pripraví zmiešaním mletého maku v množstve 5 - 12 % hmotn. a zvyšok do 100 % hmotn. tvorí pšeničná múka.

---

(51) A23L 1/00
(21) 50063-2012
(22) 18.7.2012
(71) Celpo spol. s r.o., Očová, SK;
(72) Moravík Pavel, Detva, SK; Fekiač Ján, Detva, SK; Križmanek Vladimír, Detva, SK; Rückschloss Ľubomír, Ing., Sliač - Hájniky, SK; Hanková Andrea, Ing., PhD., Zvolen, SK; Matušková Katarína, Ing., Hriňová, SK; Havrlentová Michaela, Ing., PhD., Kraľovany, SK;
(74) Belička Ivan, Ing., Banská Bystrica, SK;
(54) Pšeničný expandovaný výrobok so zvýšeným obsahom antokyánových glykozidov
(57) Expandovaný výrobok obsahuje celé zrná a/alebo granuly extrudovanej suroviny z purpurovej pšenice.

---

(51) A23N 15/00
(21) 50109-2012
(22) 3.12.2012
(31) CZ2012-25751 U
(32) 13.3.2012
(33) CZ
(71) TESCOMA s.r.o., Zlín, CZ;
(72) Vaculík Jiří, Zlín, CZ; Březík David, Zlín-Kostelec, CZ;
(74) Beleščák Ladislav, Ing., Piešťany, SK;
(54) Lúpač hrášku
(57) Lúpač hrášku pozostáva zo zásobníka (1), krytu (2), spodného lúpacieho valca (3) s ozubeným profilom a horného lúpacieho valca (5), medzi ktorými je vytvorená medzera (8) na lúpanie. Valce sú spojené prostredníctvom kolies (6) a (7) s kľukou (4).

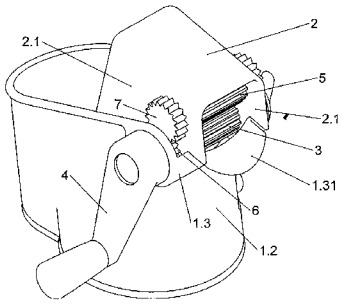

---

(51) A47C 3/00, A47C 7/00, A47C 9/00
(21) 108-2013
(22) 7.6.2013
(71) Kráľ Jozef, Ing., Kokošovce, SK; Kardoš František, Prešov, SK;
(72) Kráľ Jozef, Ing., Kokošovce, SK; Kardoš František, Prešov, SK;
(54) Stolička na dlhodobé sedenie
(57) Sedacia plocha (9) stoličky je vpredu rozdelená na dve časti so spoločnou zadnou časťou a je upevnená o výkyvné ramená sedacieho ovládacieho mechanizmu (3). Sedacia plocha (9) má v oblasti stehien aktívne časti, medzi ktorými je voľný priestor - stredové vybranie (9.3), ktoré v pomere k celkovej šírke sedacej plochy tvorí 1/6 až 1/8 výhodne 1/7 jej šírky, pričom do stredového vybrania (9.3) zasahuje tvarová vložka (4).

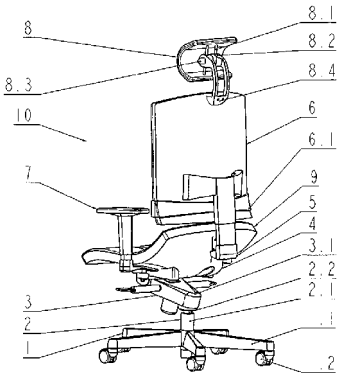

(51) A47C 4/00
(21) 21-2013
(22) 6.2.2013
(71) Suja Matej, Zvolen, SK;
(72) Suja Matej, Zvolen, SK;
(54) Skladacia stolička
(57) Skladacia stolička pozostáva z lubov (2), nôh (3), tyčiek (4), kovaní (5), sedadla (6) a operadla (7), pričom stredový otočný kĺb (1) je tvorený spojkami (1.1) na spojenie protiľahlých lubov (2) a z tyčky (1.2) na ich spojenie do otočného celku.

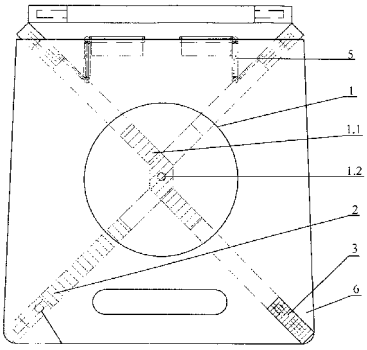

(51) A47J 19/00
(21) 50069-2013
(22) 17.6.2013
(31) CZ2012-26590 U
(32) 24.8.2012
(33) CZ
(71) TESCOMA s.r.o., Zlín, CZ;
(72) Vaculík Jiří, Zlín, CZ; Škoda Ladislav, Zlín--Malenovice, CZ;
(74) Beleščák Ladislav, Ing., Piešťany, SK;
(54) Sitko na prípravu čaju
(57) Sitko (10) na prípravu čaju pozostáva z vonkajšej časti (1) s vonkajším kužeľom (1.1), do ktorej je zasunutá vnútorná časť (2) s vnútorným kužeľom (2.1) zodpovedajúceho tvaru, pričom na obidvoch kužeľoch (1.1, 2.1) sú vytvorené odlišné otvory (1.2, 2.2) vedené horizontálne alebo vertikálne a tak, aby po zasunutí vnútornej časti (2) do vonkajšej časti (1) vznikol jemný sieťový raster.

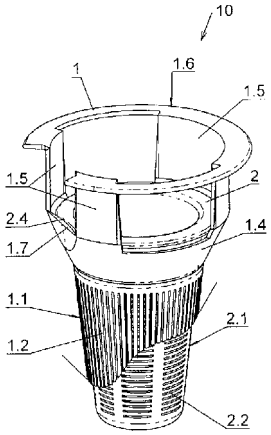

(51) A47J 43/00
(21) 50068-2013
(22) 17.6.2013
(31) CZ2012-26589 U
(32) 24.8.2012
(33) CZ
(71) TESCOMA s.r.o., Zlín, CZ;
(72) Vaculík Jiří, Zlín, CZ; Fiala František, Strakonice, CZ;
(74) Beleščák Ladislav, Ing., Piešťany, SK;
(54) Univerzálna kuchynská pinzeta
(57) Univerzálna kuchynská pinzeta je určená najmä na prípravu a manipuláciu s jedlami a pozostáva z dvoch na jednej strane spojených pružných ramien (1, 2), kde sú na ich koncových častiach (3) nasadené a zaistené vymeniteľné pracovné nástavce (4) s pružnými zarážkami (5).

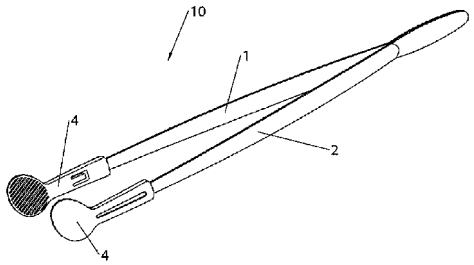

(51) A61N 5/00
(21) 76-2013
(22) 3.5.2013
(71) Kokoš František, Ing., Revúca, SK;
(72) Kokoš František, Ing., Revúca, SK;
(74) Lobodová Dagmar, Ing., Košice, SK;
(54) Zariadenie na vykonávanie stimulácie mozgu laserovým kruhovo alebo elipticky polarizovaným svetlom
(57) Zariadenie na vykonávanie stimulácie mozgu laserovým kruhovo alebo elipticky polarizovaným svetlom pozostáva z hlavnej jednotky (1) vybavenej na prednej časti ovládacími tlačidlami (3) a displejom (2), z ktorej je napájaná najmenej jedna laserová dióda (16, 17, 18, 19). K hlavnej jednotke (1) je v hornej časti pripojiteľný najmenej jeden nosový aplikátor (8, 9, 10, 11) alebo nosové aplikátory (38, 39) výhodne vybavené v zadnej časti laserovými diódami (40, 41). Hlavná jednotka (1) je v spodnej časti napájaná cez konektor (33) a súčasťou zariadenia je aj programovateľná jednotka (51) so vstavanou batériou (56) a samostatným procesorom (57).

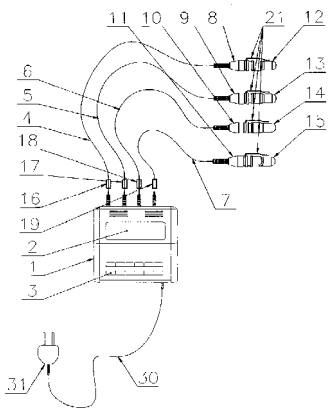

(51) A63J 5/00, A61L 9/00, G09F 19/00, F21S 10/00
(21) 156-2013
(22) 11.9.2013
(71) Bencz Ladislav, Jelenec, SK;
(72) Bencz Ladislav, Jelenec, SK;
(74) Máčajová Mária, Ing., patentová zástupkyňa, Nitra, SK;
(54) Diskoguľa s voňavkou
(57) Diskoguľa pozostáva z dvoch dutých pologúľ na báze skla alebo plastov navzájom spojených a pokrytých z vonkajšej strany vrstvou adhézneho činidla a sklenými plôškami štvorcového, obdĺžnikového alebo trojuholníkového tvaru, pričom horná časť diskogule je vybavená závesným prvkom a vo vnútri je umiestnený voňavý prípravok.

(51) B65D 65/00, B65B 61/00
(21) 50-2013
(22) 14.3.2013
(71) CHEMOSVIT FOLIE, a.s., Svit, SK;
(72) Pitoňák Martin, Ing., Svit, SK;
(74) Berník Peter, JUDr., Svit, SK;
(54) Obal z páravých polymérnych materiálov a s nimi kombinovaných materiálov
(57) Obal z páravých polymérnych materiálov a s nimi kombinovaných materiálov obsahuje iniciačnú perforáciu (1) s predznačeným začiatkom cesty párania na vytvorenie otvoru (5), na ktorej koncoch je umiestnená etiketa (2), alebo cesta párania je určená pozdĺžnym zvarom (8), perforácia (1) je umiestnená na obale alebo v pozdĺžnom zvare (8), pričom vedľa cesty párania je umiestnená plocha s reklamnými informáciami, a iniciačná perforácia (1) je vytvorená laserom, mechanicky, zárezom alebo zárezmi, riešenie umožňuje ľahké otváranie obalov a spočíva vo vytvorení zoslabenia (jedného alebo viacerých vedľa seba) do plochy alebo pozdĺžnych okrajov obalového materiálu v ľubovoľnej časti pozdĺžneho zvaru (8).

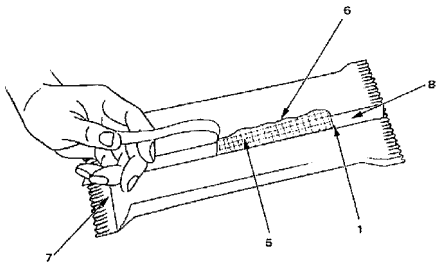

(51) C02F 1/00
(21) 18-2013
(22) 1.2.2013
(71) Lazoň Ondrej Ing. / TECHNOL, Nedožery - Brezany, SK;
(72) Schmiedhamer Václav, Ing., Prievidza, SK; Vašeková Zuzana, Ing., Prievidza, SK;
(54) Spôsob spracovania kvapalných odpadov obsahujúcich rozpustné polyboritany
(57) Úžitkový vzor sa týka spôsobu spracovania odpadovej vody z jadrovej elektrárne, ktorá obsahuje 3 až 28 % hmotn. B_2O_3 vo forme rozpustených alkalických polyboritanov. Polyboritany sú prídavkom zrážacieho činidla vo forme nerozpustnej zrazeniny, čím sa eliminujú antibakteriálne a škodlivé účinky bóru. Ako zrážacie činidlo je výhodné použiť roztok chloridu vápenatého alebo roztok obsahujúci 0,1 až 3 % hmotn. HCl, 10 až 40 % hmotn. $FeCl_2/FeCl_3$ a 0,5 až 10 % hmotn. $ZnCl_2$. Po oddelení pevnej fázy je možné reakčné vody vypustiť priamo do čističky odpadových vôd a spolu s ostatnými odpadovými vodami ju po konečnej úprave a po overení výstupných ukazovateľov kvality vypustiť do povrchových vôd.

(51) E02B 3/00
(21) 5023-2013
(22) 23.4.2013
(71) Slovenská technická univerzita v Bratislave, Strojnícka fakulta, Bratislava, SK;
(72) Šooš Ľubomír, prof. Ing., PhD., Bratislava, SK; Prikkel Karol, doc. Ing., CSc., Bratislava, SK; Ondruška Juraj, Ing., Bratislava, SK; Frkáň Július, Ing., Poprad, SK; Biath Peter, Ing., Bardejov, SK; Čačko Viliam, Ing., Chynorany, SK;

(74) Kováčik Štefan, Ing., Bratislava, SK;
(54) Konštrukčná zostava prvkov protipovodňových mobilných modulárnych zábran
(57) Konštrukčná zostava prvkov protipovodňových mobilných modulárnych zábran v rozloženom alebo zloženom stave pozostáva aspoň z troch druhov prvkov: oporných vzperových prvkov (1) prestaviteľných pod záťažou, šikmých stenových záchytných modulov (2), prítlačných klapiek (3), spojovacích ťahadiel (4) so sférickou väzbou, pätiek (5), bočných spojovacích stenových prvkov (6), pevných rohových spojovacích prvkov (7), flexibilných prechodových prvkov (8), pevných oporných vzperových prvkov (9), upevňovacích hlavíc (10). Oporný vzperový prvok (1) prestaviteľný pod záťažou pozostáva zo strednej otočne prestaviteľnej časti (11), pričom na spodný koniec strednej časti (11) nadväzuje dolná pevná časť (11) s polohovateľným hrotom (12) a na horný koniec strednej časti (11) nadväzuje horná pevná časť (11), ktorá je vybavená upevňovacou hlavicou (10) alebo zapadá do upevňovacej hlavice (10). Pätka (5) je vybavená gumovými podložkami (17) a má prídavný kotviaci otvor (18).

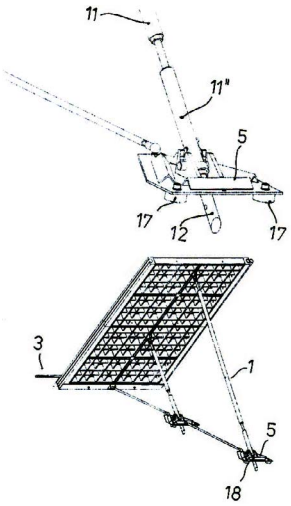

(51) E02B 3/00
(21) 80-2013
(22) 15.5.2013
(71) Konštrukta Industry, a.s., Trenčín, SK;
(72) Kurpel Ľubomír, Ing., Trenčín, SK;
(54) Oporný systém protipovodňových zábran
(57) Doska zábrany (1) vsadená do dolného tvarovaného elementu (2) utesneného tesniacou podložkou (3), pričom spojovacím elementom (4) je k dolnému tvarovanému elementu (2) pripojená horizontálna vzpera (5), na ktorej opačnom konci je pomocou identického spojovacieho elementu (4) pripojený oporný element (6) zatlačený do podkladu. Do dosky zábrany (1) je vložený ďalší oporný element (6) podopretý prednou šikmou vzperou (7) napojenou na oporný element (6), ktorý je v nepevnom teréne kotvený kolíkom (10). Pre vyššie hladiny vody je na dolnú dosku zábrany (1) cez tvarový element (11) položená identická horná doska zábrany (1) podopretá cez ďalší oporný element (6) a cez dvojicu zadných šikmých vzpier (7) o podklad cez identický oporný element (6), ktorý je prepojený pomocou identickej horizontálnej vzpery (5) s oporným elementom (6) zo systému opory dolnej dosky zábrany (1).

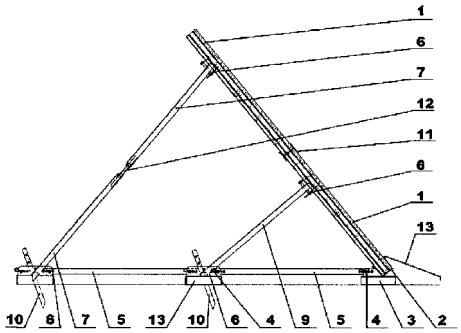

(51) E02B 11/00, E02D 31/00
(21) 114-2013
(22) 20.6.2013
(71) Vaľo Štefan, Nižný Klátov, SK;
(72) Vaľo Štefan, Nižný Klátov, SK;
(74) Gruber Dalibor, Ing., Košice, SK;
(54) Systém na regulovanie výšky hladiny podzemnej vody
(57) Systém na regulovanie výšky hladiny podzemnej vody (5), najmä prostredníctvom regulácie hladiny dažďovej vody (4) v odvodňovacom kanáli (2) je tvorený nespevnenou plochou (1) pôdnymi kapilárami (12), v ktorej je vytvorený najmenej jeden odvodňovací kanál (2) s dažďovou vodou (4), do ktorého je pripevnená najmenej jedna nepriepustná hrádzka (3), ktorá je tvorená na vrchnej strane najmenej jedným bezpečnostným prepadovým žľabom (31) a najmenej jedným priepustným otvorom (32), v ktorom je pripevnený najmenej jeden nastaviteľný hladinový nástavec (33), a odvodňovací kanál (2) je prepojený cez vodný priesak (11) a pôdne kapiláry (12) na podzemnú vodu (5), pričom v nespevnenej ploche (1) je vytvorená jedna kontrolná studňa (6).

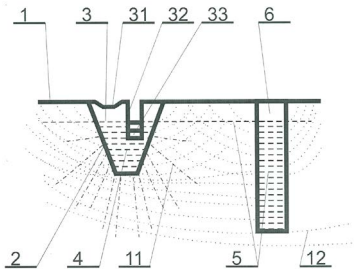

(51) E02B 13/00, E02B 3/00
(21) 100-2013
(22) 4.6.2013
(71) Vaľo Štefan, Nižný Klátov, SK;
(72) Vaľo Štefan, Nižný Klátov, SK;
(74) Gruber Dalibor, Ing., Košice, SK;
(54) Systém na zadržiavanie odtoku dažďových vôd a revitalizácie zhutnenej pôdy na svahu

(57) Opísaný je systém na zadržiavanie odtoku dažďových vôd a revitalizácie zhutnenej pôdy na svahu, kde je v nespevnenej svahovej ploche (1) s pôdnymi kapilárami (62) vytvorený hĺbkový svahový otvor (4) s dažďovou vodou (6) a otvorovou fóliou (41), v ktorom je uložená prekopaná svahová pôda (42), za ktorou je vytvorená šikmá svahová plocha (3) so svahovým zásekom (31), v ktorého spodnej časti je umiestnená záseková jama (9), za ktorou je vytvorená zhutnená svahová pôda (2) so záchytnou zrážkovou jamou (5), kopcovitou plochou (8), svahovobočnou plochou (22) a jamovou bočnicou (21), pričom spodná časť hĺbkového svahového otvoru (4), záseková jama (9) a záchytná zrážková jama (5) sú prepojené cez vodný priesak (61) a pôdne kapiláry (62) na spodné vody (7).

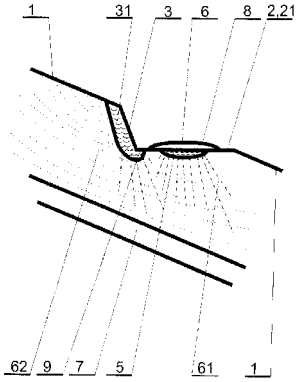

(51) E03D 3/00, E03B 11/00
(21) 133-2013
(22) 23.7.2013
(71) Kováčik Štefan, Ing., Bratislava, SK;
(72) Kováčik Štefan, Ing., Bratislava, SK;
(54) Spôsob vytlačovania kvapalín z tlakovej nádoby a tlaková nádoba
(57) Tlaková nádoba je konštrukčne riešená tak, že aspoň jedna stena nádoby obsahuje plynulé alebo aspoň jedno lokálne rozšírenie (1), kde plynulé rozšírenie (1) prechádza z hornej základne (3) tlakovej nádoby s menšou horizontálnou plochou (S_1) vnútorného objemu tlakovej nádoby do dolnej základne (4) s väčšou horizontálnou plochou (S_1) vnútorného objemu tlakovej nádoby a/alebo v horizontálnych rovinách (Hx) výšky (h) vloženého dutého telesa (2) je celková horizontálna plocha (S_3) aspoň jedného lokálneho rozšírenia (1) zhodná alebo väčšia ako priemer dutého telesa (2) vloženého do horizontálnej plochy (S_4) vloženého dutého telesa (2).

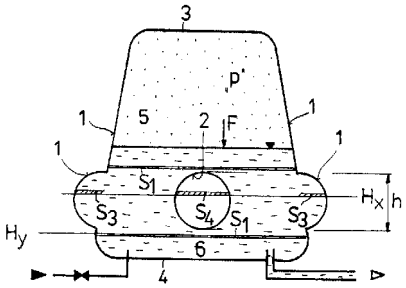

(51) E05B 77/00, E05B 15/00
(21) 50093-2013
(22) 31.7.2013
(31) CZ2013-28127 U
(32) 26.6.2013
(33) CZ
(71) Alfa 3 spol. s r.o., Pardubice, CZ;
(72) Pritula Martin, Chrudim, CZ;
(74) Bačík Kvetoslav, Ing., Nová Dubnica, SK;
(54) Zariadenie na centrálne uzamykanie zásuvkových skríň
(57) Zariadenie je vybavené kulisou (1) s vodiacou drážkou (12), do ktorej zasahuje tyčová časť (5) závory (2) vybavenej oporným prvkom (11). Závora (2) je otočne uložená na čape (4) závory a otočná páka (3) je uložená na čape (7) otočnej páky. Kulisa (1) je umiestnená na konci zásuvkovej skrine a jej vodiaca drážka (12) má vodorovnú časť (12.1) a šikmú časť (12.2).

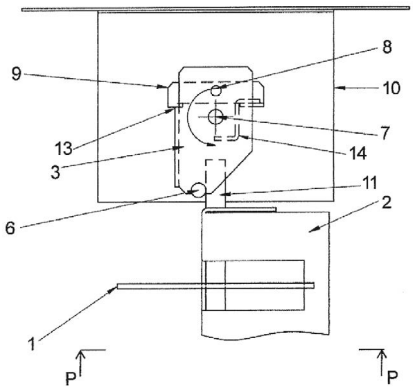

(51) E05G 1/00, G08B 15/00
(21) 43-2013
(22) 11.3.2013
(71) PYRA, spol. s r.o., Bratislava, SK;
(72) Appel Ján, Bratislava, SK;
(54) Bezpečnostný dymový box
(57) Bezpečnostný dymový box (9) obsahuje akumulátor (1) pripojený k procesorovej riadiacej jednotke (6), na vstupe ktorej je snímač (2) naklonenia a pohybu, snímač (3) teploty, snímač (4) osvetlenia, spínač (7) a výstupný spínač (8) s pripojeným pyrotechnickým zariadením (5).

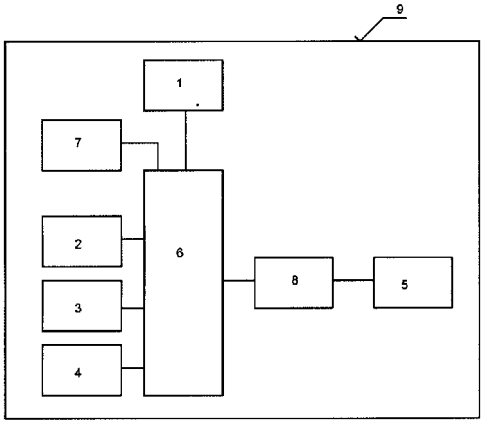

(51) F01C 1/00, F02B 53/00
(21) 50001-2013
(22) 6.1.2013
(71) Kujovič Jozef, Pezinok, SK;
(72) Kujovič Jozef, Pezinok, SK;
(74) Porubčan Róbert, Ing., Ivanka pri Dunaji, SK;
(54) Pracovný priestor s rotačne sa pohybujúcim piestom
(57) Nový pracovný priestor s rotačne pohybujúcim sa piestom má výhody jednoduchšieho tesnenia dvojbokého piesta (4), ktorý medzi úvraťami vykonáva kývavý pohyb, pričom sa otáča okolo jednej tesniacej línie a kĺže sa svojou valcovou plochou (51) po valcovej ploche susediacich komôr (21a, 22b) s rovnakým polomerom R. Pracovný priestor má tvar pravidelnej trojcípej hviezdy (1). Vždy dve susedné komory (3N, 3N+1) majú spoločný stred (S) protiľahlých valcových plôch (2Na, 2N+1b) s polomerom R. Spojnica susedných komôr (31, 32), teda priesečník valcových plôch (21b, 22a) zodpovedá spoločnému stredu (S) protiľahlých valcových plôch (21a, 22b). Piest (4) vykonáva kývavý, rotačný pohyb s postupne meniacim sa stredom otáčania, jeho pohyb je prenášaný na vystupujúci hriadeľ (7). Pracovný priestor môže byť súčasťou spaľovacieho motora alebo čerpadla, dúchadla, kompresora a podobne. Prevodový mechanizmus (6) môže mať podobu vnútorného ozubenia (10) s pastorkom (9) v strede hviezdy (1) alebo podobu hriadeľa s kĺbmi alebo podobne.

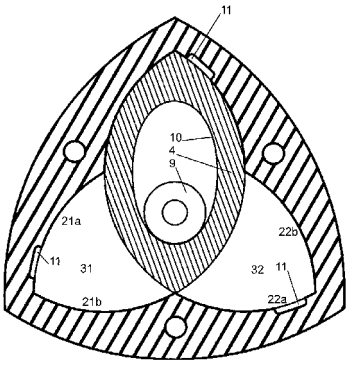

(51) F02M 35/00
(21) 96-2013
(22) 14.10.2011
(71) Technická univerzita v Košiciach, Košice, SK;
(72) Puškár Michal, Ing., PhD., Košice, SK; Puškár Michal, Ing., Vinné, SK; Bigoš Peter, prof. Ing., CSc., Košice, SK;
(54) Systém náporovo-ejektorového nasávania pre dvojtaktný spaľovací motor
(57) Systém náporovo-ejektorového nasávania pre dvojtaktný spaľovací motor (6) rieši problémy spojené s nedostatočným plnením valca čerstvou zmesou. Systém sa skladá z nasávacieho otvoru (1) umiestneného na čelnej ploche vozidla, ktorým vstupuje vzduch do nasávacieho potrubia (2) a ďalej prúdi cez ejektor (3) a kompresné potrubie (4) do zásobníka (5), do ktorého je zaústený difúzor karburátora dvojtaktného spaľovacieho motora (6). Tlak, pri ktorom je vzduch nasávaný do valca dvojtaktného spaľovacieho motora (6), sa mení z atmosférického tlaku na pretlak, čo má priamy súvis so zvýšením výstupného výkonu a krútiaceho momentu. Systém náporovo-ejektorového nasávania tvorí spolu s výfukovým systémom (7) vzájomne prepojenú sústavu, ktorá má zásadný vplyv na výstupný výkon dvojtaktného spaľovacieho motora (6).

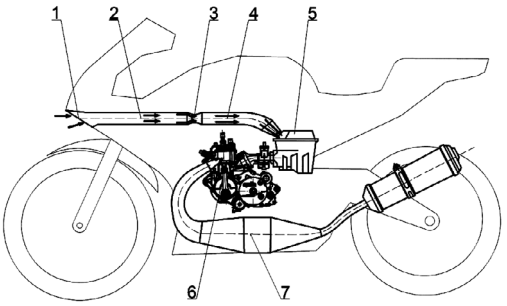

(51) F16C 9/00
(21) 99-2013
(22) 14.10.2011
(71) Technická univerzita v Košiciach, Košice, SK;
(72) Puškár Michal, Ing., PhD., Košice, SK; Puškár Michal, Ing., Vinné, SK; Bigoš Peter, prof. Ing., CSc., Košice, SK;
(54) Uloženie kľukového hriadeľa spaľovacieho motora zabezpečujúce minimalizáciu mechanických strát
(57) Uloženie kľukového hriadeľa spaľovacieho motora zabezpečujúce minimalizáciu mechanických strát rieši problémy kľukových hriadeľov spaľovacích motorov. Pri procese horenia v spaľovacom motore dochádza k prudkému stláčaniu ojnice (3) smerom nadol, čo spôsobuje priehyb kľukového hriadeľa. Vplyvom teploty dochádza tiež k predĺženiu kľukového hriadeľa v smere osi rotácie. Kľukový hriadeľ pozostáva z pravého zotrvačníka (6), ktorý je spojený s ľavým zotrvačníkom (1) spojovacím čapom (4). Tento spojovací čap (4) je zároveň súčasťou dolného ložiska ojnice (3). Na pravom zotrvačníku (6) je umiestnené pravé valčekové ložisko (5) s predpísanou axiálnou vôľou 0,20 ± 0,05 mm. Na ľavom zotrvačníku (1) sa nachádza ľavé valčekové ložisko (2) s predpísanou axiálnou vôľou 0,20 ± 0,05 mm. Celková axiálna vôľa kľukového hriadeľa je daná súčtom vôľ oboch ložísk (5,2). Predpísaná vôľa zabezpečuje voľný pohyb kľukového hriadeľa v axiálnom smere v priestore vymedzenom celkovou vôľou.

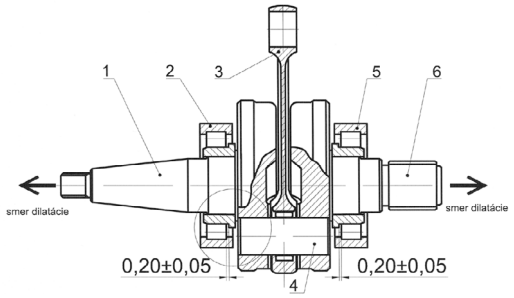

(51) F24J 2/00, F24H 4/00, F25B 30/00
(21) 129-2013
(22) 17.7.2013
(71) Pap Miroslav, Ing., PhD., Nitra, SK; Brachtýr Bohumír, Ing., PhD., Nitra, SK;
(72) Brachtýr Bohumír, Ing., PhD., Nitra, SK; Pap Miroslav, Ing., PhD., Nitra, SK;
(54) Solárny systém s tepelným čerpadlom
(57) Solárny systém pozostáva zo solárneho kolektora (1), solárneho výmenníka (3) v zásobníku (5) a obehového čerpadla (2). V zásobníku (5) sú umiestnené výparník (7) a kondenzátor (8) tepelného čerpadla, ktoré transformujú energiu s nízkou teplotou v zásobníku pod výparníkom (7) na energiu s vyššou teplotou v hornej časti zásobníka (5) nad kondenzátorom (8). V dolnej časti zásobníka (5) sa nachádza prívod studenej vody (10) a elektrická špirála (4) na dokúrenie v prípade nedostatočného slnečného žiarenia. V hornej časti zásobníka (5) sa nachádza vypúšťací ventil (9) pre vodu ohriatu na finálnu teplotu.

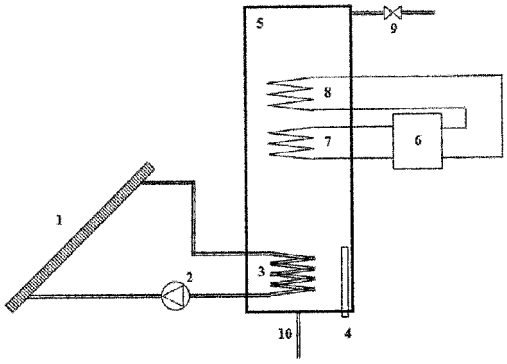

(51) G03B 27/00, G02B 27/00
(21) 50032-2013
(22) 9.4.2013
(71) KVANT spol. s r.o., Bratislava, SK;
(72) Kubošek Pavol, RNDr., CSc., Bratislava, SK;
(74) MAJLINGOVÁ & PARTNERS, s. r. o., Bratislava, SK;
(54) Zariadenie na ochranu pred expozíciou laserovému žiareniu v okrajových častiach vykresľovacieho priestoru laserových zariadení
(57) Zariadenie na ochranu pred expozíciou laserovému žiareniu v okrajových častiach vykresľovacieho priestoru laserových zariadení je tvorené jednou clonou (2) alebo sústavou clôn (7, 8, 9, 10) s vhodným prichytením, umiestnenými v blízkosti výstupného otvoru. Clony (2, 7, 8, 9 a 10) sa nastavujú zasúvaním a vysúvaním do oblastí výstupného otvoru vykresľovacieho priestoru. Uvedené zariadenie je možné použiť pre ľubovoľné laserové zariadenie laserovej triedy II až IV. Hlavné využitie tohoto zariadenia je v projektoroch pre lasershow, v priemyselných zariadeniach, ako sú napr. zváracie a gravírovacie zariadenia, medicínske zariadenia, dermatologické prístroje a mnohé iné.

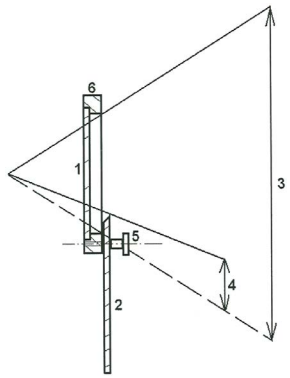

(51)	(21)	(51)	(21)	(51)	(21)	(51)	(21)
A21D 2/00	138-2013	A47J 43/00	50068-2013	E02B 3/00	80-2013	F01C 1/00	50001-2013
A23L 1/00	50063-2012	A61N 5/00	76-2013	E02B 11/00	114-2013	F02M 35/00	96-2013
A23N 15/00	50109-2012	A63J 5/00	156-2013	E02B 13/00	100-2013	F16C 9/00	99-2013
A47C 3/00	108-2013	B65D 65/00	50-2013	E03D 3/00	133-2013	F24J 2/00	129-2013
A47C 4/00	21-2013	C02F 1/00	18-2013	E05B 65/00	50093-2013	G03B 27/00	50032-2013
A47J 19/00	50069-2013	E02B 3/00	5023-2013	E05G 1/00	43-2013		

FG2K **Zapísané úžitkové vzory**

(11)	(51)	(11)	(51)	(11)	(51)	(11)	(51)
6629	A01C 1/00	6638	F16L 55/00	6647	B65D 21/00	6656	A41D 13/00
6630	A21D 13/00	6639	G21F 5/00	6648	B65G 19/00	6657	A47J 27/00
6631	A61P 17/00	6640	G01N 33/00	6649	F25B 27/00	6658	A47K 13/00
6632	A63F 7/00	6641	C04B 26/00	6650	G06F 17/00	6659	A47B 11/00
6633	A61Q 19/00	6642	C05F 11/00	6651	A61H 3/00	6660	A47G 33/00
6634	G09F 19/00	6643	G01N 3/00	6652	F42B 12/00	6661	C04B 20/00
6635	A61K 31/00	6644	B27L 11/00	6653	G09F 7/00	6662	C23C 22/00
6636	B30B 15/00	6645	B09B 3/00	6654	A21D 2/00		
6637	G06Q 50/00	6646	A61H 15/00	6655	F16D 65/00		

(51) A01C 1/00
(11) 6629
(21) 167-2012
(22) 27.12.2012
(45) 8.1.2014
(47) 11.11.2013
(72) Černák Mirko, Bratislava, SK; Sťahel Pavel, Javorník, CZ; Kováčik Dušan, Lisková, SK; Záhoranová Anna, Ivanka pri Dunaji, SK; Henselová Mária, Bratislava, SK; Hudecová Daniela, Bratislava, SK;
(73) Masarykova univerzita, Brno, CZ; Univerzita Komenského v Bratislave, Bratislava, SK;
(74) Máčajová Mária, Ing., Nitra, SK;
(54) Zariadenie na úpravu rastlinných semien nízkoteplotnou plazmou pri atmosférickom tlaku

---

(51) A21D 2/00, A21D 13/00, A23L 1/00
(11) 6654
(21) 50026-2013
(22) 27.3.2013
(45) 8.1.2014
(47) 26.11.2013
(72) Ciesarová Zuzana, Ing., CSc., Bratislava, SK; Kukurová Kristína, Ing., PhD., Bratislava, SK; Marková Lucie, Ing., Telč, CZ;
(73) Výskumný ústav potravinársky, Bratislava, SK;
(74) Litváková Edita, Ing., Bratislava, SK;
(54) Trvanlivé a jemné pečivo a koreninová zmes do trvanlivého a jemného pečiva

---

(51) A21D 13/00, A23L 1/00
(11) 6630
(21) 1-2012
(22) 2.1.2012
(45) 8.1.2014
(47) 25.11.2013
(72) Šturdík Ernest, doc. Ing., CSc., Bratislava, SK; Dodok Ladislav, doc. Ing., PhD., Bratislava, SK; Saxa Vojtech, RNDr., Bratislava, SK; Duchoňová Lenka, Mgr., Trnava-Modranka, SK;
(73) STUVITAL s. r. o., Bratislava, SK;
(54) Chlieb na báze farebných pšeníc so zvýšeným obsahom zdraviu prospešných látok

---

(51) A41D 13/00, F41H 1/00
(11) 6656
(21) 5102-2012
(22) 14.12.2012
(31) CZ2012-25495 U
(32) 19.1.2012
(33) CZ
(45) 8.1.2014
(47) 27.11.2013
(72) Hanuš Martin, Praha, CZ;
(73) Hanuš Martin, Praha, CZ;
(74) Bušová Eva, JUDr., Bratislava, SK;
(54) Vesta, najmä na bojové účely

---

(51) A47B 11/00
(11) 6659
(21) 53-2013
(22) 20.3.2013
(45) 8.1.2014
(47) 27.11.2013
(72) Kravec Ľuboš, Trnavá Hora, SK;
(73) Kravec Ľuboš, Trnavá Hora, SK;
(54) Konferenčný stolík so sedením

---

(51) A47G 33/00
(11) 6660
(21) 69-2013
(22) 11.4.2013
(45) 8.1.2014
(47) 27.11.2013
(72) Šálek Tibor, Ing., Banská Bystrica, SK;
(73) Šálek Tibor, Ing., Banská Bystrica, SK;
(54) Vetvičkový vianočný stromček

---

(51) A47J 27/00, A47J 36/00
(11) 6657
(21) 50066-2012
(22) 24.7.2012
(45) 8.1.2014
(47) 27.11.2013
(67) 50029-2012
(72) Sabo Stanislav, Martin, SK;
(73) Sabo Stanislav, Martin, SK;
(74) Belička Ivan, Ing., Banská Bystrica, SK;
(54) Nádoba na ohrev tekutín

---

(51) A47K 13/00
(11) 6658
(21) 50076-2012
(22) 6.9.2012
(31) U1100197
(32) 9.9.2011
(33) HU
(45) 8.1.2014
(47) 27.11.2013
(72) Bölcskei Ferenc, Monorierdő, HU;
(73) Bölcskei Ferenc, Monorierdő, HU;
(74) Litváková Lenka, Ing., Bratislava, SK;
(54) Sanitárna vložka do toaletných zariadení

---

(51) A61H 3/00
(11) 6651
(21) 50020-2013
(22) 7.3.2013
(31) PUV 2012-25747
(32) 13.3.2012
(33) CZ
(45) 8.1.2014
(47) 26.11.2013
(72) Hampl Petr, Chlumčany, CZ; Petele Jaroslav, Chlumčany, CZ;
(73) Hampl Petr, Chlumčany, CZ;
(74) Kubínyi Peter, Bc., Trenčín, SK;
(54) Rehabilitačná chodúľka

---

(51) A61H 15/00, A61H 7/00, A61H 39/00, A61H 23/00
(11) 6646
(21) 60-2013
(22) 5.4.2013
(45) 8.1.2014
(47) 26.11.2013
(72) Zakuťanský Štefan, Bardejov, SK;
(73) Zakuťanský Štefan, Bardejov, SK;
(54) Masážna pomôcka na hĺbkovú masáž

---

(51) A61K 31/00
(11) 6635
(21) 50089-2012
(22) 26.10.2012
(45) 8.1.2014
(47) 25.11.2013
(72) Leškovský Peter, PhDr., Senec, SK;
(73) VULM SK s. r. o., Bratislava, SK;
(74) Belička Ivan, Ing., Banská Bystrica, SK;
(54) Výživový doplnok s extraktom z pagaštanu konského

---

(51) A61P 17/00, A61K 33/00, A61K 9/00, A61K 8/00
(11) 6631
(21) 117-2012
(22) 21.9.2012
(31) 2011-24873
(32) 22.9.2011
(33) CZ
(45) 8.1.2014
(47) 25.11.2013
(72) Cihlář Kamil, Petrovice, CZ; Kucko Ján, Stránské, SK;
(73) Cihlář Kamil, Petrovice, CZ; Kucko Ján, Stránské, SK;
(74) Gažík Igor, JUDr., Prievidza, SK;
(54) Dermatologický prípravok

---

(51) A61Q 19/00, A61K 8/00
(11) 6633
(21) 5085-2012
(22) 18.10.2012
(45) 8.1.2014
(47) 25.11.2013
(72) Micháliková Darina, Ing., Bratislava, SK;
(73) DAMITA COSMETICS spol. s r. o., Bratislava, SK;
(74) Kováčik Štefan, Ing., Bratislava, SK;
(54) Mandľový výživný krém

---

(51) A63F 7/00
(11) 6632
(21) 140-2012
(22) 14.11.2012
(45) 8.1.2014
(47) 25.11.2013
(72) Benovič Eva, Nitra, SK;
(73) Benovič Eva, Nitra, SK;
(74) Máčajová Mária, Ing., Nitra, SK;
(54) Stolová futbalová hra

---

(51) B09B 3/00, H05H 1/00
(11) 6645
(21) 58-2013
(22) 2.4.2013
(45) 8.1.2014
(47) 26.11.2013
(72) Silvestri Jaroslav, Bardejov, SK;
(73) SILVERGAS s.r.o., Bardejov, SK;
(74) Gruber Dalibor, Ing., Košice, SK;
(54) Zapojenie systému na zvýšenie účinnosti plazmových a/alebo pyrolýznych zariadení a spôsob jeho činnosti

---

(51) B27L 11/00
(11) 6644
(21) 51-2013
(22) 19.3.2013
(45) 8.1.2014
(47) 26.11.2013
(72) Krilek Jozef, Ing., PhD., Krupina, SK;
(73) Technická Univerzita vo Zvolene, Zvolen, SK;
(54) Sekací nôž na výrobu drevnej štiepky

---

(51) B30B 15/00
(11) 6636
(21) 50098-2012
(22) 5.11.2012
(45) 8.1.2014
(47) 25.11.2013
(67) 50050-2012

(72) Ondruš Peter, Žilina, SK; Šebo Juraj, Ing., PhD., Košice, SK;
(73) Ondruš Peter, Žilina, SK;
(74) Belička Ivan, Ing., Banská Bystrica, SK;
(54) Systém automatickej identifikácie nástrojov a nástroj

---

(51) B65D 21/00
(11) 6647
(21) 5005-2013
(22) 7.2.2013
(45) 8.1.2014
(47) 26.11.2013
(72) Litvík Ľuboš, Bratislava, SK;
(73) Litvík Ľuboš, Bratislava, SK;
(54) Fľaše spájajúce sa do zostavy 3D

---

(51) B65G 19/00
(11) 6648
(21) 5006-2013
(22) 11.2.2013
(45) 8.1.2014
(47) 26.11.2013
(72) Sapietová Alžbeta, doc. Ing., PhD., Gbeľany, SK; Sága Milan, prof. Dr., Ing., Žilina, SK; Sapieta Milan, Ing., Gbeľany, SK; Dekýš Vladimír, doc. Ing., CSc., Martin, SK;
(73) Žilinská univerzita v Žiline, Strojnícka fakulta, Žilina, SK;
(74) Kováčik Štefan, Ing., Bratislava, SK;
(54) Hydraulický pohon dávkovacieho stroja

---

(51) C04B 20/00
(11) 6661
(21) 37-2012
(22) 27.2.2012
(45) 8.1.2014
(47) 28.11.2013
(72) Dobrocký Juraj, Ing. arch., Lučenec, SK; Kováčik Štefan, Ing., Lučenec - Malá Ves, SK;
(73) Dobrocký Juraj, Ing. arch., Lučenec, SK; Kováčik Štefan, Ing., Lučenec - Malá Ves, SK;
(54) Linka na výrobu ľahkého kameniva z alkalických kremičitanov termickou expanziou

---

(51) C04B 26/00
(11) 6641
(21) 35-2013
(22) 28.2.2013
(45) 8.1.2014
(47) 26.11.2013
(72) Šoka Ondrej, Ing., Hruboňovo, SK;
(73) THINKSPLAY s.r.o., Banská Bystrica, SK;
(54) Luminiscenčné osvetlenie kamenného koberca

---

(51) C05F 11/00, C05D 9/00
(11) 6642
(21) 37-2013
(22) 4.3.2013
(45) 8.1.2014
(47) 26.11.2013
(72) Teren Ján, Ing., CSc., Bratislava - Rača, SK;
(73) Teren Ján, Ing., CSc., Bratislava - Rača, SK;
(54) Kvapalné hnojivo obsahujúce síru

---

(51) C23C 22/00, C23G 3/00
(11) 6662
(21) 50056-2012
(22) 31.5.2012
(45) 8.1.2014
(47) 28.11.2013
(67) 50020-2012
(72) Orsag Marian, Ing., Zlate Moravce, SK;
(73) TESGAL, s.r.o., Vráble, SK;
(74) Belička Ivan, Ing., Banská Bystrica, SK;
(54) Multifunkčné zariadenie na povrchovú úpravu kovov

---

(51) F16D 65/00
(11) 6655
(21) 50028-2013
(22) 30.3.2013
(45) 8.1.2014
(47) 26.11.2013
(72) Matús Eduard, Ing., MBA, Šumperk, CZ; Řehák Otakar, Ing., Potštejn, CZ;
(73) Diafrikt Components s. r. o., Potštejn, CZ;
(74) Labudík Miroslav, Ing., Kysucké Nové Mesto, SK;
(54) Brzdová čeľusť

---

(51) F16L 55/00, F16L 47/00
(11) 6638
(21) 50115-2012
(22) 13.12.2012
(45) 8.1.2014
(47) 26.11.2013
(72) Vytřísal Jan, Ing., Bratislava, SK;
(73) SEPS, a.s., Bratislava, SK;
(74) Belička Ivan, Ing., Banská Bystrica, SK;
(54) Usporiadanie na opravu netesnosti potrubia a spôsob aplikácie usporiadania

---

(51) F25B 27/00, F25B 29/00, F25B 30/00, F28D 20/00
(11) 6649
(21) 5011-2013
(22) 1.3.2013
(45) 8.1.2014
(47) 26.11.2013
(72) Gyurik Adolf Rodriquez, Bratislava, SK;
(73) MainSail LLC, Wilmington, US;
(74) Kováčik Štefan, Ing., Bratislava, SK;
(54) Hybridný chladiaci okruh, najmä energetického zariadenia

---

(51) F42B 12/00, C06B 45/00
(11) 6652
(21) 50021-2013
(22) 7.3.2013
(45) 8.1.2014
(47) 26.11.2013
(72) Drda Martin, Praha, CZ; Vaněk Dušan, Ing., Horní Jelení, CZ;

(73) STV GROUP a.s., Praha, CZ;
(74) Kubínyi Peter, Bc., Trenčín, SK;
(54) Termobarický náboj a termobarický reaktívny granát pre ručné granátomety typu RPG a ich modifikácie

---

(51) G01N 3/00, B65G 15/00
(11) 6643
(21) 41-2013
(22) 7.3.2013
(45) 8.1.2014
(47) 26.11.2013
(72) Michalik Peter, Ing., PhD., Prešov, SK; Molnár Vieroslav, doc. Ing., PhD., Prešov, SK; Fedorko Gabriel, doc. Ing., PhD., Drienovská Nová Ves, SK; Zajac Jozef, prof. Ing., CSc., Prešov, SK; Hatala Michal, doc. Ing., PhD., Prešov, SK;
(73) Michalik Peter, Ing., PhD., Prešov, SK; TU - Košice, Košice, SK;
(54) Prípravok na analýzu vzoriek gumotextilných dopravných pásov na priemyselných metrotomografoch

---

(51) G01N 33/00
(11) 6640
(21) 14-2013
(22) 29.1.2013
(45) 8.1.2014
(47) 26.11.2013
(72) Kelemeca Vasil, Ing., Snina, SK;
(73) S Y N L A C T A, s.r.o., Snina, SK;
(74) Regina Ivan, Ing., Košice, SK;
(54) Spôsob zisťovania obsahu biologicky využiteľnej energie v pôde

---

(51) G06F 17/00, G06Q 50/00, B25J 9/00
(11) 6650
(21) 5017-2013
(22) 19.3.2013
(45) 8.1.2014
(47) 26.11.2013
(72) Gulan Ladislav, prof. Ing., PhD., Lubina, SK; Bukoveczky Juraj, prof. Ing., CSc., Veľký Grob, SK; Schmidtová Carmen, Ing., Bratislava, SK;
(73) Slovenská technická univerzita v Bratislave, Strojnícka fakulta, Bratislava, SK;
(74) Kováčik Štefan, Ing., Bratislava, SK;
(54) Zapojenie virtuálnych elektronických prostriedkov na určenie veľkostného radu modulárnych štruktúr mobilných pracovných strojov

---

(51) G06Q 50/00, G05B 19/00
(11) 6637
(21) 50108-2012
(22) 30.11.2012
(45) 8.1.2014
(47) 25.11.2013
(72) Tomlain Juraj st., Ing., Senica, SK; Tomlain Ján, Senica, SK; Ravas Stanislav, Ing., Senica, SK; Tomlain Juraj ml., Ing., Myjava, SK; Jendroľ Vladimír, Bc., Giraltovce, SK;
(73) Software - Industry, s. r. o., Senica, SK;
(74) Porubčan Róbert, Ing., Ivanka pri Dunaji, SK;
(54) Systém a spôsob sledovania stavu a/alebo polohy výrobkov alebo nosičov výrobkov

---

(51) G09F 7/00, E04H 13/00, B44C 5/00
(11) 6653
(21) 50024-2013
(22) 15.3.2013
(45) 8.1.2014
(47) 26.11.2013
(72) Višňovský Andrej, Ing., Nové Zámky, SK;
(73) Višňovský Andrej, Ing., Nové Zámky, SK;
(74) Porubčan Róbert, Ing., Ivanka pri Dunaji, SK;
(54) Spôsob pripevňovania znakov na plochu, pomôcka na vykonávanie tohto spôsobu

---

(51) G09F 19/00, H04L 12/00, H04W 8/00
(11) 6634
(21) 50075-2012
(22) 5.9.2012
(45) 8.1.2014
(47) 25.11.2013
(67) 50035-2012
(72) Láska Pavel, Mgr., Rimavská Sobota, SK;
(73) Láska Pavel, Mgr., Rimavská Sobota, SK;
(74) Belička Ivan, Ing., Banská Bystrica, SK;
(54) Systém na laserové zobrazovanie

---

(51) G21F 5/00, B65D 85/00
(11) 6639
(21) 8-2013
(22) 25.1.2013
(45) 8.1.2014
(47) 26.11.2013
(72) Bartoš Pavel, Ing., Ludgeřovice, CZ; Haladová Petra, Ing., Horní Bludovice, CZ;
(73) MECHATRONICKÉ SYSTÉMY a.s., Košice, SK;
(54) Transportný a manipulačný trojplášťový dvojventilový obalový systém na ukladanie vyhoreného jadrového paliva

---

(51)	(11)	(51)	(11)	(51)	(11)	(51)	(11)
A01C 1/00	6629	A61H 15/00	6646	B65G 19/00	6648	G01N 3/00	6643
A21D 2/00	6654	A61K 31/00	6635	C04B 20/00	6661	G01N 33/00	6640
A21D 13/00	6630	A61P 17/00	6631	C04B 26/00	6641	G06F 17/00	6650
A41D 13/00	6656	A61Q 19/00	6633	C05F 11/00	6642	G06Q 50/00	6637
A47B 11/00	6659	A63F 7/00	6632	C23C 22/00	6662	G09F 7/00	6653
A47G 33/00	6660	B09B 3/00	6645	F16D 65/00	6655	G09F 19/00	6634
A47J 27/00	6657	B27L 11/00	6644	F16L 55/00	6638	G21F 5/00	6639
A47K 13/00	6658	B30B 15/00	6636	F25B 27/00	6649		
A61H 3/00	6651	B65D 21/00	6647	F42B 12/00	6652		

GB2K Prevody a prechody práv na prihlášky úžitkových vzorov

(21) 50058-2013
(22) 3.6.2013
(71) Hlavajová Alena, Nižná, SK;
Predchádzajúci prihlasovateľ:
Krajíčková Anna, Melčice - Lieskové, SK;
Dátum uzavretia zmluvy: 30.9.2013
Dátum zápisu do registra: 25.11.2013

MC2K Vymazané úžitkové vzory

(11) 5697
(21) 5026-2010
(22) 7.5.2010
(54) Zariadenie na zneškodňovanie odpadov
Dátum výmazu: 22.11.2013

(11) 5886
(21) 157-2010
(22) 1.10.2010
(54) Spôsob zvýšenia bezpečnosti v cestnej doprave a zariadenie na jeho vykonávanie
Dátum výmazu: 4.11.2013

MK2K Zaniknuté úžitkové vzory uplynutím doby platnosti

(11)	Dátum zániku	(11)	Dátum zániku	(11)	Dátum zániku	(11)	Dátum zániku
3783	07.11.2013	4606	03.04.2013	5339	01.04.2013	5462	30.04.2013
3880	03.11.2013	4750	23.04.2013	5357	09.04.2013	5485	09.04.2013
4520	12.04.2013	4936	13.04.2013	5362	09.04.2013	5486	09.04.2013
4521	18.04.2013	5311	17.04.2013	5385	14.04.2013	5524	06.04.2013
4543	06.04.2013	5327	15.04.2013	5399	07.04.2013	5547	07.04.2013
4544	13.04.2013	5328	15.04.2013	5406	01.04.2013	5683	09.04.2013
4545	21.04.2013	5329	22.04.2013	5415	28.04.2013	5709	21.04.2013
4546	24.04.2013	5331	05.02.2013	5435	03.04.2013		
4553	12.04.2013	5332	08.04.2013	5436	28.04.2013		

ND2K Predĺženie platnosti úžitkových vzorov

(11)	(51)	(11)	(51)	(11)	(51)	(11)	(51)
4767	G08B 21/00	5558	B61D 17/00	5611	B23K 9/00	5765	H02B 1/00
5515	A01M 3/00	5583	A61M 16/00	5618	G08B 13/00	5951	H05H 1/00
5546	G09F 3/00	5598	A61B 5/00	5630	B60R 13/00	6016	B01D 53/00
5552	B61D 45/00	5601	A01M 1/00	5723	E01C 13/00		

(51) A01M 1/00
(11) 5601
(21) 5091-2009
(22) 24.11.2009
(73) Fytofarm, spol. s r. o., Bratislava, SK;
(54) Bariérový feromónový lapač

---

(51) A01M 3/00
(11) 5515
(21) 5092-2009
(22) 26.11.2009
(73) Fytofarm, spol. s r. o., Bratislava, SK;
(54) Zariadenie na integrovanú systémovú ochranu porastu proti lykožrútovi smrekovému

---

(51) A61B 5/00
(11) 5598
(21) 5083-2009
(22) 26.10.2009
(73) Ústav merania SAV, Bratislava, SK; Fakulta biomedicínskeho inženýrství, České vysoké učení technické v Praze, Kladno, CZ;
(54) Aktívna elektróda na snímanie bioelektrických signálov

---

(51) A61M 16/00, C01B 13/00, G05D 7/00
(11) 5583
(21) 50094-2009
(22) 15.12.2009
(73) Chamraz Jozef, Ing., CSc., Banka, SK;
(54) Elektronický systém na riadenie, kalibráciu a diagnostiku generátorov medicinálnych plynov

---

(51) B01D 53/00, C10J 3/00, F27D 17/00
(11) 6016
(21) 5016-2011
(22) 25.9.2009
(73) SIEMENS VAI METALS TECHNOLOGIES GMBH, Linz, AT;
(54) Zariadenie na odlučovanie prachu za sucha a na čistenie plynu pri výrobe železa alebo splyňovaní uhlia

---

(51) B23K 9/00
(11) 5611
(21) 122-2009
(22) 26.11.2009
(73) Varga Emil, Trávnica, SK;
(54) Kontaktná rúrka horáka

---

(51) B60R 13/00, E04B 1/00
(11) 5630
(21) 5088-2009
(22) 12.11.2009
(73) LYDALL, INC., Manchester, CT, US;
(54) Výplňový materiál

---

(51) B61D 17/00, E05D 15/00
(11) 5558
(21) 50087-2009
(22) 24.11.2009
(73) TATRAVAGÓNKA, a. s., Poprad, SK;
(54) Mechanizmus na zaistenie bočnice krytého nákladného železničného vozňa

---

(51) B61D 45/00
(11) 5552
(21) 112-2009
(22) 6.11.2009
(73) TATRAVAGÓNKA, a. s., Poprad, SK;
(54) Klanicový systém s otočne uloženými klanicami

---

(51) E01C 13/00
(11) 5723
(21) 50011-2010
(22) 23.2.2010
(73) SPORTER s.r.o., Bratislava, SK;
(54) Odpružený antukový povrch športového ihriska

---

(51) G08B 13/00, G08B 25/00, H04N 7/00, H04M 11/00
(11) 5618
(21) 109-2009
(22) 28.10.2009
(73) Spodniak Jozef, Košice, SK;
(54) Elektronický kamerový systém

---

(51) G08B 21/00
(11) 4767
(21) 249-2006
(22) 15.12.2006
(73) TOLERANCIA, nezisková organizácia, Trstice, SK;
(54) Sústava prvkov na komunikáciu a dozor

---

(51) G09F 3/00, B65D 55/00
(11) 5546
(21) 50083-2009
(22) 16.11.2009
(73) Hamrák Stanislav, Krompachy, SK; Východoslovenská energetika a.s., Košice, SK;
(54) Bezpečnostná plomba, najmä na plombovanie prístrojov

---

(51) H02B 1/00
(11) 5765
(21) 50082-2009
(22) 13.11.2009
(73) HASMA, s.r.o., Krompachy, SK;
(54) Zostava pilierovej skrine, najmä na elektrické rozvody a zariadenia

---

(51) H05H 1/00, B27M 1/00
(11) 5951
(21) 50084-2010
(22) 5.12.2006
(73) Univerzita Komenského v Bratislave, Fakulta matematiky, fyziky a informatiky, Bratislava, SK;
(54) Zariadenie a spôsob povrchovej úpravy dreva, drevených vlákien a materiálov na báze dreva

---

(51)	(11)	(51)	(11)	(51)	(11)	(51)	(11)
A01M 1/00	5601	B01D 53/00	6016	B61D 45/00	5552	G09F 3/00	5546
A01M 3/00	5515	B23K 9/00	5611	E01C 13/00	5723	H02B 1/00	5765
A61B 5/00	5598	B60R 13/00	5630	G08B 13/00	5618	H05H 1/00	5951
A61M 16/00	5583	B61D 17/00	5558	G08B 21/00	4767		

ČASŤ

DIZAJNY

Číselné INID - kódy na označovanie bibliografických údajov (Štandard WIPO ST. 80)

(11) Číslo zapísaného dizajnu
(15) Dátum zápisu/predĺženia platnosti
(18) Predpokladaný dátum uplynutia platnosti zápisu/-predlženia platnosti
(21) Číslo prihlášky
(22) Dátum podania prihlášky
(28) Počet dizajnov
(31) Číslo prioritnej prihlášky
(32) Dátum podania prioritnej prihlášky
(33) Krajina alebo regionálna organizácia priority
(45) Dátum sprístupnenia zapísaného dizajnu
(46) Dátum uplynutia odkladu zverejnenia
(51) Medzinárodné triedenie dizajnov
(54) Názov dizajnu
(55) Vyobrazenie dizajnu/vyobrazenie dizajnu po čiastočnom výmaze
(58) Dátum záznamu v registri, napr. zmeny mena, zániku, výmazu a pod.
(62) Číslo pôvodnej prihlášky v prípade vylúčenej prihlášky
(72) Meno pôvodcu (-ov)
(73) Meno (názov) majiteľa (-ov)
(74) Meno (názov) zástupcu (-ov)
(78) Meno (názov) nového majiteľa (-ov) po prevode alebo prechode

Poznámka:
Číslo uvádzané pred kódom **(51)** znamená verziu Medzinárodného triedenia dizajnov.

Kódy na označovanie záhlaví oznámení publikovaných vo Vestníku ÚPV SR (Štandard WIPO ST. 17)

FG4Q Zapísané dizajny
FG4Q Zapísané dizajny s odloženým zverejnením
FG4Q Zverejnené zapísané dizajny po uplynutí doby odkladu zverejnenia
MA4Q Zaniknuté zapísané dizajny vzdaním sa
MA4Q Čiastočne zaniknuté zapísané dizajny vzdaním sa
MC4Q Vymazané zapísané dizajny
MG4Q Čiastočne vymazané zapísané dizajny
MK4Q Zaniknuté zapísané dizajny uplynutím doby platnosti
ND4Q Predĺženie platnosti zapísaných dizajnov
PC4Q Prevody a prechody práv
PD4Q Zmeny dispozičných práv na zapísané dizajny (zálohy)
PD4Q Zmeny dispozičných práv na zapísané dizajny (ukončenie zálohov)
QB4Q Licenčné zmluvy registrované
QC4Q Ukončenie platnosti licenčných zmlúv
RL4Q Odňatie ochrany a prepis majiteľa dizajnu (na základe rozhodnutia súdu)
TA4Q Doplnenie pôvodcu (-ov)
TB4Q Opravy mien
TC4Q Zmeny mien
TD4Q Opravy adries
TE4Q Zmeny adries
TF4Q Opravy dátumov
TG4Q Opravy zatriedenia podľa Medzinárodného triedenia dizajnov
TH4Q Opravy chýb alebo zmeny všeobecne
TK4Q Opravy tlačových chýb vo Vestníku ÚPV SR

FG4Q Zapísané dizajny

(11)	(51)	(11)	(51)	(11)	(51)	(11)	(51)
27996	13/01.04	27999	21/01.01	28001	06/04.04	28003	32/00.00
27997	21/03.01	28000	21/01.01	28002	32/00.00	28004	32/00.00
27998	19/06.08						

9 (51) 06/04.04
(11) 28001
(15) 15.11.2013
(18) 7.3.2018
(21) 21-2013
(22) 7.3.2013
(72) Lizoňová Denisa, Ing. ArtD., Zvolen, SK; Schneider Štefan, prof. Ing., PhD., Zvolen, SK;
(73) Lizoňová Denisa, Ing. ArtD., Zvolen, SK;
(54) Policový regál 1, policový regál 2, policový regál 3
Určenie výrobku:
Prihlasovaný dizajn predstavuje malý úložný predmet zložený prevažne zo zvislých a vodorovných prvkov, určený ako do bytového, tak aj verejného interiéru. Slúži na uloženie predmetov, ako sú knihy, časopisy, drobné dekoračné predmety a pod. Je určený na postavenie voľne v priestore, takže svojím umiestnením zároveň rozčlení priestor na zóny. Podľa uváženia je však možné ho situovať aj k stene.
(28) 3
(55)

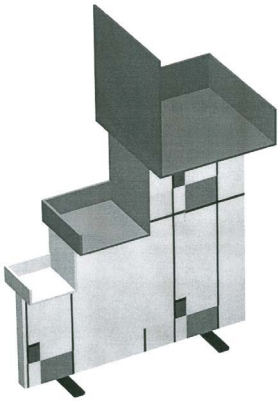
1.1

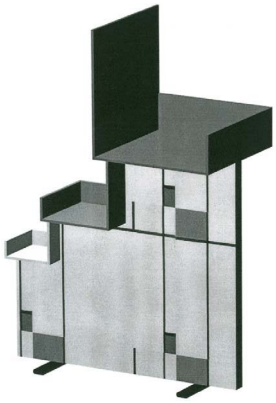
1.2

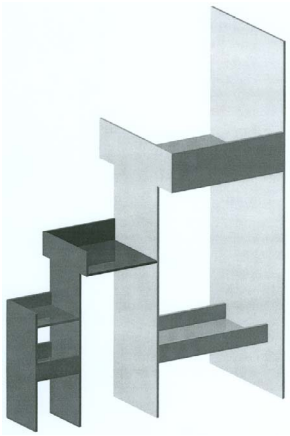
2.1

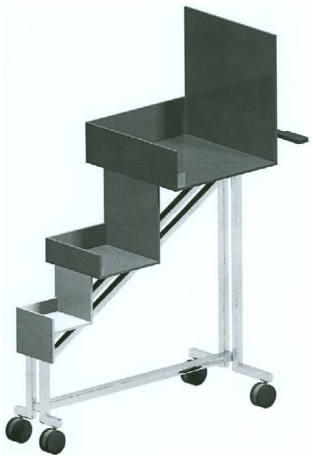
3.1

3.2

3.3

---

9 (51) 13/01.04
(11) 27996
(15) 12.11.2013
(18) 7.8.2018
(21) 68-2013
(22) 7.8.2013
(72) Šupík Ladislav, Ing., Sereď, SK;
(73) Šupík Ladislav, Ing., Sereď, SK;
(54) Adaptér na výrobu elektrickej energie kolesom auta
Určenie výrobku:
Výrobok - adaptér na výrobu elektrickej energie kolesom auta, je určený ako dočasný núdzový zdroj elektrickej energie.
(28) 2
(55)

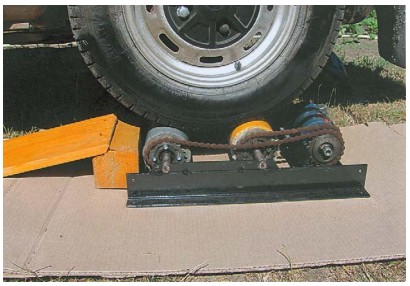

1.1

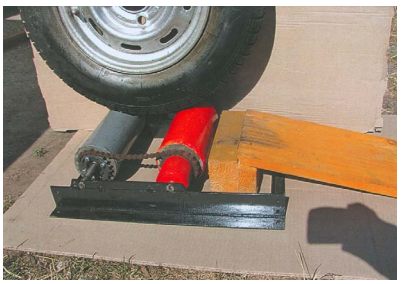

2.1

---

9 (51) 19/06.08
(11) 27998
(15) 12.11.2013
(18) 20.8.2018
(21) 71-2013
(22) 20.8.2013
(72) Hakl Tomáš, Bratislava, SK;
(73) Hakl Tomáš, Bratislava, SK;
(74) Gajdošíková Zuzana, Ing., Bratislava, SK;
(54) Školské pomôcky
Určenie výrobku:
Výrobky, na ktorých sú dizajny stelesnené, sú určené najmä ako školské pomôcky slúžiace na ochranu pred ušpinením pri písaní a čistení tabule.
(28) 2
(55)

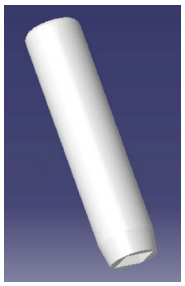

1.1

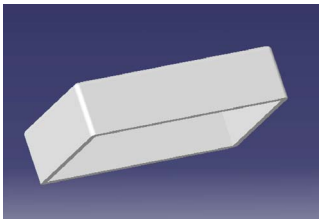

2.1

---

9 (51) 21/01.01
(11) 28000
(15) 12.11.2013
(18) 26.8.2018
(21) 73-2013
(22) 26.8.2013
(72) Matuška Jaroslav, Lučenec, SK;
(73) Matuška Jaroslav, Lučenec, SK;
(54) Herný plán spoločenskej hry
Určenie výrobku:
Výrobok, v ktorom je dizajn stelesnený, je herný plán s príslušenstvom, ktorý je určený ako spoločenská hra.
(28) 2
(55)

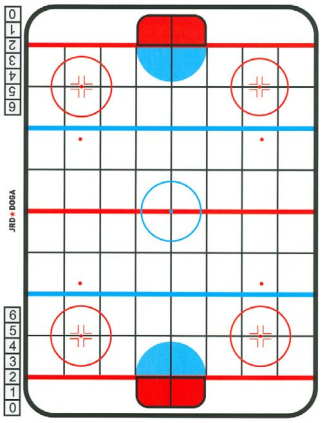

1.1

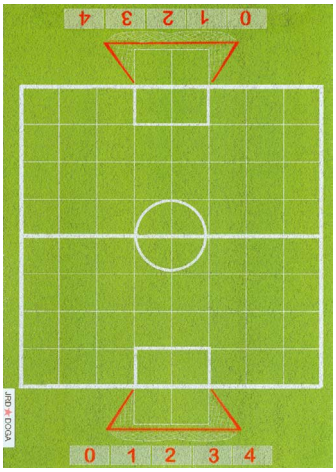

2.1

---

9 **(51) 21/01.01, 21/01.04**
(11) 27999
(15) 12.11.2013
(18) 23.8.2018
(21) 72-2013
(22) 23.8.2013
(72) Matuška Jaroslav, Lučenec, SK;
(73) Matuška Jaroslav, Lučenec, SK;
(54) Herný plán spoločenskej hry a hrací kameň
Určenie výrobku:
Výrobok, v ktorom je dizajn stelesnený, je herný plán s príslušenstvom, ktorý je určený ako spoločenská hra.
(28) 2
(55)

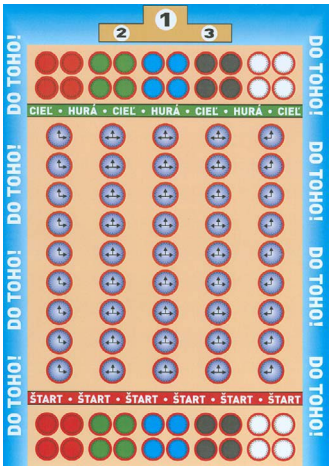

1.1

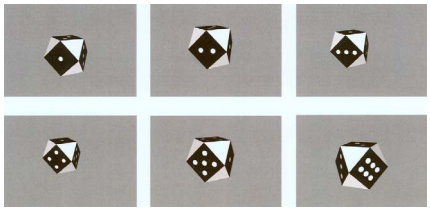
2.1

---

9 **(51) 21/03.01**
(11) 27997
(15) 12.11.2013
(18) 20.8.2018
(21) 70-2013
(22) 20.8.2013
(72) Rehák Jozef, Ing., Prievidza, SK;
(73) Rehák Jozef, Ing., Prievidza, SK;
(54) Priestorový stavebnicový hlavolam
Určenie výrobku:
Výrobok, v ktorom je dizajn stelesnený, je priestorový stavebnicový hlavolam.
(28) 1
(55)

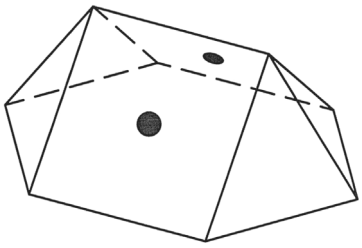
1.1

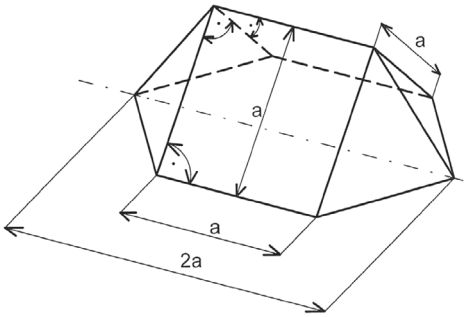

1.2

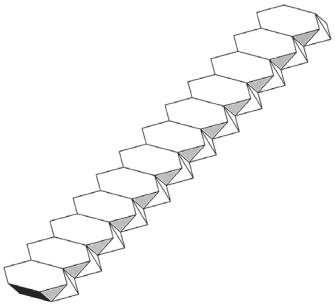
1.3

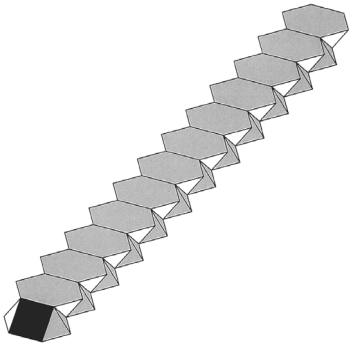
1.4

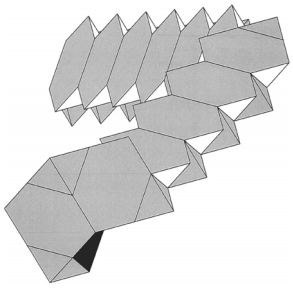

1.5

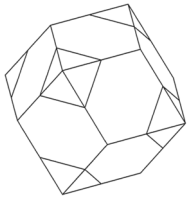

1.6

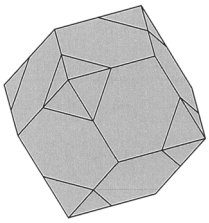

1.7

---

9 (51) 32/00.00
(11) 28002
(15) 15.11.2013
(18) 17.6.2018
(21) 53-2013
(22) 17.6.2013
(72) Chovan Miroslav, Ing. ArtD., Zvolen, SK;
(73) Chovan Miroslav, Ing. ArtD., Zvolen, SK;
(54) Logo - MATERIO, s. r. o.
Určenie výrobku:
Výrobok, v ktorom je dizajn stelesnený, je určený ako logo pre výrobcu drevostavieb.
(28) 4
(55)

1.1

2.1

3.1

4.1

---

9 (51) 32/00.00
(11) 28004
(15) 19.11.2013
(18) 19.7.2018
(21) 61-2013
(22) 19.7.2013
(72) Chovan Miroslav, Ing. ArtD., Zvolen, SK;
(73) Chovan Miroslav, Ing. ArtD., Zvolen, SK;
(54) Grafické projekty
Určenie výrobku:
Výrobok, v ktorom je dizajn stelesnený, je určený ako logo firmy.
(28) 25
(55)

1.1

2.1

3.1

4.1

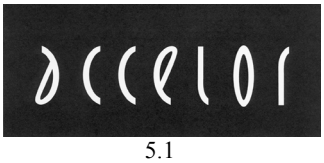

5.1

6.1

7.1

8.1

9.1

10.1

ecodesign
11.1

ecodesign
12.1

ecodesign
13.1

ekodizajn
14.1

ekodizajn
15.1

ekodizajn
16.1

17.1

18.1

19.1

20.1

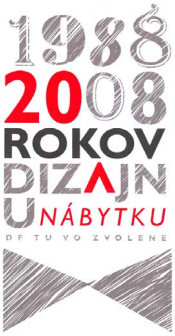

21.1

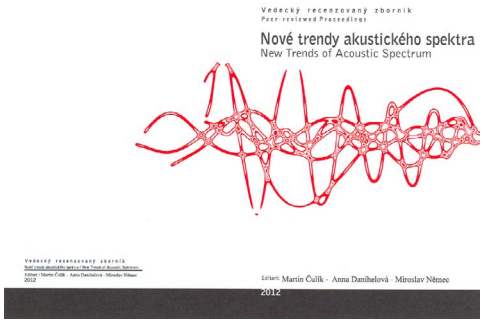

22.1

23.1

24.1

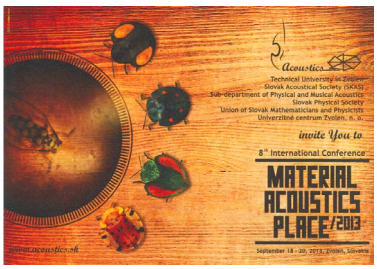

25.1

---

9 (51) 32/00.00
(11) 28003
(15) 15.11.2013
(18) 17.6.2018
(21) 54-2013
(22) 17.6.2013
(72) Chovan Miroslav, Ing. ArtD., Zvolen, SK;
(73) Chovan Miroslav, Ing. ArtD., Zvolen, SK;
(54) Logo - DREVOSTAVBA ROKA
Určenie výrobku:
Výrobok, v ktorom je dizajn stelesnený, je určený ako logo súťaže - DREVOSTAVBA ROKA 2012.
(28) 4
(55)

1.1

2.1

3.1

4.1

---

(51)	(11)	(51)	(11)	(51)	(11)	(51)	(11)
06/04.04	28001	21/01.01	28000	21/03.01	27997	32/00.00	28003
13/01.04	27996	21/01.01	27999	32/00.00	28002	32/00.00	28004
19/06.08	27998						

MK4Q Zaniknuté zapísané dizajny uplynutím doby platnosti

(11)	Dátum zániku	(11)	Dátum zániku	(11)	Dátum zániku	(11)	Dátum zániku
25784	03.11.2013	27461	09.04.2013	27464	09.04.2013	27466	09.04.2013
25800	11.11.2013	27462	09.04.2013	27465	09.04.2013	27470	29.04.2013
26804	11.04.2013	27463	09.04.2013				

ND4Q Predĺženie platnosti zapísaných dizajnov

(11)	(51)
26816	25/02.04
27012	09/01.01
27502	09/01.07
27549	19/07.04
27550	23/03.03
27559	02/04.05

8 (51) 02/04.05
(11) 27559
(15) 22.4.2009
(18) 17.10.2018
(21) 5027-2008
(22) 17.10.2008
(73) IMBIZ s.r.o., Spišská Nová Ves, SK;
(54) Obuv
Určenie výrobku:
Výrobok, v ktorom je alebo bude dizajn stelesnený, je obuv, predovšetkým športová obuv.

---

8 (51) 09/01.01
(11) 27012
(15) 3.12.2004
(18) 12.12.2018
(21) 235-2003
(22) 12.12.2003
(73) Tchibo GmbH, Hamburg, DE;
(54) Uzatvárateľná nádoba s uzáverom
Určenie výrobku:
Výrobok je určený na uchovávanie a skladovanie potravín, predovšetkým kávy.

---

8 (51) 09/01.07
(11) 27502
(15) 23.12.2008
(18) 5.9.2018
(21) 59-2008
(22) 5.9.2008
(73) Lukáš Gregor, Uhorské, SK;
(54) Geletka
Určenie výrobku:
Výrobok, v ktorom je dizajn stelesnený, slúži ako obal na mliečne výrobky a predovšetkým ako obal na bryndzu.

---

8 (51) 19/07.04
(11) 27549
(15) 23.3.2009
(18) 17.10.2018
(21) 5026-2008
(22) 17.10.2008
(73) Kajanová Zuzana, RNDr., Bratislava, SK;
(54) Didaktické prostriedky na matematické operácie s číslami
Určenie výrobku:
Výrobok podľa dizajnu, v ktorom je stelesnené vonkajšie tvarové a grafické riešenie didaktických prostriedkov, je určený na výučbu matematických operácií s číslami, hlavne násobenia, sčítania, delenia a odčítania.

---

8 (51) 23/03.03
(11) 27550
(15) 23.3.2009
(18) 19.11.2018
(21) 5035-2008
(22) 19.11.2008
(73) KOBOK, spol. s r.o., Valaská - Piesok, SK;
(54) Jednoplášťová kozubová vložka
Určenie výrobku:
Prihlasovaným dizajnom je výrobok jednoplášťová kozubová vložka v štyroch variantoch vyhotovenia.

---

8 (51) 25/02.04
(11) 26816
(15) 20.1.2004
(18) 24.7.2018
(21) 136-2003
(22) 24.7.2003
(73) AD Armaturka Dýšina, s. r. o., Dýšina, CZ;
(54) Kanálový vpust
Určenie výrobku:
Výrobok, v ktorom je dizajn stelesnený, je kanálový vpust tvorený mrežou s vystúpenými rebrami v rohoch a ramenách s vybraniami na vystúpené rebrá, určený na zakrytie kanálovej šachty na komunikácii.

---

(51)	(11)
02/04.05	27559
09/01.01	27012
09/01.07	27502
19/07.04	27549
23/03.03	27550
25/02.04	26816

ČASŤ

OCHRANNÉ ZNÁMKY

Číselné kódy na označovanie bibliografických údajov (Štandard WIPO ST. 60)

(111) Číslo zápisu
(141) Dátum zániku
(151) Dátum zápisu
(156) Dátum obnovy
(180) Predpokladaný dátum uplynutia platnosti zápisu/-obnovy
(210) Číslo prihlášky
(220) Dátum podania prihlášky
(310) Číslo prioritnej prihlášky
(320) Dátum podania prioritnej prihlášky
(330) Krajina alebo regionálna organizácia priority
(340) Údaje o čiastočnej priorite
(350) Dátum práva z prihlášky, z ktorej sa uplatňuje seniorita
(360) Zoznam tovarov a služieb, na ktoré sa vzťahuje čiastočná seniorita
(442) Dátum zverejnenia prihlášky po prieskume
(450) Dátum oznámenia o zápise ochrannej známky
(510) Zoznam tovarov a/alebo služieb, ak neboli zatriedené/bez použitia triedenia
(511) Medzinárodné triedenie tovarov a/alebo služieb, a/alebo zoznam zatriedených tovarov a/alebo služieb
(540) Reprodukcia známky
(551) Údaje o kolektívnej známke
(554) Trojrozmerná známka
(580) Dátum zápisu akejkoľvek transakcie v súvislosti s prihláškou alebo zápisom ochrannej známky do registra, napr. zmena majiteľa, zmena mena alebo adresy, zrieknutie sa známky atď. (účinnosť)
(591) Údaje o uplatňovaných farbách
(641) Číslo a dátum podania prihlášky ochrannej známky Spoločenstva, premenou ktorej vznikla prihláška národnej ochrannej známky
(646) Číslo a dátum podania ochrannej známky Spoločenstva, premenou ktorej vznikla prihláška národnej ochrannej známky
(731) Meno a adresa prihlasovateľa (-ov)
(732) Meno a adresa majiteľa (-ov)
(740) Meno a adresa zástupcu (-ov)
(770) Meno a adresa predchádzajúceho prihlasovateľa (-ov) alebo majiteľa (-ov) (v prípade zmeny vlastníctva)
(771) Predchádzajúce meno alebo adresa prihlasovateľa (-ov) alebo majiteľa (-ov) (v prípade zmeny údajov)
(791) Meno a adresa držiteľa (-ov) licencie
(793) Podmienky a obmedzenia licencie
(800) Číslo a dátum medzinárodného zápisu
(881) Číslo a dátum zápisu ochrannej známky nahradenej medzinárodným zápisom

Poznámka:
Číslo uvádzané pred kódom (511) znamená verziu Medzinárodného triedenia tovarov a služieb na zápis ochranných známok (Niceské triedenie), podľa ktorej bola prihláška ochrannej známky zatriedená v deň jej podania na úrade. Od roku 2013 sa Niceské triedenie aktualizuje každý rok a vstupuje do platnosti vždy 1. januára príslušného roka. Prihlášky podané v roku 2014 sa zatrieďujú podľa verzie 10. vydania triedenia, ktorá vstúpila do platnosti 1. januára 2014 s označením NCL (10-2014).

Zverejnené prihlášky ochranných známok

(210)	(210)	(210)	(210)
5686-2011	1486-2013	1758-2013	1998-2013
5795-2012	1510-2013	1759-2013	1999-2013
71-2013	1543-2013	1765-2013	2000-2013
331-2013	1590-2013	1766-2013	2013-2013
682-2013	1606-2013	1770-2013	2014-2013
763-2013	1607-2013	1771-2013	2016-2013
873-2013	1623-2013	1772-2013	2017-2013
874-2013	1624-2013	1775-2013	2062-2013
928-2013	1627-2013	1787-2013	2085-2013
934-2013	1629-2013	1788-2013	5050-2013
967-2013	1631-2013	1789-2013	5107-2013
968-2013	1651-2013	1817-2013	5108-2013
1005-2013	1654-2013	1819-2013	5313-2013
1084-2013	1655-2013	1820-2013	5314-2013
1085-2013	1673-2013	1843-2013	5315-2013
1119-2013	1679-2013	1845-2013	5316-2013
1122-2013	1682-2013	1849-2013	5317-2013
1207-2013	1685-2013	1850-2013	5318-2013
1212-2013	1687-2013	1851-2013	5471-2013
1213-2013	1688-2013	1854-2013	5472-2013
1223-2013	1689-2013	1865-2013	5473-2013
1252-2013	1695-2013	1866-2013	5474-2013
1324-2013	1699-2013	1895-2013	5475-2013
1386-2013	1720-2013	1911-2013	5479-2013
1409-2013	1733-2013	1912-2013	5482-2013
1414-2013	1738-2013	1913-2013	5483-2013
1415-2013	1739-2013	1915-2013	5486-2013
1457-2013	1740-2013	1916-2013	5487-2013
1468-2013	1741-2013	1937-2013	5535-2013
1470-2013	1742-2013	1938-2013	5536-2013
1472-2013	1744-2013	1991-2013	5537-2013
1478-2013	1749-2013	1993-2013	
1479-2013	1751-2013	1994-2013	

(210) 5686-2011
(220) 24.10.2011
9 **(511) 17**
(511) 17 - Tesniace materiály; tesniace obloženia; tesnenia; tesniace krúžky; tesnenia potrubia; tesniace tmely; vlákna a šnúry na tesniace účely; tesniace tkaniny.
(540) DuraSeal
(731) FELKON, s. r. o., Braneckého 21, 949 01 Nitra, SK;
(740) Hojčuš Peter, Ing., Bratislava, SK;

---

(210) 5795-2012
(220) 12.11.2012
10 **(511) 41**
(511) 41 - Výchova, vzdelávanie, školenia, konzultačné a informačné služby v oblasti špeciálnych manažérskych tréningov (vzdelávanie dospelých) s asistenciou zvierat, ako umenie vodcovstva, budovanie a rozvoj tímov, komunikačné zručnosti, medzikultúrna komunikácia, motivácia, sebapoznávanie; odborné poradenstvo v oblasti špeciálnych manažérskych tréningov (vzdelávanie dospelých) s asistenciou zvierat; publikovanie vzdelávacích testov; poskytovanie rád a informácií o uvedených službách prostredníctvom komunikačných médií, elektronickej pošty, SMS, počítačových sietí a internetu alebo verbálne.
(540) KNOW-HORSE
(731) Kmeťová Lenka, Ing., Macov 69, 930 32 Macov, SK;
(740) Holoubková Mária, Ing., Bratislava, SK;

---

(210) 71-2013
(220) 14.1.2013
10 **(511) 18, 25**
(511) 18 - Usne, koža a koženky a výrobky z týchto materiálov nezahrnuté v iných triedach, tašky, kufre, kufríky, vaky, cestovné tašky, dáždniky a slnečníky.
25 - Vložky do topánok nezahrnuté v iných triedach, podporné vankúšiky, podložky pod klenbu a pätu nezahrnuté v iných triedach, upínadlá päty.
(540) JANA
(731) AD PROPERTY, s.r.o., Stará Vajnorská 11, 831 04 Bratislava, SK;
(740) Mišík Viktor, JUDr., Bratislava, SK;

---

(210) 331-2013
(220) 25.3.2002
10 (511) 1, 5, 20, 31
(511) 1 - Chemikálie pre priemysel, poľnohospodárstvo, záhradníctvo a lesníctvo; poľnohospodárske hnojivá; mulčovacia slama (hnojenie na povrchu); rozdrvená kôra používaná ako hnojivo; rašelina (hnojivo); posypová soľ a granuláty (zahrnuté v triede 1).
5 - Prípravky na ničenie hmyzu; prípravky odpudzujúce psy a mačky; fungicídy, herbicídy.
20 - Výrobky z rohov a rohových odrezkov, dreva, korku, trstiny, prútia, rohoviny, kostí, slonovinovej kosti, veľrybích kostíc, mušlí, korytnačiny, jantáru, perlete, sépiolitu a náhradiek týchto materiálov a z plastov, ktoré nie sú zahrnuté v iných triedach; nábytok; zrkadlá; rámy na obrazy.
31 - Semená určené na zatrávňovanie trávnikov; kôra na obkladanie pazderím (kôra na použitie pri mulčovaní).
(540)

green partners

(591) zelená
(646) 002633030, 25.3.2002
(731) gpi green partners international GmbH & Co. KG, Rockwoolstr. 14, 45966 Gladbeck, DE;

---

(210) 682-2013
(220) 3.12.2012
(310) 1494281
(320) 1.6.2012
(330) AU
10 (511) 29, 30, 32, 35
(511) 29 - Mlieko, ochutené mlieko, mliečne kokteily a nápoje na báze mlieka; sójové mlieko; ovocné džemy; kompóty, rôsoly, nátierky na chlieb pokiaľ nie sú zahrnuté v iných triedach; konzervované ovocie a zelenina, pripravené jedlá alebo mrazené jedlá pokiaľ nie sú zahrnuté v iných triedach, pozostávajúce z mäsa, sóje, hydiny, morských produktov, zeleniny, ovocia, tofu, a/alebo syra tiež obsahujúce cestoviny, ryžu alebo zrná; jogurt a šľahačka; spracované orechy, korenené orechy, opražené orechy.
30 - Čaj a bylinkový čaj; nápoje na báze čaju a bylinkového čaju; koncentráty na báze čaju a bylinkového čaju, s ovocnou príchuťou; mrazené zmesi s čajom, bylinkovým čajom a/alebo ovocnou príchuťou; mletá a celozrnná káva; kakaové a espreso nápoje, a nápoje vyrobené so základom z kávy a/alebo espresa; nápoje, vyrobené so základom čaju, prášková čokoláda a vanilka; káva pripravená na pitie; čaj pripravený na pitie; mrazené zmesi, a to zmrzlina, mliečna zmrzlina, mrazený jogurt, mrazené sójové dezerty; čokoláda, cukrovinky a cukríky; pečené výrobky, a to muffiny, buchty, sušienky, koláčiky, cestoviny a pečivo; sendviče; spracovaný potravinový produkt na báze obilnín na použitie ako raňajková obilnina, potravinová tyčinka, alebo prísada na výrobu jedla; obilniny pripravené na konzumáciu; lisovaný ovos; potravinové tyčinky na báze zŕn; potravinové tyčinky pripravené na konzumáciu na báze ovsa, sušienky; pripravené alebo mrazené jedlá, ktoré nie sú zahrnuté v iných triedach, pozostávajúcich primárne z ryže, zŕn, alebo cestovín, obsahujúce mäso, sóju, hydinu, morské produkty, zeleninu, ovocie, tofu, a/alebo syr; omáčky; namáčacie omáčky; predpripravené omáčky; šalátové zálievky; potravinové tyčinky na báze sóje.
32 - Dochucovacie sirupy do nápojov; šťavy na pridávanie do nápojov; ovocné šťavy ako nápoje; zeleninové šťavy ako nápoje.
35 - Obchodná administratíva; obchodný manažment; administratívne (podporné) služby, hlavne, poskytovanie asistencie pri zakladaní a/alebo prevádzkovaní reštaurácií, kaviarní, pekární, lacných reštaurácií a snackbarov vo vzťahu k franchisingu; maloobchodné služby s kávou, čajom, kakaom, nealkoholickými nápojmi, pekárenskými produktmi a dezertmi, muffinmi, buchtami, sušienkami, koláčmi, koláčikmi, pečivom a chlebom, vodu, balenými a pripravenými potravinami, výživovými doplnkami a potravinovými doplnkami, elektrickými a neelektrickými prístrojmi, domácimi potrebami, kuchynskými potrebami, hodinami, hodinkami, stopkami, knihami, hudobnými záznamami, poznámkovými blokmi (blank books), nákupnými taškami, peňaženkami, taškami na knihy, cestovnou batožinou a dáždnikmi vyrobenými z tkaniny, plastu alebo kože, príveskami na kľúče z kože, oblečením, pokrývkami hlavy, čapicami a klobúkmi, hrami a skladacími puzzlami; sprostredkovanie veľkoobchodu týkajúce sa kávy, čaju, kakaa, nealkoholických nápojov, pekárenských produktov a dezertov obsahujúcich muffiny, buchty, sušienky, koláče, koláčiky, pečivo a chlieb, vodu, balené a pripravené potraviny, výživové doplnky a doplnky potravy, elektrických a neelektrických prístrojov, domácich potrieb, kuchynských potrieb, hodín, hodiniek, stopiek, kníh, hudobných záznamov, poznámkových blokov (blank books), nákupných tašiek, peňaženiek, tašiek na knihy, cestovných batožín a dáždnikov vyrobených z tkaniny, plastu alebo kože, príveskov na kľúče z kože, oblečenia, pokrývok hlavy, čapíc a klobúkov, hier a skladacích puzzlí; obchodný manažment a administratívne spracovanie obchodných objednávok týkajúce sa služieb zásielkového predaja, katalógového zásielkového predaja, online počítačového objednávania, počítačových online maloobchodných služieb, online objednávania a online maloobchodných služieb s kávou, čajom, kakaom, nealkoholickými nápojmi, pekárenskými výrobkami a dezertmi, muffinmi, buchtami, sušienkami, koláčmi, koláčikmi, pečivom a chlebom, vodu, balenými a pripravenými potravinami, výživovými doplnkami a doplnkami potravy, elektrickými a neelektrickými prístrojmi, domácimi potrebami, kuchynskými potrebami, hodinami, hodinkami, stopkami, poznámkovými blokmi (blank books), hudobnými záznamami, knihami, nákupnými taškami, peňaženkami, taškami na knihy, cestovnými batožinami a dáždnikmi z tkaniny, plastu alebo kože, príveskami na kľúče z kože, oblečenia, pokrývkami hlavy, čapicami a klobúkmi, hrami a skladacími puzzlami.

(540) LA BOULANGE
(641) 011392669, 3.12.2012
(731) Bay Bread LLC, 2325 Pine Street, 94115 San Francisco, California CA, US;
(740) Tomeš Pavol, Ing., Bratislava, SK;

---

(210) 763-2013
(220) 17.12.1997
10 (511) 6, 10, 17, 20, 22, 24
(511) 6 - Pružiny a súbory pružín na zabudovanie do matracov, čalúnených nábytkov a podobných tovarov, kovania na nábytok zaradené v tejto triede.
10 - Matrace, podušky a vankúše; prikrývky, obliečky a poťahy na ne; všetko na chirurgické, lekárske alebo liečebné účely; deky, prikrývky, podložky, podušky, vankúše a poťahy na postele, všetky elektricky vyhrievané, všetky na lekárske účely; kovania, doplnky a úchytky na nábytok zahrnuté v tejto triede.
17 - Výrobky z kaučuku, gumy a plastu na použitie vo výrobe, zahrnuté v tejto triede; prírodný alebo syntetický kaučuk a plastové materiály na použitie v balení, vypchávaní, tesnení, čalúnení a vyplňovaní; vata na tesnenie a balenie.
20 - Nábytok, matrace, podložky na matrac, divány, lôžkoviny (s výnimkou posteľnej bielizne), vankúše, podhlavníky a podušky; spacie vaky; časti a doplnky pre všetky vyššie uvedené tovary.
22 - Vypchávkový a čalúnnický materiál; textilné materiály zo surových vlákien.
24 - Textilný kusový tovar, zahrnutý v tejto triede; obliečky a lôžkoviny; poťahy a obliečky na nábytok, matrace, vankúše a na podhlavníky; prikrývky, prešívané prikrývky, páperové prikrývky, paplóny a periny; posteľná bielizeň a stolová bielizeň, prestieranie.
(540) SLUMBERLAND
(646) 000705244, 17.12.1997
(731) HILDING ANDERS SWITZERLAND AG, Biltnerstrasse 42, 8718 Schänis, CH;
(740) MAJLINGOVÁ & PARTNERS, s. r. o., Bratislava, SK;

---

(210) 873-2013
(220) 20.5.2013
10 (511) 41
(511) 41 - Informácie o výchove a vzdelávaní; školenie, vyučovanie, vzdelávanie.
(540)

(591) modrá, červená, biela
(731) Wrigley, s. r. o., Sokolovská 270, 190 00 Praha, CZ;

---

(210) 874-2013
(220) 20.5.2013
10 (511) 41
(511) 41 - Informácie o výchove a vzdelávaní; školenie, vyučovanie, vzdelávanie.
(540) Zdravý úsmev pre každého
(731) Wrigley, s. r. o., Sokolovská 270, 190 00 Praha, CZ;

---

(210) 928-2013
(220) 27.5.2013
10 (511) 19, 35, 37
(511) 19 - Altánky (nekovové konštrukcie); betón; dielce, výrobky a prefabrikáty z betónu; cement; cementové platne; dlažby a dlaždice s výnimkou kovových; dlaždicová podlaha s výnimkou kovovej; kameň; kamenárske výrobky; kameniny pre stavebníctvo; mozaiky (stavebníctvo); stavebné nekovové obkladačky; stavebná malta; žiaruvzdorné stavebné materiály; stavebný kameň; mrazuvzdorný kameň; stavebná sadra; stavebný materiál s výnimkou kovového; tehly; umelý kameň; hrubý štrk (stavebný materiál); nekovové stavebné konštrukcie; spojivá do muriva; ploty s výnimkou kovových; nekovové stĺpy; betónové okrasné kvetináče; záhradnícke rámy s výnimkou kovových (konštrukcie).
35 - Marketing; reklama; reklamná a propagačná činnosť; vydávanie, aktualizovanie a rozširovanie reklamných materiálov; zasielanie a doručovanie reklamných materiálov zákazníkom; prieskum trhu; on-line reklama na počítačovej komunikačnej sieti; maloobchodné a veľkoobchodné služby s tovarmi v triede 19 tohto zoznamu; maloobchodné a veľkoobchodné služby s tovarmi uvedenými v triede 19 tohto zoznamu prostredníctvom internetu alebo cez iné telekomunikačné siete.
37 - Stavebníctvo (stavebná činnosť); stavebné poradenstvo; stavebné informácie; murárske práce; pokládka povrchov komunikácií.
(540)

(591) sivá, hnedá, červená
(731) Jakab Kristián, Kasárenská 1552/26, 943 01 Štúrovo, SK;
(740) Máčajová Mária, Ing., Nitra, SK;

---

(210) 934-2013
(220) 28.5.2013
10 (511) 11, 19, 21
(511) 11 - Sanitárne (toaletné) prístroje a zariadenia, umývadlá, kúpeľové vane, kúpacie vane, vane na sedacie kúpele.
19 - Kameň, kamenárske výrobky, kameniny pre stavebníctvo, náhrobné kamene, umelý kameň.
21 - Keramika na použitie v domácnosti.

(540)

(591) sivá, žltá
(731) EXTRADING s.r.o., Kopčianska 10, 851 01 Bratislava, SK;

---

(210) 967-2013
(220) 17.12.1997
10 (511) 6, 10, 17, 20, 22, 24
(511) 6 - Pružiny a súbory pružín na zabudovanie do matracov, čalúnených nábytkov a podobných tovarov, kovania na nábytok zaradené v tejto triede.
10 - Matrace, podušky a vankúše; prikrývky, obliečky a poťahy na ne; všetko na chirurgické, lekárske alebo liečebné účely; deky, prikrývky, podložky, podušky, vankúše a poťahy na postele, všetky elektricky vyhrievané, všetky na lekárske účely; kovania, doplnky a úchytky pre nábytok zahrnuté v tejto triede.
17 - Výrobky z kaučuku, gumy a plastu na použitie vo výrobe, zahrnuté v tejto triede; prírodný alebo syntetický kaučuk a plastové materiály na použitie v balení, vypchávaní, tesnení, čalúnení a vyplňovaní; vata na tesnenie a balenie.
20 - Nábytok, matrace, podložky na matrac, divány, lôžkoviny (s výnimkou posteľnej bielizne), vankúše, podhlavníky a podušky; spacie vaky; časti a doplnky pre všetky vyššie uvedené tovary.
22 - Vypchávkový a čalúnnický materiál; textilné materiály zo surových vlákien.
24 - Textilný kusový tovar, zahrnutý v tejto triede; obliečky a lôžkoviny; poťahy a obliečky na nábytok, matrace, vankúše a na podhlavníky; prikrývky, prešívané prikrývky, páperové prikrývky, paplóny a periny; posteľná bielizeň a stolová bielizeň, prestieranie.

(540)

(646) 000705277, 17.12.1997
(731) HILDING ANDERS SWITZERLAND AG, Biltnerstrasse 42, 8718 Schänis, CH;
(740) MAJLINGOVÁ & PARTNERS, s. r. o., Bratislava, SK;

---

(210) 968-2013
(220) 20.7.2011
(310) 1512890
(320) 27.1.2011
(330) CA
10 (511) 3
(511) 3 - Pracie prostriedky, aviváže, antistatické obrúsky do sušičky.

(540) PUREX COMPLETE
(641) 010171049, 20.7.2011
(731) The Dial Corporation, 19001 North Scottsdale Road, Scottsdale, Arizona 85255, US;
(740) Korejzová Petra, JUDr., Bratislava, SK;

---

(210) 1005-2013
(220) 6.6.2013
10 (511) 35, 36, 41, 45
(511) 35 - Poradenstvo pri zakladaní, reštrukturalizácii, revitalizácii, zlučovaní, rozdeľovaní, predaji alebo likvidácii podnikov a spoločností; analýzy nákladov; konzultácie a riadenie týkajúce sa fúzie podnikov, zakladania, rozdeľovania a akvizície podnikov; príprava podnikových správ; príprava a vypracovávanie podnikových informačných memoránd; počítačové on-line vyhľadávanie a sprostredkovanie obchodu týkajúce sa fúzií, akvizícií, zlučovania, reštrukturalizácie, revitalizácie podnikov; vyhľadávanie a sprostredkovanie obchodných partnerov pre podniky a spoločnosti; zakladanie obchodných alebo priemyselných podnikov a spoločností; dražby; hospodárske a ekonomické predpovede; poskytovanie obchodných alebo podnikateľských informácií; komerčné informačné kancelárie; pomoc pri riadení komerčných a priemyselných podnikov; pomoc pri riadení obchodnej činnosti; marketing; marketingové štúdie; finančný marketing; poradenstvo v obchodnej činnosti; obchodný alebo podnikateľský prieskum; obchodný alebo podnikateľský výskum; obchodný manažment a podnikové poradenstvo; odborné posudky efektívnosti podnikov; oceňovanie obchodných podnikov; obchodné odhady; prieskum trhu; prieskum verejnej mienky; vzťahy s verejnosťou (public relations); poradenské služby v oblasti obchodného alebo podnikateľského riadenia; poradenstvo pri vedení podnikov; obchodné alebo podnikové audity (revízia účtov); účtovníctvo; vedenie účtovných kníh; audítorské služby týkajúce sa účtovníctva; obchodné plánovanie; ekonomické expertízy a ekonomické štúdie; reklama; on-line reklama na počítačovej komunikačnej sieti; vydávanie reklamných alebo náborových textov; rozširovanie reklamných materiálov zákazníkom (letáky, prospekty, tlačoviny, vzorky); prenájom reklamných plôch; uverejňovanie reklamných textov; zbieranie údajov do počítačových databáz; zoraďovanie údajov v počítačových databázach; vyhľadávanie informácií v počítačových súboroch pre zákazníkov; štatistické kompilácie; nábor zamestnancov; služby outsourcingu; personálne poradenstvo; organizovanie komerčných alebo reklamných výstav; organizovanie komerčných alebo reklamných veľtrhov; podpora predaja (pre tretie osoby); služby porovnávania cien; správa počítačových súborov; príprava a vyhotovenie daňových priznaní; kopírovanie alebo rozmnožovanie dokumentov; zostavovanie výpisov z účtov; administratívne spracovanie obchodných objednávok; usporadúvanie prezentácií firiem; projektové štúdie pre podniky; štúdie produktivity podnikov; manažment podnikania; administratívne riadenie

podnikov; podnikateľský dozor; poradenské služby pre podnikateľov v oblasti zlučovania podnikov; služby týkajúce sa premiestňovania prevádzok a podnikov; telemarketingové služby; prenájom kancelárskych strojov a zariadení; obchodné sprostredkovanie služieb uvedených v tejto triede tohto zoznamu; reklamné služby; obchodný manažment; obchodná administratíva; kancelárske práce; poskytovanie rád a informácií o uvedených službách prostredníctvom komunikačných médií, elektronickej pošty, SMS správ, počítačových sietí a internetu alebo verbálne.

36 - Finančné analýzy; finančné analýzy podnikov a komerčných spoločností; príprava a analýza finančných správ a rozborov; finančné informácie; finančné konzultačné služby; finančné odhady a oceňovanie (poisťovníctvo, bankovníctvo, nehnuteľnosti); finančné poradenstvo; poradenstvo v oblasti splácania dlhov; poradenské služby týkajúce sa (finančného) rizikového manažmentu; finančný manažment; finančné služby; finančný lízing; likvidácia podnikov (finančné služby); burzové maklérstvo; sprostredkovanie (maklérstvo); sprostredkovanie na burze cenných papierov; kurzové záznamy na burze; sprostredkovanie záruk; vydávanie cenín; vydávanie cenných papierov; úschovné služby, úschova v bezpečnostných schránkach; služby realitných agentúr v oblasti predaja a prenájmu podnikov; realitné kancelárie; oceňovanie a odhady nehnuteľností; prenájom nehnuteľností; prenájom kancelárskych priestorov; správa nehnuteľností; sprostredkovateľská činnosť s nehnuteľnosťami; daňové poradenstvo s výnimkou účtovníctva; daňové oceňovanie a odhady; finančné služby v oblasti investícií; financovanie fúzií podnikov; finančné služby pre podniky; klíring (bezhotovostné zúčtovávanie vzájomných pohľadávok a záväzkov); služby na využívanie dôchodkových fondov; platenie splátok; správcovstvo; záručná pôžička; pôžičky (finančné úvery); kancelárie zaoberajúce sa inkasovaním pohľadávok; monitoring finančných portfólií; služby daňového plánovania; manažment firemných fondov; služby v oblasti cenných papierov, súvisiace s reštrukturalizáciou kapitálu; reštrukturalizácia pohľadávok; daňové audítorské služby; audítorské služby týkajúce sa realitných a finančných činností; forfajtingové a finančné franchisingové služby; finančné služby v oblasti kapitálového financovania; finančné služby v oblasti financovania podnikov a projektov; finančné služby spojené s fúziami, zlučovaním, rozdeľovaním, reštrukturalizáciou, revitalizáciou, zakladaním alebo predajom podnikov; vyhľadávanie finančných zdrojov; reštrukturalizácia a iné podnikateľské finančné aktivity, ako sú fúzie, akvizície, vyhľadávanie a sprostredkovanie investorov pre investície do podnikov a spoločností; finančné oceňovanie podnikov; finančné oceňovanie hodnoty komerčných spoločností; finančné oceňovanie podnikových súpisov, aktív, vybavení, nehnuteľností, duševného vlastníctva a ľudského kapitálu; bankovníctvo; garancie, záruky, kaucie; kapitálové investície; platobné prevody vykonávané elektronicky; faktoring; konzultačné služby v oblasti poisťovníctva; poradenstvo v oblasti poistenia; poistné služby pre podniky; poistno-technické služby (štatistika); informácie o poistení; zriaďovanie fondov; konzervatívne fondy; kapitálové fondy na zištné alebo dobročinné účely; organizovanie dobročinných zbierok; finančné sponzorstvo; poisťovníctvo; peňažníctvo; realitné služby; poskytovanie rád a informácií o uvedených službách prostredníctvom komunikačných médií, elektronickej pošty, SMS správ, počítačových sietí a internetu alebo verbálne.

41 - Koučovanie (školenie); školenie; školenia zamerané na poskytovanie právnych služieb; vzdelávacie služby; vzdelávacie služby pre dospelých v oblasti financií; vyučovanie, vzdelávanie; odborné preškoľovanie; organizovanie a vedenie konferencií; organizovanie a vedenie kongresov; organizovanie a vedenie kolokvií; organizovanie a vedenie seminárov; organizovanie seminárov zameraných na podnikanie; organizovanie a vedenie sympózií; vydávanie kníh; poskytovanie elektronických publikácií on line (bez možnosti kopírovania); on line vydávanie kníh a časopisov v elektronickej forme; elektronická edičná činnosť v malom (DTP služby); korešpondenčné vzdelávacie kurzy; písanie textov (okrem reklamných); formátovanie textov, nie na reklamné účely; informácie o výchove a vzdelávaní; skúšanie, preskúšavanie (pedagogická činnosť); školské služby (vzdelávanie); poradenstvo pri voľbe povolania (poradenstvo v oblasti výchovy a vzdelávania); prekladateľské služby; tlmočnícke služby; prenájom audionahrávok; prenájom audioprístrojov; výchova; vzdelávanie; zábava; športová a kultúrna činnosť; poskytovanie rád a informácií o uvedených službách prostredníctvom komunikačných médií, elektronickej pošty, SMS správ, počítačových sietí a internetu alebo verbálne.

45 - Právne služby; služby komerčných právnikov; právne služby pri zakladaní, riadení, reštrukturalizácii, revitalizácii, fúzii, akvizícii, predaji alebo likvidácii podniku; poskytovanie právnych služieb v oblasti zlučovania, spájania, kúpy a rozdeľovania spoločnosti; služby arbitráže; právne služby v oblasti obchodných sporov; právne služby týkajúce sa podnikania; právne registračné služby; právny výskum; advokátske služby (právne služby); arbitrážne služby; mediačné služby; právne poradenstvo; poskytovanie informácií týkajúcich sa právnych záležitostí; licencie na počítačové programy (právne služby); prenájom bezpečnostných schránok; bezpečnostné služby na ochranu osôb a majetku; osobné a sociálne služby poskytované tretími osobami na uspokojovanie potrieb jednotlivcov; poskytovanie rád a informácií o uvedených službách prostredníctvom komunikačných médií, elektronickej pošty, SMS správ, počítačových sietí a internetu alebo verbálne.

(540)

(591) čierna, béžová

(731) MERIGLOBE ADVISORY HOUSE s.r.o., Gorkého 3, 811 01 Bratislava, SK;
(740) Porubčan Róbert, Ing., Ivanka pri Dunaji, SK;

---

(210) 1084-2013
(220) 21.6.2013
10 (511) 16, 35, 41, 42
(511) 16 - Blahoprajné pohľadnice; brožúry; časopisy (periodiká); emblémy (papierové pečate); grafické zobrazenia; knihy; letáky; lístky; nálepky na kancelárske použitie alebo pre domácnosť; noviny; obálky (papiernický tovar); obaly (papiernický tovar); obežníky; pečiatky; perá (kancelárske potreby); periodiká; plagáty; pohľadnice; poštové známky; prospekty; tlačené publikácie; záložky do kníh; zoznamy.
35 - Administratívne spracovanie obchodných objednávok; hospodárske, ekonomické predpovede; komerčné informačné kancelárie; obchodná správa licencií výrobkov a služieb pre tretie osoby; lobistické služby na obchodné účely; obchodné alebo podnikateľské informácie; obchodný alebo podnikateľský prieskum; organizovanie výstav na komerčné alebo reklamné účely; politické prieskumy týkajúce sa verejnej mienky; prieskum verejnej mienky; propagačná činnosť; vzťahy s verejnosťou; reklama; online reklama na počítačovej komunikačnej sieti; reklamné agentúry; rozširovanie reklamných alebo inzertných oznamov; vyhľadávanie informácií v počítačových súboroch pre zákazníkov; vyhľadávanie sponzorov; zbieranie údajov do počítačových databáz; zoraďovanie údajov v počítačových databázach.
41 - Elektronická edičná činnosť v malom (DTP služby); fotografická reportáž; fotografovanie; informácie o možnostiach zábavy; informácie o výchove a vzdelávaní; koučovanie (školenie); organizovanie predvolebných kampaní; organizovanie vzdelávacích aktivít v oblasti politiky; organizovanie a vedenie kongresov; organizovanie a vedenie seminárov; organizovanie kultúrnych alebo vzdelávacích výstav; organizovanie lotérií; organizovanie plesov; organizovanie vedomostných alebo zábavných súťaží; organizovanie živých vystúpení; poskytovanie informácií v oblasti vzdelávacích aktivít v oblasti politiky; poskytovanie elektronických publikácií online (bez možnosti kopírovania); reportérske služby; rezervácia vstupeniek; online vydávanie kníh a časopisov v elektronickej forme; vydávanie textov s výnimkou reklamných alebo náborových; vzdelávanie; vzdelávacie služby.
42 - Spoločenské, politické alebo politologické analýzy a predpovede; poradenstvo v oblasti vývoja a výskumu, architektúry, urbanistického plánovania, inžinierskych činností, kontroly kvality, dizajnu, počítačových databáz, softvéru a hardvéru; expertné služby v oblasti politického manažmentu; vytváranie a udržiavanie počítačových webových stránok pre zákazníkov.
(540) TREBIŠOV NAHLAS
(731) Kolesár Marián, Ing., Ternavská 2238/7, 075 01 Trebišov, SK; Gore Gejza, Ing., Parková 3366/8, 075 01 Trebišov, SK;
(740) Vojčík & Partners, s.r.o., Košice, SK;

---

(210) 1085-2013
(220) 24.6.2013
10 (511) 9, 35, 38, 39, 41, 42
(511) 9 - Všetky siete z oblasti výpočtovej techniky a ich jednotlivé časti a náhradné súčiastky vrátane sietí dátových, informačných a telekomunikačných, prístroje a nástroje optické, prístroje a nástroje na meranie a signalizovanie, prístroje a zariadenia na záznam, prenos, prevod, spracovanie a reprodukciu zvuku, obrazu, textu alebo iných dát alebo informácií, nosiče záznamov zvuku, obrazu, textu alebo iných dát či informácií, dáta, databázy, databázové produkty, databázové systémy, dátové centrá (servery), informácie a záznamy v elektronické podobe, bez ohľadu na to, či sú uložené na samostatných nosičoch a/alebo sú v rámci dátových, informačných či telekomunikačných sietí, elektronické časopisy, elektronické periodiká a knihy v elektronickej podobe, súvisiaci softvér a hardvér vrátane elektronických multimediálnych aplikácií, multimediálnych alebo informačných katalógov a aplikácií na prehliadanie, spracovávanie alebo uchovávanie dát v elektronickej podobe.
35 - Zoraďovanie údajov v počítačových databázach, on-line reklama na počítačovej komunikačnej sieti, správa počítačových súborov, pomoc pri riadení obchodnej činnosti, prieskum trhu, šírenie propagačných informácií, reklamná a propagačná činnosť, rozširovanie a poskytovanie reklamných a inzertných materiálov, reklamných periodických a neperiodických tlačovín, najmä novín, časopisov, prospektov, letákov, katalógov, reklamnej literatúry, brožúr v tlačenej podobe, na iných nosných médiách či prostredníctvom siete internet alebo inej podobnej verejnej či neverejnej telekomunikačnej siete.
38 - Komunikácia a prenos dát prostredníctvom verejnej alebo neverejnej telekomunikačnej siete vrátane internetu pomocou telefónov, mobilných telefónov, telefaxov, satelitov, počítačov či terminálov alebo akýmikoľvek inými prostriedkami vrátane prenosu elektronickej pošty a prenosu dát v reálnom čase (zvuku, obrazu, textu alebo iných dát či informácií) vrátane poskytovania prístupu a pripojenia k týmto telekomunikačným sieťam vrátane internetu, služby zabezpečujúce vstup do verejnej alebo neverejnej telekomunikačnej siete, poskytovanie obsahu vrátane šírenia a sprístupňovania elektronických tlačovín, časopisov, periodík, kníh a iných dát prostredníctvom verejnej alebo neverejnej telekomunikačnej siete vrátane internetu, poskytovanie telekomunikačných informácií prostredníctvom internetu, služby elektronických nástenieк (telekomunikačné služby), on-line poskytovanie diskusných fór a poskytovanie prístupu k on-line informačným službám a databázam; poskytovanie prístupu do databáz.
39 - Skladovanie údajov a dokumentov uložených na hmotných nosičoch alebo v elektronickej podobe.
41 - Služby v oblasti vzdelávania, zábavy a športu, organizovanie športových súťaží.
42 - Návrhy a programovanie či iné vytváranie počítačových programov a počítačových systémov, najmä programového vybavenia internetových, intranetových či iných sieťových serverov,

serverových staníc a systémov vrátane ich inštalácie, zavádzania, aktualizácie a údržby, návrhy, štruktúrovanie a programovanie či iné vytváranie databáz, iných dátových systémov a aplikácií na ich spracovanie a ich inštalácie, zavádzania, aktualizácie a údržby, návrhy, štruktúrovanie a programovanie či iné vytváranie internetových či intranetových počítačových stránok a nástenie (webpages a websites) a internetových či intranetových aplikácií vrátane ich inštalácie, zavádzania, aktualizácie a údržby, hosťovanie (poskytovanie voľného priestoru) pre internetové či intranetové počítačové stránky a nástenky (webpages a websites) alebo hosťovanie (poskytovanie voľného priestoru) v rámci týchto stránok či nástenie, hosťovanie (poskytovanie voľného priestoru) pre internetové či intranetové aplikácie, prevod (konverzia) počítačových programov, dát či iných údajov v elektronickej podobe z rôznych formátov do iných formátov, prevod (konverzia) dokumentov, dát či iných údajov z fyzických médií na elektronické médiá, grafická digitálna tvorba obrazov na výstupných zariadeniach.

(540)

SPORTEMP
SHARE YOUR PERFORMANCE

(591) zelená, sivá
(731) DEREK & NOMAR s.r.o., Záhradnícka 15, 811 07 Bratislava, SK;
(740) NITSCHNEIDER & PARTNERS, advokátska kancelária, s. r. o., Bratislava, SK;

---

(210) 1119-2013
(220) 1.7.2013
10 (511) 35, 41, 42
(511) 35 - Marketing; reklama; on line reklama na počítačovej komunikačnej sieti; tvorba reklamných filmov.
41 - Tvorba videofilmov.
42 - Grafické dizajnérstvo; poradenstvo pri tvorbe webových stránok; tvorba a udržiavanie webových stránok (pre zákazníkov).

(540)

Created by MN Design

(591) modrá
(731) Výboh Martin, Papraďová 5720/5, 821 01 Bratislava, SK;
(740) BBH advokátska kancelária, s.r.o., Bratislava, SK;

---

(210) 1122-2013
(220) 1.7.2013
10 (511) 29, 30
(511) 29 - Mrazené drene.
30 - Mrazené smotanové krémy; zmrzliny; nanuky; cukrovinky.

(540) PAJO

(731) Radoma Trade SK s.r.o., Štúrova 420/9, 082 22 Šarišské Michaľany, SK;

---

(210) 1207-2013
(220) 15.7.2013
10 (511) 16, 29, 30, 32, 43
(511) 16 - Voskovaný papier, výrobky z papiera a kartónu, najmä škatule na ukladanie potravín a jedál, papierové a umelohmotné karty, kartotečné lístky, obaly (papiernické výrobky), papierové poháriky na mliečne výrobky, fotografie, plagáty, tlačoviny, najmä časopisy, brožúry a reklamné letáky.
29 - Mlieko, mliečne koktaily, kefír, mliečne výrobky a nápoje patriace do triedy 29, jogurty, maslo, arašidové maslo, kakaové maslo, margarín, syry, tvaroh, srvátka, smotana, šľahačka, nátierky a dezerty patriace do triedy 29, kondenzované mlieko, vajcia, mäso, potraviny z mäsa, rýb, hydiny a zveriny, klobásy, salámy a párky, údeniny, šunka, pečeň, paštéty, polievky, mäsové, rybacie a zeleninové konzervy, jedlé oleje a tuky, tukové nátierky, kaviár, šampiňóny konzervované, konzervovaná, mrazená, nakladaná, sušená a varená zelenina, kyslá kapusta, paradajkový pretlak, konzervované, kandizované, mrazené a zavarené ovocie, občerstvenie na báze ovocia, ovocné šaláty, kompóty a džemy, marmeláda, jablčné pyré, želatína, hrozienka, konzervované, sušené alebo varené potraviny z mäsa, rýb, hydiny, zveriny alebo mlieka, bujóny, ančovičky, sardinky, zemiakové lupienky, zemiakové hranolčeky a krokety.
30 - Čaj, káva, kávové náhradky, chladené a čerstvé nápoje na báze kávy, čaju, kakaa alebo čokolády, kávovinové, kakaové a čokoládové príchute, obilniny pripravené na osobnú konzumáciu, múka, cestoviny, ryža, strúhanka, cukor, melasa, krupica, kuchynská soľ, droždie, pečivo, suchárе, cesto, lístkové cesto, zákusky, koláče, torty, cukrovinky, cukríky, čokoláda, pralinky, kakao, müsli, cereálne tyčinky, pudingy, polevy, sušienky, oplátky, med, medovníky, perníky, kukuričné vločky, kukuričná múka, pražená kukurica, obilné lupienky a vločky, horčica, kečup, majonéza, omáčky na ochutenie, pesto, marinády, korenie, ocot, mrazené mliečne výrobky, zmrzlina, žuvačky, pizze, sendviče, suši.
32 - Nealkoholické nápoje, minerálne a stolové vody, sóda, ovocné mušty, džúsy, šťavy a nektáre, zeleninové šťavy srvátkové nápoje, iónové nápoje, pivo, zázvorové pivo, príchute na výrobu nápojov, sirupy na výrobu nápojov.
43 - Rýchle občerstvenie, bufety, kaviarne, reštaurácie.

(540) KRAJANKA

(731) Milkin a. s., Českobrodská 1174, 198 00 Praha, Kyje, CZ;
(740) Bačík Kvetoslav, Ing., Nová Dubnica, SK;

---

(210) 1212-2013
(220) 15.7.2013
10 (511) 9, 38, 41
(511) 9 - Elektrické a elektronické komunikačné a telekomunikačné zariadenia a nástroje; komunikačné a telekomunikačné zariadenia a nástroje; elektrické a elektronické zariadenia a nástroje na spracovanie, prihlasovanie, uchovávanie, prenos, obnovu alebo príjem dát; zariadenia a nástroje na zaznamenávanie, prenos, zosilňovanie

alebo reprodukciu zvuku, obrazov, informácií alebo kódovaných dát; fotoaparáty; fotografické zariadenia, nástroje a prístroje; zariadenia, nástroje a prístroje na spracovanie obrazov; snímače a čítačky čiarových kódov; televízne a rádiové zariadenia a nástroje; vysielače a prijímače telekomunikačného, rádiového a televízneho vysielania; zariadenia na zabezpečenie prístupu k vysielaným alebo prenášaným programom; hologramy; počítače; periférne vybavenie počítačov; elektronické obvody na prenos programovaných dát; počítačové programy; počítačový softvér; disky, pásky a drôty, pričom všetky sú magnetické nosiče dát; dosky plošných spojov; čisté a prednahrané magnetické karty; dátové karty; pamäťové karty; smart karty; karty obsahujúce mikroprocesory; karty s integrovanými obvodmi; elektronické identifikačné karty; telefónne karty (magnetické kódované karty); telefónne kreditné karty (magnetické kódované karty); kreditné karty (magnetické kódované karty); debetné karty (magnetické kódované karty); pamäťové karty na elektronické hry určené na použitie s telefónmi; CD-ROM; magnetické, digitálne a optické nosiče dát; magnetické, digitálne a optické médiá na zaznamenávanie a uchovávanie dát (čisté a prednahrané); USB kľúče; počítačový softvér z internetu; stiahnuteľné zvonenia pre mobilné telefóny; elektronické publikácie (stiahnuteľné) poskytované online z počítačových databáz alebo internetu; počítačový softvér a telekomunikačné zariadenia (vrátane modemov) umožňujúce pripojenie k databázam, lokálnym počítačovým sieťam a internetu; počítačový softvér umožňujúci telekonferenciu, videokonferenciu a videotelefónne služby; počítačový softvér umožňujúci vyhľadávanie a obnovu dát; počítačový softvér na prístup k databázam, telekomunikačným službám, počítačovým sieťam a elektronickým výveskám; softvér na počítačové hry; stiahnuteľné hudobné súbory; zariadenia na prehrávanie stiahnuteľných hudobných súborov; prenosné prehrávače médií; fotografie, obrázky, grafiky, obrazové súbory, zvukové byty, filmy, videá a audiovizuálne programy (stiahnuteľné) poskytované online alebo z počítačových databáz alebo internetu alebo internetových webových stránok; diaľkové monitorovacie zariadenia a nástroje; počítačový softvér na použitie v diaľkovom monitorovaní; satelitné vysielače a prijímače; telekomunikačné a vysielacie satelity; rádiotelefónne vysielače a telefónne stožiare; elektrické drôty a káble; optické káble; odporové káble; elektródy; telekomunikačné systémy a inštalácie; terminály na telefónne siete; telefónne ústredne; zariadenia na prijímanie, uchovanie, premenu a spracovanie telekomunikačných signálov; telefónne vybavenie; prístroje pre pevné, prenosné, mobilné, handsfree alebo hlasom aktivovateľné telefóny; multimediálne terminály; interaktívne terminály na zobrazenie a objednanie tovarov a služieb; paginovacie, rádiopaginovacie a rádiotelefónne zariadenia a nástroje; telefóny, mobilné telefóny a telefónne slúchadlá; faxy; vreckové počítače (PDA); elektronické poznámkové bloky; elektronické notebooky; elektronické tablety; elektronické ručné jednotky pre bezdrôtový príjem, uchovávanie a/alebo prenos dát a správ; mobilné elektronické prístroje, ktoré umožňujú užívateľovi sledovať alebo spravovať osobné informácie; príslušenstvo k telefónom a telefónnym slúchadlám; adaptéry, ktoré sa používajú s telefónmi; nabíjačky batérií, ktoré sa používajú s telefónmi; stolové alebo do auta zabudovateľné jednotky obsahujúce reproduktory umožňujúce používanie telefónnych slúchadiel bez použitia rúk; držiaky telefónnych slúchadiel zabudovateľné do auta; tašky a puzdrá špeciálne upravené na držanie alebo prenášanie prenosných telefónov a telefónneho vybavenia a príslušenstva; šnúrky na mobilné telefóny; osobné počítačové organizéry; antény; batérie; mikroprocesory; klávesnice; modemy; kalkulačky; obrazovky; elektronické globálne systémy určujúce polohu; elektronické navigačné, sledovacie a polohu určujúce zariadenia a nástroje; zariadenia a nástroje na monitoring (iný ako monitoring typu in vivo); rádiové zariadenia a nástroje; elektrické ovládacie, testovacie (iné ako testovanie typu in vivo), signalizačné, kontrolné (dohliadacie) a vyučovacie zariadenia a nástroje; optické a elektrooptické zariadenia a nástroje; videofilmy; audiovizuálne zariadenia a prístroje; elektrické a elektronické príslušenstvo a periférne vybavenie určené a prispôsobené na používanie s počítačmi a audiovizuálnymi zariadeniami; časti a súčasti pre všetky predchádzajúce tovary.

38 - Telekomunikačné služby; telefonické služby, komunikácia prostredníctvom mobilných telefónov; faxové služby, telexové služby, zber a prenos správ, rádiové paginovacie služby, služby presmerovania hovorov, hlasová odkazová služba, elektronická pošta; prenos a príjem zvuku, dát, obrazov, hudby a informácií; služby doručovania elektronických správ; online informačné služby súvisiace s telekomunikáciami; prenos dát a digitálnych súborov telekomunikačnými prostriedkami; služby satelitnej komunikácie; vysielanie alebo prenos rádiových alebo televíznych programov a filmov, teleshoppingových a webshoppingových programov; služby videotextu, teletextu a prehliadania dát; vysielanie a príjem multimediálneho obsahu cez elektronické komunikačné siete; poskytovanie videospráv; videokonferenčné služby; služby video telefonických hovorov; telekomunikácia informácií (vrátane webových stránok), počítačových programov a akýchkoľvek iných dát; poskytovanie užívateľského prístupu na internet; poskytovanie telekomunikačných pripojení na internet alebo k databázam; poskytovanie diskusných fór online; poskytovanie prístupu na webové stránky s digitálnou hudbou na internete; poskytovanie prístupu na webové stránky s MP3 obsahom na internete; poskytovanie digitálnej hudby prostredníctvom telekomunikácií; poskytovanie prístupu k telekomunikačným infraštruktúram pre iných operátorov; poskytovanie internetových vyhľadávačov; poskytovanie telekomunikačného prístupu; prenos správ a obrazov prostredníctvom počítača; komunikácia cez počítač; služby spravodajskej agentúry; prenos správ a informácií o súčasnom dianí; poskytovanie online prístupu k výstavám a výstavníckym službám; nájom, prenájom alebo zapožiča-

nie zariadení, nástrojov, inštalácií alebo komponentov na použitie pri poskytovaní vyššie uvedených služieb; poradenské, informačné a konzultačné služby súvisiace so všetkými vyššie uvedenými službami.
41 - Vzdelávacie a školiace služby; zábavné služby; športové a kultúrne aktivity; informácie týkajúce sa vzdelávania, zábavy, športových a kultúrnych podujatí poskytované online z počítačovej databázy alebo internetu alebo inými prostriedkami; služby elektronických hier poskytované z počítačovej databázy alebo prostredníctvom internetu; prenájom a zapožičiavanie video- a audioobsahu; služby rádiovej a televíznej zábavy; produkcia filmov (iných ako reklamných filmov), rádiových a televíznych programov a teleshoppingových alebo webshoppingových programov; organizovanie hier a súťaží (nie na reklamné a propagačné účely); poskytovanie online elektronických publikácií; publikácia elektronických kníh a časopisov online; publikácia textov v elektronickom formáte; publikačné a produkčné služby pre zvukové a/alebo vizuálne médiá; výstavnícke služby (nie na reklamné a propagačné účely); organizovanie a vedenie konferencií, seminárov, sympózií, výučby, workshopov, kurzov, zjazdov a výstav; interaktívna a dištančná výučba alebo školiace kurzy a lekcie poskytované online prostredníctvom telekomunikačného spojenia alebo počítačovej siete alebo poskytované inými prostriedkami; prekladateľské služby; služby umeleckej galérie poskytované online prostredníctvom telekomunikačného spojenia; prevádzkovanie elektronických herní; klubové služby; služby rezervácie a objednávania lístkov na zábavné, športové a kultúrne podujatia; služby elektronickej knižnice pre dodávku elektronických informácií (vrátane archívnych informácií) vo forme elektronických textov, audio- a/alebo videoinformácií a dát, hier a zábavy; organizovanie a vedenie elektronických konferencií a diskusných fór; poskytovanie digitálnej hudby (ktorú nemožno stiahnuť) z internetu; poskytovanie digitálnej hudby (ktorú nemožno stiahnuť) z webových internetových stránok s MP3 obsahom; poskytovanie fotografií, obrazov, grafík, zvukových bytov, filmov, videí a audiovizuálnych programov (ktoré nemožno stiahnuť) online alebo z počítačových databáz alebo internetu alebo internetových webových stránok; fotografické služby; poskytovanie informácií a poradenstva týkajúceho sa všetkých vyššie uvedených služieb.

(540) Funfón

(731) Orange Brand Services Limited, 3 More London Riverside, Londýn SE1 2AQ, GB;

(740) Ružička Csekes s. r. o., Bratislava, SK;

---

(210) 1213-2013

(220) 15.7.2013

10 (511) 9, 38, 41

(511) 9 - Elektrické a elektronické komunikačné a telekomunikačné zariadenia a nástroje; komunikačné a telekomunikačné zariadenia a nástroje; elektrické a elektronické zariadenia a nástroje na spracovanie, prihlasovanie, uchovávanie, prenos, obnovu alebo príjem dát; zariadenia a nástroje na zaznamenávanie, prenos, zosilňovanie alebo reprodukciu zvuku, obrazov, informácií alebo kódovaných dát; fotoaparáty; fotografické zariadenia, nástroje a prístroje; zariadenia, nástroje a prístroje na spracovanie obrazov; snímače a čítačky čiarových kódov; televízne a rádiové zariadenia a nástroje; vysielače a prijímače telekomunikačného, rádiového a televízneho vysielania; zariadenia na zabezpečenie prístupu k vysielaným alebo prenášaným programom; hologramy; počítače; periférne vybavenie počítačov; elektronické obvody na prenos programovaných dát; počítačové programy; počítačový softvér; disky, pásky a drôty, pričom všetky sú magnetické nosiče dát; dosky plošných spojov; čisté a prednahrané magnetické karty; dátové karty; pamäťové karty; smart karty; karty obsahujúce mikroprocesory; karty s integrovanými obvodmi; elektronické identifikačné karty; telefónne karty (magnetické kódované karty); telefónne kreditné karty (magnetické kódované karty); kreditné karty (magnetické kódované karty); debetné karty (magnetické kódované karty); pamäťové karty na elektronické hry určené na použitie s telefónmi; CD-ROM; magnetické, digitálne a optické nosiče dát; magnetické, digitálne a optické médiá na zaznamenávanie a uchovávanie dát (čisté a prednahrané); USB kľúče; počítačový softvér z internetu; stiahnuteľné zvonenia pre mobilné telefóny; elektronické publikácie (stiahnuteľné) poskytované online z počítačových databáz alebo internetu; počítačový softvér a telekomunikačné zariadenia (vrátane modemov) umožňujúce pripojenie k databázam, lokálnym počítačovým sieťam a internetu; počítačový softvér umožňujúci telekonferenciu, videokonferenciu a videotelefónne služby; počítačový softvér umožňujúci vyhľadávanie a obnovu dát; počítačový softvér na prístup k databázam, telekomunikačným službám, počítačovým sieťam a elektronickým výveskám; softvér na počítačové hry; stiahnuteľné hudobné súbory; zariadenia na prehrávanie stiahnuteľných hudobných súborov; prenosné prehrávače médií; fotografie, obrázky, grafiky, obrazové súbory, zvukové byty, filmy, videá a audiovizuálne programy (stiahnuteľné) poskytované online alebo z počítačových databáz alebo internetu alebo internetových webových stránok; diaľkové monitorovacie zariadenia a nástroje; počítačový softvér na použitie v diaľkovom monitorovaní; satelitné vysielače a prijímače; telekomunikačné a vysielacie satelity; rádiotelefónne vysielače a telefónne stožiare; elektrické drôty a káble; optické káble; odporové káble; elektródy; telekomunikačné systémy a inštalácie; terminály na telefónne siete; telefónne ústredne; zariadenia na prijímanie, uchovanie, premenu a spracovanie telekomunikačných signálov; telefónne vybavenie; prístroje pre pevné, prenosné, mobilné, hands-free alebo hlasom aktivovateľné telefóny; multimediálne terminály; interaktívne terminály na zobrazenie a objednanie tovarov a služieb; paginovacie, rádiopaginovacie a rádiotelefónne zariadenia a nástroje; telefóny, mobilné telefóny a telefónne slúchadlá; faxy; vreckové počítače (PDA); elektronické poznámkové bloky; elektronické note-

booky; elektronické tablety; elektronické ručné jednotky pre bezdrôtový príjem, uchovávanie a/alebo prenos dát a správ; mobilné elektronické prístroje, ktoré umožňujú užívateľovi sledovať alebo spravovať osobné informácie; príslušenstvo k telefónom a telefónnym slúchadlám; adaptéry, ktoré sa používajú s telefónmi; nabíjačky batérií, ktoré sa používajú s telefónmi; stolové alebo do auta zabudovateľné jednotky obsahujúce reproduktory umožňujúce používanie telefónnych slúchadiel bez použitia rúk; držiaky telefónnych slúchadiel zabudovateľné do auta; tašky a puzdrá špeciálne upravené na držanie alebo prenášanie prenosných telefónov a telefónneho vybavenia a príslušenstva; šnúrky na mobilné telefóny; osobné počítačové organizéry; antény; batérie; mikroprocesory; klávesnice; modemy; kalkulačky; obrazovky; elektronické globálne systémy určujúce polohu; elektronické navigačné, sledovacie a polohu určujúce zariadenia a nástroje; zariadenia a nástroje na monitoring (iný ako monitoring typu in vivo); rádiové zariadenia a nástroje; elektrické ovládacie, testovacie (iné ako testovanie typu in vivo), signalizačné, kontrolné (dohliadacie) a vyučovacie zariadenia a nástroje; optické a elektro-optické zariadenia a nástroje; videofilmy; audiovizuálne zariadenia a prístroje; elektrické a elektronické príslušenstvo a periférne vybavenie určené a prispôsobené na používanie s počítačmi a audiovizuálnymi zariadeniami; časti a súčasti pre všetky predchádzajúce tovary.

38 - Telekomunikačné služby; telefonické služby, komunikácia prostredníctvom mobilných telefónov; faxové služby, telexové služby, zber a prenos správ, rádiové paginovacie služby, služby presmerovania hovorov, hlasová odkazová služba, elektronická pošta; prenos a príjem zvuku, dát, obrazov, hudby a informácií; služby doručovania elektronických správ; online informačné služby súvisiace s telekomunikáciami; prenos dát a digitálnych súborov telekomunikačnými prostriedkami; služby satelitnej komunikácie; vysielanie alebo prenos rádiových alebo televíznych programov a filmov, teleshoppingových a webshoppingových programov; služby videotextu, teletextu a prehliadania dát; vysielanie a príjem multimediálneho obsahu cez elektronické komunikačné siete; poskytovanie videospráv; videokonferenčné služby; služby video telefonických hovorov; telekomunikácia informácií (vrátane webových stránok), počítačových programov a akýchkoľvek iných dát; poskytovanie užívateľského prístupu na internet; poskytovanie telekomunikačných pripojení na internet alebo k databázam; poskytovanie diskusných fór online; poskytovanie prístupu na webové stránky s digitálnou hudbou na internete; poskytovanie prístupu na webové stránky s MP3 obsahom na internete; poskytovanie digitálnej hudby prostredníctvom telekomunikácií; poskytovanie prístupu k telekomunikačným infraštruktúram pre iných operátorov; poskytovanie internetových vyhľadávačov; poskytovanie telekomunikačného prístupu; prenos správ a obrazov prostredníctvom počítača; komunikácia cez počítač; služby spravodajskej agentúry; prenos správ a informácií o súčasnom dianí; poskytovanie online prístupu k výstavám a výstavníckym službám; nájom, prenájom alebo zapožičanie zariadení, nástrojov, inštalácií alebo komponentov na použitie pri poskytovaní vyššie uvedených služieb; poradenské, informačné a konzultačné služby súvisiace so všetkými vyššie uvedenými službami.

41 - Vzdelávacie a školiace služby; zábavné služby; športové a kultúrne aktivity; informácie týkajúce sa vzdelávania, zábavy, športových a kultúrnych podujatí poskytované online z počítačovej databázy alebo internetu alebo inými prostriedkami; služby elektronických hier poskytované z počítačovej databázy alebo prostredníctvom internetu; prenájom a zapožičiavanie video- a audioobsahu; služby rádiovej a televíznej zábavy; produkcia filmov (iných ako reklamných filmov), rádiových a televíznych programov a teleshoppingových alebo webshoppingových programov; organizovanie hier a súťaží (nie na reklamné a propagačné účely); poskytovanie online elektronických publikácií; publikácia elektronických kníh a časopisov online; publikácia textov v elektronickom formáte; publikačné a produkčné služby pre zvukové a/alebo vizuálne médiá; výstavnícke služby (nie na reklamné a propagačné účely); organizovanie a vedenie konferencií, seminárov, sympózií, výučby, workshopov, kurzov, zjazdov a výstav; interaktívna a dištančná výučba alebo školiace kurzy a lekcie poskytované online prostredníctvom telekomunikačného spojenia alebo počítačovej siete alebo poskytované inými prostriedkami; prekladateľské služby; služby umeleckej galérie poskytované online prostredníctvom telekomunikačného spojenia; prevádzkovanie elektronických herní; klubové služby; služby rezervácie a objednávania lístkov na zábavné, športové a kultúrne podujatia; služby elektronickej knižnice pre dodávku elektronických informácií (vrátane archívnych informácií) vo forme elektronických textov, audio- a/alebo videoinformácií a dát, hier a zábavy; organizovanie a vedenie elektronických konferencií a diskusných fór; poskytovanie digitálnej hudby (ktorú nemožno stiahnuť) z internetu; poskytovanie digitálnej hudby (ktorú nemožno stiahnuť) z webových internetových stránok s MP3 obsahom; poskytovanie fotografií, obrazov, grafík, zvukových bytov, filmov, videí a audiovizuálnych programov (ktoré nemožno stiahnuť) online alebo z počítačových databáz alebo internetu alebo internetových webových stránok; fotografické služby; poskytovanie informácií a poradenstva týkajúceho sa všetkých vyššie uvedených služieb.

(540)

(591) červená, modrá, biela, žltá
(731) Orange Brand Services Limited, 3 More London Riverside, Londýn SE1 2AQ, GB;
(740) Ružička Csekes s. r. o., Bratislava, SK;

(210) 1223-2013
(220) 15.7.2013
10 (511) 1, 7, 16
(511) 1 - Filtračné materiály (chemické prípravky); keramické materiály vo forme častíc na použitie ako filtračné prípravky; keramické materiály vo forme častíc na použitie ako filtračné médium.
7 - Filtre na čistenie a chladenie vzduchu prúdiaceho do motorov; vložky do filtračných zariadení; filtrovacie stroje, najmä pre spaľovacie motory; filtre (časti strojov alebo motorov).
16 - Filtračný papier; filtračný papier zložený z celulózových vlákien impregnovaných fenolovými, epoxidovými alebo akrylovými živicami; filtračný papier s jemnou vrstvou zloženou z celulózových vlákien so syntetickými mikrovláknami a predfiltračnou vrstvou zloženou zo syntetických vlákien.
(540)

FILTRON

(731) WIX-FILTRON Sp. z o.o., ul. Wroclawska 145, 63-800 Gostyń, PL;
(740) inventa Patentová a známková kancelária s.r.o., Bratislava, SK;

---

(210) 1252-2013
(220) 18.7.2013
10 (511) 5, 32, 33
(511) 5 - Minerálne výživové doplnky; vitamínové prípravky; bylinkové čaje na lekárske použitie; liečivé čaje; medicinálne vína, medicinálne pivá; medicinálne sirupy; výťažky, šťavy a elixíry lekárnické (s liečivými účinkami); povzbudzujúce nápoje len na liečebné účely; minerálne vody na liečebné účely; minerálne doplnky s antioxidačnými účinkami; farmaceutické prípravky; diétne potraviny na lekárske účely, zdravotnú prevenciu a rekonvalescenciu; medicinálne potravinové doplnky a nápoje na zlepšenie zdravia, na zvýšenie imunity, odolnosti organizmu a jeho detoxikáciu len na liečebné účely; diétne prípravky na denné doplnenie stravy (vrátane fitnes prípravkov) s liečivými účinkami; liečivé výťažky z piva a chmeľu; prírodné liečivé prípravky na zvláštnu výživu; vtieracie posilňujúce tekuté prípravky pre športovcov s liečivými účinkami; diabetické a dietetické nápoje.
32 - Alkoholické, nealkoholické, svetlé, tmavé a ďalšie druhy piva v rámci triedy 32; nízkoalkoholické pivo; výťažky z chmeľu na výrobu piva; nealkoholické nápoje s vôňou liehu; nealkoholické nápoje s vôňou piva; nealkoholické nápoje s vôňou alkoholu; nealkoholické nápoje so stopovou prímesou etanolu; balená pitná voda; nealkoholické nápoje; minerálne vody; sóda; stolové vody, sýtené vody; pivá; nealkoholické nápoje sýtené i nesýtené vrátane nápojov minerálnych, sýtených, iónových a energetických; prípravky na výrobu nápojov; sirupy na výrobu nápojov; sirupy na výrobu limonád; koncentráty a iné prípravky na výrobu nápojov; ovocné a zeleninové šťavy; mušty; ovocné nektáre a nápoje z ovocných štiav; práškové nealkoholické nápoje; práškové prípravky a príchute na výrobu nealkoholických nápojov a likérov; obohatené vitamínové nápoje a koncentráty (nie na liečebné alebo lekárske účely); nealkoholické aperitívy; nealkoholické kvasné mušty; šumivé nápoje a iné nápoje nealkoholické; ovocné nápoje a šťavy nealkoholické; sirupy a iné prípravky k príprave nápojov; citronády; nealkoholické koktaily; sladové pivo; šerbety (ovocné nápoje); tablety na prípravu šumivých nápojov; lítna voda; zeleninové nápoje.
33 - Alkoholické nápoje s výnimkou piva; vína; liehoviny; likéry; alkoholické esencie; alkoholické výťažky z ovocia; alkoholové extrakty (tinktúry) (nie na liečebné a lekárske účely); aperitívy; destilované nápoje; alkoholické mušty; pálenky; nízkoalkoholické nápoje (s výnimkou piva); alkoholické nápoje s pivnou príchuťou (s výnimkou piva); alkoholické koktaily; medovina; alkoholické nápoje obsahujúce ovocie (s výnimkou piva); arak; brandy, vínovica; curacao (pomarančový likér); digestíva (liehoviny a likéry); džin; griotka; matolinové vína; alkoholické mentolové nápoje; rum; liehovina z ryže; saké; vodka; whisky.
(540) KONRAD
(731) PISUD SL s.r.o., Kvašov 114, 020 62 Kvašov, SK;
(740) Máčajová Mária, Ing., Nitra, SK;

---

(210) 1324-2013
(220) 26.7.2013
10 (511) 11, 35, 37, 39
(511) 11 - Zariadenia na osvetľovanie, vykurovanie, výrobu pary, varenie, chladenie a sušenie, vetranie, rozvod vody a sanitárne zariadenia.
35 - Maloobchodné a veľkoobchodné služby s chladiarenskými agregátmi.
37 - Stavebníctvo, opravy, inštalačné služby a opravy chladiarenských agregátov.
39 - Preprava, balenie a skladovanie tovaru, organizovanie ciest.
(540)

PRIMACLIMA

(591) červená, modrá
(731) PRIMACLIMA, a.s., Cabajská 28, 949 01 Nitra, SK;

---

(210) 1386-2013
(220) 2.8.2013
10 (511) 3, 29, 32, 43, 44
(511) 3 - Mydlá; voňavkárske výrobky; éterické oleje; kozmetické prípravky; vlasové vodičky; prípravky na čistenie zubov.
29 - Konzervované, sušené a tepelne spracovávané ovocie a zelenina; ovocné rôsoly; džemy; marmelády; ovocné zaváraniny; ovocné pretlaky.
32 - Ovocné nápoje a ovocné šťavy; sirupy a iné prípravky na výrobu nápojov.
43 - Reštauračné služby (strava).
44 - Starostlivosť o hygienu a krásu ľudí.

(540)

(591) béžová, biela
(731) Kochanová Ľubica, Mgr. Art., Čerešňová 5/A, 900 25 Chorvátsky Grob, SK;

---

(210) 1409-2013
(220) 27.9.2011
10 (511) 9
(511) 9 - Telefónne aplikácie; softvér na prístup, sťahovanie a/alebo digitálne prezeranie časopisov na mobilných telefónoch.
(540) ALLURE
(641) 010295525, 27.9.2011
(731) ADVANCE MAGAZINE PUBLISHERS INC., Four Times Square, 23rd Floor, New York, NY 10036, US;
(740) ROTT, RŮŽIČKA & GUTTMANN, Bratislava, SK;

---

(210) 1414-2013
(220) 6.8.2013
10 (511) 3
(511) 3 - Bieliace a iné prípravky na pranie a čistenie bielizne; prípravky na čistenie, leštenie, odmasťovanie a brúsenie; mydlá; voňavkárske výrobky, éterické oleje, kozmetické prípravky, vlasové vodičky; prípravky na čistenie zubov a ústne vody; toaletné prípravky; detergenty; vône, kadidlá a vonné tyčinky; vata a tampóny na kozmetické účely.
(540)

(731) KABUSHIKI KAISHA NARIS KESHOUHIN (NARIS COSMETICS CO., LTD), 11-17, Ebie 1-Chome, Fukushima-ku, Osaka, JP;
(740) Hörmannová Zuzana, Ing., Bratislava, SK;

---

(210) 1415-2013
(220) 6.8.2013
10 (511) 3
(511) 3 - Bieliace a iné prípravky na pranie a čistenie bielizne; prípravky na čistenie, leštenie, odmasťovanie a brúsenie; mydlá; voňavkárske výrobky, éterické oleje, kozmetické prípravky, vlasové vodičky; prípravky na čistenie zubov a ústne vody; toaletné prípravky; detergenty; vône, kadidlá a vonné tyčinky; vata a tampóny na kozmetické účely.
(540)

(731) KABUSHIKI KAISHA NARIS KESHOUHIN (NARIS COSMETICS CO., LTD), 11-17, Ebie 1-Chome, Fukushima-ku, Osaka, JP;
(740) Hörmannová Zuzana, Ing., Bratislava, SK;

---

(210) 1457-2013
(220) 9.8.2013
10 (511) 35, 41
(511) 35 - Poradenstvo v obchodnej činnosti; lobistické služby na reklamné a obchodné účely; nadväzovanie obchodných kontaktov; obchodné vyjednávanie; poradenstvo v uvedených službách.
41 - Vyučovanie španielčiny; tlmočenie; prekladateľstvo; organizovanie kurzov; organizovanie doučovaní; organizovanie školení; knižnice (požičovne kníh); prenájom kníh.
(540) Casa España
(731) Minárik Marek, Ing., Tr. A. Hlinku 24, 949 01 Nitra, SK;

---

(210) 1468-2013
(220) 13.8.2013
10 (511) 9, 35, 37, 42
(511) 9 - Skriňové rozvádzače (elektrina); protipožiarne poplašné zariadenia; bezpečnostné poplašné a výstražné zariadenia.
35 - Obchodná administratíva; maloobchodné a veľkoobchodné služby s elektroinštalačným materiálom, svietidlami a solárnymi panelmi.
37 - Výstavba elektrární; inštalácia osvetlenia; inštalačné služby.
42 - Energetické audity; štúdie technických projektov, projektová činnosť; poradenstvo v oblasti úspory energie a energetickej efektívnosti.
(540)

(591) modrá, sivá, zelená, červená, žltá, biela
(731) IMAO electric, s. r. o., Mládežnícka 108, 017 01 Považská Bystrica, SK;

---

(210) 1470-2013
(220) 13.8.2013
10 (511) 16, 29, 30, 31, 32, 33, 35, 41, 43
(511) 16 - Papier, lepenka a výrobky z týchto materiálov, ktoré nie sú zahrnuté v iných triedach; tlačiarenské výrobky; knihárske potreby; fotografie; papiernický tovar a písacie potreby; lepidlá na kancelárske účely alebo pre domácnosť; potreby pre umelcov; maliarske štetce; písacie stroje a kancelárske potreby okrem nábytku; učebné a vyučovacie pomôcky okrem prístrojov; plastové obaly, ktoré nie sú zahrnuté v iných triedach; tlačiarenské typy; štočky.
29 - Mäso, ryby, hydina a zverina; mäsové výťažky; konzervované, mrazené, sušené a varené ovocie a zelenina; ovocné rôsoly, husté zaváraniny, kompóty; vajcia; mlieko a mliečne výrobky; jedlé oleje a tuky.

30 - Káva, čaj, kakao a kávové náhradky; ryža; tapioka a ságo; múka a obilninové výrobky; chlieb, pekárske a cukrárske výrobky; zmrzliny; cukor, med, melasový sirup; kvasnice, prášky do pečiva; soľ; horčica; ocot, omáčky (chuťové prísady); koreniny; konzumný ľad.
31 - Obilniny a poľnohospodárske, záhradnícke a lesné produkty, ktoré nie sú zahrnuté v iných triedach; živé zvieratá; čerstvé ovocie a zelenina; semená; rastliny a kvety; potrava pre zvieratá; slad.
32 - Pivo; minerálne a sýtené vody a iné nealkoholické nápoje; ovocné nápoje a ovocné šťavy; sirupy a iné prípravky na výrobu nápojov.
33 - Alkoholické nápoje (okrem piva).
35 - Reklamné služby; obchodný manažment; obchodná administratíva; kancelárske práce.
41 - Výchova; vzdelávanie; zábava; športová a kultúrna činnosť.
43 - Stravovacie služby; prechodné ubytovanie.

(540)

(591) čierna, hnedá, zelená
(731) PPK SK s.r.o., Dilongova 52, 080 01 Prešov, SK;

---

(210) 1472-2013
(220) 6.6.2012
10 (511) 11
(511) 11 - Osvetľovacie zariadenia s LED; svietidlá.
(540) greenlux
(646) 010941672, 6.6.2012
(731) Greenlux Finland Oy, Töölönkatu 8E, FI-00100 Helsinki, FI;
(740) ROTT, RŮŽIČKA & GUTTMANN, Bratislava, SK;

---

(210) 1478-2013
(220) 14.8.2013
10 (511) 1, 17
(511) 1 - Adsorbent ropných látok.
17 - Gumový prach, drť používaná na adsorpciu ropných látok a plávajúca bariéra proti znečisteniu vody ropnou látkou.
(540) ROPEX
(731) Chrobák František, ul. Severná 2811/47, 010 01 Žilina, SK;

---

(210) 1479-2013
(220) 14.8.2013
10 (511) 30
(511) 30 - Mrazené cukrárske výrobky všetkých druhov, zmrzliny, mrazené smotanové krémy.
(540) Radoletta
(731) Radoma Trade SK s.r.o., Štúrova 420/9, 082 22 Šarišské Michaľany, SK;

---

(210) 1486-2013
(220) 16.8.2013
10 (511) 16, 38, 41
(511) 16 - Tlačoviny, reklamné materiály z papiera, kartónu alebo lepenky, informačné bulletiny, tlačené publikácie.
38 - Počítačová komunikácia; prenos, šírenie a príjem informácií prostredníctvom internetu.
41 - Organizovanie a vedenie seminárov a kongresov; vyučovanie, vzdelávanie, skúšanie (pedagogická činnosť); výchova a vzdelávanie zamestnancov; organizovanie kurzov a vzdelávacích stáží; organizovanie konferencií; organizovanie kurzov formou seminárov; aplikácia pedagogickej metódy a metódy sebapoznávania (vzdelávanie); publikovanie na internete s výnimkou publikovania reklamných alebo náborových textov; elektronická edičná činnosť v malom (DTP služby).

(540)

(591) zelená, tmavozelená
(731) Bukvay Martin, Mgr., Rozkvet 2029/52-4, 017 01 Považská Bystrica, SK;

---

(210) 1510-2013
(220) 22.8.2013
10 (511) 20, 35
(511) 20 - Matrace; lôžka (zahrnuté v tejto triede); lôžkoviny (s výnimkou posteľnej bielizne); podušky; vankúše.
35 - Obchodné sprostredkovanie s tovarmi uvedenými v triede 20 tohto zoznamu; maloobchodné a veľkoobchodné služby s tovarmi uvedenými v triede 20 tohto zoznamu.
(540) FOX
(731) Hilding Anders Česká republika, a.s., Roztoky u Jilemnice 215, 512 31 Roztoky u Jilemnice, CZ;
(740) Labudík Miroslav, Ing., Kysucké Nové Mesto, SK;

---

(210) 1543-2013
(220) 27.8.2013
10 (511) 16, 24, 25, 32, 35, 41
(511) 16 - Papierové servítky; papierové kalendáre; papierové podložky pod pivové poháre; letáky; výrobky z papiera, lepenky a z plastických hmôt patriace do tejto triedy.
24 - Tkaniny a textilné výrobky patriace do tejto triedy.
25 - Odevy; obuv; klobučnícky tovar, a to čiapky, šatky a šály.
32 - Pivo; nealkoholické nápoje; nápoje na báze piva.
35 - Propagačná činnosť; reklama organizovanie súťaží na reklamné účely.
41 - Organizovanie zábavnej činnosti; vzdelávanie a výchova; zábava; organizovanie športových a kultúrnych aktivít.

(540) STAROPRAMEN COOL GREP
(731) Pivovary Staropramen s. r. o., Nádražní 43/84, 150 00 Praha, CZ;
(740) Záthurecká Romana, JUDr., Banská Bystrica, SK;

---

(210) 1590-2013
(220) 3.9.2013
10 (511) 3
(511) 3 - Kozmetika (kozmetické prípravky); nechtová, dekoratívna, vlasová kozmetika (kozmetické prípravky).
(540) DIVINE cosmetics
(731) DINO Slovakia spol. s r.o., Sídl. Poľana 776/19, 066 01 Humenné, SK;

---

(210) 1606-2013
(220) 5.9.2013
10 (511) 25
(511) 25 - Bundy; polokošele; košele; košele s krátkym rukávom; nohavice; pánske spodky; pulóvre; svetre; tepláky; telocvičné úbory; tielka, tričká.
(540) MUSCLEMAN
(731) Džurbalová Eva, Liesková 2408/2, 066 01 Humenné, SK;

---

(210) 1607-2013
(220) 5.9.2013
10 (511) 18, 24, 25, 40, 42
(511) 18 - Dáždniky; kabelky; kožušinové pokrývky; kožušiny; kufre; kufríky; náprsné tašky; plážové tašky; tašky.
24 - Cestovné deky; látky; textílie; textilné vreckovky.
25 - Oblečenie; obuv; odevy; nohavice; nohavicové sukne; kúpacie plášte; gamaše; kabáty; klobúky; kombiné; kombinézy (oblečenie); kostýmy, obleky; košele; kožušinové kabáty; kožušiny (oblečenie); kravaty; opasky (časti odevov); pančuchy; pančuškové nohavice; plátenná obuv; plavky; rukavice (časť oblečenia); sandále; saká; spodná bielizeň; sukne; šatky, šály; šaty; tričká; vesty; vrchné ošatenie.
40 - Pánske krajčírstvo; dámske krajčírstvo, šitie.
42 - Módne dizajnérstvo.
(540) Hantabal
(731) Jacob´s cakes, s.r.o., Palisády 33, 811 06 Bratislava, SK;

---

(210) 1623-2013
(220) 6.9.2013
10 (511) 35, 38, 41, 42
(511) 35 - Prenájom reklamného času v komunikačných médiách, reklama, reklama online na počítačovej komunikačnej sieti, rozširovanie reklamných materiálov zákazníkom (letáky, prospekty, tlačoviny, vzorky, reklamné oznamy, uverejňovanie reklamných textov, rozširovanie reklamných alebo inzertných oznamov, vyhľadávanie informácií v počítačových súboroch, zbieranie údajov do počítačových databáz, zoraďovanie údajov v počítačových databázach.
38 - Poskytovanie priestoru na diskusiu na internete, online komunikácia prostredníctvom počítačových sietí, poskytovanie diskusných fór online, počítačová komunikácia, prenos textových a obrazových informácií prostredníctvom počítača.
41 - Fotografická reportáž, reportérske služby, informácie o možnostiach zábavy, elektronická edičná činnosť v malom (DTP služby), informácie o výchove a vzdelávaní, organizovanie a vedenie konferencií, koučovanie (školenie), organizovanie vedomostných alebo zábavných súťaží, písanie textov (okrem reklamných), poskytovanie elektronických publikácií online (bez možnosti kopírovania), vydávanie (online) kníh a časopisov v elektronickej forme, zverejňovanie textov (okrem reklamných).
42 - Poskytovanie internetových vyhľadávačov, hosťovanie na počítačových stránkach (webových stránkach), poskytovanie softvéru prostredníctvom internetu (SaaS), prenájom webových serverov, prenájom diskového priestoru serverov.
(540) Takurčitee
(731) TakUrčite s.r.o., Panenská 18, 811 03 Bratislava, SK;
(740) CLC advokátska kancelária s. r. o., Bratislava, SK;

---

(210) 1624-2013
(220) 6.9.2013
10 (511) 35, 38, 41, 42
(511) 35 - Prenájom reklamného času v komunikačných médiách, reklama, reklama online na počítačovej komunikačnej sieti, rozširovanie reklamných materiálov zákazníkom (letáky, prospekty, tlačoviny, vzorky, reklamné oznamy, uverejňovanie reklamných textov, rozširovanie reklamných alebo inzertných oznamov, vyhľadávanie informácií v počítačových súboroch, zbieranie údajov do počítačových databáz, zoraďovanie údajov v počítačových databázach.
38 - Poskytovanie priestoru na diskusiu na internete, online komunikácia prostredníctvom počítačových sietí, poskytovanie diskusných fór online, počítačová komunikácia, prenos textových a obrazových informácií prostredníctvom počítača.
41 - Fotografická reportáž, reportérske služby, informácie o možnostiach zábavy, elektronická edičná činnosť v malom (DTP služby), informácie o výchove a vzdelávaní, organizovanie a vedenie konferencií, koučovanie (školenie), organizovanie vedomostných alebo zábavných súťaží, písanie textov (okrem reklamných), poskytovanie elektronických publikácií online (bez možnosti kopírovania), vydávanie (online) kníh a časopisov v elektronickej forme, zverejňovanie textov (okrem reklamných).
42 - Poskytovanie internetových vyhľadávačov, hosťovanie na počítačových stránkach (webových stránkach), poskytovanie softvéru prostredníctvom internetu (SaaS), prenájom webových serverov, prenájom diskového priestoru serverov.

(540) Takurčite
(731) TakUrčite s.r.o., Panenská 18, 811 03 Bratislava, SK;
(740) CLC advokátska kancelária s. r. o., Bratislava, SK;

---

(210) 1627-2013
(220) 6.9.2013
10 (511) 10, 21, 28
(511) 10 - Dojčenské fľaše; detské fľaše; hygienické misky; uzávery na dojčenské a detské fľaše.
21 - Fľaše najmä z plastu; športové fľaše ako doplnky bicyklov; nádoby na použitie v domácnosti alebo v kuchyni, kuchynské potreby, potreby pre domácnosť, najmä z plastu.
28 - Športové náradie a športové potreby zahrnuté v tejto triede.
(540)

ZDRAVÁ FĽAŠA

(591) modrá, biela
(731) R&B Mědílek spol. s r.o., Boženy Němcové 371, 542 01 Žacléř, CZ;
(740) ŽOVICOVÁ & ŽOVIC IP, s.r.o., Bratislava, SK;

---

(210) 1629-2013
(220) 9.9.2013
10 (511) 35, 37
(511) 35 - Obchodné alebo podnikateľské informácie; marketing; príprava miezd a výplatných listín; nábor zamestnancov; personálne poradenstvo; zbieranie údajov do počítačových databáz; sprostredkovateľne práce.
37 - Stavebníctvo (stavebná činnosť).
(540)

markmont

(591) zelená (CMYK 40, 0, 100, 0), sivá (CMYK 0, 0, 0, 20), čierna (CMYK 0, 0, 0, 100).
(731) MARKMONT, s.r.o., Štefánikova 3024, 085 01 Bardejov, SK;
(740) Breznen Martin, JUDr., Košice, SK;

---

(210) 1631-2013
(220) 9.9.2013
10 (511) 32
(511) 32 - Minerálne vody (nápoje).
(540) APENIN
(731) GD Bau s. r. o., Gáňska 903, 925 32 Veľká Mača, SK;

---

(210) 1651-2013
(220) 10.9.2013
10 (511) 39
(511) 39 - Sťahovanie; autodoprava; skladovanie; balenie tovarov.
(540)

EMER
MY VIEME AKO

(591) žltá, modrá
(731) EMER group, s.r.o., Lipského 1155/2, 841 01 Bratislava, SK;
(740) Baša Miroslav, Trnava, SK;

---

(210) 1654-2013
(220) 11.9.2013
10 (511) 6, 17, 19, 20, 37
(511) 6 - Okná a dvere z kovu a kovových zliatin; obyčajné kovy a ich zliatiny; kovové dvere a kovové okenné profily; veľkoplošné kovové výkladové okná; hutnícke materiály - kovové profily, plechy, rúrky; kovové konštrukcie; kovové spojovacie materiály; skrutky; matice; nity; biele kovy; drôty z obyčajných kovov; drôty zo zliatin obyčajných kovov - netaviteľné; kovové držadlá, klopadlá na dvere; kovové dverové a okenné kľučky; kovové dvere; dverové a okenné kovanie; kovové dverové a okenné rámy; kovové dverové a okenné uzávery s výnimkou elektrických; kovové dverové a okenné zarážky; kovové dverové a okenné zástrčky; kovové kladky na posuvné dvere; vodiace kladky na kovové okná; kovové klenby; kľúče; kovové potrubie na klimatizačné zariadenia; kovové koľajnice; kovové konštrukcie; kovové konzoly pre stavebníctvo; nábytkové kovanie; kovové zásteny proti hmyzu; drobný kovový tovar patriaci do triedy 6; kovové krovy; kovové strešné krytiny; kovové vodiace lišty; kovové zábradlia; kovové markízy; kovové mreže; kovové odkvapové žľaby; kovové odkvapové rúry; kovové okenice; dverové a okenné pánty; oceľové rolety; kovové rolety; stavebné kovanie; kovové stavebné materiály; kovové stropné dosky; kovové strechy; kovová strešná krytina; kovové tyče; kovové výplne dvier a okien; kovové západky; kovové žalúzie; kovové parapety.
17 - Kovové izolačné fólie; fólie na okná proti oslneniu (tónované fólie); prostriedky na tepelnú izoláciu; izolačné laky; izolačné materiály; izolačné nátery a omietky; izolačné oleje; izolačný papier; izolačné tkaniny; izolačné žiaruvzdorné materiály; lepiace pásky okrem pások na liečebné účely, na kancelárske účely a na použitie v domácnosti; minerálna vlna (izolačný materiál); izolačné pásky; izolačná plsť; izolačné materiály zabraňujúce sálaniu tepla; tkaniny zo sklených vlákien na izoláciu; trosková vlna (izolačný materiál); tesnenia; tesnenia dverí a okien; tesniace materiály; valcové tesnenia; vložky na tesnenia; izolačné tkaniny; tesniace tmely; vlákna z plastov okrem vlákien na textilné účely; plastické látky ako polotovary; sklené vlákna na izoláciu; izolačné látky proti vlhkosti stavieb; gumové zarážky; zvukovoizolačné materiály.

19 - Plastové okná a dvere; drevené okná a dvere; nekovové stavebné materiály; bezpečnostné sklo; drevené obloženie; opracované drevo; stavebné drevo; drevo ako polotovar; nekovové dvere; nekovové výplne dverí a okien; nekovové zárubne dverí; nekovové konštrukcie; nekovové stavebné konštrukcie; strešné krokvy; nekovové strešné krytiny; latky; nekovové lemovanie striech; lepenka na stavebné účely; nekovové lišty; nekovové markízy (stavebné konštrukcie); nekovové mreže; náterové hmoty pre stavebníctvo; nekovové nosníky; nekovové obklady v stavebníctve; nekovové obloženia; nekovové odkvapové žľaby; nekovové okenice; nekovové rámy na okná; sklo na okná (okrem skiel pre automobily); nekovové okná; papier pre stavebníctvo; nekovové plášte budov; nekovové podlahy; nekovové podpery; nekovové potrubie na ventilačné a klimatizačné zariadenia; nekovové okenné a dverné preklady; vonkajšie rolety okrem kovových a textilných; nekovové rímsy; stavebné sklo; izolačné sklo pre stavby; nekovové hmoty pre stavby; nekovové žalúzie; nekovové vonkajšie parapety; nekovové siete proti hmyzu.
20 - Nekovové kovania na okná a dvere; nekovové závesy na dvere a okná; vnútorné okenné a dverové rolety; valce k roletám; tyče a konzoly na záclony; nekovové vnútorné parapety; vnútorné žalúzie (lištové rolety).
37 - Montáž, inštalácia a opravy dverí a okien; čistenie okien; dozor nad stavbami; stavebné informácie; izolovanie proti vlhkosti; izolovanie stavieb; klampiarstvo; inštalácie a opravy klimatizačných zariadení; stavebníctvo; staviteľstvo; zámočnícke opravy.

(540) V-KRA OKNA

(591) čierna, červená
(731) Window Holding a.s., Hlavní 456, 250 89 Lázně Toušeň, CZ;
(740) Hojčuš Peter, Ing., Bratislava, SK;

---

(210) 1655-2013
(220) 11.9.2013
10 **(511) 6, 17, 19, 20, 37**
(511) 6 - Okná a dvere z kovu a kovových zliatin; obyčajné kovy a ich zliatiny; kovové dvere a kovové okenné profily; veľkoplošné kovové výkladové okná; hutnícke materiály - kovové profily, plechy, rúrky; kovové konštrukcie; kovové spojovacie materiály; skrutky; matice; nity; biele kovy; drôty z obyčajných kovov; drôty zo zliatin obyčajných kovov - netaviteľné; kovové držadlá, klopadlá na dvere; kovové dverové a okenné kľučky; kovové dvere; dverové a okenné kovanie; kovové dverové a okenné rámy; kovové dverové a okenné uzávery s výnimkou elektrických; kovové dverové a okenné zarážky; kovové dverové a okenné zástrčky; kovové kladky na posuvné dvere; vodiace kladky na kovové okná; kovové klenby; kľúče; kovové potrubie na klimatizačné zariadenia; kovové koľajnice; kovové konštrukcie; kovové konzoly pre stavebníctvo; nábytkové kovanie; kovové zásteny proti hmyzu; drobný kovový tovar patriaci do triedy 6; kovové krovy; kovové strešné krytiny; kovové vodiace lišty; kovové zábradlia; kovové markízy; kovové mreže; kovové odkvapové žľaby; kovové odkvapové rúry; kovové okenice; dverové a okenné pánty; oceľové rolety; kovové rolety; stavebné kovanie; kovové stavebné materiály; kovové stropné dosky; kovové strechy; kovová strešná krytina; kovové tyče; kovové výplne dvier a okien; kovové západky; kovové žalúzie; kovové parapety.
17 - Kovové izolačné fólie; fólie na okná proti oslneniu (tónované fólie); prostriedky na tepelnú izoláciu; izolačné laky; izolačné materiály; izolačné nátery a omietky; izolačné oleje; izolačný papier; izolačné tkaniny; izolačné žiaruvzdorné materiály; lepiace pásky okrem pások na liečebné účely, na kancelárske účely a na použitie v domácnosti; minerálna vlna (izolačný materiál); izolačné pásky; izolačná plsť; izolačné materiály zabraňujúce sálaniu tepla; tkaniny zo sklených vlákien na izoláciu; trosková vlna (izolačný materiál); tesnenia; tesnenia dverí a okien; tesniace materiály; valcové tesnenia; vložky na tesnenia; izolačné tkaniny; tesniace tmely; vlákna z plastov okrem vlákien na textilné účely; plastické látky ako polotovary; sklené vlákna na izoláciu; izolačné látky proti vlhkosti stavieb; gumové zarážky; zvukovoizolačné materiály.
19 - Plastové okná a dvere; drevené okná a dvere; nekovové stavebné materiály; bezpečnostné sklo; drevené obloženie; opracované drevo; stavebné drevo; drevo ako polotovar; nekovové dvere; nekovové výplne dverí a okien; nekovové zárubne dverí; nekovové konštrukcie; nekovové stavebné konštrukcie; strešné krokvy; nekovové strešné krytiny; latky; nekovové lemovanie striech; lepenka na stavebné účely; nekovové lišty; nekovové markízy (stavebné konštrukcie); nekovové mreže; náterové hmoty pre stavebníctvo; nekovové nosníky; nekovové obklady v stavebníctve; nekovové obloženia; nekovové odkvapové žľaby; nekovové okenice; nekovové rámy na okná; sklo na okná (okrem skiel pre automobily); nekovové okná; papier pre stavebníctvo; nekovové plášte budov; nekovové podlahy; nekovové podpery; nekovové potrubie na ventilačné a klimatizačné zariadenia; nekovové okenné a dverné preklady; vonkajšie rolety okrem kovových a textilných; nekovové rímsy; stavebné sklo; izolačné sklo pre stavby; nekovové hmoty pre stavby; nekovové žalúzie; nekovové vonkajšie parapety; nekovové siete proti hmyzu.
20 - Nekovové kovania na okná a dvere; nekovové závesy na dvere a okná; vnútorné okenné a dverové rolety; valce k roletám; tyče a konzoly na záclony; nekovové vnútorné parapety; vnútorné žalúzie (lištové rolety).
37 - Montáž, inštalácia a opravy dverí a okien; čistenie okien; dozor nad stavbami; stavebné informácie; izolovanie proti vlhkosti; izolovanie stavieb; klampiarstvo; inštalácie a opravy klimatizačných zariadení; stavebníctvo; staviteľstvo; zámočnícke opravy.

(540) **V-KRA**

(731) Window Holding a.s., Hlavní 456, 250 89 Lázně Toušeň, CZ;
(740) Hojčuš Peter, Ing., Bratislava, SK;

---

(210) 1673-2013
(220) 12.9.2013
10 (511) 16, 32, 33, 35
(511) 16 - Baliaci papier, blahoprajné pohľadnice, brožované knihy, brožúry, brožúrky, bublinové obaly z plastických materiálov (na balenie), časopisy, etikety s výnimkou textilných, fotografie, grafické zobrazenia, grafiky, kalendáre, kartón, lepenka, katalógy, papierové darčeky, knihy, lepenkové alebo papierové škatule, lepenkové alebo papierové obaly na fľaše, lepenkové platne (papiernický tovar), lepiace pásky na kancelárske účely a na použitie v domácnosti, leporelá, mapy, obálky (papiernický tovar), obaly (papiernický tovar), obrazy, papiernický tovar, periodické a neperiodické publikácie, plagáty, predmety z kartónu, prospekty, pútače z papiera alebo z lepenky, reklamné tabule z papiera, kartónu alebo lepenky, grafické reprodukcie, tlačené reklamné materiály, umelecké litografie, umelohmotné fólie na balenie, vrecia z papiera alebo z plastických materiálov na balenie.
32 - Nealkoholické nápoje, nealkoholické výťažky z ovocia, príchute na výrobu nápojov, sirupy na výrobu nápojov, stolové vody, vody ako nápoje, ovocné šťavy, prášky na prípravu šumivých nápojov.
33 - Víno, alkoholické nápoje okrem piva, likéry, brandy, koktaily alkoholické, destilované nápoje.
35 - Sprostredkovanie obchodu s tovarom, odborné obchodné poradenstvo týkajúce sa vín a vinárstva, reklamná činnosť, maloobchodná činnosť s alkoholickými nápojmi a nealkoholickými nápojmi, veľkoobchodná činnosť s alkoholickými nápojmi a nealkoholickými nápojmi, organizovanie audiovizuálnych predstavení na komerčné a reklamné účely, organizovanie výstav na komerčné alebo reklamné účely, personálne poradenstvo, pomoc pri riadení obchodnej činnosti, poradenstvo v obchodnej činnosti, poskytovanie obchodných alebo podnikateľských informácií, rozširovanie reklamných oznamov, rozširovanie reklamných materiálov zákazníkom (letáky, prospekty, tlačivá, vzorky), spracovanie textov, vydávanie a aktualizovanie reklamných materiálov a zvukovo-obrazových záznamov a periodických a neperiodických publikácií, vydávanie a rozširovanie reklamných textov, vydávanie reklamných alebo náborových textov, obchodné alebo podnikateľské informácie, komerčné informačné kancelárie, prenájom kancelárskych strojov a zariadení, marketingové štúdie, nábor zamestnancov, obchodný alebo podnikateľský prieskum, obchodný manažment a podnikové poradenstvo, prenájom predajných automatov, predvádzanie (služby modeliek) na reklamné účely a na podporu predaja, predvádzanie tovaru.
(540) GERANIMO
(731) GAS Familia, s. r. o. Stará Ľubovňa, Prešovská 8, 064 01 Stará Ľubovňa, SK;
(740) Belička Ivan, Ing., Banská Bystrica, SK;

---

(210) 1679-2013
(220) 13.9.2013
10 (511) 9, 35, 42
(511) 9 - Diskové jednotky (do počítačov), kompaktné disky, magnetické disky, optické disky, optické kompaktné disky, magnetické nosiče údajov, optické nosiče údajov, nahraté počítačové programy, nahraté operačné programy, počítačové programy (stiahnuté z telekomunikačnej siete), počítačový softvér, počítačové programy a ostatný softvér súvisiaci so službami personálneho manažmentu, najmä sprostredkovaním práce.
35 - Obchodné alebo podnikateľské informácie, vyhľadávanie informácií v počítačových súboroch pre zákazníkov, marketing, marketingové štúdie, nábor zamestnancov, obchodné alebo podnikateľské poradenstvo, personálne poradenstvo, zbieranie údajov do počítačovej databázy, zoraďovanie údajov v počítačovej databáze, organizovanie komerčných alebo reklamných veľtrhov, prenájom reklamného času v komunikačných médiách, prieskum trhu, rozširovanie reklamných alebo inzertných oznamov, správa počítačových súborov, sprostredkovateľne práce, výber zamestnancov pomocou psychologických testov, poskytovanie služieb v oblasti personálneho manažmentu, najmä sprostredkovaním práce; predaj softvéru súvisiaceho s personálnym manažmentom, najmä sprostredkovaním práce.
42 - Aktualizovanie počítačových programov, analýzy počítačových systémov, diaľkové monitorovanie počítačových systémov, digitalizácia dokumentov (skenovanie), grafické dizajnérstvo, poradenstvo v oblasti návrhu a vývoja hardvéru, hosťovanie na počítačových stránkach (webových stránkach), inštalácia počítačových programov, poskytovanie služieb internetových vyhľadávačov, návrh počítačových systémov, obnovovanie počítačových databáz, ochrana počítačov proti počítačovým vírusom, prenájom počítačov, obnovovanie počítačových databáz, počítačové programovanie, inštalácia počítačových programov, poradenstvo v oblasti počítačových programov, zhotovovanie kópií počítačových programov, návrh počítačových systémov, poskytovanie internetových vyhľadávačov, prenájom počítačov, prenájom počítačového softvéru, prenájom webových serverov, tvorba softvéru, údržba počítačového softvéru, vytváranie a udržiavanie počítačových stránok (webových stránok) pre zákazníkov, prevádzkovanie internetových stránok so zameraním na služby súvisiace s personálnym manažmentom, najmä sprostredkovaním práce, tvorba softvéru súvisiaceho s personálnym manažmentom, najmä sprostredkovaním práce.
(540)
zamestnanie.EU
(591) zelená, čierna
(731) ZAMESTNANIE a.s., Most pri Bratislave 203, 900 46 Most pri Bratislave, SK;
(740) Vyrva Vladislav, Mgr., Bratislava, SK;

(210) 1682-2013
(220) 12.9.2013
10 (511) 16, 21, 25, 26, 29, 30, 31, 35, 40, 44
(511) 16 - Papiernický tovar a písacie potreby; papierové podložky pod poháre; kalendáre; darčekové papierenské výrobky; papierové, lepenkové alebo plastové vrecia a výrobky na balenie, obaľovanie a skladovanie; igelitové alebo papierové tašky na nákup.
21 - Poháre, šálky, hrnčeky na pitie; podložky pod poháre (stolový riad); podnosy (tácne).
25 - Odevy; mikiny; košele; pokrývky hlavy; šilty proti slnku (pokrývky hlavy); šatky, šály; opasky (časti odevov); kravaty.
26 - Odevné doplnky; ozdobné gombíky; ozdobné spony.
29 - Mäso; hydina; mlieko; mliečne výrobky; mliečne nápoje obsahujúce prevažne mlieko; syry; syrové výrobky; spracovaný syr.
30 - Spracované obilniny určené na ľudskú konzumáciu; obilniny na výrobu cestovín; drvená pšenica; mletá pšenica; sladová pšenica; lúpaný ovos; mletý ovos; lúpaný jačmeň; mletý jačmeň; pražený jačmeň a slad (náhrada kávy); jačmenné krúpy; jačmenné vločky; ražná múka; ražné celozrnné melivo.
31 - Surové obilniny (nespracované); nespracovaná pšenica; nespracovaný ovos; nespracovaný jačmeň; raž; sladové obilniny (nespracované); sladový jačmeň; spracované obilniny (potrava pre zvieratá); spracovaný ovos (potrava pre zvieratá); slama; slama (podstielka); slama (materiál na prikrytie pôdy); krmivo pre zvieratá z rastlinných materiálov; seno; slama (krmivo).
35 - Maloobchodné a veľkoobchodné služby s výrobkami uvedenými v triedach 29, 30 a 31 tohto zoznamu; obchodné sprostredkovanie služieb uvedených v triedach 40 a 44 tohto zoznamu.
40 - Výroba siláže.
44 - Poľnohospodárstvo (agrotechnika); kosenie a zber sena a obilnín.
(540)

(591) sivá RGB 112, 113, 115; zelená RGB 151, 191, 13; modrá RGB 57, 169, 220
(731) Roľnícke družstvo Čierne - Svrčinovec, Horná 1632, 022 01 Čadca, SK;
(740) Ďurica Ján, Ing., Považská Bystrica, SK;

---

(210) 1685-2013
(220) 13.9.2013
10 (511) 30, 32, 35, 41
(511) 30 - Cukríky; cukrovinky; čaj; čokoláda; múčne jedlá; pečivo; strúhanka; sucháre; torty.
32 - Izotonické nápoje; minerálne vody (nápoje); nealkoholické nápoje; pivo; sódová voda; stolové vody.
35 - Reklamné agentúry; prieskum verejnej mienky; vzťahy s verejnosťou; rozširovanie reklamných materiálov zákazníkom (letáky, prospekty, tlačoviny, vzorky); rozširovanie reklamných oznamov; zásielkové reklamné služby; uverejňovanie reklamných textov; rozhlasová reklama; rozširovanie reklamných alebo inzertných oznamov; vyhľadávanie sponzorov; vydávanie reklamných alebo náborových textov.
41 - Fotografická reportáž; fotografovanie; výchovné a zábavné klubové služby; vydávanie kníh; organizovanie a vedenie kongresov; organizovanie športových súťaží; organizovanie živých vystúpení; reportérske služby; on line vydávanie kníh a časopisov v elektronickej forme; organizovanie lotérií; vydávanie kníh a časopisov.
(540)

(731) Faktor Pavol, Ing., Stará Bystrica 105, 023 04 Stará Bystrica, SK;
(740) Hudcovičová Zuzana, Mgr., Bratislava, SK;

---

(210) 1687-2013
(220) 16.9.2013
10 (511) 20, 24, 25, 41
(511) 20 - Abrazívne špongie na pokožku; bambus; nekovové kotevné bóje; vtáčie búdky; búdky pre zvieratá chované v domácnosti; búdy pre zvieratá chované v domácnosti; busty z dreva, vosku, sadry alebo plastov; bytové zariadenie (dekoračné predmety); drevené cievky na nite, hodváby na šitie a priadze; cievky na navíjanie hadíc s výnimkou kovových a mechanických; stojany na časopisy; nekovové pripevnené dávkovače papierových utierok; dekoratívne zvonkohry; detské prebaľovacie pulty; divány; podložky do ohrádok pre dojčatá; lôžka pre domáce zvieratá; vankúše pre domáce zvieratá; domové čísla s výnimkou kovových a svietiacich; dopravné palety s výnimkou kovových; dosky pod písacie stroje; drevené alebo plastové debny; drevené alebo plastové skrinky; drevené časti nábytku; drevené obaly na fľaše; drevené sudy na odkaľovanie vína; snímateľné kryty na drezy; nekovové držadlá a kľučky; dužiny sudov; nekovové kľučky na dvere; nekovové vybavenie dverí; nekovové, neelektrické dverové zvonce; dvierka na nábytok; figuríny; figuríny z dreva, vosku, sadry alebo z plastu; nekovové fľaškové uzávery; nekovové háčiky na vešiaky; nekovové háčiky na odevy; háčiky na záclony; nekovové navijaky na navíjanie hadíc s výnimkou mechanických; skrinky na hračky; chaise longue (typ čalúneného kresla); detské chodúľky; identifikačné náramky na použitie v nemocniciach s výnimkou kovových; interiérové lamelové žalúzie alebo rolety; interiérové okenné clony z textilných materiálov; jantár; jantárové platničky; jantárové tyče; jasle (kŕmidlá); jelenie parohy; nekovové káblové príchytky alebo svorky; nekovové kade; kadernícke kreslá; kancelársky nábytok; kartotékové skrine; plastové kladky na rolety; plastové vodovodné klapky alebo ventily; mäsiarsky klát; opierky na knihy; police na knihy; nekovové kohútiky na sudy; koľajničky na záclony a závesy; nekovové kolieska na nábytok; nekovové kolíky; nekovové stanové kolíky; nekovové steno-

vé kolíky; kolísky; komody, zásuvkové kontajnery, bielizníky; nekovové kontajnery; nekovové prepravné kontajnery; zvieracie kopytá; koral; dekoračné korálikové závesy; korkové zátky; korozo (olejová palma); korytnačina; náhradky korytnačiny; nekovové koše; prútené koše; rybárske koše; nekovové košíky; pekárske košíky; kozubové zásteny; kozubové zásteny pre domácnosť; krajčírske stojany; kreslá; krosná; krúžky na záclony; stojany na kvety; lastúry ustríc; latkové prepravky; lavičky (nábytok); rozkladacie ležadlá; plastové lišty na nábytok; ložná miera, obrysnica pre železničné vozne (nie kovové); hydrostatické lôžka (nie na lekárske účely); nemocničné lôžka; lôžkoviny (okrem posteľnej bielizne); preliezky pre mačky; nekovové nádoby na miešanie malty; masážne stoly; nekovové matice; posteľné matrace; matrace; nekovové skrinky na mäso; nekovové rúčky na metly; mobilné nekovové schody na nástup alebo výstup cestujúcich; mušle (dekorácia); nábytok; kovový nábytok; školský nábytok; nekovové nádoby; nekovové uzávery na nádoby; plastové nádoby (obaly); plastové alebo drevené nádoby; nádrže a cisterny s výnimkou kovových a murárskych; nekovové nádrže na tekuté palivá; nafukovacie podložky (nie na lekárske účely); nafukovacie vankúše (nie na lekárske účely); nekovové dverové klopadlá; nekovové podnosy; nekovové skrutky; nekovové spojovacie skrutky na káble; nekovové vrchnáky na nádoby; nekovové závitové uzávery na fľaše; nity s výnimkou kovových; palice na nosenie bremien (váhy); novinové stojany; nekovové rukoväte nožov; obaly na odevy; nekovové obloženia a ozdoby na rakvy; nekovové obloženie alebo ozdoby na nábytok; uhlové podpery na obrazové rámy; rámy, držiaky na kefy; nekovové obruče na sudy; ohrádky pre dojčatá; ochranné kryty na komíny; nekovové vybavenie okien; hlavové opierky (časti nábytku); ozdoby z plastov na potraviny; nekovové nakladacie palety; nekovové prepravné palety; palety na manipuláciu s tovarom s výnimkou kovových; pánty, závesy s výnimkou kovových; papierové clony; paravány, zásteny (nábytok); pásky z dreva; zvieracie pazúry a klepetá; pekárske košíky na chlieb; perleť (surovina alebo polotovar); písacie stoly; nekódované plastické karty slúžiace na otváranie; plastikové káblové alebo rúrkové spojky, príchytky; plásty; pletená slama; pletené predmety zo slamy; podhlavníky; podstavce na kvety; podstavce, kostry, stojany na počítače; podušky; podušky pre domáce zvieratá; pohovky; police; nábytkové police; police do registračných skríň; police, stojany; drevené kostry postelí; nemocničné postele; vodné postele s výnimkou postelí na lekárske účely; postele; posteľové kolieska s výnimkou kovových; nekovové posteľové vybavenie; nekovové poštové schránky s výnimkou murovaných; poťahy alebo obaly na šatstvo (na uskladnenie); plastové ozdoby na potraviny; nekovové štátne poznávacie značky; pracovné stoly; pracovné stoly, hoblice; prebaľovacie podložky; drevené prepravky na fľaše; prepravky na fľaše; príborníky; plastové príchytky na rúry; príručné toaletné zrkadielka; profily na obrazové rámy; prútený alebo košikársky tovar; pružinové matrace; psie búdy; pultíky; pulty; pútače z dreva alebo plastov; rakvy; drevené rámy do úľov; lišty na obrazové rámy; profilované lišty na obrazové rámy; vyšívacie rámy; rámy na obrazy; ratan; drevené alebo plastové rebríky; regály; registračné skrine, kartotékové skrine; reklamné nafukovacie predmety; rohy (surovina alebo polotovar); zvieracie rohy; okenné interiérové rolety (nábytkové vybavenie); rolety z tkaného dreva (nábytkové vybavenie); nekovové rúčky a rukoväte na náradie; nekovové rúčky na kosy; ručné krosná; nekovové rukoväte nástrojov; rysovacie stoly; samostatne stojace deliace priečky (nábytok); sedadlá; kovové sedadlá; sépiolit; servírovacie stolíky; nekovové schodíky; sklenené tabule na zrkadlá; striebrené sklo; sklopné prebaľovacie pulty; kartotékové skrinky (nábytok); skrinky na lieky; slamené obruby; slamky na pitie; slamníky; slonová kosť (surovina alebo polotovar); slonovina (surovina alebo polotovar); slučky na záclony a závesy (nie textilné); sofy; sochy z dreva, vosku, sadry alebo plastov; sošky z dreva, vosku, sadry alebo plastov; spacie vaky na stanovanie; nekovové spojovacie články; nekovové stavidlá (nie časti strojov); stojan na pílenie; stojany na dáždniky; stojany na kabáty; stojany na klobúky; stojany na pušky; stojany na sudy s výnimkou kovových; stojany na taniere; stojany na uteráky (nábytok); stolárske umelecké výrobky; stoličky; detské vysoké stoličky; stoličky s otvorom; stolíky pod počítače; stolové dosky; kovové stoly; zámočnícke stoly s výnimkou kovových; stoly pod písacie stroje; stoly; nekovové sudy; svorky (na káble a rúry) z plastov; svorníky, háčiky a držiaky obrazových rámov; škatule z dreva alebo plastu; nekovové identifikačné štítky; vývesné štíty z dreva alebo plastov; zobrazovacie tabule; taburetky; tesniace uzávery s výnimkou kovových; toaletné stolíky; trojnožky; trstina (materiál na tkanie); nekovové tyče; tyče k rastlinám alebo stromom; tyče na upevnenie schodišťových kobercov; tyče na záclony; drevené časti úľov; umelecké diela z dreva, vosku, sadry alebo plastov; skrinky s umývadlom (nábytok); pohrebné urny; dávkovače uterákov s výnimkou kovových; uzávery na fľaše s výnimkou sklených, kovových alebo gumových; uzávery s výnimkou kovových; valce na záclony a rolety; vankúše; včelárske plásty; včelie úle; vejáre; veľrybia kosť (surovina alebo polotovar); ventily s výnimkou kovových (nie časti strojov); vešiaky na kľúče; vešiaky na odevy; drevené vínne dekantačné sudy (na odkaľovanie); vitríny; vlajkové žrde; snímateľné vložky do drezov; voskové figúrky; vozíky (servírovacie stolíky); vtáčie klietky; preparované, vypchaté vtáky; vypchaté zvieratá; výpustné ventily z plastov; vystavovacie stojany; rámy na vyšívanie; vzduchové matrace s výnimkou matracov na lekárske účely; záclonové koľajnice; záclonové valce; záklopky; plastové záklopky; zámky na vozidlá s výnimkou kovových; zámky s výnimkou kovových a elektrických; korkové fľaškové zátky; nekovové sudové zátky; zátky s výnimkou kovových; závesové šnúry; bambusové závesy; závory s výnimkou kovových; zberné nádrže s výnimkou kovových, murovaných; zrkadlá; sklené tabule na zrkadlá.

24 - Textílie neprepúšťajúce plyn na aerostaty (balóny); barchet; bavlnené textílie; stolové behúne; plátenná bielizeň; posteľná bielizeň; biliardové súkno; brokáty; bukram (stužené plátno, knihárske alebo krajčírske); bytový textil; cestovné deky; čalúnnické tkaniny; damask (tkaniny); drožet (tkanina s pretkávaným vzorom); džersej (pleteniny); čalúnnické espartové tkaniny; textilné etikety; textilné filtračné materiály; flanel (tkaniny); flanel pre zdravotníctvo; flauš (tkaniny); gáza (tkaniny); hodvábne tkaniny; hodvábne tkaniny na tlačové vzory; jutové tkaniny; kanava (riedka tkanina) na tapisérie alebo na vyšívanie; potlačený kartún; textilné klobúkové podšívky; konopné plátno; konopné tkaniny; koruhvy; krep (textília); krepón (jemná hodvábna tkanina); kúpeľňové textílie s výnimkou oblečenia; ľanové tkaniny; vlnené látky; látky s imitáciou kože; látky; lôžkoviny (bielizeň); marabut (látka); materiál na výrobu ženilky; moleskin (textília); siete proti moskytom; mušelín, kartún; obloženie nábytku textilnými látkami; poťahy na nábytok; netkané textílie; obliečky na matrace; obliečky na podušky; obliečky na vankúše; textilné odličovacie obrúsky; textilné obrúsky; textilné obrúsky na odstraňovanie šminiek; obrusy s výnimkou papierových; textílie na obuv; obväzovina, riedke plátno na výrobu syra; ochranné siete proti komárom (moskytiéry); ozdobné obliečky na vankúše; páperové prikrývky, periny; plachty; plastické materiály (náhradky tkanín); plastové poťahy na nábytok; vyšívacie plátna s predkresleným vzorom; plátno s kosoštvorcovým vzorom; pleteniny (látky); plsť; podložky na stôl s výnimkou papierových (anglické prestieranie); podložky pod poháre alebo taniere (prestieranie); textilné podšívky; textílie na podšívky do topánok; pogumovaná tkanina s výnimkou tkaniny na papiernické účely; poťahy na poklopy záchodov; pokrývky na nábytok z plastov; posteľné pokrývky; posteľné pokrývky a prikrývky; posteľné pokrývky z papiera; posteľné prikrývky; povlaky na matrace (posteľná bielizeň); povlaky na vankúše; prikrývky; prikrývky (väčšinou prešívané); prikrývky na stôl s výnimkou papierových; pružné tkaniny; ramia (textília); riedko tkané konopné plátno; zrebné rúcho, rúcho kajúcnika (textília); umývacie rukavice; samolepiaci textil nanášaný teplom; sieťovina; textílie zo sklených vlákien pre textilný priemysel; textilné slučky na záclony a závesy; spacie vaky; stolová bielizeň; sypkovina (angín); ševioty (vlnené tkaniny); štóly; taft; textilné tapety; textílie; textílie do tlačiarní na textil; textilné obrúsky (prestieranie); textilné uteráky; textilné uteráky na tvár; tkaniny na bielizeň; tkaniny pre odevný priemysel; tkaniny; tyl; umelý hodváb (textília); utierky na riad; vlajky s výnimkou papierových; vlnené textílie; voskované plátno; hygienické vrecká na umývanie; textilné vreckovky; tkaniny na vyšívanie s predkresleným vzorom; záclony; zamat; zástavovina; zástavy s výnimkou papierových; textilné alebo plastové závesy; textilné alebo plastové sprchové závesy; závesy na dvere; zefír (tkanina).

25 - Baretky; spodná bielizeň; boa (kožušinová ozdoba alebo ozdoba z peria na ovinutie okolo krku); body (spodná bielizeň); bundy; cyklistické oblečenie; cylindre (pánske klobúky); čelenky (oblečenie); čiapky; priliehavé čiapky; sprchovacie čiapky; čiapky so šiltom; detské nohavičky; dreváky; futbalová obuv (kopačky); gabardénové plášte; galoše; gamaše; goliere; goliere (oblečenie); gymnastické cvičky; chrániče uší proti chladu (pokrývka hlavy); jazdecké krátke nohavice; kabáty; kapucne; klobúkové kostry; klobúky; papierové klobúky (oblečenie); kombiné; kombinézy (oblečenie); kombinézy na vod-né lyžovanie; konfekcia (odevy); štuple na kopačky; korzety; korzety (spodná bielizeň); kostýmy, obleky; košele; košele s krátkym rukávom; košeľové sedlá; kovanie na obuv; kožušinové kabáty; kožušinové štóly; kožušiny (oblečenie); krátke kabátiky; kravaty; kúpacie čiapky; kúpacie plášte; obuv na kúpanie; sandále na kúpanie; legínsy; legíny; lemy na obuv; livreje; lyžiarske rukavice; lyžiarske topánky; manipuly (časti kňazského rúcha); mantila; manžety (časti odevov); masky na spanie; maškarné kostýmy; mitra (pokrývka hlavy); oblečenie pre motoristov; nánožníky, nie elektricky vyhrievané; náprsenky; nepremokavé odevy; nohavice; nohavicové sukne; oblečenie pre bábätká; oblečenie z imitácie kože; oblečenie z kože; oblečenie; kovové časti na obuv; lyžiarska obuv; podpätky na obuv; prešívacie remienky na obuv (na spájanie zvrškov a podošiev šitej obuvi); protišmykové pomôcky na obuv; špičky na obuv; vysoká obuv; obuv; odevy; opasky (časti odevov); opasky na doklady a peniaze (časti odevov); palčiaky; pančuchy; päty na pančuchy; pančuchy absorbujúce pot; pančuškové nohavice; pánske podväzky; pánske spodky; oblečenie z papiera; papuče; parky (teplé krátke kabáty s kapucňou); peleríny; plátenná obuv; plavky; dámske plavky; pánske plavky; plážová obuv; plážové oblečenie; pletené svetre; pleteniny (oblečenie); pletiarsky tovar; podbradníky nie z papiera; podošvy na obuv; podpätky; podprsenky; hotové podšívky (časti odevov); podväzky; podväzky na pančuchy; podväzky na ponožky; pokrývky hlavy; pončá; ponožky; potné vložky; pracovné plášte; pružné pásky na gamaše; pulóvre; pyžamá; ramienka na dámsku bielizeň; rúcha, ornáty; rukavice (časť oblečenia); rukávniky; vesty pre rybárov; saká; sandále; sárí; sarongy (veľké šatky na odievanie); sáry čižiem; snímateľné goliere; spodná bielizeň pohlcujúca pot; spodná bielizeň zabraňujúca poteniu; spodničky; sukne; svetre; šály; šály uviazané pod krkom; šatky, šály; šatky, závoje; šatové sukne; šaty; šerpy; čiapkové šilty; šilty (pokrývky hlavy); šnurovacie topánky; šnurovačky; športová obuv; športové tričká, dresy; telocvičné úbory; tielka; tielka, tričká; tógy; celé topánky; zvršky topánok; topánky na šport; topánky; tričká; turbany; uniformy; vesty; vlnené šály; vnútorné podošvy; vrecká na odevy; ozdobné vreckovky (časti odevov); vrchné ošatenie; zástery; závoje; závoje, čepce (časti rehoľných odevov); zvrchníky; živôtiky, korzety (spodná bielizeň); župany; župany, kúpacie plášte.

41 - Akadémie (vzdelávanie); cirkusy; praktický výcvik (ukážky); prenájom dekorácií; detské škôlky; diskotéky (služby); prenájom divadelných dekorácií; divadelné predstavenia; drezúra

zvierat; elektronická edičná činnosť v malom (DTP služby); služby estrádnych umelcov; požičiavanie filmových premietačiek a príslušenstva; filmové štúdiá; prenájom filmov; produkcia filmov, nie reklamných; fitnes kluby; formátovanie textov, nie na reklamné účely; fotografická reportáž; fotografovanie; fotografovanie na mikrofilm; golfové ihriská (služby); gymnastický výcvik; hazardné hry; prevádzkovanie priestorov s hracími automatmi; hudobná tvorba; hudobné skladateľské služby; informácie o možnostiach rekreácie; informácie o možnostiach zábavy; informácie o výchove a vzdelávaní; internátne školy; kaligrafické služby; prevádzkovanie kasín; športoviská (služby); výchovno-zábavné klubové služby; vydávanie kníh; požičovne kníh (knižnice); služby pojazdných knižníc; koncertné siene, sály; organizovanie a vedenie konferencií; organizovanie a vedenie kongresov; korešpondenčné vzdelávacie kurzy; koučovanie (školenie); kurzy telesného cvičenia; organizovanie lotérií; meranie času na športových podujatiach; pózovanie modelov výtvarným umelcom; organizovanie módnych prehliadok na zábavné účely; služby múzeí (prehliadky, výstavy); služby nahrávacích štúdií; nahrávanie videopások; nočné kluby; odborné preškoľovanie; organizovanie a vedenie kolokvií; organizovanie a vedenie koncertov; organizovanie a vedenie seminárov; organizovanie a vedenie sympózií; organizovanie a vedenie tvorivých dielní (výučba); organizovanie kultúrnych alebo vzdelávacích výstav; organizovanie plesov; organizovanie predstavení (manažérske služby); organizovanie vedomostných alebo zábavných súťaží; organizovanie súťaží krásy; organizovanie športových súťaží; organizovanie živých vystúpení; služby orchestrov; zábavné parky; písanie textov (okrem reklamných); plánovanie a organizovanie večierkov; poradenstvo pri voľbe povolania (poradenstvo v oblasti výchovy a vzdelávania); on line poskytovanie počítačových hier (z počítačových sietí); poskytovanie elektronických publikácií on line (bez možnosti kopírovania); postsynchronizácia, dabing; tlmočenie posunkovej reči; požičiavanie hračiek; požičiavanie potápačského výstroja; požičiavanie športového výstroja (okrem dopravných prostriedkov); požičiavanie videopások; služby poskytované prázdninovými tábormi (zábava); tvorba divadelných alebo iných predstavení; prekladateľské služby; prenájom audionahrávok; prenájom audioprístrojov; prenájom osvetľovacích prístrojov do divadelných sál a televíznych štúdií; prenájom rozhlasových a televíznych prijímačov; prenájom športových plôch; prenájom štadiónov; prenájom tenisových kurtov; prenájom videokamier; prenájom videorekordérov; prenájom vybavenia herní; prevádzkovanie karaoke; prevádzkovanie kinosál; poskytovanie športových zariadení; redigovanie scenárov; poskytovanie zariadení na oddych a rekreáciu; reportérske služby; rezervácia vstupeniek; rozhlasová zábava; tvorba rozhlasových a televíznych programov; skúšanie, preskúšavanie (pedagogická činnosť); služby diskdžokejov; služby osobných trénerov (fitnes cvičenie); strihanie videopások; školenie; školské služby (vzdelávanie); telesné cvičenie; televízna zábava; vydávanie textov (okrem reklamných); titulkovanie; tlmočnícke služby; predaj vstupeniek na zábavné predstavenia; on line vydávanie kníh a časopisov v elektronickej forme; náboženská výchova; vyučovanie; vyučovanie, vzdelávanie; zábava; zoologické záhrady (služby).

(540)

(731) MARKODESART s. r. o., I. Houdeka 60/5, 034 01 Ružomberok, SK;

---

(210) 1688-2013
(220) 16.9.2013
10 (511) 2, 35, 40
(511) 2 - Alizarínové farbivá; alumíniové farby; anilínové farbivá; annotto (farbivo); antikorózne mazivá; auramín; azbestové farby; badižón; baktericídne náterové farby; kanadský balzam; roztok na bielenie; olovnatá bieloba; bieloby (farbivá a farby); bronzové laky; bronzový prášok; nátery na dechtovú plsť (farby); farbiarske drevo; konzervačné oleje na drevo; konzervačné prípravky na drevo; moridlá na drevo; prípravky na konzervovanie dreva; emailové farby; emaily (laky); strieborné emulzie (pigment); garbiarske farby; tlačiarenská farba; farba na kožu; potravinárske farbivá; sladové farbivá; farbivá do likérov; farbivá do masla; farbivá do nápojov; farbivá do piva; farbivá na drevo; farbivá; farbivo červca neopálového; baktericídne farby; ohňovzdorné farby; riedidlá na farby; spojivá do farieb; zahusťovače farieb; farby na keramiku; farby na obuv; farby; farby, nátery; papieriky na farbenie veľkonočných vajec; fermeže; fixatívy (laky); fixatívy vodových farieb; kovové fólie pre maliarov, dekoratérov, polygrafov a umelcov; strieborné fólie; glazúry (farby, laky); glejová farba; glejové živice; glieda, oxid olovnatý; gumiguta na maľovanie; práškový hliník do náterových hmôt; prípravky proti hrdzi; indigo (farbivo); japonská čerň; japonský čierny lak; karamel, kulér (potravinové farbivo); karbónová čerň (pigment); karbonyl (konzervačný prostriedok na drevo); karmínová červeň (farbivo z červca neopálového); kolofónia; kopal; náplne do tlačiarní a kopírovacích strojov (tonery); koralová fermež; kovy vo forme práškov pre maliarov, dekoratérov, tlačiarov a umelcov; moridlá a farbivá na kožu; moridlá na kožu; kreozot na konzervovanie dreva; kurkuma (farbivo); riedidlá na laky; laky; lampová čerň (pigment); mastix (prírodná živica); prípravky proti matneniu kovov; mínium; moridlá; náhradné náplne farieb; nátery (farby); nátery na strešné krytiny; nátery zabraňujúce nánosom a usadeninám; ochranné nátery na podvozky automobilov; ochranné pásky proti korózii; ochranné prípravky na kovy; antikorozívne oleje; oleje na konzervovanie dreva; olovená oranž; oxid kobaltitý (farbivo); oxid olovnatý (glieda); oxid titaničitý (pigment); oxid zi-

nočnatý (zinková bieloba-pigment); protikorózne pásky; pigmenty; ochranné nátery na podvozky vozidiel; pozlátka; bronzový prášok (farba); ochranné protikorózne prípravky; sadze (farbivo); sandarak; siena (hlinka); sikatívy na vysúšanie farieb; sladový karamel (potravinárske farbivo); strieborné emulzie (pigmenty); strieborné pasty; strieborný prášok; striebro vo forme pasty; sumach do lakov a politúr; šafran (farbivo); šelak; terpentín (riedidlo na farby); tlačiarenské farby (atrament); tlačiarenské pasty (farby); tlačiarska farba na gravírovanie; tonery do fotokopírovacích prístrojov; tuky proti korózii; moridlá na usne; ustaľovacie prípravky na vodové farby; vodové náterové farby; výťažky z farbiarskeho dreva; základné náterové farby; základný ochranný náter na podvozky automobilov; značkovací atrament na zvieratá; značkovacia farba na zvieratá; prírodné živice (surovina); živičné (bitúmenové) laky; žlté drevo (farbivo).

35 - Administratívna správa hotelov; administratívne spracovanie obchodných objednávok; reklamné agentúry; aktualizovanie reklamných materiálov; analýzy nákladov; aranžovanie výkladov; príprava a vyhotovenie daňových priznaní; dražby; fakturácia; fotokopírovacie služby; grafická úprava tlačovín na reklamné účely; hospodárske, ekonomické predpovede; obchodné alebo podnikateľské informácie; vyhľadávanie informácií v počítačových súboroch (pre zákazníkov); komerčné informačné kancelárie; kancelárie zaoberajúce sa dovozom a vývozom; prenájom kancelárskych strojov a zariadení; štatistické kompilácie; prezentácia výrobkov v komunikačných médiách pre maloobchod; kopírovanie alebo rozmnožovanie dokumentov; lepenie plagátov; obchodná správa licencií výrobkov a služieb pre tretie osoby; maloobchodné alebo veľkoobchodné služby s farmaceutickými, zverolekárskymi a zdravotníckymi prípravkami a s lekárskymi potrebami; marketing; marketingové štúdie; organizovanie módnych prehliadok na účely podpory predaja; príprava miezd a výplatných listín; nábor zamestnancov; analýzy nákupných cien a veľkoobchodných cien; pomoc pri riadení obchodnej činnosti; poradenstvo v obchodnej činnosti; odborné obchodné alebo podnikateľské poradenstvo; obchodné alebo podnikové audity (revízia účtov); pomoc pri riadení obchodných alebo priemyselných podnikov; obchodné informácie a rady spotrebiteľom; obchodné odhady; obchodný alebo podnikateľský prieskum; obchodný alebo podnikateľský výskum; obchodný manažment a podnikové poradenstvo; obchodný manažment v oblasti umenia; obchodný manažment pre športovcov; odborné posudky efektívnosti podnikov; odkazovacie telefónne služby (pre neprítomných predplatiteľov); organizovanie komerčných alebo reklamných veľtrhov; organizovanie komerčných alebo reklamných výstav; personálne poradenstvo; písanie na stroji; zbieranie údajov do počítačových databáz; zoraďovanie údajov v počítačových databázach; služby poskytované pri sťahovaní podnikov; podpora predaja (pre tretie osoby); odborné obchodné poradenstvo; poradenstvo pri vedení podnikov; služby porovnávania cien; prenájom predajných automatov; služby predplácania novín a časopisov (pre tretie osoby); predplatné telekomunikačných služieb (pre tretie osoby); predvádzanie (služby modeliek) na reklamné účely a podporu predaja; predvádzanie tovaru; prehľad tlače (výstrižkové služby); služby týkajúce sa premiestňovania prevádzok a podnikov; prenájom fotokopírovacích strojov; prenájom reklamného času v komunikačných médiách; prenájom reklamných materiálov; prenájom reklamných plôch; prepisovanie; prieskum trhu; prieskum verejnej mienky; príprava inzertných stĺpcov; vzťahy s verejnosťou; reklama; on line reklama na počítačovej komunikačnej sieti; tvorba reklamných filmov; rozširovanie reklamných materiálov zákazníkom (letáky, prospekty, tlačoviny, vzorky); rozširovanie reklamných oznamov; zásielkové reklamné služby; uverejňovanie reklamných textov; reprografia dokumentov; poradenské služby v oblasti obchodného alebo podnikateľského riadenia; rozhlasová reklama; rozširovanie reklamných alebo inzertných oznamov; sekretárske služby; služby outsourcingu; vyhľadávanie sponzorov; spracovanie textov; správa počítačových súborov; sprostredkovateľne práce; stenografia; telemarketingové služby; televízna reklama; psychologické testovanie na účely výberu zamestnancov; účtovníctvo; zostavovanie výpisov z účtov; vedenie účtovných kníh; výber zamestnancov pomocou psychologických testov; vydávanie reklamných alebo náborových textov; rozširovanie vzoriek tovarov; zásobovacie služby pre tretie osoby (nákup tovarov a služieb pre iné podniky).

40 - Apretovanie textílií; bielenie látok; cínovanie; služby čistiarní a farbiarní; dámske krajčírstvo, šitie; dekontaminácia nebezpečných odpadov; spracovanie dreva; stínanie, pílenie a kálanie dreva; elektrolytické pokovovanie; výroba energie; farbenie kožušín; farbenie látok; farbenie textílií; služby fotoateliérov; vyvolávanie fotografických filmov; fototlač; frézovanie; fúkanie skla; galvanizácia, elektrolytické pokovovanie; garbiarstvo; hĺbkotlač (fotografické leptanie); hobľovanie; chrómovanie; ohňovzdorná impregnácia látok; informácie o úprave a spracovaní materiálov; kadmiovanie; kalandrovanie látok; kalenie kovov; pálenie keramiky; spracovanie kinematografických filmov; prenájom klimatizačných zariadení; knihárstvo; konečná úprava povrchov; konzervovanie potravín a nápojov; kotlárstvo; kováčstvo; farbenie kože; spracovanie kože; spracovanie kožušiny; kreslenie, rysovanie laserom; kryokonzervácia; laminovanie; lemovanie alebo obšívanie látok; lemovanie šiat; leštenie kožušín; leštenie optického skla; leštenie trením; likvidácia odpadu; lisovanie ovocia; litografická tlač; magnetizácia; mletie; mlynárstvo; montovanie na objednávku (pre tretie osoby); nekrčivá úprava šatstva; obrábanie kovov; rámovanie obrazov; obrusovanie; farbenie obuvi; oddeľovanie farieb; odlievanie kovov; recyklácia odpadu; spaľovanie odpadu; spracovanie odpadu; ofsetové tlačenie, ofsetová tlač; ohňovzdorná úprava textilu; odstraňovanie pachov z ovzdušia; pánske krajčírstvo; spracovanie papiera; úprava papiera; pieskovanie; pílenie; plátovanie, pokovovanie; poniklo-

vanie; popúšťanie kovov; porážka zvierat na bitúnku; zmrazovanie potravín; pozlacovanie; prenájom generátorov; prenájom pletacích strojov; prenájom vykurovacích zariadení; prenájom vykurovacích kotlov; preparovanie živočíchov; prešívanie; prešívanie oblečenia; protimoľová úprava kožušín; protimoľová úprava textílií; rafinácia, čistenie; rytie, gravírovanie; satinovanie kožušín; sedlárska výroba; sieťotlač, serigrafia; spájanie materiálov (pre tretie osoby); spájkovanie; spracovanie kožušín; spracovanie ropy; striebrenie, plátovanie striebrom; služby strihania látok; súkanie; úprava textilu; úprava textilu proti zrážaniu; vodovzdorná úprava textilu; úprava textilných látok; úprava tkanín; ohňovzdorná úprava tkanín; tlač, tlačenie; tlačenie vzorov; tónovanie skla; triedenie odpadu a recyklovateľného materiálu; údenie potravín; vodovzdorná úprava látok; úprava odevov; úprava textilu proti moľom; valchovanie; spracovanie vlny; úprava vody; vulkanizácia (úprava materiálov); vypaľovanie keramiky; vyšívanie; vyvolávanie filmov; čistenie vzduchu; osviežovanie vzduchu; spracovanie kožušín na zákazku; zhotovovanie kópií kľúčov; služby zubných laborantov; zváranie.

(540)

(731) MARKODESART s. r. o., I. Houdeka 60/5, 034 01 Ružomberok, SK;

---

(210) 1689-2013
(220) 16.9.2013
10 (511) 35, 39, 40
(511) 35 - Služby predplácania novín a časopisov (pre tretie osoby); rozširovanie reklamných materiálov zákazníkom (letáky, prospekty, tlačoviny, vzorky); rozširovanie reklamných alebo inzertných oznamov; grafická úprava tlačovín na reklamné účely; rozširovanie vzoriek tovarov; kopírovanie alebo rozmnožovanie dokumentov; reklama; zásielkové reklamné služby; uverejňovanie reklamných textov; vydávanie reklamných alebo náborových textov; aktualizovanie reklamných materiálov; marketing; marketingové štúdie; prieskum trhu; prieskum verejnej mienky.
39 - Distribúcia tovarov; distribúcia tovarov na dobierku; doručovacie služby; doručovanie novín a časopisov; doručovanie tovarov; balenie tovarov; skladovanie; skladovanie tovaru; doprava, preprava; dovoz, doprava.
40 - Tlač, tlačenie; fototlač; litografická tlač; ofsetové tlačenie, ofsetová tlač; sieťotlač, serigrafia; hĺbkotlač (fotografické leptanie).

(540)

(591) tyrkysová
(731) L. K. Permanent, spol. s r.o., Hattalova 12, 831 03 Bratislava, SK;
(740) MAKARA advokátska kancelária s. r. o., Bratislava, SK;

---

(210) 1695-2013
(220) 16.9.2013
10 (511) 3, 5, 10
(511) 3 - Bieliace prípravky a iné pracie prostriedky; čistiace, leštiace a abrazívne prípravky patriace do triedy 3; toaletné mydlá; mydlá na holenie; dezinfekčné mydlá; dezodoračné mydlá; mandľové mydlá; antiperspiračné mydlá; medicinálne mydlá; mydlá proti poteniu nôh; voňavkárske výrobky; éterické oleje; kozmetické výrobky; vlasové vody; prípravky na čistenie zubov; pena do kúpeľa pre dojčatá; kozmetické prípravky pre dojčatá; oleje pre dojčatá; telové mlieka pre dojčatá; detské kozmetické mlieka; zásypy (púdre) pre dojčatá; detské šampóny; obrúsky napustené kozmetickými prípravkami; dojčenské krémy bez liečivých účinkov.
5 - Farmaceutické a zverolekárske prípravky; hygienické prípravky na lekárske účely; diétne potraviny a diétne látky upravené na lekárske a zverolekárske účely; potraviny pre dojčatá; diétne doplnky pre ľudí a zvieratá; náplasti; obväzový materiál; hmoty na plombovanie zubov; zubné vosky; dezinfekčné prípravky; prípravky na ničenie škodcov; fungicídy; herbicídy; nosné spreje na lekárske účely.
10 - Chirurgické, lekárske, zubárske a zverolekárske prístroje a nástroje; umelé končatiny, oči a zuby; ortopedické výrobky; materiál na zašívanie rán; nosné dilatátory na terapeutické účely; teplovzdušné terapeutické zariadenia; nosné vákuové prístroje na terapeutické účely; pumpy na lekárske účely; prístroje na vyplachovanie nosnej dutiny; prístroje na vyplachovanie nosa; prístroje na odstraňovanie nosnej sliznice; prístroje na zvlhčovanie nosa na terapeutické účely; prístroje na umývanie telesných dutín; nosné odsávačky.

(540) NOŠTEK
(731) Ceumed s.r.o., Komenského 856, 929 01 Dunajská Streda, SK;
(740) Fajnor IP s.r.o., Bratislava, SK;

---

(210) 1699-2013
(220) 16.9.2013
10 (511) 35, 36
(511) 35 - Obchodné alebo podnikateľské informácie; poradenstvo v obchodnej činnosti; marketing; marketingové štúdie; reklama; odborné obchodné alebo podnikateľské poradenstvo; prieskum trhu; prieskum verejnej mienky; spracovanie textov.
36 - Prenájom bytov; prenájom nehnuteľností; správa nehnuteľností; sprostredkovateľské činnosti s nehnuteľnosťami; realitné kancelárie; prenájom kancelárskych priestorov; sprostredkovanie (maklérstvo).

(540)

(591) žltá, zelená, sivá, čierna;
(731) Ošťádal Bohuslav, Mgr., Vilová 6, 851 01 Bratislava, SK;
(740) Steiniger Ondrej, JUDr., Bratislava, SK;

---

(210) 1720-2013
(220) 19.9.2013
10 (511) 3, 5, 16, 21
(511) 3 - Čistiace prípravky; kozmetické prípravky; kozmetické obrúsky; prípravky na odličovanie.
5 - Jednorazové plienky z papiera a buničiny; plienkové nohavičky z papiera a buničiny.
16 - Papierové obrúsky a papierové uteráky; kuchynské papierové utierky; papierové vreckovky; papierové prestieranie; toaletný papier; vrecká na odpadky z papiera alebo umelých hmôt; vrecká ako obaly z papiera alebo umelých hmôt.
21 - Upratovacie prostriedky patriace do tejto triedy, najmä utierky a handry na čistenie, drôtenky na čistenie, handry na umývanie podláh, prachovky, mopy; hubky (špongie) na umývanie; hubky (špongie) na čistenie.
(540)

(731) p.k.Solvent s.r.o., K Žižkovu 9, 190 00 Praha, CZ;
(740) Bachratá Magdaléna, Mgr., Bratislava, SK;

---

(210) 1733-2013
(220) 20.9.2013
10 (511) 35, 36
(511) 35 - Obchodné alebo podnikateľské informácie; poradenstvo v obchodnej činnosti; marketing; marketingové štúdie; reklama; odborné obchodné alebo podnikateľské poradenstvo; prieskum trhu; prieskum verejnej mienky; spracovanie textov.
36 - Prenájom bytov; prenájom nehnuteľností; správa nehnuteľností; sprostredkovateľská činnosť s nehnuteľnosťami; realitné kancelárie; prenájom kancelárskych priestorov; sprostredkovanie (maklérstvo).
(540)

(591) zelená atlantis, sivá nero
(731) Ošťádal Bohuslav, Mgr., Vilová 6, 851 01 Bratislava, SK;
(740) Steiniger Ondrej, JUDr., Bratislava, SK;

---

(210) 1738-2013
(220) 23.9.2013
10 (511) 11, 37
(511) 11 - Prístroje na chladenie vzduchu; klimatizačné filtre; klimatizačné zariadenia; klimatizačné prístroje; chladiace zariadenia a stroje; vetracie zariadenia; tepelné čerpadlá.
37 - Inštalácia a opravy vykurovacích zariadení; inštalácia a opravy klimatizačných zariadení; stavebníctvo (stavebná činnosť); inštalácia a opravy chladiacich zariadení.
(540) **X way**
(731) Komrska Peter, Štefánikova 33, 811 05 Bratislava, SK;
(740) PROLEGAL, s.r.o., Bratislava, SK;

---

(210) 1739-2013
(220) 23.9.2013
10 (511) 42
(511) 42 - Vypracovanie stavebných výkresov; štúdie technických projektov; poradenstvo v oblasti úspory energie.
(540) **X way project**
(731) Komrska Peter, Štefánikova 33, 811 05 Bratislava, SK;
(740) PROLEGAL, s.r.o., Bratislava, SK;

---

(210) 1740-2013
(220) 23.9.2013
10 (511) 11, 37
(511) 11 - Prístroje na chladenie vzduchu; klimatizačné filtre; klimatizačné zariadenia; klimatizačné prístroje; chladiace zariadenia a stroje; vetracie zariadenia; tepelné čerpadlá.
37 - Inštalácia a opravy vykurovacích zariadení; inštalácia a opravy klimatizačných zariadení; stavebníctvo (stavebná činnosť); inštalácia a opravy chladiacich zariadení.
(540)

(591) čierna, červená
(731) Komrska Peter, Štefánikova 33, 811 05 Bratislava, SK;
(740) PROLEGAL, s.r.o., Bratislava, SK;

---

(210) 1741-2013
(220) 23.9.2013
10 (511) 42
(511) 42 - Vypracovanie stavebných výkresov; štúdie technických projektov; poradenstvo v oblasti úspory energie.
(540)

(591) modrá, červená
(731) Komrska Peter, Štefánikova 33, 811 05 Bratislava, SK;
(740) PROLEGAL, s.r.o., Bratislava, SK;

---

(210) 1742-2013
(220) 23.9.2013
10 (511) 35, 41, 42
(511) 35 - Pomoc pri riadení obchodnej činnosti; poradenstvo v obchodnej činnosti; obchodné informácie; poskytovanie obchodných informácií; odborné obchodné poradenstvo; analýzy nákladov; poradenské služby v oblasti obchodného riadenia alebo podnikateľského riadenia; účtovníctvo; príprava a vyhotovenie daňových priznaní; príprava miezd a výplatných listín.
41 - Organizovanie a vedenie seminárov; organizovanie a vedenie sympózií; organizovanie a vedenie konferencií; organizovanie a vedenie kongresov.
42 - Poradenstvo v oblasti počítačových programov; poradenstvo v oblasti informačných technológií; návrh počítačových systémov.
(540)

(731) Galileo Consulting Group s.r.o., Bajkalská 22, 821 09 Bratislava, SK;
(740) Sakál Marek, Mgr., Bratislava, SK;

---

(210) 1744-2013
(220) 23.9.2013
10 (511) 36
(511) 36 - Finančné služby; záručná pôžička; pôžičky (finančné úvery).
(540)

(591) čierna, biela, žltá, oranžová, hnedá, zelená, modrá
(731) River Euro, s.r.o., Dlhá 95C, 010 09 Žilina, SK;

---

(210) 1749-2013
(220) 24.9.2013
10 (511) 37, 42
(511) 37 - Opravy elektrických strojov a zariadení, údržbárske a inštalačné služby.
42 - Technologické služby, kalibrácia, rozbory vody, laboratórne služby.
(540)

(591) červená
(731) Merkas, s.r.o., Kalinčiakova 2, 974 05 Banská Bystrica, SK;

---

(210) 1751-2013
(220) 24.9.2013
10 (511) 9, 16
(511) 9 - Fotografické clony; fotografické filtre; špeciálne puzdrá na fotografické aparáty.
16 - Fotografie (tlačoviny).
(540)

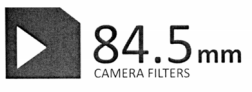

(731) Brezovan Marián, Scherera 20, 921 01 Piešťany, SK;

---

(210) 1758-2013
(220) 25.9.2013
10 (511) 11, 35, 37, 41, 42, 45
(511) 11 - Zariadenia na osvetľovanie, vykurovanie, výrobu pary, varenie, chladenie a sušenie, vetranie, rozvod vody a sanitárne zariadenia.
35 - Reklamné služby; obchodný manažment; obchodná administratíva; kancelárske práce.
37 - Stavebníctvo; opravy; inštalačné služby.
41 - Výchova; vzdelávanie; zábava; športová a kultúrna činnosť.
42 - Vedecké a technologické služby a s nimi súvisiaci výskum a projektovanie; priemyselné analýzy a priemyselný výskum; navrhovanie a vývoj počítačového hardvéru a softvéru.
45 - Právne služby; bezpečnostné služby na ochranu osôb a majetku; osobné a sociálne služby poskytované tretími osobami na uspokojovanie potrieb jednotlivcov.
(540)

(591) biela, červená, čierna
(731) Cech kachliarov, Kremnička 10, 974 05 Banská Bystrica, SK;

---

(210) 1759-2013
(220) 25.9.2013
10 (511) 11, 35, 37, 41, 42, 45
(511) 11 - Zariadenia na osvetľovanie, vykurovanie, výrobu pary, varenie, chladenie a sušenie, vetranie, rozvod vody a sanitárne zariadenia.
35 - Reklamné služby; obchodný manažment; obchodná administratíva; kancelárske práce.
37 - Stavebníctvo; opravy; inštalačné služby.
41 - Výchova; vzdelávanie; zábava; športová a kultúrna činnosť.
42 - Vedecké a technologické služby a s nimi súvisiaci výskum a projektovanie; priemyselné analýzy a priemyselný výskum; navrhovanie a vývoj počítačového hardvéru a softvéru.
45 - Právne služby; bezpečnostné služby na ochranu osôb a majetku; osobné a sociálne služby poskytované tretími osobami na uspokojovanie potrieb jednotlivcov.

(540)

(591) biela, červená, čierna
(731) Cech kachliarov, Kremnička 10, 974 05 Banská Bystrica, SK;

---

(210) 1765-2013
(220) 25.9.2013
10 (511) 5
(511) 5 - Farmaceutické prípravky; diétne látky upravené na lekárske účely; diétne nápoje na lekárske účely; minerálne výživové doplnky; potrava pre dojčatá; dezinfekčné prípravky na hygienické účely; herbicídy; fungicídy.
(540) Gestodette
(731) MEDICO UNO WORLDWIDE (CYPRUS) LTD, Grigori Axfentiou 2, AKAMIA CENTER, 401, 6023 Larnaca, CY;
(740) Advokátska kancelária Dvorecký & Bohunický s.r.o., Bratislava, SK;

---

(210) 1766-2013
(220) 25.9.2013
10 (511) 5
(511) 5 - Farmaceutické prípravky; diétne látky upravené na lekárske účely; diétne nápoje na lekárske účely; minerálne výživové doplnky; potrava pre dojčatá; dezinfekčné prípravky na hygienické účely; herbicídy; fungicídy.
(540)

(591) CMYK 0C 15M 100Y 0K Pantone 109C; 0C 50M 100Y 0K Pantone 137C
(731) MEDICO UNO WORLDWIDE (CYPRUS) LTD, Grigori Axfentiou 2, AKAMIA CENTER, 401, 6023 Larnaca, CY;
(740) Advokátska kancelária Dvorecký & Bohunický s.r.o., Bratislava, SK;

---

(210) 1770-2013
(220) 25.9.2013
10 (511) 35, 38, 41
(511) 35 - Reklamné služby; obchodný manažment; obchodná administratíva; kancelárske práce.
38 - Telekomunikačné služby.
41 - Výchova; vzdelávanie; zábava; športová a kultúrna činnosť.
(540) F & H
(731) IKO Kábeltévé Szolgáltató Kft., Nagytétényi út 29, H-1222 Budapest, HU;
(740) Litváková Lenka, Ing., Bratislava, SK;

---

(210) 1771-2013
(220) 25.9.2013
10 (511) 35, 38, 41
(511) 35 - Reklamné služby; obchodný manažment; obchodná administratíva; kancelárske práce.
38 - Telekomunikačné služby.
41 - Výchova; vzdelávanie; zábava; športová a kultúrna činnosť.
(540)

(591) zlatá, odtiene žltej, čierna, sivá
(731) IKO Kábeltévé Szolgáltató Kft., Nagytétényi út 29, H-1222 Budapest, HU;
(740) Litváková Lenka, Ing., Bratislava, SK;

---

(210) 1772-2013
(220) 25.9.2013
10 (511) 35, 38, 41
(511) 35 - Reklamné služby; obchodný manažment; obchodná administratíva; kancelárske práce.
38 - Telekomunikačné služby.
41 - Výchova; vzdelávanie; zábava; športová a kultúrna činnosť.
(540)

(591) zlatá, odtiene žltej, čierna
(731) IKO Kábeltévé Szolgáltató Kft., Nagytétényi út 29, H-1222 Budapest, HU;
(740) Litváková Lenka, Ing., Bratislava, SK;

---

(210) 1775-2013
(220) 26.9.2013
10 (511) 18, 19, 20
(511) 18 - Kožené obloženia nábytku; kožené ozdoby na nábytok.
19 - Parketová dlážka; dlážky s výnimkou kovových; dosky; dosky (stavebné drevo); dosky, latky; drevené dlážky; drevené dyhy; drevené podlahové dosky; drevené stenové obloženia; pílené drevo; drevo ako polotovar; spracované drevo; stavebné drevo; drevo na výrobu potrieb do domácnosti; drevo na výrobu sudov; dvere s výnimkou kovových; dverové prahy s výnimkou kovových; dverové rámy s výnimkou kovových; dyhové drevo; inzertné stĺpy s výnimkou kovových; stavebné konštrukcie s výnimkou kovových; konštrukcie s výnimkou kovových; konštrukčné materiály s výnimkou kovových; krídlové okná s výnimkou kovových; lávky s výnimkou kovových; lešenia s výnimkou kovových; lišty s výnimkou kovových; mriežky s výnimkou kovových; nekovové náhrobné dosky; nekovové náhrobné tabule; nekovové prefabrikáty nástupíšť; nekovové prefabrikované domy

(súbor dielcov); nekovové schodiskové stupne (časti schodísk); nosníky s výnimkou kovových; obkladačky, nekovové stavebné dlaždice; obkladový materiál na budovy s výnimkou kovového; nekovové obklady (stavebné konštrukcie); obklady stien a priečok s výnimkou kovových; obloženia s výnimkou kovového (stavebné konštrukcie); drevené obloženie; lamelové obloženie s výnimkou kovového; okenné rámy s výnimkou kovových; okná s výnimkou kovových; palisády s výnimkou kovových; pamätné tabule s výnimkou kovových; parketové výlisky; parkety (parketové podlahy); ploty s výnimkou kovových; rámové konštrukcie s výnimkou kovových; okenné rámy s výnimkou kovových; skleníkové rámy s výnimkou kovových; rámy, mriežky s výnimkou kovových; reklamné stĺpy s výnimkou kovových; rímsy s výnimkou kovových; ozdobné lišty s výnimkou kovových; vonkajšie rolety okrem kovových a textilných; schodiská s výnimkou kovových; skladacie dvere s výnimkou kovových; prenosné stavby s výnimkou kovových; žiaruvzdorné nekovové stavebné materiály; stavebné panely s výnimkou kovových; stavebný materiál s výnimkou kovového; stĺpikovité zábradlie; nekovové stĺpy; strechy s výnimkou kovových; strešné krytiny s výnimkou kovových; stropy, stropné dosky s výnimkou kovových; stupne schodov s výnimkou kovových; tvárne drevo; tyče, žrde, bidlá; nekovové konštrukcie veránd; výplne dverí s výnimkou kovových; žalúzie s výnimkou kovových.

20 - Abrazívne špongie na pokožku; bambus; nekovové kotevné bóje; vtáčie búdky; búdy a búdky pre zvieratá chované v domácnosti; busty z dreva, vosku, sadry alebo plastov; bytové zariadenie (dekoračné predmety); drevené cievky na nite, hodvábу na šitie a priadze; cievky na navíjanie hadíc s výnimkou kovových a mechanických; stojany na časopisy; nekovové pripevnené dávkovače papierových utierok; dekoratívne zvonkohry; detské prebaľovacie pulty; divány; lôžka pre domáce zvieratá; vankúše pre domáce zvieratá; domové čísla s výnimkou kovových a svietiacich; dopravné palety s výnimkou kovových; dosky pod písacie stroje; drevené alebo plastové debny; drevené alebo plastové skrinky; drevené obaly na fľaše; drevené sudy na odkaľovanie vína; snímateľné kryty na drezy; nekovové držadlá a kľučky; dužiny sudov; nekovové kľučky na dvere; nekovové dverové vybavenie; nekovové neelektrické dverové zvonce; dvierka na nábytok; figuríny; figuríny z dreva, vosku, sadry alebo z umelej hmoty; nekovové fľaškové uzávery; nekovové háčiky na vešiaky; nekovové háčiky na odevy; háčiky na záclony; nekovové navijaky na navíjanie hadice s výnimkou mechanických; skrinky na hračky; chaise longue (typ čalúneného kresla); chodúľky pre deti; identifikačné náramky na použitie v nemocniciach s výnimkou kovových; interiérové okenné clony z textilných materiálov; jantár; jantárové platničky; jantárové tyče; jasle (kŕmidlá); jelenie parohy; nekovové káblové príchytky alebo svorky; nekovové kade; kadernícke kreslá; kancelársky nábytok; kartotékové skrine; plastové kladky na rolety; plastové klapky alebo ventily vodovodné; mäsiarsky klát; opierky na knihy; police na knihy; nekovové kohútiky na sudy; koľajničky na záclony a závesy; nekovové kolieska na nábytok; nekovové kolíky; nekovové stanové kolíky; nekovové stenové kolíky; kolísky; komody, zásuvkové kontajnery, bielizníky; nekovové kontajnery; nekovové prepravné kontajnery; koral; dekoračné korálikové závesy; korkové zátky; korozo (olejová palma); korytnačina; náhradky korytnačiny; nekovové koše; prútené koše; rybárske koše; nekovové košíky; pekárske košíky; kozubové zásteny; kozubové zásteny pre domácnosť; krajčírske stojany; kreslá; krosná; krúžky na záclony; lastúry ustríc; latkové prepravky; lavičky (nábytok); rozkladacie ležadlá; plastové lišty na nábytok; nekovová ložná miera, obrysnica pre železničné vozne; hydrostatické lôžka nie na lekárske účely; nemocničné lôžka; lôžkoviny okrem posteľnej bielizne; preliezky pre mačky; nekovové nádoby na miešanie malty; masážne stoly; nekovové matice; posteľné matrace; matrace; nekovové skrinky na mäso; nekovové rúčky na metly; mobilné nekovové schody na nástup alebo výstup cestujúcich; mušle (dekorácia); nábytok; drevené časti nábytku; kovový nábytok; školský nábytok; nekovové nádoby; nekovové uzávery na nádoby; plastové nádoby (obaly); plastové alebo drevené nádoby; nádrže a cisterny s výnimkou kovových a murárskych; nekovové nádrže na tekuté palivá; nafukovacie podložky nie na lekárske účely; nafukovacie vankúše nie na lekárske účely; nekovové navijaky na navíjanie hadíc s výnimkou mechanických; nekovové dverové klopadlá; nekovové podnosy; nekovové skrutky; nekovové spojovacie skrutky na káble; nekovové vrchnáky na nádoby; nekovové závitové uzávery na fľaše; nity s výnimkou kovových; palice na nosenie bremien (váhy); novinové stojany; nekovové rukoväte nože; obaly na odevy; obloženia, nekovové ozdoby na rakvy; nekovové obloženie alebo ozdoby na nábytok; uhlové podpery na obrazové rámy; obruby, držiaky na kefy; nekovové obruče na sudy; ohrádky pre dojčatá; podložky do ohrádky pre dojčatá; ochranné kryty na komíny; nekovové okenné vybavenie; hlavové opierky (časti nábytku); ozdoby z plastov na potraviny; nekovové nakladacie palety; nekovové prepravné palety; palety na manipuláciu s tovarom s výnimkou kovových; pánty, závesy s výnimkou kovových; papierové clony; paravány, zásteny (nábytok); pásky z dreva; zvieracie pazúry a klepetá; pekárske košíky na chlieb; perleť (surovina alebo polotovar); písacie stoly; nekódované plastické karty slúžiace na otváranie; plastikové káblové alebo rúrkové spojky, príchytky; plásty; pletená slama; pletené predmety zo slamy; podhlavníky; podložky do ohrádok pre dojčatá; podstavce na kvety; podstavce, kostry, stojany na počítače; podušky; podušky pre domáce zvieratá; pohovky; police; nábytkové police; police do registračných skríň; police, stojany; drevené kostry postelí; nemocničné postele; vodné postele s výnimkou postelí na lekárske účely; postele; posteľové kolieska s výnimkou kovových; nekovové posteľové vybavenie; nekovové poštové schránky s výnimkou murovaných; poťahy alebo obaly na uskladnenie šatstva; plastové ozdoby na potraviny; nekovové

štátne poznávacie značky; pracovné stoly; pracovné stoly, hoblice; prebaľovacie podložky; drevené prepravky na fľaše; prepravky na fľaše; príborníky; plastové príchytky na rúry; profily na obrazové rámy; prútený alebo košikársky tovar; pružinové matrace; psie búdy; pultíky, pulty; pútače z dreva alebo plastov; rakvy; drevené rámy do úľov; lišty na obrazové rámy; profilované lišty na obrazové rámy; rámy na obrazy; rámy, držiaky na kefy; ratan; drevené alebo plastové rebríky; regály; registračné skrine, kartotékové skrine; reklamné nafukovacie predmety; rohy ako surovina alebo polotovar; okenné interiérové rolety (nábytkové vybavenie); rolety z tkaného dreva (nábytkové vybavenie); nekovové rúčky a rukoväte na náradie; nekovové rúčky na kosy; ručné krosná; nekovové rukoväte nástrojov; nekovové rukoväte nožov; rysovacie stoly; samostatne stojace deliace priečky (nábytok); sedadlá; kovové sedadlá; sépiolit; servírovacie stolíky; nekovové schodíky; sklenené tabule na zrkadlá; sklopné prebaľovacie pulty; kartotékové skrinky (nábytok); skrinky na lieky; slamené obruby; slamky na pitie; slamníky; slonová kosť (surovina alebo polotovar); slonovina (surovina alebo polotovar); slučky na záclony a závesy (nie textilné); sofy; sochy z dreva, vosku, sadry alebo plastov; sošky z dreva, vosku, sadry alebo plastov; spacie vaky na stanovanie; nekovové spojovacie články; nekovové stanové kolíky; nekovové stavidlá (nie časti strojov); stojan na pílenie; stojany na dáždniky; stojany na kabáty; stojany na klobúky; stojany na kvety; stojany na pušky; stojany na sudy s výnimkou kovových; stojany na taniere; stojany na uteráky (nábytok); stojany, podstavce, kostry (pre počítače); stoličky; detské vysoké stoličky; vysoké stoličky pre deti; stoličky s otvorom; stolíky pod počítače; stolové dosky; kovové stoly; zámočnícke stoly s výnimkou kovových; stoly pod písacie stroje; stoly; striebrené sklo; nekovové sudové obruče; nekovové sudy; svorky na káble a rúry z plastov; svorníky, háčiky a držiaky obrazových rámov; škatule z dreva alebo plastu; nekovové identifikačné štítky; vývesné štítky z dreva alebo plastov; zobrazovacie tabule; taburetky; nádoby na tekuté palivá s výnimkou kovových; tesniace uzávery s výnimkou kovových; toaletné stolíky; trojnožky; trstina (materiál na tkanie); nekovové tyče; tyče k rastlinám alebo stromom; tyče na upevnenie schodišťových kobercov; tyče na záclony; drevené časti úľov; umelecké diela z dreva, vosku, sadry alebo plastov; umelecké stolárske výrobky; skrinky s umývadlom (nábytok); urny pohrebné; dávkovače uterákov s výnimkou kovových; uzávery na fľaše s výnimkou sklených, kovových alebo gumových; uzávery s výnimkou kovových; spacie vaky na kempovanie; valce na záclony a rolety; vankúše; včelárske plásty; včelie úle; vejáre; veľrybia kosť (surovina alebo polotovar); ventily s výnimkou kovových (nie časti strojov); nekovové háčiky vešiakov; vešiaky na kľúče; vešiaky na odevy; drevené vínne dekantačné sudy (na odkaľovanie); vitríny; vlajkové žrde; snímateľné vložky do drezov; voskové figúrky; vozíky (servírovacie stolíky); vtáčie klietky, búdky; preparované, vypchaté vtáky; nekovové vybavenie dverí; nekovové vybavenie okien; vypchaté zvieratá; výpustné ventily z plastov; vystavovacie stojany; rámy na vyšívanie; vzduchové matrace s výnimkou matracov na lekárske účely; záclonové háčiky; záclonové koľajnice; záclonové krúžky; záclonové tyče; záclonové valce; záklopky; plastové záklopky; zámky na vozidlá s výnimkou kovových; zámky s výnimkou kovových a elektrických; korkové fľaškové zátky; nekovové sudové zátky; zátky s výnimkou kovových; závesové šnúry; bambusové závesy; závory s výnimkou kovových; zberné nádrže s výnimkou kovových murovaných; príručné toaletné zrkadielka; zrkadlá; sklené tabule na zrkadielka; zvieracie kopytá; zvieracie rohy; lamelové interiérové žalúzie a rolety.

(540) **one star**

(731) Kovács Jozef, MVDr., Družstevná 37, 945 01 Komárno, SK;

---

(210) 1787-2013
(220) 30.9.2013
10 (511) 35, 41, 42
(511) 35 - Reklamné služby; obchodný manažment; obchodná administratíva; kancelárske práce.
41 - Výchova; vzdelávanie; zábava; športová a kultúrna činnosť.
42 - Vedecké a technologické služby a s nimi súvisiaci výskum a projektovanie; priemyselné analýzy a priemyselný výskum; navrhovanie a vývoj počítačového hardvéru a softvéru.
(540)

(731) Strojírenský zkušební ústav, s.p., Hudcova 424/56b, 621 00 Brno, CZ;

---

(210) 1788-2013
(220) 30.9.2013
10 (511) 35, 41, 42
(511) 35 - Reklamné služby; obchodný manažment; obchodná administratíva; kancelárske práce.
41 - Výchova; vzdelávanie; zábava; športová a kultúrna činnosť.
42 - Vedecké a technologické služby a s nimi súvisiaci výskum a projektovanie; priemyselné analýzy a priemyselný výskum; navrhovanie a vývoj počítačového hardvéru a softvéru.
(540)

(731) Strojírenský zkušební ústav, s.p., Hudcova 424/56b, 621 00 Brno, CZ;

---

(210) 1789-2013
(220) 30.9.2013
10 (511) 35, 41, 42
(511) 35 - Reklamné služby; obchodný manažment; obchodná administratíva; kancelárske práce.
41 - Výchova; vzdelávanie; zábava; športová a kultúrna činnosť.
42 - Vedecké a technologické služby a s nimi súvisiaci výskum a projektovanie; priemyselné analýzy a priemyselný výskum; navrhovanie a vývoj počítačového hardvéru a softvéru.
(540)

(731) Strojírenský zkušební ústav, s.p., Hudcova 424/56b, 621 00 Brno, CZ;

---

(210) 1817-2013
(220) 3.10.2013
10 (511) 1, 5
(511) 1 - Chemické prísady do insekticídov, chemické aditíva do fungicídov.
5 - Insekticídy; herbicídy; fungicídy.
(540) KLIK T
(731) ASRA, spol. s r.o., Nádražná 28, 900 28 Ivanka pri Dunaji, SK;
(740) ČERNEJOVÁ & HRBEK, s. r. o., Bratislava, SK;

---

(210) 1819-2013
(220) 3.10.2013
10 (511) 36, 41, 42
(511) 36 - Poisťovníctvo; finančné služby; peňažníctvo; služby prenájmu nehnuteľností; analýza poistenia a prieskum poistných rizík; expertízy poistných rizík a poistných zmlúv; služby úverových ústavov, ktoré nie sú bankami, týkajúce sa poistenia a správy poistných rizík; služby poskytované poisťovacími agentmi; doplnkové finančné služby poskytované poisťovaným osobám; doplnkové poistné služby poskytované poisťovaným osobám; služby subskripcie (predplácania) poistení; poisťovacia činnosť pre odvetvie životného poistenia; sprostredkovanie poistenia; činnosť slúžiaca na podporu a rozvoj poisťovníctva patriaca do tejto triedy; činnosť zameraná na predchádzanie škodám (zábranná činnosť); poistenie všetkých druhov majetku; poistenie zodpovednosti za škodu spôsobenú fyzickými, ale aj právnickými osobami; podnikanie v rámci finančného trhu a vykonávanie investičnej činnosti; nemocenské a dôchodkové pripoistenie; zdravotné poistenie; finančný manažment; finančné odhady a oceňovanie (poisťovníctvo, bankovníctvo, nehnuteľnosti); finančné informácie; finančné sponzorstvo; finančný lízing; garancie, záruky, kaucie; investovanie kapitálu; kapitálové investície; ručenie; konzultačné služby v poisťovníctve; finančné konzultačné služby; správa nehnuteľností; poistenie proti nehodám; poistenie zodpovednosti za environmentálnu škodu; finančné oceňovanie (poisťovníctvo, bankovníctvo, nehnuteľnosti); informácie o poistení; uzatváranie poistenia; poistno-technické služby; poistné poradenstvo týkajúce sa poistných rizík; prenájom kancelárskych priestorov; spravovanie financií; správcovstvo; uzatváranie poistných zmlúv proti veľkým priemyselným rizikám; zbieranie peňazí na dobročinné účely; organizovanie zbierky; zriaďovanie fondov.
41 - Vzdelávanie; zabezpečovanie výcvikov, kurzov a školení; športová a kultúrna činnosť; akadémie (vzdelávanie); praktické cvičenie (ukážky); diaľkové štúdium; elektronická edičná činnosť v malom (DTP služby); produkcia filmov s výnimkou reklamných; formátovanie textov s výnimkou na reklamné účely; fotografická reportáž; fotografovanie; fotografovanie na mikrofilm; hranie o peniaze; informácie o výchove a vzdelávaní; fitnes kluby; vydávanie kníh; knižnice (požičovne kníh); organizovanie a vedenie konferencií; organizovanie a vedenie kongresov; korešpondenčné kurzy; prevádzkovanie múzea; nahrávanie videopások; organizovanie a vedenie koncertov; organizovanie a vedenie seminárov; organizovanie a vedenie sympózií; organizovanie a vedenie kultúrnych a vzdelávacích výstav; organizovanie lotérií; organizovanie plesov; organizovanie predstavení; organizovanie športových súťaží; organizovanie súťaží krásy; organizovanie vedomostných alebo zábavných súťaží; organizovanie živých vystúpení; pedagogické informácie; písanie textov okrem reklamy; plánovanie a organizovanie večierkov; poradenstvo v oblasti vzdelávania; poskytovanie elektronických publikácií on-line (bez možnosti kopírovania); služby prázdninových táborov (zábava); prekladateľské služby; školenie; výcvik; vyučovanie.
42 - Grafické dizajnérstvo.
(540)

(591) červená, čierna
(731) KOOPERATIVA poisťovňa, a. s. Vienna Insurance Group, Štefanovičova 4, 816 23 Bratislava, SK;
(740) Holoubková Mária, Ing., Bratislava, SK;

---

(210) 1820-2013
(220) 3.10.2013
10 (511) 9, 35, 38, 39
(511) 9 - Elektronické periodické a neperiodické publikácie, elektronické tlačoviny všetkých druhov, nosiče informácií všetkých druhov so záznamom zvuku a/alebo obrazu, internetová žiacka knižka ako elektronická publikácia, elektronické školské publikácie, elektronické školské publikácie, elektronické školské tlačoviny všetkých druhov, softvér pre elektronickú školskú agendu, softvér pre elektronický školský archív.

35 - Obchodné sprostredkovanie služieb elektronickej výučby.
38 - Distribúcia elektronických tlačovín, elektronických školských publikácií, elektronických školských tlačovín všetkých druhov, komplexnej školskej agendy a elektronickej školskej agendy prostredníctvom telekomunikačných zariadení, posielanie správ, služby šírenia elektronickej výučby (eLearning) pomocou telekomunikačných prostriedkov, distribúcia všetkých druhov materiálov na elektronické vzdelávanie prostredníctvom telekomunikačných zariadení, poskytovanie elektronického prístupu pre prihlasovanie na školy cez telekomunikačné zariadenia, poskytovanie prístupu do databáz elektronickej školskej agendy a komplexnej školskej agendy, elektronického školského archívu, internetovej žiackej knižky.
39 - Distribúcia elektronických tlačovín prostredníctvom telekomunikačných a elektronických nosičov ako kuriérska služba.

(540)

Komplexná školská agenda

(591) červená, zelená, svetlomodrá, tmavomodrá
(731) ŠEVT, a. s., Plynárenská 6, 821 09 Bratislava, SK;
(740) Holoubková Mária, Ing., Bratislava, SK;

---

(210) 1843-2013
(220) 4.10.2013
10 (511) 34
(511) 34 - Cigarety.
(540) CARTER
(731) Machine Central Tobacco s.r.o., Magnezitárska 11, 040 13 Košice - Ťahanovce, SK;

---

(210) 1845-2013
(220) 4.10.2013
10 (511) 29, 41, 43
(511) 29 - Mäso, ryby, hydina a zverina; mäsové výťažky, konzervované, mrazené, sušené a varené ovocie a zelenina; ovocné rôsoly, husté zaváraniny, kompóty, vajcia, mlieko a mliečne výrobky, jedlé oleje a tuky.
41 - Výchova, vzdelávanie, zábava, športová a kultúrna činnosť.
43 - Stravovacie služby, prechodné ubytovanie.

(540)

ESO

(591) červená, čierna, zlatá
(731) SLÁVIA TRADE s. r. o., Františkánska 5, 040 01 Košice, SK;

---

(210) 1849-2013
(220) 7.10.2013
10 (511) 9, 35, 42, 45
(511) 9 - Počítačový softvér.
35 - Fakturácia; účtovníctvo; obchodné alebo podnikové audity (revízia účtov); vedenie účtovných kníh; hospodárske, ekonomické predpovede.
42 - Aktualizovanie počítačových programov; inštalácia počítačových programov; tvorba softvéru; zhotovovanie kópií počítačových programov; poradenstvo v oblasti počítačových programov; prevod (konverzia) počítačových programov a údajov (nie fyzický).
45 - Licencie na počítačové programy (právne služby).

(540)

datamolino

(591) červená, modrosivá
(731) DataMolino s. r. o., Zochova 6-8, 811 03 Bratislava, SK;
(740) Holakovský Štefan, Ing., Bratislava, SK;

---

(210) 1850-2013
(220) 7.10.2013
10 (511) 9, 35, 42, 45
(511) 9 - Počítačový softvér.
35 - Fakturácia; účtovníctvo; obchodné alebo podnikové audity (revízia účtov); vedenie účtovných kníh; hospodárske, ekonomické predpovede.
42 - Aktualizovanie počítačových programov; inštalácia počítačových programov; tvorba softvéru; zhotovovanie kópií počítačových programov; poradenstvo v oblasti počítačových programov; prevod (konverzia) počítačových programov a údajov (nie fyzický).
45 - Licencie na počítačové programy (právne služby).

(540)

(591) červená
(731) DataMolino s. r. o., Zochova 6-8, 811 03 Bratislava, SK;
(740) Holakovský Štefan, Ing., Bratislava, SK;

---

(210) 1851-2013
(220) 7.10.2013
10 (511) 9, 35, 42, 45
(511) 9 - Počítačový softvér.
35 - Fakturácia; účtovníctvo; obchodné alebo podnikové audity (revízia účtov); vedenie účtovných kníh; hospodárske, ekonomické predpovede.
42 - Aktualizovanie počítačových programov; inštalácia počítačových programov; tvorba softvéru; zhotovovanie kópií počítačových programov; poradenstvo v oblasti počítačových programov; prevod (konverzia) počítačových programov a údajov (nie fyzický).
45 - Licencie na počítačové programy (právne služby).

(540) datamolino
(731) DataMolino s. r. o., Zochova 6-8, 811 03 Bratislava, SK;
(740) Holakovský Štefan, Ing., Bratislava, SK;

---

(210) 1854-2013
(220) 7.10.2013
10 (511) 39, 41, 43
(511) 39 - Autobusová doprava; automobilová preprava; preprava cestujúcich; sprevádzanie cestujúcich; informácie o doprave; rezervácia dopravy; doručovanie balíkov; doručovanie kvetov; doručovanie novín a časopisov; doručovanie tovarov; dovoz, doprava; informácie o možnostiach prepravy; informácie o premávke; lodná doprava; lodná preprava tovaru; lodná trajektová doprava; logistické služby v doprave; námorná preprava; nosenie batožín; organizovanie zájazdov; osobná doprava; poskytovanie pomoci pri doprave; preprava cestujúcich; prepravné služby; rezervácia miesteniek na cestovanie; riečna doprava; riečna preprava; sprevádzanie turistov; sprostredkovanie prenájmu lodí; sprostredkovanie prepravy; organizovanie turistických plavieb; turistické prehliadky; rezervácia zájazdov; železničná preprava.
41 - Informácie o možnostiach rekreácie; informácie o možnostiach zábavy; informácie o výchove a vzdelávaní; výchovno-zábavné klubové služby; nočné kluby; organizovanie a vedenie kolokvií; organizovanie a vedenie konferencií; organizovanie a vedenie kongresov; organizovanie a vedenie seminárov; organizovanie a vedenie sympózií; organizovanie kultúrnych alebo vzdelávacích výstav, školenie; plánovanie a organizovanie večierkov; poskytovanie zariadení na oddych a rekreáciu; rezervácia vstupeniek; zábava; zábavné parky.
43 - Motely; penzióny; poskytovanie hotelového ubytovania; prenájom prechodného ubytovania; prevádzkovanie kempingov; prenájom turistických stanov; rezervácia hotelov; rezervácia penziónov; rezervácia prechodného ubytovania; turistické ubytovne; samoobslužné reštaurácie; príprava a dodávka jedál na objednávku do domu.
(540)

(591) biela, modrá
(731) Guráň Ján, Ing., Studenohorská 2061/19, 841 03 Bratislava, SK;
(740) Jánošíková Denisa, JUDr., Bratislava, SK;

---

(210) 1865-2013
(220) 7.10.2013
10 (511) 9, 35, 36, 38, 42, 45
(511) 9 - Elektronické platobné karty; počítačové zariadenia a počítačový softvér vrátane počítačového softvéru na prístup k sieti na prenos dát vrátane elektronických komunikačných sietí, počítačových sietí a internetu na účely služieb v bankovníctve a finančníctve.
35 - Poradenské služby v oblasti podnikania a riadenia (manažmentu) podnikov, poradenstvo v oblasti akvizícií, spájania a predaja podnikov; ekonomické analýzy a predpovede; analýzy nákladov; zaraďovanie, vyhľadávanie a poskytovanie informácií v bankových databázach pre zákazníkov; vedenie kartoték a centrálnych kartoték; poskytovanie výpisov z účtov; poskytovanie a sprostredkovanie uvedených služieb prostredníctvom komunikačných médií, telekomunikačných prostriedkov, elektronických médií, elektronickej pošty, počítačových sietí, terminálov a internetu.
36 - Bankovníctvo vrátane elektronického bankovníctva; bankové služby priamo k zákazníkovi (homebanking); finančníctvo; finančné poradenstvo; finančné analýzy a predpovede, finančné služby; prijímanie vkladov vrátane termínovaných vkladov; vedenie bankových účtov klientov; vedenie vkladných knižiek; vydávanie cenín a cenných papierov; úvery, pôžičky a iné formy financovania; investovanie do cenných papierov na vlastný účet; kapitálové investície; financovanie spoločných podnikov; finančný prenájom (lízing); platobný styk (prevod finančných prostriedkov) a zúčtovanie (klíring); elektronický prevod kapitálu; vydávanie a správa platobných prostriedkov vrátane platobných kariet, úverových (kreditných) a debetných kariet; cestovných šekov a ich overovanie; bankové služby poskytované prostredníctvom bankomatov; záruky; kaucie; ručenie; otváranie akreditívov; obstarávanie inkasa vrátane dokumentárneho inkasa; obchodovanie na vlastný účet alebo na účet klienta s valutami a devízovými hodnotami; obchodovanie v oblasti termínovaných vkladov a opcií vrátane kurzových a úrokových obchodov; obchodovanie s prevoditeľnými cennými papiermi; obchodovanie so zlatými a striebornými mincami; finančné maklérstvo; hospodárenie s cennými papiermi klienta na jeho účet vrátane poradenstva (portfolio management); uloženie a správa cenných papierov alebo iných hodnôt; činnosť depozitára; zmenárenská činnosť (nákup devízových prostriedkov); úschova cenností v bezpečnostných schránkach; bankové hypotéky; poradenstvo v oblasti bankovníctva a financií; finančné poradenstvo; finančné analýzy; poskytovanie bankových a finančných informácií; výpisy z bankových účtov klientov; finančné odhady a oceňovanie v oblasti bankovníctva; poskytovanie a sprostredkovanie všetkých uvedených služieb prostredníctvom komunikačných médií, telekomunikačných prostriedkov, elektronických médií, elektronickej pošty (e-mailu) a svetovej počítačovej siete (internet).

38 - Elektronická pošta; služby poskytované elektronickými tabuľami (telekomunikačné služby); komunikácia, posielanie a prenos správ, dát a obrázkov prostredníctvom komunikačných médií, telekomunikačných prostriedkov, elektronických médií, elektronickej pošty (e-mailu) a svetovej počítačovej siete (internet).
42 - Hosťovanie na počítačových stránkach (webových stránkach); návrh počítačových systémov; obnovovanie počítačových databáz; aktualizovanie počítačových programov; prevod a konverzia počítačových programov a údajov (okrem fyzickej konverzie); prevod a konverzia údajov a dokumentov z fyzických médií na elektronické médiá; tvorba softvéru; vytváranie a udržiavanie počítačových stránok (web) pre zákazníkov; zhotovovanie kópií počítačových programov.
45 - Prenájom bezpečnostných schránok.

(540)

SLOVENSKÁ
sporiteľňa

(731) Slovenská sporiteľňa, a. s., Tomášikova 48, 832 37 Bratislava, SK;

---

(210) 1866-2013
(220) 7.10.2013
10 (511) 9, 35, 36, 38, 42, 45
(511) 9 - Elektronické platobné karty; počítačové zariadenia a počítačový softvér vrátane počítačového softvéru na prístup k sieti na prenos dát vrátane elektronických komunikačných sietí, počítačových sietí a internetu na účely služieb v bankovníctve a finančníctve.
35 - Poradenské služby v oblasti podnikania a riadenia (manažmentu) podnikov, poradenstvo v oblasti akvizícií, spájania a predaja podnikov; ekonomické analýzy a predpovede; analýzy nákladov; zaraďovanie, vyhľadávanie a poskytovanie informácií v bankových databázach pre zákazníkov; vedenie kartoték a centrálnych kartoték; poskytovanie výpisov z účtov; poskytovanie a sprostredkovanie uvedených služieb prostredníctvom komunikačných médií, telekomunikačných prostriedkov, elektronických médií, elektronickej pošty, počítačových sietí, terminálov a internetu.
36 - Bankovníctvo vrátane elektronického bankovníctva; bankové služby priamo k zákazníkovi (homebanking); finančníctvo; finančné poradenstvo; finančné analýzy a predpovede, finančné služby; prijímanie vkladov vrátane termínovaných vkladov; vedenie bankových účtov klientov; vedenie vkladných knižiek; vydávanie cenín a cenných papierov; úvery, pôžičky a iné formy financovania; investovanie do cenných papierov na vlastný účet; kapitálové investície; financovanie spoločných podnikov; finančný prenájom (lízing); platobný styk (prevod finančných prostriedkov) a zúčtovanie (klíring); elektronický prevod kapitálu; vydávanie a správa platobných prostriedkov vrátane platobných kariet, úverových (kreditných) a debetných kariet; cestovných šekov a ich overovanie; bankové služby poskytované prostredníctvom bankomatov; záruky; kaucie; ručenie; otváranie akreditívov; obstarávanie inkasa vrátane dokumentárneho inkasa; obchodovanie na vlastný účet alebo na účet klienta s valutami a devízovými hodnotami; obchodovanie v oblasti termínovaných vkladov a opcií vrátane kurzových a úrokových obchodov; obchodovanie s prevoditeľnými cennými papiermi; obchodovanie so zlatými a striebornými mincami; finančné maklérstvo; hospodárenie s cennými papiermi klienta na jeho účet vrátane poradenstva (portfolio management); uloženie a správa cenných papierov alebo iných hodnôt; činnosť depozitára; zmenárenská činnosť (nákup devízových prostriedkov); úschova cenností v bezpečnostných schránkach; bankové hypotéky; poradenstvo v oblasti bankovníctva a financií; finančné poradenstvo; finančné analýzy; poskytovanie bankových a finančných informácií; výpisy z bankových účtov klientov; finančné odhady a oceňovanie v oblasti bankovníctva; poskytovanie a sprostredkovanie všetkých uvedených služieb prostredníctvom komunikačných médií, telekomunikačných prostriedkov, elektronických médií, elektronickej pošty (e-mailu) a svetovej počítačovej siete (internet).
38 - Elektronická pošta; služby poskytované elektronickými tabuľami (telekomunikačné služby); komunikácia, posielanie a prenos správ, dát a obrázkov prostredníctvom komunikačných médií, telekomunikačných prostriedkov, elektronických médií, elektronickej pošty (e-mailu) a svetovej počítačovej siete (internet).
42 - Hosťovanie na počítačových stránkach (webových stránkach); návrh počítačových systémov; obnovovanie počítačových databáz; aktualizovanie počítačových programov; prevod a konverzia počítačových programov a údajov (okrem fyzickej konverzie); prevod a konverzia údajov a dokumentov z fyzických médií na elektronické médiá; tvorba softvéru; vytváranie a udržiavanie počítačových stránok (web) pre zákazníkov; zhotovovanie kópií počítačových programov.
45 - Prenájom bezpečnostných schránok.

(540)

SLOVENSKÁ
sporiteľňa

(591) tmavomodrá CMYK 100/45/0/45 Pantone 2955
(731) Slovenská sporiteľňa, a. s., Tomášikova 48, 832 37 Bratislava, SK;

---

(210) 1895-2013
(220) 11.10.2013
(310) 58205/2013
(320) 4.7.2013
(330) CH
10 (511) 34
(511) 34 - Tabak, či už spracovaný, alebo surový; tabak na fajčenie, fajkový tabak, tabak na šúľanie, žuvací tabak, snus (druh žuvacieho tabaku); cigarety, cigary, krátke cigary; substancie na fajčenie predávané samostatne alebo miešané s tabakom nie na lekárske alebo liečebné účely; šnupavý tabak, snuff (jemne nasekaný vlhký tabak vo voľnej forme alebo upravený do vrecúšok);

potreby pre fajčiarov zahrnuté v tejto triede; cigaretové papieriky, cigaretové dutinky a zápalky.

(540)

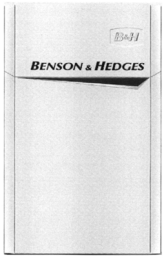

(731) JT International SA, 1, Rue de la Gabelle, 1211 Geneva 26, CH;
(740) Tomeš Pavol, Ing., Bratislava, SK;

---

(210) 1911-2013
(220) 16.10.2013
10 (511) 25, 35, 41, 43, 44
(511) 25 - Odevy; obuv.
35 - Reklamné služby; obchodný manažment; obchodná administratíva; kancelárske práce.
41 - Výchova; vzdelávanie; zábava; športová a kultúrna činnosť.
43 - Stravovacie služby.
44 - Starostlivosť o hygienu a krásu ľudí a zvierat.

(540)

(591) oranžová, ružová, čierna
(731) MAFER, s.r.o., Plynárenská 4, 821 09 Bratislava, SK;

---

(210) 1912-2013
(220) 16.10.2013
10 (511) 16, 35
(511) 16 - Tlačené reklamné materiály; tlačené reklamné texty.
35 - Administratívne spracovanie obchodných objednávok; fakturácia; príprava miezd a výplatných listín; nábor zamestnancov; personálne poradenstvo; rozširovanie reklamných alebo inzertných oznamov; rozširovanie reklamných materiálov zákazníkom (letáky, prospekty, tlačoviny, vzorky); sekretárske služby; sprostredkovanie práce; výber zamestnancov pomocou psychologických testov; vydávanie reklamných alebo náborových textov; zbieranie údajov do počítačových databáz.

(540)

(591) červená, biela
(731) LUTO Automotive s.r.o., Strojárenská 1, 040 01 Košice, SK;

---

(210) 1913-2013
(220) 16.10.2013
10 (511) 16, 35
(511) 16 - Tlačené reklamné materiály; tlačené reklamné texty.
35 - Administratívne spracovanie obchodných objednávok; fakturácia; príprava miezd a výplatných listín; nábor zamestnancov; personálne poradenstvo; rozširovanie reklamných alebo inzertných oznamov; rozširovanie reklamných materiálov zákazníkom (letáky, prospekty, tlačoviny, vzorky); sekretárske služby; sprostredkovanie práce; výber zamestnancov pomocou psychologických testov; vydávanie reklamných alebo náborových textov; zbieranie údajov do počítačových databáz.

(540)

(591) červená, biela
(731) LUTO Automotive s.r.o., Strojárenská 1, 040 01 Košice, SK;

---

(210) 1915-2013
(220) 16.10.2013
10 (511) 25, 35, 41
(511) 25 - Odevy a obuv.
35 - Reklamné služby, obchodný manažment, obchodná administratíva, kancelárske práce.
41 - Výchova, vzdelávanie, zábava, športová a kultúrna činnosť.

(540)

(591) oranžová, ružová, čierna
(731) MAFER, s.r.o., Plynárenská 4, 821 09 Bratislava, SK;

---

(210) 1916-2013
(220) 16.10.2013
10 (511) 19, 37, 40
(511) 19 - Stavebné drevo; pílené drevo; drevo (polotovar); stavebné konštrukcie s výnimkou kovových; nekovové prefabrikované domy (súbor dielcov); stavby (prenosné) s výnimkou kovových; dosky (stavebné drevo); panely na drevostavby; drevené okná, okenice, schody a obklady, obklady stien, stropov, priečok a budov s výnimkou kovových; interiérové dvere, vchodové brány a dvere s výnimkou kovových, balkónové dvere, balkóny, garážové brány, ploty, deliace steny, parapety; podlahové dosky vrátane plávajúcich a laminátových.
37 - Demolácia budov; inštalácia okien a dverí; stavebné poradenstvo; stavebné činnosti; stavebný dozor; stavebné informácie; stavebná činnosť v oblasti inžinierskych, priemyselných, bytových a občianskych stavieb; údržbárske, stolárske, tesárske a stavebné drevárske práce.
40 - Spracovanie dreva (stínanie, pílenie a kálanie).

(540)

DREVODOMY
Slovakia, s.r.o.

(731) DREVODOMY Slovakia, s.r.o., Horná Skotňa 2815, 024 01 Kysucké Nové Mesto, SK;

---

(210) 1937-2013
(220) 17.10.2013
10 (511) 30, 35, 39
(511) 30 - Čaj, čajové výťažky, náhradky čaju, čajové príchute, ochutený čaj.
35 - Reklama.
39 - Balenie čajov.
(540)

(591) hnedá, červená, čierna, biela, žltá, modrá
(731) BALIARNE OBCHODU, a. s. POPRAD, Hraničná 664/16, 058 01 Poprad, SK;
(740) Žuffa Ladislav, Ing., Poprad, SK;

---

(210) 1938-2013
(220) 17.10.2013
10 (511) 30, 35, 39
(511) 30 - Káva, kávové výťažky, náhradky kávy, kávové príchute, instantná káva.
35 - Reklama.
39 - Balenie tovaru.
(540)

Popradská

(591) červená, biela
(731) BALIARNE OBCHODU, a. s. POPRAD, Hraničná 664/16, 058 01 Poprad, SK;
(740) Žuffa Ladislav, Ing., Poprad, SK;

---

(210) 1991-2013
(220) 24.10.2013
10 (511) 9, 16, 35, 38, 41
(511) 9 - Diapozitívy; diaprojektory; kompaktné disky; magnetické disky; optické disky; optické kompaktné disky; DVD prehrávač; elektronické publikácie (stiahnuté z telekomunikačnej siete); exponované kinofilmy; exponované filmy; kreslené filmy; strihacie zariadenia na filmy; gramofónové platne; prístroje na strihanie kinofilmov; magnetické médiá; magnetofóny; optické nosiče údajov; magnetické nosiče údajov; pásky na zvukové nahrávanie; počítačové programy; počítačový softvér (stiahnuté z telekomunikačnej siete); premietacie prístroje; programy na počítačové hry; pružné disky; vysielače elektronických signálov; videokazety; videopásky; videokamery; vysielače (telekomunikácie); disky zvukových nahrávok; nosiče zvukových nahrávok; pásky so zvukovými nahrávkami; zvukové nahrávacie zariadenia.
16 - Albumy; blahoprajné pohľadnice; časopisy (periodiká); fotografie (tlačoviny); grafiky; grafické zobrazenia; kalendáre; katalógy; knihy; komiksy; noviny; obežníky; periodiká; plagáty; tlačené publikácie; grafické reprodukcie; ročenky; tlačivá; tlačoviny.
35 - Reklamné agentúry; grafická úprava tlačovín na reklamné účely; prezentácia výrobkov v komunikačných médiách pre maloobchod; komerčné informačné kancelárie; podpora predaja (pre tretie osoby); prenájom reklamného času v komunikačných médiách; prenájom reklamných materiálov; vzťahy s verejnosťou (public relations); reklama; on line reklama na počítačovej komunikačnej sieti; rozširovanie reklamných materiálov zákazníkom (letáky, prospekty, tlačoviny, vzorky); reklamné materiály (vydávanie a aktualizovanie); rozširovanie reklamných oznamov; prenájom reklamných plôch; zásielkové reklamné služby; uverejňovanie reklamných textov; rozhlasová reklama; rozširovanie reklamných alebo inzertných oznamov; spracovanie textov; televízna reklama; predplatné telekomunikačných služieb.
38 - Vysielanie káblovej televízie; poskytovanie telekomunikačných kanálov na telenákupy; prenos signálu prostredníctvom satelitu; poskytovanie telekomunikačných kanálov na telenákupy; televízne vysielanie; tlačové kancelárie.
41 - Elektronická edičná činnosť v malom (DTP služby); prenájom filmov; produkcia filmov s výnimkou reklamných; nahrávanie videopások; organizovanie súťaží (vedomostných alebo zábavných); organizovanie súťaží krásy; organizovanie živých vystúpení; prenájom osvetľovacích prístrojov do divadelných sál a televíznych štúdií; výroba rozhlasových a televíznych programov; organizovanie vedomostných a zábavných súťaží; televízna zábava; tvorba videofilmov; nahrávanie na videopásky; on line vydávanie kníh a časopisov v elektronickej forme; zábava; prenájom zvukových nahrávacích zariadení.
(540) Szusedia
(731) MAC TV s.r.o., Brečtanová 1, 831 01 Bratislava, SK;
(740) Advokátska kancelária Bugala-Ďurček, s.r.o., Bratislava, SK;

---

(210) 1993-2013
(220) 24.10.2013
10 (511) 9, 16, 35, 38, 41
(511) 9 - Diapozitívy; diaprojektory; kompaktné disky; magnetické disky; optické disky; optické kompaktné disky; DVD prehrávač; elektronické publikácie (stiahnuté z telekomunikačnej siete); exponované kinofilmy; exponované filmy; kreslené filmy; strihacie zariadenia na filmy; gramofónové platne; prístroje na strihanie kinofilmov; magnetické médiá; magnetofóny; optické nosiče údajov; magnetické nosiče údajov; pásky na zvukové nahrávanie; počítačové programy; počítačový softvér (stiahnuté z telekomunikačnej siete); premietacie prístroje; programy na počítačové hry; pružné disky; vysielače elektronických signálov; videokazety; videopásky; videokamery; vysielače (telekomunikácie); disky zvukových nahrávok; nosiče zvukových nahrávok; pásky so zvukovými nahrávkami; zvukové nahrávacie zariadenia.
16 - Albumy; blahoprajné pohľadnice; časopisy (periodiká); fotografie (tlačoviny); grafiky; grafické zobrazenia; kalendáre; katalógy; knihy; komiksy; noviny; obežníky; periodiká; plagáty; tlačené publikácie; grafické reprodukcie; ročenky; tlačivá; tlačoviny.
35 - Reklamné agentúry; grafická úprava tlačovín na reklamné účely; prezentácia výrobkov v komunikačných médiách pre maloobchod; komerčné informačné kancelárie; podpora predaja (pre tretie osoby); prenájom reklamného času v komunikačných médiách; prenájom reklamných materiálov; vzťahy s verejnosťou (public relations); reklama; on line reklama na počítačovej komunikačnej sieti; rozširovanie reklamných materiálov zákazníkom (letáky, prospekty, tlačoviny, vzorky); reklamné materiály (vydávanie a aktualizovanie); rozširovanie reklamných oznamov; prenájom reklamných plôch; zásielkové reklamné služby; uverejňovanie reklamných textov; rozhlasová reklama; rozširovanie reklamných alebo inzertných oznamov; spracovanie textov; televízna reklama; predplatné telekomunikačných služieb.
38 - Vysielanie káblovej televízie; poskytovanie telekomunikačných kanálov na telenákupy; prenos signálu prostredníctvom satelitu; poskytovanie telekomunikačných kanálov na telenákupy; televízne vysielanie; tlačové kancelárie.
41 - Elektronická edičná činnosť v malom (DTP služby); prenájom filmov; produkcia filmov s výnimkou reklamných; nahrávanie videopások; organizovanie súťaží (vedomostných alebo zábavných); organizovanie súťaží krásy; organizovanie živých vystúpení; prenájom osvetľovacích prístrojov do divadelných sál a televíznych štúdií; výroba rozhlasových a televíznych programov; organizovanie vedomostných a zábavných súťaží; televízna zábava; tvorba videofilmov; nahrávanie na videopásky; on line vydávanie kníh a časopisov v elektronickej forme; zábava; prenájom zvukových nahrávacích zariadení.

(540) Dr. Ema
(731) MAC TV s.r.o., Brečtanová 1, 831 01 Bratislava, SK;
(740) Advokátska kancelária Bugala-Ďurček, s.r.o., Bratislava, SK;

---

(210) 1994-2013
(220) 24.10.2013
10 (511) 9, 16, 35, 38, 41
(511) 9 - Diapozitívy; diaprojektory; kompaktné disky; magnetické disky; optické disky; optické kompaktné disky; DVD prehrávač; elektronické publikácie (stiahnuté z telekomunikačnej siete); exponované kinofilmy; exponované filmy; kreslené filmy; strihacie zariadenia na filmy; gramofónové platne; prístroje na strihanie kinofilmov; magnetické médiá; magnetofóny; optické nosiče údajov; magnetické nosiče údajov; pásky na zvukové nahrávanie; počítačové programy; počítačový softvér (stiahnuté z telekomunikačnej siete); premietacie prístroje; programy na počítačové hry; pružné disky; vysielače elektronických signálov; videokazety; videopásky; videokamery; vysielače (telekomunikácie); disky zvukových nahrávok; nosiče zvukových nahrávok; pásky so zvukovými nahrávkami; zvukové nahrávacie zariadenia.
16 - Albumy; blahoprajné pohľadnice; časopisy (periodiká); fotografie (tlačoviny); grafiky; grafické zobrazenia; kalendáre; katalógy; knihy; komiksy; noviny; obežníky; periodiká; plagáty; tlačené publikácie; grafické reprodukcie; ročenky; tlačivá; tlačoviny.
35 - Reklamné agentúry; grafická úprava tlačovín na reklamné účely; prezentácia výrobkov v komunikačných médiách pre maloobchod; komerčné informačné kancelárie; podpora predaja (pre tretie osoby); prenájom reklamného času v komunikačných médiách; prenájom reklamných materiálov; vzťahy s verejnosťou (public relations); reklama; on line reklama na počítačovej komunikačnej sieti; rozširovanie reklamných materiálov zákazníkom (letáky, prospekty, tlačoviny, vzorky); reklamné materiály (vydávanie a aktualizovanie); rozširovanie reklamných oznamov; prenájom reklamných plôch; zásielkové reklamné služby; uverejňovanie reklamných textov; rozhlasová reklama; rozširovanie reklamných alebo inzertných oznamov; spracovanie textov; televízna reklama; predplatné telekomunikačných služieb.
38 - Vysielanie káblovej televízie; poskytovanie telekomunikačných kanálov na telenákupy; prenos signálu prostredníctvom satelitu; poskytovanie telekomunikačných kanálov na telenákupy; televízne vysielanie; tlačové kancelárie.
41 - Elektronická edičná činnosť v malom (DTP služby); prenájom filmov; produkcia filmov s výnimkou reklamných; nahrávanie videopások; organizovanie súťaží (vedomostných alebo zábavných); organizovanie súťaží krásy; organizovanie živých vystúpení; prenájom osvetľovacích prístrojov do divadelných sál a televíznych štúdií; výroba rozhlasových a televíznych programov; organizovanie vedomostných a zábav-

ných súťaží; televízna zábava; tvorba videofilmov; nahrávanie na videopásky; on line vydávanie kníh a časopisov v elektronickej forme; zábava; prenájom zvukových nahrávacích zariadení.

(540) Szuszedia

(731) MAC TV s.r.o., Brečtanová 1, 831 01 Bratislava, SK;

(740) Advokátska kancelária Bugala-Ďurček, s.r.o., Bratislava, SK;

---

(210) 1998-2013

(220) 24.10.2013

10 (511) 25, 35, 42

(511) 25 - Odevy, obuv a pokrývky hlavy.

35 - Reklamné služby; obchodný manažment, obchodná správa; obchodná administratíva; kancelárske práce.

42 - Služby vedecké a technologické, ako aj výskum v oblasti vedy a priemyslu; priemyselné analýzy a priemyselný výskum; návrh a vývoj počítačového hardvéru a softvéru.

(540)

(591) magenta, biela

(731) PJR s. r. o., Boženy Němcovej 8, 811 04 Bratislava - Staré Mesto, SK;

(740) Kvasňovský Miloš, JUDr., Bratislava, SK;

---

(210) 1999-2013

(220) 24.10.2013

10 (511) 35, 36, 37, 39, 42

(511) 35 - Analýzy nákladov; obchodný manažment a podnikové poradenstvo; poradenstvo pri vedení podnikov; zásobovacie služby pre tretie osoby (nákup tovarov a služieb pre iné podniky); kancelárie zaoberajúce sa dovozom a vývozom; správa počítačových súborov; štatistické kompilácie; odborné posudky efektívnosti podnikov; zostavovanie výpisov z účtov; hospodárske, ekonomické predpovede; obchodné informácie a rady spotrebiteľom; fakturácia; pomoc pri riadení obchodných alebo priemyselných podnikov; marketing; prieskum trhu; prieskum verejnej mienky; vzťahy s verejnosťou (public relations); organizovanie komerčných alebo reklamných výstav; poradenstvo v obchodnej činnosti.

36 - Sprostredkovateľská činnosť s nehnuteľnosťami; vedenie nájomných domov; správa nehnuteľností; prenájom kancelárskych priestorov.

37 - Stavebné poradenstvo.

39 - Rozvod elektriny; distribúcia energie.

42 - Štúdie technických projektov.

(540) alfagroup tailormade real estate

(731) ALFA FACILITY MANAGEMENT s.r.o., Technická 7, 821 04 Bratislava, SK;

(740) alianciaadvokátov ak, s.r.o., Bratislava, SK;

---

(210) 2000-2013

(220) 24.10.2013

10 (511) 35, 36, 37, 39, 42

(511) 35 - Analýzy nákladov; obchodný manažment a podnikové poradenstvo; poradenstvo pri vedení podnikov; zásobovacie služby pre tretie osoby (nákup tovarov a služieb pre iné podniky); kancelárie zaoberajúce sa dovozom a vývozom; správa počítačových súborov; štatistické kompilácie; odborné posudky efektívnosti podnikov; zostavovanie výpisov z účtov; hospodárske, ekonomické predpovede; obchodné informácie a rady spotrebiteľom; fakturácia; pomoc pri riadení obchodných alebo priemyselných podnikov; marketing; prieskum trhu; prieskum verejnej mienky; vzťahy s verejnosťou (public relations); organizovanie komerčných alebo reklamných výstav; poradenstvo v obchodnej činnosti.

36 - Sprostredkovateľská činnosť s nehnuteľnosťami; vedenie nájomných domov; správa nehnuteľností; prenájom kancelárskych priestorov.

37 - Stavebné poradenstvo.

39 - Rozvod elektriny; distribúcia energie.

42 - Štúdie technických projektov.

(540) alfagroup tailor-made real estate

(731) ALFA FACILITY MANAGEMENT s.r.o., Technická 7, 821 04 Bratislava, SK;

(740) alianciaadvokátov ak, s.r.o., Bratislava, SK;

---

(210) 2013-2013

(220) 25.10.2013

10 (511) 35, 41, 43

(511) 35 - Administratívne spracovanie obchodných objednávok; reklamné agentúry; analýzy nákladov; aranžovanie výkladov; fakturácia; fotokopírovacie služby; grafická úprava tlačovín na reklamné účely; vyhľadávanie informácií v počítačových súboroch (pre zákazníkov); komerčné informačné kancelárie; kancelárie zaoberajúce sa dovozom a vývozom; kopírovanie alebo rozmnožovanie dokumentov; lepenie plagátov; marketingové štúdie; nábor zamestnancov; príprava miezd a výplatných listín; analýzy nákupných cien, veľkoobchodných cien; pomoc pri riadení obchodnej činnosti; poradenstvo v obchodnej činnosti; obchodná správa licencií výrobkov a služieb pre tretie osoby; poskytovanie obchodných alebo podnikateľských informácií; odborné obchodné alebo podnikateľské poradenstvo; obchodné informácie a rady spotrebiteľom; obchodné odhady; obchodný alebo podnikateľský prieskum; obchodný manažment a podnikové poradenstvo; odkazovacie telefónne služby (pre neprítomných predplatiteľov); organizovanie komerčných alebo reklamných výstav a veľtrhov; organizovanie výstav na obchodné, komerčné alebo reklamné účely; personálne poradenstvo; zbieranie údajov do počítačových databáz; podpora predaja (pre tretie osoby); pomoc pri riadení priemyselných alebo obchodných podnikov; odborné obchodné poradenstvo pri vedení podnikov; služby porovnávania cien; odborné posudky efektívnosti podnikov; predplatné telekomunikačných služieb; predvádzanie tovaru; pre-

nájom kancelárskych strojov a zariadenia; prenájom fotokopírovacích strojov; prenájom reklamných materiálov; prenájom reklamných plôch; prezentácia výrobkov v komunikačných médiách pre maloobchod; prieskum trhu; prieskum verejnej mienky; príprava inzertných stĺpcov; vzťahy s verejnosťou; reklama; online reklama na počítačovej komunikačnej sieti; rozširovanie reklamných materiálov zákazníkom (letáky, prospekty, tlačoviny, vzorky); vydávanie a aktualizovanie reklamných materiálov; rozširovanie reklamných alebo inzertných oznamov; zásielkové reklamné služby; uverejňovanie reklamných textov; reprografia dokumentov; rozhlasová reklama; rozširovanie vzoriek tovarov; služby outsourcingu; vyhľadávanie sponzorov; spracovanie textov; štatistické kompilácie; televízna reklama; spracovanie textov; účtovníctvo; zostavovanie výpisov z účtov; vedenie účtovných kníh; výber osôb pomocou psychologických testov; rozširovanie náborových textov; vylepovanie plagátov; zásobovacie služby pre tretie osoby (nákup tovarov a služieb pre iné podniky); zoraďovanie údajov v počítačových databázach; maloobchodné služby s potravinárskymi a poľnohospodárskymi produktmi, s alkoholickými a nealkoholickými nápojmi, s tabakovými výrobkami, s ovocím, so zeleninou, s papierom a papiernickými výrobkami, s kancelárskymi potrebami, s potravinami rastlinného aj živočíšneho pôvodu, so zeleninou a inými záhradnými produktmi určenými na spotrebu alebo konzervovanie, s plodinami neupravenými nijakým spôsobom na priamu spotrebu, s prípravkami na čistenie, s toaletnými prípravkami.
41 - Praktické cvičenie (ukážky); diskotéky (služby); prenájom filmových premietačiek a ich príslušenstva; filmové štúdiá; prenájom filmov; formátovanie textov s výnimkou na reklamné účely; fotografická reportáž; fotografovanie; fotografovanie na mikrofilm; informácie o možnostiach rekreácie; informácie o možnostiach rozptýlenia; informácie o možnostiach zábavy; informácie o výchove a vzdelávaní; výchovno-zábavné klubové služby; organizovanie a vedenie konferencií; organizovanie a vedenie kongresov; nahrávanie videopások; nočné kluby; organizovanie a vedenie koncertov; organizovanie a vedenie seminárov; organizovanie a vedenie sympózií; organizovanie kultúrnych alebo vzdelávacích výstav; organizovanie súťaží (vedomostných alebo zábavných); organizovanie živých vystúpení; písanie textov (okrem reklamných); plánovanie a organizovanie večierkov; poskytovanie elektronických publikácií online (bez možnosti kopírovania); organizovanie predstavení (manažérske služby); prenájom dekorácií; prenájom rozhlasových a televíznych prijímačov; prevádzkovanie karaoke; predaj vstupeniek na zábavné predstavenia; rezervácia vstupeniek; praktický výcvik (ukážky); online vydávanie kníh a časopisov v elektronickej forme; vydávanie textov s výnimkou reklamných alebo náborových; vydávanie kníh; výroba (tvorba) videofilmov; vyučovanie; vzdelávanie; zábava; živé predstavenia.
43 - Služby barov; bufety (rýchle občerstvenie); jedálne; závodné jedálne; kaviarne; prenájom prednáškových sál; prenájom stoličiek; stolov; obrusov a sklenených výrobkov; príprava a dodávka jedál na objednávku do domu; reštaurácie; samoobslužné reštaurácie; reštaurácie (jedálne).

(540)

(591) červená PANTONE 7417 C; oranžová PANTONE 1235 C; zelená PANTONE 375 C; čierna PANTONE Process black C
(731) ALDENTE s. r. o., Ulica 29. augusta 19, 811 09 Bratislava, SK;
(740) DEDÁK & Partners, s. r. o., Bratislava, SK;

---

(210) 2014-2013
(220) 25.10.2013
10 (511) 35, 41, 43
(511) 35 - Administratívne spracovanie obchodných objednávok; reklamné agentúry; analýzy nákladov; aranžovanie výkladov; fakturácia; fotokopírovacie služby; grafická úprava tlačovín na reklamné účely; vyhľadávanie informácií v počítačových súboroch (pre zákazníkov); komerčné informačné kancelárie; kancelárie zaoberajúce sa dovozom a vývozom; kopírovanie alebo rozmnožovanie dokumentov; lepenie plagátov; marketingové štúdie; nábor zamestnancov; príprava miezd a výplatných listín; analýzy nákupných cien, veľkoobchodných cien; pomoc pri riadení obchodnej činnosti; poradenstvo v obchodnej činnosti; obchodná správa licencií výrobkov a služieb pre tretie osoby; poskytovanie obchodných alebo podnikateľských informácií; odborné obchodné alebo podnikateľské poradenstvo; obchodné informácie a rady spotrebiteľom; obchodné odhady; obchodný alebo podnikateľský prieskum; obchodný manažment a podnikové poradenstvo; odkazovacie telefónne služby (pre neprítomných predplatiteľov); organizovanie komerčných alebo reklamných výstav a veľtrhov; organizovanie výstav na obchodné, komerčné alebo reklamné účely; personálne poradenstvo; zbieranie údajov do počítačových databáz; podpora predaja (pre tretie osoby); pomoc pri riadení priemyselných alebo obchodných podnikov; odborné obchodné poradenstvo pri vedení podnikov; služby porovnávania cien; odborné posudky efektívnosti podnikov; predplatné telekomunikačných služieb; predvádzanie tovaru; prenájom kancelárskych strojov a zariadenia; prenájom fotokopírovacích strojov; prenájom reklamných materiálov; prenájom reklamných plôch; prezentácia výrobkov v komunikačných médiách pre maloobchod; prieskum trhu; prieskum verejnej mienky; príprava inzertných stĺpcov; vzťahy s verejnosťou; reklama; online reklama na počítačovej komunikačnej sieti; rozširovanie reklamných materiálov zákazníkom (letáky, prospekty, tlačoviny, vzorky); vydávanie a aktualizovanie reklamných materiálov; rozširovanie reklamných alebo inzertných oznamov; zásielkové reklamné služby; uverejňovanie rek-

lamných textov; reprografia dokumentov; rozhlasová reklama; rozširovanie vzoriek tovarov; služby outsourcingu; vyhľadávanie sponzorov; spracovanie textov; štatistické kompilácie; televízna reklama; spracovanie textov; účtovníctvo; zostavovanie výpisov z účtov; vedenie účtovných kníh; výber osôb pomocou psychologických testov; rozširovanie náborových textov; vylepovanie plagátov; zásobovacie služby pre tretie osoby (nákup tovarov a služieb pre iné podniky); zoraďovanie údajov v počítačových databázach; maloobchodné služby s potravinárskymi a poľnohospodárskymi produktmi, s alkoholickými a nealkoholickými nápojmi, s tabakovými výrobkami, s ovocím, so zeleninou, s papierom a papiernickými výrobkami, s kancelárskymi potrebami, s potravinami rastlinného aj živočíšneho pôvodu, so zeleninou a inými záhradnými produktmi určenými na spotrebu alebo konzervovanie, s plodinami neupravenými nijakým spôsobom na priamu spotrebu, s prípravkami na čistenie, s toaletnými prípravkami.
41 - Praktické cvičenie (ukážky); diskotéky (služby); prenájom filmových premietačiek a ich príslušenstva; filmové štúdiá; prenájom filmov; formátovanie textov s výnimkou na reklamné účely; fotografická reportáž; fotografovanie; fotografovanie na mikrofilm; informácie o možnostiach rekreácie; informácie o možnostiach rozptýlenia; informácie o možnostiach zábavy; informácie o výchove a vzdelávaní; výchovno-zábavné klubové služby; organizovanie a vedenie konferencií; organizovanie a vedenie kongresov; nahrávanie videopások; nočné kluby; organizovanie a vedenie koncertov; organizovanie a vedenie seminárov; organizovanie a vedenie sympózií; organizovanie kultúrnych alebo vzdelávacích výstav; organizovanie súťaží (vedomostných alebo zábavných); organizovanie živých vystúpení; písanie textov (okrem reklamných); plánovanie a organizovanie večierkov; poskytovanie elektronických publikácií online (bez možnosti kopírovania); organizovanie predstavení (manažérske služby); prenájom dekorácií; prenájom rozhlasových a televíznych prijímačov; prevádzkovanie karaoke; predaj vstupeniek na zábavné predstavenia; rezervácia vstupeniek; praktický výcvik (ukážky); online vydávanie kníh a časopisov v elektronickej forme; vydávanie textov s výnimkou reklamných alebo náborových; vydávanie kníh; výroba (tvorba) videofilmov; vyučovanie; vzdelávanie; zábava; živé predstavenia.
43 - Služby barov; bufety (rýchle občerstvenie); jedálne; závodné jedálne; kaviarne; prenájom prednáškových sál; prenájom stoličiek; stolov; obrusov a sklenených výrobkov; príprava a dodávka jedál na objednávku do domu; reštaurácie; samoobslužné reštaurácie; reštaurácie (jedálne).

(540) BOKOVKA Piváreň a reštaurácia

(731) ALDENTE s. r. o., Ulica 29. augusta 19, 811 09 Bratislava, SK;
(740) DEDÁK & Partners, s. r. o., Bratislava, SK;

(210) 2016-2013
(220) 25.10.2013
10 (511) 9, 16, 35, 38, 41
(511) 9 - Diapozitívy; diaprojektory; kompaktné disky; magnetické disky; optické disky; optické kompaktné disky; DVD prehrávač; elektronické publikácie (stiahnuté z telekomunikačnej siete); exponované kinofilmy; exponované filmy; kreslené filmy; strihacie zariadenie na filmy; gramofónové platne; prístroje na strihanie kinofilmov; magnetické médiá; magnetofóny; optické nosiče údajov; magnetické nosiče údajov; pásky na zvukové nahrávanie; počítačové programy; počítačový softvér (stiahnutý z telekomunikačnej siete); premietacie prístroje; programy na počítačové hry; počítačové programy (stiahnuté z telekomunikačnej siete); pružné disky; vysielače elektronických signálov; videokazety; videopásky; videokamery; vysielače (telekomunikácie); disky zvukových nahrávok; nosiče zvukových nahrávok; pásky so zvukovými nahrávkami; zvukové nahrávacie zariadenia.
16 - Albumy; blahoprajné pohľadnice; časopisy (periodiká); fotografie (tlačoviny); grafiky; grafické zobrazenia; kalendáre; katalógy; knihy; komiksy; noviny; obežníky; periodiká; plagáty; publikácie; grafické reprodukcie; ročenky; tlačivá; tlačoviny.
35 - Reklamné agentúry; grafická úprava tlačovín na reklamné účely; prezentácia výrobkov v komunikačných médiách pre maloobchod; komerčné informačné kancelárie; podpora predaja (pre tretie osoby); prenájom reklamného času v komunikačných médiách; prenájom reklamných materiálov; public relations; reklama; online reklama na počítačovej komunikačnej sieti; rozširovanie reklamných materiálov zákazníkom (letáky, prospekty, tlačoviny, vzorky); vydávanie a aktualizovanie reklamných materiálov; rozširovanie reklamných oznamov; prenájom reklamných plôch; zásielkové reklamné služby; uverejňovanie reklamných textov; rozhlasová reklama; rozširovanie reklamných alebo inzertných oznamov; spracovanie textov; televízna reklama; predplatné telekomunikačných služieb.
38 - Vysielanie káblovej televízie; poskytovanie telekomunikačných kanálov na telenákupy; prenos signálu prostredníctvom satelitu; televízne vysielanie; tlačové kancelárie.
41 - Elektronická edičná činnosť v malom (DTP služby); prenájom filmov; produkcia filmov s výnimkou reklamných; nahrávanie videopások; organizovanie súťaží (vedomostných alebo zábavných); organizovanie súťaží krásy; organizovanie živých vystúpení; prenájom osvetľovacích prístrojov do divadelných sál a televíznych štúdií; výroba rozhlasových a televíznych programov; televízna zábava; tvorba videofilmov; nahrávanie na videopásky; online vydávanie kníh a časopisov v elektronickej forme; zábava; prenájom zvukových nahrávacích zariadení.

(540) Dr.Emma

(731) MAC TV, s.r.o., Brečtanová 1, 831 01 Bratislava, SK;
(740) Ďurček Peter, Mgr., Bratislava, SK;

(210) 2017-2013
(220) 25.10.2013
10 (511) 35, 36, 41
(511) 35 - Organizovanie komerčných alebo reklamných výstav a veľtrhov, prieskum trhu, rozširovanie reklamných materiálov zákazníkom (letáky, prospekty, tlačivá, vzorky), zasielanie reklamných materiálov zákazníkom, vydávanie a aktualizovanie reklamných materiálov, poradenstvo v obchodnej činnosti, pomoc pri riadení obchodnej činnosti, poskytovanie obchodných alebo podnikateľských informácií, profesionálne obchodné alebo podnikateľské poradenstvo, obchodný alebo podnikateľský prieskum, obchodný manažment a podnikové poradenstvo, personálne poradenstvo, poradenstvo pri vedení podnikov, posudzovanie efektívnosti prevádzky a racionalizácie práce.
36 - Sprostredkovanie nehnuteľností, prenájom nehnuteľností, správa nehnuteľností, prenájom kancelárskych priestorov.
41 - Organizovanie kultúrnych alebo vzdelávacích výstav, organizovanie a vedenie kongresov, organizovanie a vedenie konferencií, organizovanie a vedenie koncertov, organizovanie a vedenie seminárov, organizovanie a vedenie sympózií, organizovanie športových súťaží, organizovanie živých vystúpení, plánovanie a organizovanie večierkov, organizovanie vedomostných a zábavných súťaží.
(540)

SALÓN ARCHITEKTÚRY

(591) zelená, čierna
(731) INCHEBA, a. s., Viedenská cesta 3-7, 851 01 Bratislava, SK;

---

(210) 2062-2013
(220) 4.11.2013
10 (511) 33
(511) 33 - Alkoholické nápoje, vrátane destilátov, s výnimkou piva.
(540) TO THE LIFE LESS ORDINARY
(731) Finlandia Vodka Worldwide Ltd., Porkkalankatu 24, 001 80 Helsinki, FI;
(740) Tomeš Pavol, Ing., Bratislava, SK;

---

(210) 2085-2013
(220) 6.11.2013
10 (511) 35
(511) 35 - Obchodné alebo podnikateľské informácie; obchodný alebo podnikateľský výskum.
(540) Cassandra Fail
(731) ROIL TRADE s. r. o., Krížna 12, 811 07 Bratislava, SK;

---

(210) 5050-2013
(220) 30.1.2013
10 (511) 25, 28, 35, 40, 41, 43
(511) 25 - Oblečenie, najmä šaty, obuv, plážové oblečenie, čiapky, čelenky, tričká, tričká s dlhými rukávmi, vesty, nohavice, krátke nohavice, šortky, bundy, sukne, oblečenie na behanie, oblečenie do posilňovne, svetre, plavky, šatky, šály, ponožky, župany, opasky (časti odevov), plášte nezahrnuté v iných triedach, texasky, košele, sandále, dresy, šiltovky, rukavice, ostatné športové odevy patriace do tejto triedy.
28 - Telocvičné a športové potreby nezahrnuté v iných triedach, cvičebné náradie pre posilňovne a fitnescentrá.
35 - Odborné poradenstvo v oblasti obchodnej činnosti s potravinami, alkoholickými a nealkoholickými nápojmi.
40 - Odborné poradenstvo v oblasti tepelného spracovania potravín.
41 - Prevádzkovanie športových zariadení, služby športovísk, telesné cvičenia, športový výcvik, fitnes kluby, organizovanie športových podujatí, požičiavanie športového výstroja s výnimkou dopravných prostriedkov, prenájom štadiónov, organizovanie zábavných súťaží, organizovanie kurzov a výcvikov, organizovanie a vedenie konferencií a seminárov, služby zábavných klubov, organizovanie zábavných a športových hier, informácie o možnostiach zábavy, športová a kultúrna činnosť.
43 - Odborné poradenstvo v oblasti prípravy jedál, alkoholických a nealkoholických nápojov.
(540)

(591) červená, čierna, biela
(731) Crossfit Bratislava, s.r.o., Ulica Svornosti 43, 821 06 Bratislava, SK;

---

(210) 5107-2013
(220) 12.2.2013
10 (511) 9
(511) 9 - Káble pre lokálne (LAN) siete, zástrčky, skrine, panely, zásuvky; telekomunikačné káble, prístroje a vybavenie; káble pre počítačové siete, prístroje a vybavenie; elektronické prístroje a vybavenie; diely a príslušenstvo v triede 9 pre už uvedený tovar.
(540)

at&t

(591) modrá, čierna, biela, sivá
(731) AT&T INTELLECTUAL PROPERTY II, L.P., 645 East Plumb Lane, Reno, Nevada 89502, US;
(740) Tomeš Pavol, Ing., Bratislava, SK;

---

(210) 5108-2013
(220) 12.2.2013
10 (511) 9
(511) 9 - Káble pre lokálne (LAN) siete, zástrčky, skrine, panely, zásuvky; telekomunikačné káble, prístroje a vybavenie; káble pre počítačové siete, prístroje a vybavenie; elektronické prístroje a vybavenie; diely a príslušenstvo v triede 9 pre už uvedený tovar.
(540) AT&T
(731) AT&T INTELLECTUAL PROPERTY II, L.P., 645 East Plumb Lane, Reno, Nevada 89502, US;
(740) Tomeš Pavol, Ing., Bratislava, SK;

---

(210) 5313-2013
(220) 6.5.2013
10 (511) 9, 35, 38, 42
(511) 9 - Elektrické a elektronické komunikačné a telekomunikačné prístroje a nástroje; elektrické a elektronické prístroje a nástroje, všetky na spracovanie, zaznamenávanie, ukladanie, prenos, vyhľadávanie alebo príjem dát; prístroje a nástroje na zaznamenávanie, prenos, zosilnenie alebo reprodukciu zvuku, obrazu, informácií alebo kódovaných údajov; kamery; fotografické prístroje, nástroje a zariadenia; prístroje, nástroje a zariadenia na spracovanie obrazu; televízne a rádiové prístroje; telekomunikačné, rádiové a televízne vysielače a prijímače; prístroje umožňujúce prístup k vysielaným alebo prenášaným programom; hologramy; počítače; periférne zariadenia počítačov; programované elektronické obvody nesúce údaje; počítačové programy; počítačový softvér; disky a pásky, všetky ako magnetické nosiče údajov; nenahrané a nahrané magnetické karty; elektronické dátové karty; elektronické pamäťové karty; inteligentné čipové karty (smart cards); karty s mikroprocesormi; karty s integrovanými obvodmi; elektronické identifikačné karty; elektronické telefónne karty; elektronické telefónne kreditné karty; elektronické kreditné karty; elektronické platobné karty; karty na elektronické hry určené na použitie s telefónmi; CD-ROM-y; magnetické, digitálne a optické nosiče údajov; magnetické, digitálne a optické médiá na nahrávanie a ukladanie údajov (nenahrané a nahrané); počítačový softvér dodávaný z internetu; elektronické publikácie (kopírovateľné) poskytované on-line z počítačových databáz alebo internetu; počítačový softvér a telekomunikačné prístroje (vrátane modemov) umožňujúce pripojenie k databázam, miestnym sieťam a internetu; počítačový softvér umožňujúci telekonferenčné, videokonferenčné a videofónne služby; počítačový softvér umožňujúci prehľadávanie a vyhľadávanie údajov; počítačový softvér umožňujúci prístup k databázam, telekomunikačným službám, počítačovým sieťam a elektronickým vývveskám (electronic bulletin boards); softvér na počítačové hry; digitálna hudba (kopírovateľná) poskytovaná z počítačových databáz alebo internetu; digitálna hudba (kopírovateľná) poskytovaná z MP3 webových internetových stránok; zariadenia na prehrávanie hudby získanej z internetu; MP3 prehrávače; fotografie, obrázky, grafiky, zvukové úryvky hudobných diel alebo ústnych prejavov, filmy, videonahrávky a audiovizuálne programy (kopírovateľné) poskytované z počítačových databáz alebo z internetu; diaľkové monitorovacie prístroje; počítačový softvér na použitie v diaľkovom monitorovaní; satelitné vysielače a prijímače; telekomunikačné a vysielacie satelity; rádiotelefónne signalizačné stanice a telefónne stožiare; elektrické vodiče a káble; optické káble; odporové vodiče; elektródy na použitie s telefónnymi prístrojmi, počítačmi a batériami; telekomunikačné systémy a zariadenia; terminály pre telefónne siete; telefónne ústredne (zariadenia); zariadenia na vstup, ukladanie, konverziu a spracovanie telekomunikačného signálu; telefónne zariadenia; zariadenia pre pevné, prenosné, mobilné, hands-free alebo zvukovo aktivované telefóny; multimediálne terminály; interaktívne terminály na zobrazenie a objednávanie tovarov a služieb; elektrické paginovacie, rádiopaginovacie a rádiotelefónne prístroje; telefóny, mobilné telefóny a telefónne slúchadlá; faxovacie prístroje; príslušenstvá pre telefóny a telefónne slúchadlá a súpravy; adaptéry na použitie s telefónmi; nabíjačky batérií na použitie s telefónmi; jednotky na upevnenie na stole alebo v aute so zabudovanými reproduktormi umožňujúce používanie telefónnych súprav bez držania rukami (hands-free); držiaky telefónnych súprav do vozidiel; tašky, puzdrá a obaly špeciálne upravené na držanie alebo nosenie prenosných telefónov a telefónnych zariadení a príslušenstva; počítačové osobné organizéry; antény; elektrické batérie; mikroprocesory; počítačové klávesnice; modemy; kalkulačky; displejové obrazovky; elektronické globálne zameriavacie systémy; elektronické navigačné, sledovacie a zameriavacie prístroje; elektrické monitorovacie (iné než in vivo monitorovacie) prístroje; rádiové prístroje; elektrické riadiace, testovacie (iné než in vivo testovacie), signalizačné, kontrolné a učebné prístroje; optické a elektrooptické prístroje; videofilmy; audiovizuálne prístroje a zariadenia; prístroje a zariadenia na elektronické hry fungujúce po pripojení na externú obrazovku alebo monitor; elektrické a elektronické príslušenstvo a periférne zariadenia určené a prispôsobené na použitie s počítačmi; časti nezahrnuté v iných triedach na tovary uvedené v triede 9 tohto zoznamu.
35 - Reklama; reklama a propagácia podnikania; obchodný manažment; obchodná správa; organizácia a manažment obchodných stimulačných alebo vernostných schém; obchodné alebo podnikateľské informačné služby; administratívne spracovanie e-mailových príkazov; organizovanie obchodných prezentácií pre tretie osoby; výskum a prieskumy v oblasti obchodu alebo podnikania; služby obchodných prognóz; zabezpečenie obchodných alebo podnikateľských, pisárskych a sekretárskych služieb; monitoring spravodajstva a najnovších udalostí a vyhľadávanie informácií v počítačových súboroch (pre zákazníkov); usporadúvanie a vedenie prehliadok na obchodné účely; maloobchodné služby s tovarmi uvedenými v triede 9 tohto zoznamu; zhromažďovanie výrobkov pre tretie osoby (s výnimkou dopravy) s cieľom umožniť im pohodlné prezeranie a kúpu týchto výrobkov; zhro-

mažďovanie pre potreby tretích strán rôznych telekomunikačných, výpočtových, elektronických a elektrických výrobkov, súčiastok, súčastí a príslušenstva pre uvedené výrobky, dátových kariet, bezpečnostných zariadení a vybavenia, odevov, obuvi, pokrývok hlavy, doplnkov, textílií, domácej bielizne, batožiny a tašiek, tlačených materiálov a papiernických výrobkov, darčekových predmetov, hračiek, hier a športového vybavenia, šperkov, časomerných prístrojov, vybavenia a nástrojov do domácnosti, nábytku a zariadenia, kozmetiky a výrobkov osobnej starostlivosti, farmaceutických produktov, čistiacich výrobkov, zdravotníckych výrobkov, potravín a potravinárskych výrobkov na ľudskú spotrebu, nápojov, s cieľom umožniť zákazníkom pohodlne prezerať a zakúpiť tieto výrobky; usporiadanie dražieb na internete; obchodné administratívne služby v oblasti internetových dražieb; reklamné služby spojené s propagáciou e-obchodu; poskytovanie informácií a poradenstva v oblasti obchodných dodávok a propagácie komodít (okrem dopravy a prepravy) a v oblasti výberu a vystavovania tovarov; poskytovanie informácií a poradenstva potenciálnym kupujúcim v oblasti nákupu komodít a tovarov; zoraďovanie údajov v počítačových databázach; prepisovanie; kompilácia reklám na účely ich uvádzania prostredníctvom internetu; kompilovanie adresárov na účely ich publikovania prostredníctvom internetu; zbieranie údajov do počítačových databáz; administratívne spracovanie dát; odkazovacie telefónne služby (pre neprítomných predplatiteľov); administratívne spracovanie telefónnych správ; elektronická inventarizácia; obchodný manažment v oblasti počítačov.

38 - Telekomunikačné služby; telefonické služby; komunikácia prostredníctvom mobilných telefónov; faxové služby; telexové služby; služby zberu a prenosu správ a odkazov, rádiové paginovacie služby, služby presmerovania hovorov, hlasová odkazová služba, informácie o telefónnych číslach a elektronická pošta; prenos a príjem zvuku, dát, obrazov, hudby a informácií; on-line informačné služby týkajúce sa telekomunikácií; prenos dát prostredníctvom telekomunikácií; satelitné komunikačné služby; vysielanie alebo prenos rozhlasových alebo televíznych programov a filmov, teleshoppingových a webshoppingových programov; služby videotextu a teletextu a služby elektronického systému výberu údajov cez TV (telekomunikačné služby); vysielanie a príjem multimediálnych obsahov prostredníctvom elektronických komunikačných sietí; poskytovanie videospráv; videokonferenčné služby; služby videotelefonických hovorov; telekomunikácia informácií (vrátane webových stránok), počítačových programov a akýchkoľvek iných dát; poskytovanie používateľského prístupu k internetu; poskytovanie telekomunikačných pripojení k internetu alebo k databázam; poskytovanie diskusných fór on-line; poskytovanie prístupu k digitálnym hudobným webovým stránkam na internete; poskytovanie prístupu k MP3 webovým stránkam na internete; poskytovanie digitálnej hudby prostredníctvom telekomunikácií; poskytovanie prístupu k telekomunikačným infraštruktúram pre iných operátorov; poskytovanie telekomunikačného pripojenia; prenos správ a obrazov prostredníctvom počítačov; komunikácia prostredníctvom počítačov; služby spravodajských agentúr; prenos spravodajstva a informácií o aktuálnych udalostiach; prenájom zariadení, nástrojov, inštalácií alebo komponentov na použitie pri poskytovaní uvedených služieb; poradenské, informačné a konzultačné služby týkajúce sa všetkých služieb uvedených v triede 38 tohto zoznamu; prenájom prístupového času k počítačovej databáze; prenájom prístupového času k počítačovým správam (message boards) a k počítačovým sieťam; poskytovanie webového priestoru na reklamy tovarov a služieb; poskytovanie prístupu k elektronickým on-line sieťam na vyhľadávanie informácií.

42 - Vedecké a technologické služby a výskum a dizajn týkajúci sa týchto služieb; služby laboratórneho výskumu; manažment výskumných, dizajnových a vývojových projektov; výskum, dizajn a vývoj produktov; technický výskum; výskumné, dizajnové a vývojové služby týkajúce sa počítačov, počítačových programov, počítačových systémov, riešení počítačových softvérových aplikácií, systémov na spracovanie údajov, manažmentu údajov, systémov na spracovanie informácií uložených v počítači, komunikačných služieb, komunikačných riešení, komunikačných aplikácií, komunikačných systémov a sieťových prepojení a poskytovanie technického poradenstva, informácií a rady k uvedeným službám; technické testovanie, skúšanie; priemyselné testovanie, skúšanie; príprava technických reportov, správ a štúdií; navrhovanie počítačového hardvéru; údržba, aktualizácia a navrhovanie počítačového firmvéru, počítačového softvéru a počítačových programov; počítačové programovanie; poskytovanie informácií v oblasti počítačov a počítačových sieťových zariadení; služby technického poradenstva a konzultačné služby v oblasti informačných technológií; navrhovanie a vývoj počítačových systémov a telekomunikačných systémov a zariadení; prevádzkové podporné služby pre počítačové siete, telekomunikačné siete a siete na prenos dát s výnimkou údržby a opráv hardvéru; počítačové programovanie poskytované prostredníctvom internetu; prenájom počítačov; tvorba a udržiavanie webových stránok pre zákazníkov; grafické dizajnérstvo; obnovovanie počítačových databáz; tvorba a udržiavanie intranetových stránok pre zákazníkov; hosťovanie na webových stránkach; inštalácia a údržba počítačového softvéru; predpoveď počasia; interiérové dizajnérstvo; informácie a poradenstvo v oblasti služieb uvedených v triede 42 tohto zoznamu; poskytovanie internetových vyhľadávačov.

(540)

(591) oranžová, čierna

(731) Orange Slovensko, a.s., Metodova 8, 821 08 Bratislava, SK;
(740) Bianchi Peter, JUDr., Bratislava, SK;

---

(210) 5314-2013
(220) 6.5.2013
10 (511) 9, 35, 38, 42
(511) 9 - Elektrické a elektronické komunikačné a telekomunikačné prístroje a nástroje; elektrické a elektronické prístroje a nástroje, všetky na spracovanie, zaznamenávanie, ukladanie, prenos, vyhľadávanie alebo príjem dát; prístroje a nástroje na zaznamenávanie, prenos, zosilnenie alebo reprodukciu zvuku, obrazu, informácií alebo kódovaných údajov; kamery; fotografické prístroje, nástroje a zariadenia; prístroje, nástroje a zariadenia na spracovanie obrazu; televízne a rádiové prístroje; telekomunikačné, rádiové a televízne vysielače a prijímače; prístroje umožňujúce prístup k vysielaným alebo prenášaným programom; hologramy; počítače; periférne zariadenia počítačov; programované elektronické obvody nesúce údaje; počítačové programy; počítačový softvér; disky a pásky, všetky ako magnetické nosiče údajov; nenahrané a nahrané magnetické karty; elektronické dátové karty; elektronické pamäťové karty; inteligentné čipové karty (smart cards); karty s mikroprocesormi; karty s integrovanými obvodmi; elektronické identifikačné karty; elektronické telefónne karty; elektronické telefónne kreditné karty; elektronické kreditné karty; elektronické platobné karty; karty na elektronické hry určené na použitie s telefónmi; CD-ROM-y; magnetické, digitálne a optické nosiče údajov; magnetické, digitálne a optické médiá na nahrávanie a ukladanie údajov (nenahrané a nahrané); počítačový softvér dodávaný z internetu; elektronické publikácie (kopírovateľné) poskytované online z počítačových databáz alebo internetu; počítačový softvér a telekomunikačné prístroje (vrátane modemov) umožňujúce pripojenie k databázam, miestnym sieťam a internetu; počítačový softvér umožňujúci telekonferenčné, videokonferenčné a videofónne služby; počítačový softvér umožňujúci prehľadávanie a vyhľadávanie údajov; počítačový softvér umožňujúci prístup k databázam, telekomunikačným službám, počítačovým sieťam a elektronickým výveskám (electronic bulletin boards); softvér na počítačové hry; digitálna hudba (kopírovateľná) poskytovaná z počítačových databáz alebo internetu; digitálna hudba (kopírovateľná) poskytovaná z MP3 webových internetových stránok; zariadenia na prehrávanie hudby získanej z internetu; MP3 prehrávače; fotografie, obrázky, grafiky, zvukové úryvky hudobných diel alebo ústnych prejavov, filmy, videonahrávky a audiovizuálne programy (kopírovateľné) poskytované z počítačových databáz alebo z internetu; diaľkové monitorovacie prístroje; počítačový softvér na použitie v diaľkovom monitorovaní; satelitné vysielače a prijímače; telekomunikačné a vysielacie satelity; rádiotelefónne signalizačné stanice a telefónne stožiare; elektrické vodiče a káble; optické káble; odporové vodiče; elektródy na použitie s telefónnymi prístrojmi, počítačmi a batériami; telekomunikačné systémy a zariadenia; terminály pre telefónne siete; telefónne ústredne (zariadenia); zariadenia na vstup, ukladanie, konverziu a spracovanie telekomunikačného signálu; telefónne zariadenia; zariadenia pre pevné, prenosné, mobilné, hands-free alebo zvukovo aktivované telefóny; multimediálne terminály; interaktívne terminály na zobrazenie a objednávanie tovarov a služieb; elektrické paginovacie, rádiopaginovacie a rádiotelefónne prístroje; telefóny, mobilné telefóny a telefónne slúchadlá; faxovacie prístroje; príslušenstvá pre telefóny a telefónne slúchadlá a súpravy; adaptéry na použitie s telefónmi; nabíjačky batérií na použitie s telefónmi; jednotky na upevnenie na stole alebo v aute so zabudovanými reproduktormi umožňujúce používanie telefónnych súprav bez držania rukami (hands-free); držiaky telefónnych súprav do vozidiel; tašky, puzdrá a obaly špeciálne upravené na držanie alebo nosenie prenosných telefónov a telefónnych zariadení a príslušenstva; počítačové osobné organizéry; antény; elektrické batérie; mikroprocesory; počítačové klávesnice; modemy; kalkulačky; displejové obrazovky; elektronické globálne zameriavacie systémy; elektronické navigačné, sledovacie a zameriavacie prístroje; elektrické monitorovacie (iné než in vivo monitorovacie) prístroje; rádiové prístroje; elektrické riadiace, testovacie (iné než in vivo testovacie), signalizačné, kontrolné a učebné prístroje; optické a elektrooptické prístroje; videofilmy; audiovizuálne prístroje a zariadenia; prístroje a zariadenia na elektronické hry fungujúce po pripojení na externú obrazovku alebo monitor; elektrické a elektronické príslušenstvo a periférne zariadenia určené a prispôsobené na použitie s počítačmi; časti nezahrnuté v iných triedach na tovary uvedené v triede 9 tohto zoznamu.
35 - Reklama; reklama a propagácia podnikania; obchodný manažment; obchodná správa; organizácia a manažment obchodných stimulačných alebo vernostných schém; obchodné alebo podnikateľské informačné služby; administratívne spracovanie e-mailových príkazov; organizovanie obchodných prezentácií pre tretie osoby; výskum a prieskumy v oblasti obchodu alebo podnikania; služby obchodných prognóz; zabezpečenie obchodných alebo podnikateľských, písárskych a sekretárskych služieb; monitoring spravodajstva a najnovších udalostí a vyhľadávanie informácií v počítačových súboroch (pre zákazníkov); usporadúvanie a vedenie prehliadok na obchodné účely; maloobchodné služby s tovarmi uvedenými v triede 9 tohto zoznamu; zhromažďovanie výrobkov pre tretie osoby (s výnimkou dopravy) s cieľom umožniť im pohodlné prezeranie a kúpu týchto výrobkov; zhromažďovanie pre potreby tretích strán rôznych telekomunikačných, výpočtových, elektronických a elektrických výrobkov, súčiastok, súčastí a príslušenstva pre uvedené výrobky, dátových kariet, bezpečnostných zariadení a vybavenia, odevov, obuvi, pokrývok hlavy, doplnkov, textílií, domácej bielizne, batožiny a tašiek, tlačených materiálov a papiernických výrobkov, darčekových predmetov, hračiek, hier a športového vybavenia, šperkov, časomerných prístrojov, vybavenia a nástrojov do domácnosti, nábytku

a zariadenia, kozmetiky a výrobkov osobnej starostlivosti, farmaceutických produktov, čistiacich výrobkov, zdravotníckych výrobkov, potravín a potravinárskych výrobkov na ľudskú spotrebu, nápojov, s cieľom umožniť zákazníkom pohodlne prezerať a zakúpiť tieto výrobky; usporiadanie dražieb na internete; obchodné administratívne služby v oblasti internetových dražieb; reklamné služby spojené s propagáciou e-obchodu; poskytovanie informácií a poradenstva v oblasti obchodných dodávok a propagácie komodít (mimo dopravy a prepravy) a v oblasti výberu a vystavovania tovarov; poskytovanie informácií a poradenstva potenciálnym kupujúcim v oblasti nákupu komodít a tovarov; zoraďovanie údajov v počítačových databázach; prepisovanie; kompilácia reklám na účely ich uvádzania prostredníctvom internetu; kompilovanie adresárov na účely ich publikovania prostredníctvom internetu; zbieranie údajov do počítačových databáz; administratívne spracovanie dát; odkazovacie telefónne služby (pre neprítomných predplatiteľov); administratívne spracovanie telefónnych správ; elektronická inventarizácia; obchodný manažment v oblasti počítačov.

38 - Telekomunikačné služby; telefonické služby; komunikácia prostredníctvom mobilných telefónov; faxové služby; telexové služby; služby zberu a prenosu správ a odkazov, rádiové paginovacie služby, služby presmerovania hovorov, hlasová odkazová služba, informácie o telefónnych číslach a elektronická pošta; prenos a príjem zvuku, dát, obrazov, hudby a informácií; online informačné služby týkajúce sa telekomunikácií; prenos dát prostredníctvom telekomunikácií; satelitné komunikačné služby; vysielanie alebo prenos rozhlasových alebo televíznych programov a filmov, teleshoppingových a webshoppingových programov; služby videotextu a teletextu a služby elektronického systému výberu údajov cez TV (telekomunikačné služby); vysielanie a príjem multimediálnych obsahov prostredníctvom elektronických komunikačných sietí; poskytovanie videospráv; videokonferenčné služby; služby videotelefonických hovorov; telekomunikácia informácií (vrátane webových stránok), počítačových programov a akýchkoľvek iných dát; poskytovanie používateľského prístupu k internetu; poskytovanie telekomunikačných pripojení k internetu alebo k databázam; poskytovanie diskusných fór online; poskytovanie prístupu k digitálnym hudobným webovým stránkam na internete; poskytovanie prístupu k MP3 webovým stránkam na internete; poskytovanie digitálnej hudby prostredníctvom telekomunikácií; poskytovanie prístupu k telekomunikačným infraštruktúram pre iných operátorov; poskytovanie telekomunikačného pripojenia; prenos správ a obrazov prostredníctvom počítačov; komunikácia prostredníctvom počítačov; služby spravodajských agentúr; prenos spravodajstva a informácií o aktuálnych udalostiach; prenájom zariadení, nástrojov, inštalácií alebo komponentov na použitie pri poskytovaní uvedených služieb; poradenské, informačné a konzultačné služby týkajúce sa všetkých služieb uvedených v triede 38 tohto zoznamu; prenájom prístupového času k počítačovej databáze; prenájom prístupového času k počítačovým správam (message boards) a k počítačovým sieťam; poskytovanie webového priestoru na reklamy tovarov a služieb; poskytovanie prístupu k elektronickým online sieťam na vyhľadávanie informácií.

42 - Vedecké a technologické služby a výskum a dizajn týkajúci sa týchto služieb; služby laboratórneho výskumu; manažment výskumných, dizajnových a vývojových projektov; výskum, dizajn a vývoj produktov; technický výskum; výskumné, dizajnové a vývojové služby týkajúce sa počítačov, počítačových programov, počítačových systémov, riešení počítačových softvérových aplikácií, systémov na spracovanie údajov, manažmentu údajov, systémov na spracovanie informácií uložených v počítači, komunikačných služieb, komunikačných riešení, komunikačných aplikácií, komunikačných systémov a sieťových prepojení a poskytovanie technického poradenstva, informácií a rady k uvedeným službám; technické testovanie, skúšanie; priemyselné testovanie, skúšanie; príprava technických reportov, správ a štúdií; navrhovanie počítačového hardvéru; údržba, aktualizácia a navrhovanie počítačového firmvéru, počítačového softvéru a počítačových programov; počítačové programovanie; poskytovanie informácií v oblasti počítačov a počítačových sieťových zariadení; služby technického poradenstva a konzultačné služby v oblasti informačných technológií; navrhovanie a vývoj počítačových systémov a telekomunikačných systémov a zariadení; prevádzkové podporné služby pre počítačové siete, telekomunikačné siete a siete na prenos dát s výnimkou údržby a opráv hardvéru; počítačové programovanie poskytované prostredníctvom internetu; prenájom počítačov; tvorba a udržiavanie webových stránok pre zákazníkov; grafické dizajnérstvo; obnovovanie počítačových databáz; tvorba a udržiavanie intranetových stránok pre zákazníkov; hosťovanie na webových stránkach; inštalácia a údržba počítačového softvéru; predpoveď počasia; interiérové dizajnérstvo; informácie a poradenstvo v oblasti služieb uvedených v triede 42 tohto zoznamu; poskytovanie internetových vyhľadávačov.

(540)

(731) Orange Slovensko, a.s., Metodova 8, 821 08 Bratislava, SK;

(740) Bianchi Peter, JUDr., Bratislava, SK;

(210) 5315-2013
(220) 6.5.2013
10 (511) 9, 35, 38, 42
(511) 9 - Elektrické a elektronické komunikačné a telekomunikačné prístroje a nástroje; elektrické a elektronické prístroje a nástroje, všetky na spracovanie, zaznamenávanie, ukladanie, prenos, vyhľadávanie alebo príjem dát; prístroje a nástroje na zaznamenávanie, prenos, zosilnenie alebo reprodukciu zvuku, obrazu, informácií alebo kódovaných údajov; kamery; fotografické prístroje, nástroje a zariadenia; prístroje, nástroje a zariadenia na spracovanie obrazu; televízne a rádiové prístroje; telekomunikačné, rádiové a televízne vysielače a prijímače; prístroje umožňujúce prístup k vysielaným alebo prenášaným programom; hologramy; počítače; periférne zariadenia počítačov; programované elektronické obvody nesúce údaje; počítačové programy; počítačový softvér; disky a pásky, všetky ako magnetické nosiče údajov; nenahrané a nahrané magnetické karty; elektronické dátové karty; elektronické pamäťové karty; inteligentné čipové karty (smart cards); karty s mikroprocesormi; karty s integrovanými obvodmi; elektronické identifikačné karty; elektronické telefónne karty; elektronické telefónne kreditné karty; elektronické kreditné karty; elektronické platobné karty; karty na elektronické hry určené na použitie s telefónmi; CD-ROM-y; magnetické, digitálne a optické nosiče údajov; magnetické, digitálne a optické médiá na nahrávanie a ukladanie údajov (nenahrané a nahrané); počítačový softvér dodávaný z internetu; elektronické publikácie (kopírovateľné) poskytované online z počítačových databáz alebo internetu; počítačový softvér a telekomunikačné prístroje (vrátane modemov) umožňujúce pripojenie k databázam, miestnym sieťam a internetu; počítačový softvér umožňujúci telekonferenčné, videokonferenčné a videofónne služby; počítačový softvér umožňujúci prehľadávanie a vyhľadávanie údajov; počítačový softvér umožňujúci prístup k databázam, telekomunikačným službám, počítačovým sieťam a elektronickým vývesk ám (electronic bulletin boards); softvér na počítačové hry; digitálna hudba (kopírovateľná) poskytovaná z počítačových databáz alebo internetu; digitálna hudba (kopírovateľná) poskytovaná z MP3 webových internetových stránok; zariadenia na prehrávanie hudby získanej z internetu; MP3 prehrávače; fotografie, obrázky, grafiky, zvukové úryvky hudobných diel alebo ústnych prejavov, filmy, videonahrávky a audiovizuálne programy (kopírovateľné) poskytované z počítačových databáz alebo z internetu; diaľkové monitorovacie prístroje; počítačový softvér na použitie v diaľkovom monitorovaní; satelitné vysielače a prijímače; telekomunikačné a vysielacie satelity; rádiotelefónne signalizačné stanice a telefónne stožiare; elektrické vodiče a káble; optické káble; odporové vodiče; elektródy na použitie s telefónnymi prístrojmi, počítačmi a batériami; telekomunikačné systémy a zariadenia; terminály pre telefónne siete; telefónne ústredne (zariadenia); zariadenia na vstup, ukladanie, konverziu a spracovanie telekomunikačného signálu; telefónne zariadenia; zariadenia pre pevné, prenosné, mobilné, hands-free alebo zvukovo aktivované telefóny; multimediálne terminály; interaktívne terminály na zobrazenie a objednávanie tovarov a služieb; elektrické paginovacie, rádiopaginovacie a rádiotelefónne prístroje; telefóny, mobilné telefóny a telefónne slúchadlá; faxovacie prístroje; príslušenstvá pre telefóny a telefónne slúchadlá a súpravy; adaptéry na použitie s telefónmi; nabíjačky batérií na použitie s telefónmi; jednotky na upevnenie na stole alebo v aute so zabudovanými reproduktormi umožňujúce používanie telefónnych súprav bez držania rukami (hands-free); držiaky telefónnych súprav do vozidiel; tašky, puzdrá a obaly špeciálne upravené na držanie alebo nosenie prenosných telefónov a telefónnych zariadení a príslušenstva; počítačové osobné organizéry; antény; elektrické batérie; mikroprocesory; počítačové klávesnice; modemy; kalkulačky; displejové obrazovky; elektronické globálne zameriavacie systémy; elektronické navigačné, sledovacie a zameriavacie prístroje; elektrické monitorovacie (iné než in vivo monitorovacie) prístroje; rádiové prístroje; elektrické riadiace, testovacie (iné než in vivo testovacie), signalizačné, kontrolné a učebné prístroje; optické a elektrooptické prístroje; videofilmy; audiovizuálne prístroje a zariadenia; prístroje a zariadenia na elektronické hry fungujúce po pripojení na externú obrazovku alebo monitor; elektrické a elektronické príslušenstvo a periférne zariadenia určené a prispôsobené na použitie s počítačmi; časti nezahrnuté v iných triedach na tovary uvedené v triede 9 tohto zoznamu.
35 - Reklama; reklama a propagácia podnikania; obchodný manažment; obchodná správa; organizácia a manažment obchodných stimulačných alebo vernostných schém; obchodné alebo podnikateľské informačné služby; administratívne spracovanie e-mailových príkazov; organizovanie obchodných prezentácií pre tretie osoby; výskum a prieskumy v oblasti obchodu alebo podnikania; služby obchodných prognóz; zabezpečenie obchodných alebo podnikateľských, pisárskych a sekretárskych služieb; monitoring spravodajstva a najnovších udalostí a vyhľadávanie informácií v počítačových súboroch (pre zákazníkov); usporadúvanie a vedenie prehliadok na obchodné účely; maloobchodné služby s tovarmi uvedenými v triede 9 tohto zoznamu; zhromažďovanie výrobkov pre tretie osoby (s výnimkou dopravy) s cieľom umožniť im pohodlné prezeranie a kúpu týchto výrobkov; zhromažďovanie pre potreby tretích strán rôznych telekomunikačných, výpočtových, elektronických a elektrických výrobkov, súčiastok, súčastí a príslušenstva pre uvedené výrobky, dátových kariet, bezpečnostných zariadení a vybavenia, odevov, obuvi, pokrývok hlavy, doplnkov, textílií, domácej bielizne, batožiny a tašiek, tlačených materiálov a papiernických výrobkov, darčekových predmetov, hračiek, hier a športového vybavenia, šperkov, časomerných prístrojov, vybavenia a nástrojov do domácnosti, nábytku a zariadenia, kozmetiky a výrobkov osobnej starostlivosti, farmaceutických produktov, čistiacich výrobkov, zdravotníckych výrobkov, potravín a potravinárskych výrobkov na ľudskú spotrebu,

nápojov, s cieľom umožniť zákazníkom pohodlne prezerať a zakúpiť tieto výrobky; usporiadanie dražieb na internete; obchodné administratívne služby v oblasti internetových dražieb; reklamné služby spojené s propagáciou e-obchodu; poskytovanie informácií a poradenstva v oblasti obchodných dodávok a propagácie komodít (mimo dopravy a prepravy) a v oblasti výberu a vystavovania tovarov; poskytovanie informácií a poradenstva potenciálnym kupujúcim v oblasti nákupu komodít a tovarov; zoraďovanie údajov v počítačových databázach; prepisovanie; kompilácia reklám na účely ich uvádzania prostredníctvom internetu; kompilovanie adresárov na účely ich publikovania prostredníctvom internetu; zbieranie údajov do počítačových databáz; administratívne spracovanie dát; odkazovacie telefónne služby (pre neprítomných predplatiteľov); administratívne spracovanie telefónnych správ; elektronická inventarizácia; obchodný manažment v oblasti počítačov.
38 - Telekomunikačné služby; telefonické služby; komunikácia prostredníctvom mobilných telefónov; faxové služby; telexové služby; služby zberu a prenosu správ a odkazov, rádiové paginovacie služby, služby presmerovania hovorov, hlasová odkazová služba, informácie o telefónnych číslach a elektronická pošta; prenos a príjem zvuku, dát, obrazov, hudby a informácií; online informačné služby týkajúce sa telekomunikácií; prenos dát prostredníctvom telekomunikácií; satelitné komunikačné služby; vysielanie alebo prenos rozhlasových alebo televíznych programov a filmov, teleshoppingových a webshoppingových programov; služby videotextu a teletextu a služby elektronického systému výberu údajov cez TV (telekomunikačné služby); vysielanie a príjem multimediálnych obsahov prostredníctvom elektronických komunikačných sietí; poskytovanie videospráv; videokonferenčné služby; služby videotelefonických hovorov; telekomunikácia informácií (vrátane webových stránok), počítačových programov a akýchkoľvek iných dát; poskytovanie používateľského prístupu k internetu; poskytovanie telekomunikačných pripojení k internetu alebo k databázam; poskytovanie diskusných fór online; poskytovanie prístupu k digitálnym hudobným webovým stránkam na internete; poskytovanie prístupu k MP3 webovým stránkam na internete; poskytovanie digitálnej hudby prostredníctvom telekomunikácií; poskytovanie prístupu k telekomunikačným infraštruktúram pre iných operátorov; poskytovanie telekomunikačného pripojenia; prenos správ a obrazov prostredníctvom počítačov; komunikácia prostredníctvom počítačov; služby spravodajských agentúr; prenos spravodajstva a informácií o aktuálnych udalostiach; prenájom zariadení, nástrojov, inštalácií alebo komponentov na použitie pri poskytovaní uvedených služieb; poradenské, informačné a konzultačné služby týkajúce sa všetkých služieb uvedených v triede 38 tohto zoznamu; prenájom prístupového času k počítačovej databáze; prenájom prístupového času k počítačovým správam (message boards) a k počítačovým sieťam; poskytovanie webového priestoru na reklamy tovarov a služieb; poskytovanie prístupu k elektronickým online sieťam na vyhľadávanie informácií.
42 - Vedecké a technologické služby a výskum a dizajn týkajúci sa týchto služieb; služby laboratórneho výskumu; manažment výskumných, dizajnových a vývojových projektov; výskum, dizajn a vývoj produktov; technický výskum; výskumné, dizajnové a vývojové služby týkajúce sa počítačov, počítačových programov, počítačových systémov, riešení počítačových softvérových aplikácií, systémov na spracovanie údajov, manažmentu údajov, systémov na spracovanie informácií uložených v počítači, komunikačných služieb, komunikačných riešení, komunikačných aplikácií, komunikačných systémov a sieťových prepojení a poskytovanie technického poradenstva, informácií a rady k uvedeným službám; technické testovanie, skúšanie; priemyselné testovanie, skúšanie; príprava technických reportov, správ a štúdií; navrhovanie počítačového hardvéru; údržba, aktualizácia a navrhovanie počítačového firmvéru, počítačového softvéru a počítačových programov; počítačové programovanie; poskytovanie informácií v oblasti počítačov a počítačových sieťových zariadení; služby technického poradenstva a konzultačné služby v oblasti informačných technológií; navrhovanie a vývoj počítačových systémov a telekomunikačných systémov a zariadení; prevádzkové podporné služby pre počítačové siete, telekomunikačné siete a siete na prenos dát s výnimkou údržby a opráv hardvéru; počítačové programovanie poskytované prostredníctvom internetu; prenájom počítačov; tvorba a udržiavanie webových stránok pre zákazníkov; grafické dizajnérstvo; obnovovanie počítačových databáz; tvorba a udržiavanie intranetových stránok pre zákazníkov; hosťovanie na webových stránkach; inštalácia a údržba počítačového softvéru; predpoveď počasia; interiérové dizajnérstvo; informácie a poradenstvo v oblasti služieb uvedených v triede 42 tohto zoznamu; poskytovanie internetových vyhľadávačov.

(540) Moja Európa

(731) Orange Slovensko, a.s., Metodova 8, 821 08 Bratislava, SK;

(740) Bianchi Peter, JUDr., Bratislava, SK;

---

(210) 5316-2013

(220) 6.5.2013

10 (511) 9, 35, 38, 42

(511) 9 - Elektrické a elektronické komunikačné a telekomunikačné prístroje a nástroje; elektrické a elektronické prístroje a nástroje, všetky na spracovanie, zaznamenávanie, ukladanie, prenos, vyhľadávanie alebo príjem dát; prístroje a nástroje na zaznamenávanie, prenos, zosilnenie alebo reprodukciu zvuku, obrazu, informácií alebo kódovaných údajov; kamery; fotografické prístroje, nástroje a zariadenia; prístroje, nástroje a zariadenia na spracovanie obrazu; televízne a rádiové prístroje; telekomunikačné, rádiové a televízne vysielače a prijímače; prístroje umožňujúce prístup k vysielaným alebo prenášaným

programom; hologramy; počítače; periférne zariadenia počítačov; programované elektronické obvody nesúce údaje; počítačové programy; počítačový softvér; disky a pásky, všetky ako magnetické nosiče údajov; nenahrané a nahrané magnetické karty; elektronické dátové karty; elektronické pamäťové karty; inteligentné čipové karty (smart cards); karty s mikroprocesormi; karty s integrovanými obvodmi; elektronické identifikačné karty; elektronické telefónne karty; elektronické telefónne kreditné karty; elektronické kreditné karty; elektronické platobné karty; karty na elektronické hry určené na použitie s telefónmi; CD-ROM-y; magnetické, digitálne a optické nosiče údajov; magnetické, digitálne a optické médiá na nahrávanie a ukladanie údajov (nenahrané a nahrané); počítačový softvér dodávaný z internetu; elektronické publikácie (kopírovateľné) poskytované online z počítačových databáz alebo internetu; počítačový softvér a telekomunikačné prístroje (vrátane modemov) umožňujúce pripojenie k databázam, miestnym sieťam a internetu; počítačový softvér umožňujúci telekonferenčné, videokonferenčné a videofónne služby; počítačový softvér umožňujúci prehľadávanie a vyhľadávanie údajov; počítačový softvér umožňujúci prístup k databázam, telekomunikačným službám, počítačovým sieťam a elektronickým vývveskám (electronic bulletin boards); softvér na počítačové hry; digitálna hudba (kopírovateľná) poskytovaná z počítačových databáz alebo internetu; digitálna hudba (kopírovateľná) poskytovaná z MP3 webových internetových stránok; zariadenia na prehrávanie hudby získanej z internetu; MP3 prehrávače; fotografie, obrázky, grafiky, zvukové úryvky hudobných diel alebo ústnych prejavov, filmy, videonahrávky a audiovizuálne programy (kopírovateľné) poskytované z počítačových databáz alebo z internetu; diaľkové monitorovacie prístroje; počítačový softvér na použitie v diaľkovom monitorovaní; satelitné vysielače a prijímače; telekomunikačné a vysielacie satelity; rádiotelefónne signalizačné stanice a telefónne stožiare; elektrické vodiče a káble; optické káble; odporové vodiče; elektródy na použitie s telefónnymi prístrojmi, počítačmi a batériami; telekomunikačné systémy a zariadenia; terminály pre telefónne siete; telefónne ústredne (zariadenia); zariadenia na vstup, ukladanie, konverziu a spracovanie telekomunikačného signálu; telefónne zariadenia; zariadenia pre pevné, prenosné, mobilné, hands-free alebo zvukovo aktivované telefóny; multimediálne terminály; interaktívne terminály na zobrazenie a objednávanie tovarov a služieb; elektrické paginovacie, rádiopaginovacie a rádiotelefónne prístroje; telefóny, mobilné telefóny a telefónne slúchadlá; faxovacie prístroje; príslušenstvá pre telefóny a telefónne slúchadlá a súpravy; adaptéry na použitie s telefónmi; nabíjačky batérií na použitie s telefónmi; jednotky na upevnenie na stole alebo v aute so zabudovanými reproduktormi umožňujúce používanie telefónnych súprav bez držania rukami (hands-free); držiaky telefónnych súprav do vozidiel; tašky, puzdrá a obaly špeciálne upravené na držanie alebo nosenie prenosných telefónov a telefónnych zariadení a príslušenstva; počítačové osobné organizéry; antény; elektrické batérie; mikroprocesory; počítačové klávesnice; modemy; kalkulačky; displejové obrazovky; elektronické globálne zameriavacie systémy; elektronické navigačné, sledovacie a zameriavacie prístroje; elektrické monitorovacie (iné než in vivo monitorovacie) prístroje; rádiové prístroje; elektrické riadiace, testovacie (iné než in vivo testovacie), signalizačné, kontrolné a učebné prístroje; optické a elektrooptické prístroje; videofilmy; audiovizuálne prístroje a zariadenia; prístroje a zariadenia na elektronické hry fungujúce po pripojení na externú obrazovku alebo monitor; elektrické a elektronické príslušenstvo a periférne zariadenia určené a prispôsobené na použitie s počítačmi; časti nezahrnuté v iných triedach na tovary uvedené v triede 9 tohto zoznamu.

35 - Reklama; reklama a propagácia podnikania; obchodný manažment; obchodná správa; organizácia a manažment obchodných stimulačných alebo vernostných schém; obchodné alebo podnikateľské informačné služby; administratívne spracovanie e-mailových príkazov; organizovanie obchodných prezentácií pre tretie osoby; výskum a prieskumy v oblasti obchodu alebo podnikania; služby obchodných prognóz; zabezpečenie obchodných alebo podnikateľských, pisárskych a sekretárskych služieb; monitoring spravodajstva a najnovších udalostí a vyhľadávanie informácií v počítačových súboroch (pre zákazníkov); usporadúvanie a vedenie prehliadok na obchodné účely; maloobchodné služby s tovarmi uvedenými v triede 9 tohto zoznamu; zhromažďovanie výrobkov pre tretie osoby (s výnimkou dopravy) s cieľom umožniť im pohodlné prezeranie a kúpu týchto výrobkov; zhromažďovanie pre potreby tretích strán rôznych telekomunikačných, výpočtových, elektronických a elektrických výrobkov, súčiastok, súčastí a príslušenstva pre uvedené výrobky, dátových kariet, bezpečnostných zariadení a vybavenia, odevov, obuvi, pokrývok hlavy, doplnkov, textílií, domácej bielizne, batožiny a tašiek, tlačených materiálov a papiernických výrobkov, darčekových predmetov, hračiek, hier a športového vybavenia, šperkov, časomerných prístrojov, vybavenia a nástrojov do domácnosti, nábytku a zariadenia, kozmetiky a výrobkov osobnej starostlivosti, farmaceutických produktov, čistiacich výrobkov, zdravotníckych výrobkov, potravín a potravinárskych výrobkov na ľudskú spotrebu, nápojov, s cieľom umožniť zákazníkom pohodlne prezerať a zakúpiť tieto výrobky; usporiadanie dražieb na internete; obchodné administratívne služby v oblasti internetových dražieb; reklamné služby spojené s propagáciou e-obchodu; poskytovanie informácií a poradenstva v oblasti obchodných dodávok a propagácie komodít (mimo dopravy a prepravy) a v oblasti výberu a vystavovania tovarov; poskytovanie informácií a poradenstva potenciálnym kupujúcim v oblasti nákupu komodít a tovarov; zoraďovanie údajov v počítačových databázach; prepisovanie; kompilácia reklám na účely ich uvádzania prostredníctvom internetu; kompilovanie adresárov na účely ich publikovania prostredníctvom internetu; zbieranie údajov do počítačových databáz; administratívne spracovanie dát; odkazo-

vacie telefónne služby (pre neprítomných predplatiteľov); administratívne spracovanie telefónnych správ; elektronická inventarizácia; obchodný manažment v oblasti počítačov.
38 - Telekomunikačné služby; telefonické služby; komunikácia prostredníctvom mobilných telefónov; faxové služby; telexové služby; služby zberu a prenosu správ a odkazov, rádiové paginovacie služby, služby presmerovania hovorov, hlasová odkazová služba, informácie o telefónnych číslach a elektronická pošta; prenos a príjem zvuku, dát, obrazov, hudby a informácií; online informačné služby týkajúce sa telekomunikácií; prenos dát prostredníctvom telekomunikácií; satelitné komunikačné služby; vysielanie alebo prenos rozhlasových alebo televíznych programov a filmov, teleshoppingových a webshoppingových programov; služby videotextu a teletextu a služby elektronického systému výberu údajov cez TV (telekomunikačné služby); vysielanie a príjem multimediálnych obsahov prostredníctvom elektronických komunikačných sietí; poskytovanie videospráv; videokonferenčné služby; služby videotelefonických hovorov; telekomunikácia informácií (vrátane webových stránok), počítačových programov a akýchkoľvek iných dát; poskytovanie používateľského prístupu k internetu; poskytovanie telekomunikačných pripojení k internetu alebo k databázam; poskytovanie diskusných fór online; poskytovanie prístupu k digitálnym hudobným webovým stránkam na internete; poskytovanie prístupu k MP3 webovým stránkam na internete; poskytovanie digitálnej hudby prostredníctvom telekomunikácií; poskytovanie prístupu k telekomunikačným infraštruktúram pre iných operátorov; poskytovanie telekomunikačného pripojenia; prenos správ a obrazov prostredníctvom počítačov; komunikácia prostredníctvom počítačov; služby spravodajských agentúr; prenos spravodajstva a informácií o aktuálnych udalostiach; prenájom zariadení, nástrojov, inštalácií alebo komponentov na použitie pri poskytovaní uvedených služieb; poradenské, informačné a konzultačné služby týkajúce sa všetkých služieb uvedených v triede 38 tohto zoznamu; prenájom prístupového času k počítačovej databáze; prenájom prístupového času k počítačovým správam (message boards) a k počítačovým sieťam; poskytovanie webového priestoru na reklamy tovarov a služieb; poskytovanie prístupu k elektronickým online sieťam na vyhľadávanie informácií.
42 - Vedecké a technologické služby a výskum a dizajn týkajúci sa týchto služieb; služby laboratórneho výskumu; manažment výskumných, dizajnových a vývojových projektov; výskum, dizajn a vývoj produktov; technický výskum; výskumné, dizajnové a vývojové služby týkajúce sa počítačov, počítačových programov, počítačových systémov, riešení počítačových softvérových aplikácií, systémov na spracovanie údajov, manažmentu údajov, systémov na spracovanie informácií uložených v počítači, komunikačných služieb, komunikačných riešení, komunikačných aplikácií, komunikačných systémov a sieťových prepojení a poskytovanie technického poradenstva, informácií a rady k uvedeným službám; technické testovanie, skúšanie; priemyselné testovanie, skúšanie; príprava technických reportov, správ a štúdií; navrhovanie počítačového hardvéru; údržba, aktualizácia a navrhovanie počítačového firmvéru, počítačového softvéru a počítačových programov; počítačové programovanie; poskytovanie informácií v oblasti počítačov a počítačových sieťových zariadení; služby technického poradenstva a konzultačné služby v oblasti informačných technológií; navrhovanie a vývoj počítačových systémov a telekomunikačných systémov a zariadení; prevádzkové podporné služby pre počítačové siete, telekomunikačné siete a siete na prenos dát s výnimkou údržby a opráv hardvéru; počítačové programovanie poskytované prostredníctvom internetu; prenájom počítačov; tvorba a udržiavanie webových stránok pre zákazníkov; grafické dizajnérstvo; obnovovanie počítačových databáz; tvorba a udržiavanie intranetových stránok pre zákazníkov; hosťovanie na webových stránkach; inštalácia a údržba počítačového softvéru; predpoveď počasia; interiérové dizajnérstvo; informácie a poradenstvo v oblasti služieb uvedených v triede 42 tohto zoznamu; poskytovanie internetových vyhľadávačov.

(540)

(591) oranžová, čierna
(731) Orange Slovensko, a.s., Metodova 8, 821 08 Bratislava, SK;
(740) Bianchi Peter, JUDr., Bratislava, SK;

---

(210) 5317-2013
(220) 6.5.2013
10 (511) 9, 35, 38, 42
(511) 9 - Elektrické a elektronické komunikačné a telekomunikačné prístroje a nástroje; elektrické a elektronické prístroje a nástroje, všetky na spracovanie, zaznamenávanie, ukladanie, prenos, vyhľadávanie alebo príjem dát; prístroje a nástroje na zaznamenávanie, prenos, zosilnenie alebo reprodukciu zvuku, obrazu, informácií alebo kódovaných údajov; kamery; fotografické prístroje, nástroje a zariadenia; prístroje, nástroje a zariadenia na spracovanie obrazu; televízne a rádiové prístroje; telekomunikačné, rádiové a televízne vysielače a prijímače; prístroje umožňujúce prístup k vysielaným alebo prenášaným programom; hologramy; počítače; periférne zariadenia počítačov; programované elektronické obvody nesúce údaje; počítačové programy; počítačový softvér; disky a pásky, všetky ako magnetické nosiče údajov; nenahrané a nahrané magnetické karty; elektronické dátové karty; elektronické pamäťové karty; inteligentné čipové karty (smart cards); karty s mikroprocesormi; karty s integrovanými obvodmi; elektronické identifikačné karty; elektronické telefónne karty; elek-

tronické telefónne kreditné karty; elektronické kreditné karty; elektronické platobné karty; karty na elektronické hry určené na použitie s telefónmi; CD-ROM-y; magnetické, digitálne a optické nosiče údajov; magnetické, digitálne a optické médiá na nahrávanie a ukladanie údajov (nenahrané a nahrané); počítačový softvér dodávaný z internetu; elektronické publikácie (kopírovateľné) poskytované online z počítačových databáz alebo internetu; počítačový softvér a telekomunikačné prístroje (vrátane modemov) umožňujúce pripojenie k databázam, miestnym sieťam a internetu; počítačový softvér umožňujúci telekonferenčné, videokonferenčné a videofónne služby; počítačový softvér umožňujúci prehľadávanie a vyhľadávanie údajov; počítačový softvér umožňujúci prístup k databázam, telekomunikačným službám, počítačovým sieťam a elektronickým výveskám (electronic bulletin boards); softvér na počítačové hry; digitálna hudba (kopírovateľná) poskytovaná z počítačových databáz alebo internetu; digitálna hudba (kopírovateľná) poskytovaná z MP3 webových internetových stránok; zariadenia na prehrávanie hudby získanej z internetu; MP3 prehrávače; fotografie, obrázky, grafiky, zvukové úryvky hudobných diel alebo ústnych prejavov, filmy, videonahrávky a audiovizuálne programy (kopírovateľné) poskytované z počítačových databáz alebo z internetu; diaľkové monitorovacie prístroje; počítačový softvér na použitie v diaľkovom monitorovaní; satelitné vysielače a prijímače; telekomunikačné a vysielacie satelity; rádiotelefónne signalizačné stanice a telefónne stožiare; elektrické vodiče a káble; optické káble; odporové vodiče; elektródy na použitie s telefónnymi prístrojmi, počítačmi a batériami; telekomunikačné systémy a zariadenia; terminály pre telefónne siete; telefónne ústredne (zariadenia); zariadenia na vstup, ukladanie, konverziu a spracovanie telekomunikačného signálu; telefónne zariadenia; zariadenia pre pevné, prenosné, mobilné, hands-free alebo zvukovo aktivované telefóny; multimediálne terminály; interaktívne terminály na zobrazenie a objednávanie tovarov a služieb; elektrické paginovacie, rádiopaginovacie a rádiotelefónne prístroje; telefóny, mobilné telefóny a telefónne slúchadlá; faxovacie prístroje; príslušenstvá pre telefóny a telefónne slúchadlá a súpravy; adaptéry na použitie s telefónmi; nabíjačky batérií na použitie s telefónmi; jednotky na upevnenie na stole alebo v aute so zabudovanými reproduktormi umožňujúce používanie telefónnych súprav bez držania rukami (hands-free); držiaky telefónnych súprav do vozidiel; tašky, puzdrá a obaly špeciálne upravené na držanie alebo nosenie prenosných telefónov a telefónnych zariadení a príslušenstva; počítačové osobné organizéry; antény; elektrické batérie; mikroprocesory; počítačové klávesnice; modemy; kalkulačky; displejové obrazovky; elektronické globálne zameriavacie systémy; elektronické navigačné, sledovacie a zameriavacie prístroje; elektrické monitorovacie (iné než in vivo monitorovacie) prístroje; rádiové prístroje; elektrické riadiace, testovacie (iné než in vivo testovacie), signalizačné, kontrolné a učebné prístroje; optické a elektrooptické prístroje; videofilmy; audiovizuálne prístroje a zariadenia; prístroje a zariadenia na elektronické hry fungujúce po pripojení na externú obrazovku alebo monitor; elektrické a elektronické príslušenstvo a periférne zariadenia určené a prispôsobené na použitie s počítačmi; časti nezahrnuté v iných triedach na tovary uvedené v triede 9 tohto zoznamu.

35 - Reklama; reklama a propagácia podnikania; obchodný manažment; obchodná správa; organizácia a manažment obchodných stimulačných alebo vernostných schém; obchodné alebo podnikateľské informačné služby; administratívne spracovanie e-mailových príkazov; organizovanie obchodných prezentácií pre tretie osoby; výskum a prieskumy v oblasti obchodu alebo podnikania; služby obchodných prognóz; zabezpečenie obchodných alebo podnikateľských, pisárskych a sekretárskych služieb; monitoring spravodajstva a najnovších udalostí a vyhľadávanie informácií v počítačových súboroch (pre zákazníkov); usporadúvanie a vedenie prehliadok na obchodné účely; maloobchodné služby s tovarmi uvedenými v triede 9 tohto zoznamu; zhromažďovanie výrobkov pre tretie osoby (s výnimkou dopravy) s cieľom umožniť im pohodlné prezeranie a kúpu týchto výrobkov; zhromažďovanie pre potreby tretích strán rôznych telekomunikačných, výpočtových, elektronických a elektrických výrobkov, súčiastok, súčastí a príslušenstva pre uvedené výrobky, dátových kariet, bezpečnostných zariadení a vybavenia, odevov, obuvi, pokrývok hlavy, doplnkov, textílií, domácej bielizne, batožiny a tašiek, tlačených materiálov a papiernických výrobkov, darčekových predmetov, hračiek, hier a športového vybavenia, šperkov, časomerných prístrojov, vybavenia a nástrojov do domácnosti, nábytku a zariadenia, kozmetiky a výrobkov osobnej starostlivosti, farmaceutických produktov, čistiacich výrobkov, zdravotníckych výrobkov, potravín a potravinárskych výrobkov na ľudskú spotrebu, nápojov, s cieľom umožniť zákazníkom pohodlne prezerať a zakúpiť tieto výrobky; usporiadanie dražieb na internete; obchodné administratívne služby v oblasti internetových dražieb; reklamné služby spojené s propagáciou e-obchodu; poskytovanie informácií a poradenstva v oblasti obchodných dodávok a propagácie komodít (mimo dopravy a prepravy) a v oblasti výberu a vystavovania tovarov; poskytovanie informácií a poradenstva potenciálnym kupujúcim v oblasti nákupu komodít a tovarov; zoraďovanie údajov v počítačových databázach; prepisovanie; kompilácia reklám na účely ich uvádzania prostredníctvom internetu; kompilovanie adresárov na účely ich publikovania prostredníctvom internetu; zbieranie údajov do počítačových databáz; administratívne spracovanie dát; odkazovacie telefónne služby (pre neprítomných predplatiteľov); administratívne spracovanie telefónnych správ; elektronická inventarizácia; obchodný manažment v oblasti počítačov.

38 - Telekomunikačné služby; telefonické služby; komunikácia prostredníctvom mobilných telefónov; faxové služby; telexové služby; služby zberu a prenosu správ a odkazov, rádiové paginovacie služby, služby presmerovania hovorov, hlasová odkazová služba, informácie o telefón-

nych číslach a elektronická pošta; prenos a príjem zvuku, dát, obrazov, hudby a informácií; online informačné služby týkajúce sa telekomunikácií; prenos dát prostredníctvom telekomunikácií; satelitné komunikačné služby; vysielanie alebo prenos rozhlasových alebo televíznych programov a filmov, teleshoppingových a webshoppingových programov; služby videotextu a teletextu a služby elektronického systému výberu údajov cez TV (telekomunikačné služby); vysielanie a príjem multimediálnych obsahov prostredníctvom elektronických komunikačných sietí; poskytovanie videospráv; videokonferenčné služby; služby videotelefonických hovorov; telekomunikácia informácií (vrátane webových stránok), počítačových programov a akýchkoľvek iných dát; poskytovanie používateľského prístupu k internetu; poskytovanie telekomunikačných pripojení k internetu alebo k databázam; poskytovanie diskusných fór online; poskytovanie prístupu k digitálnym hudobným webovým stránkam na internete; poskytovanie prístupu k MP3 webovým stránkam na internete; poskytovanie digitálnej hudby prostredníctvom telekomunikácií; poskytovanie prístupu k telekomunikačným infraštruktúram pre iných operátorov; poskytovanie telekomunikačného pripojenia; prenos správ a obrazov prostredníctvom počítačov; komunikácia prostredníctvom počítačov; služby spravodajských agentúr; prenos spravodajstva a informácií o aktuálnych udalostiach; prenájom zariadení, nástrojov, inštalácií alebo komponentov na použitie pri poskytovaní uvedených služieb; poradenské, informačné a konzultačné služby týkajúce sa všetkých služieb uvedených v triede 38 tohto zoznamu; prenájom prístupového času k počítačovej databáze; prenájom prístupového času k počítačovým správam (message boards) a k počítačovým sieťam; poskytovanie webového priestoru na reklamy tovarov a služieb; poskytovanie prístupu k elektronickým online sieťam na vyhľadávanie informácií.

42 - Vedecké a technologické služby a výskum a dizajn týkajúci sa týchto služieb; služby laboratórneho výskumu; manažment výskumných, dizajnových a vývojových projektov; výskum, dizajn a vývoj produktov; technický výskum; výskumné, dizajnové a vývojové služby týkajúce sa počítačov, počítačových programov, počítačových systémov, riešení počítačových softvérových aplikácií, systémov na spracovanie údajov, manažmentu údajov, systémov na spracovanie informácií uložených v počítači, komunikačných služieb, komunikačných riešení, komunikačných aplikácií, komunikačných systémov a sieťových prepojení a poskytovanie technického poradenstva, informácií a rady k uvedeným službám; technické testovanie, skúšanie; priemyselné testovanie, skúšanie; príprava technických reportov, správ a štúdií; navrhovanie počítačového hardvéru; údržba, aktualizácia a navrhovanie počítačového firmvéru, počítačového softvéru a počítačových programov; počítačové programovanie; poskytovanie informácií v oblasti počítačov a počítačových sieťových zariadení; služby technického poradenstva a konzultačné služby v oblasti informačných technológií; navrhovanie a vývoj počítačových systémov a telekomunikačných systémov a zariadení; prevádzkové podporné služby pre počítačové siete, telekomunikačné siete a siete na prenos dát s výnimkou údržby a opráv hardvéru; počítačové programovanie poskytované prostredníctvom internetu; prenájom počítačov; tvorba a udržiavanie webových stránok pre zákazníkov; grafické dizajnérstvo; obnovovanie počítačových databáz; tvorba a udržiavanie intranetových stránok pre zákazníkov; hosťovanie na webových stránkach; inštalácia a údržba počítačového softvéru; predpoveď počasia; interiérové dizajnérstvo; informácie a poradenstvo v oblasti služieb uvedených v triede 42 tohto zoznamu; poskytovanie internetových vyhľadávačov.

(540)

(731) Orange Slovensko, a.s., Metodova 8, 821 08 Bratislava, SK;
(740) Bianchi Peter, JUDr., Bratislava, SK;

---

(210) 5318-2013
(220) 6.5.2013
10 (511) 9, 35, 38, 42
(511) 9 - Elektrické a elektronické komunikačné a telekomunikačné prístroje a nástroje; elektrické a elektronické prístroje a nástroje, všetky na spracovanie, zaznamenávanie, ukladanie, prenos, vyhľadávanie alebo príjem dát; prístroje a nástroje na zaznamenávanie, prenos, zosilnenie alebo reprodukciu zvuku, obrazu, informácií alebo kódovaných údajov; kamery; fotografické prístroje, nástroje a zariadenia; prístroje, nástroje a zariadenia na spracovanie obrazu; televízne a rádiové prístroje; telekomunikačné, rádiové a televízne vysielače a prijímače; prístroje umožňujúce prístup k vysielaným alebo prenášaným programom; hologramy; počítače; periférne zariadenia počítačov; programované elektronické obvody nesúce údaje; počítačové programy; počítačový softvér; disky a pásky, všetky ako magnetické nosiče údajov; nenahrané a nahrané magnetické karty; elektronické dátové karty; elektronické pamäťové karty; inteligentné čipové karty (smart cards); karty s mikroprocesormi; karty s integrovanými obvodmi; elektronické identifikačné karty; elektronické telefónne karty; elektronické telefónne kreditné karty; elektronické kreditné karty; elektronické platobné karty; karty na elektronické hry určené na použitie s telefónmi; CD-ROM-y; magnetické, digitálne a optické nosiče údajov; magnetické, digitálne a optické médiá na nahrávanie a ukladanie údajov (nenahrané a nahrané); počítačový softvér dodávaný z internetu; elektronické publikácie (kopírovateľné) poskytované online z počítačových databáz alebo internetu; počítačový softvér a telekomunikačné prístroje (vrátane modemov) umož-

ňujúce pripojenie k databázam, miestnym sieťam a internetu; počítačový softvér umožňujúci telekonferenčné, videokonferenčné a videofónne služby; počítačový softvér umožňujúci prehľadávanie a vyhľadávanie údajov; počítačový softvér umožňujúci prístup k databázam, telekomunikačným službám, počítačovým sieťam a elektronickým vývesk ám (electronic bulletin boards); softvér na počítačové hry; digitálna hudba (kopírovateľná) poskytovaná z počítačových databáz alebo internetu; digitálna hudba (kopírovateľná) poskytovaná z MP3 webových internetových stránok; zariadenia na prehrávanie hudby získanej z internetu; MP3 prehrávače; fotografie, obrázky, grafiky, zvukové úryvky hudobných diel alebo ústnych prejavov, filmy, videonahrávky a audiovizuálne programy (kopírovateľné) poskytované z počítačových databáz alebo z internetu; diaľkové monitorovacie prístroje; počítačový softvér na použitie v diaľkovom monitorovaní; satelitné vysielače a prijímače; telekomunikačné a vysielacie satelity; rádiotelefónne signalizačné stanice a telefónne stožiare; elektrické vodiče a káble; optické káble; odporové vodiče; elektródy na použitie s telefónnymi prístrojmi, počítačmi a batériami; telekomunikačné systémy a zariadenia; terminály pre telefónne siete; telefónne ústredne (zariadenia); zariadenia na vstup, ukladanie, konverziu a spracovanie telekomunikačného signálu; telefónne zariadenia; zariadenia pre pevné, prenosné, mobilné, hands-free alebo zvukovo aktivované telefóny; multimediálne terminály; interaktívne terminály na zobrazenie a objednávanie tovarov a služieb; elektrické paginovacie, rádiopaginovacie a rádiotelefónne prístroje; telefóny, mobilné telefóny a telefónne slúchadlá; faxovacie prístroje; príslušenstvá pre telefóny a telefónne slúchadlá a súpravy; adaptéry na použitie s telefónmi; nabíjačky batérií na použitie s telefónmi; jednotky na upevnenie na stole alebo v aute so zabudovanými reproduktormi umožňujúce používanie telefónnych súprav bez držania rukami (hands-free); držiaky telefónnych súprav do vozidiel; tašky, puzdrá a obaly špeciálne upravené na držanie alebo nosenie prenosných telefónov a telefónnych zariadení a príslušenstva; počítačové osobné organizéry; antény; elektrické batérie; mikroprocesory; počítačové klávesnice; modemy; kalkulačky; displejové obrazovky; elektronické globálne zameriavacie systémy; elektronické navigačné, sledovacie a zameriavacie prístroje; elektrické monitorovacie (iné než in vivo monitorovacie) prístroje; rádiové prístroje; elektrické riadiace, testovacie (iné než in vivo testovacie), signalizačné, kontrolné a učebné prístroje; optické a elektrooptické prístroje; videofilmy; audiovizuálne prístroje a zariadenia; prístroje a zariadenia na elektronické hry fungujúce po pripojení na externú obrazovku alebo monitor; elektrické a elektronické príslušenstvo a periférne zariadenia určené a prispôsobené na použitie s počítačmi; časti nezahrnuté v iných triedach na tovary uvedené v triede 9 tohto zoznamu.

35 - Reklama; reklama a propagácia podnikania; obchodný manažment; obchodná správa; organizácia a manažment obchodných stimulačných alebo vernostných schém; obchodné alebo podnikateľské informačné služby; administratívne spracovanie e-mailových príkazov; organizovanie obchodných prezentácií pre tretie osoby; výskum a prieskumy v oblasti obchodu alebo podnikania; služby obchodných prognóz; zabezpečenie obchodných alebo podnikateľských, pisárskych a sekretárskych služieb; monitoring spravodajstva a najnovších udalostí a vyhľadávanie informácií v počítačových súboroch (pre zákazníkov); usporadúvanie a vedenie prehliadok na obchodné účely; maloobchodné služby s tovarmi uvedenými v triede 9 tohto zoznamu; zhromažďovanie výrobkov pre tretie osoby (s výnimkou dopravy) s cieľom umožniť im pohodlné prezeranie a kúpu týchto výrobkov; zhromažďovanie pre potreby tretích strán rôznych telekomunikačných, výpočtových, elektronických a elektrických výrobkov, súčiastok, súčastí a príslušenstva pre uvedené výrobky, dátových kariet, bezpečnostných zariadení a vybavenia, odevov, obuvi, pokrývok hlavy, doplnkov, textílií, domácej bielizne, batožiny a tašiek, tlačených materiálov a papiernických výrobkov, darčekových predmetov, hračiek, hier a športového vybavenia, šperkov, časomerných prístrojov, vybavenia a nástrojov do domácnosti, nábytku a zariadenia, kozmetiky a výrobkov osobnej starostlivosti, farmaceutických produktov, čistiacich výrobkov, zdravotníckych výrobkov, potravín a potravinárskych výrobkov na ľudskú spotrebu, nápojov, s cieľom umožniť zákazníkom pohodlne prezerať a zakúpiť tieto výrobky; usporiadanie dražieb na internete; obchodné administratívne služby v oblasti internetových dražieb; reklamné služby spojené s propagáciou e-obchodu; poskytovanie informácií a poradenstva v oblasti obchodných dodávok a propagácie komodít (mimo dopravy a prepravy) a v oblasti výberu a vystavovania tovarov; poskytovanie informácií a poradenstva potenciálnym kupujúcim v oblasti nákupu komodít a tovarov; zoraďovanie údajov v počítačových databázach; prepisovanie; kompilácia reklám na účely ich uvádzania prostredníctvom internetu; kompilovanie adresárov na účely ich publikovania prostredníctvom internetu; zbieranie údajov do počítačových databáz; administratívne spracovanie dát; odkazovacie telefónne služby (pre neprítomných predplatiteľov); administratívne spracovanie telefónnych správ; elektronická inventarizácia; obchodný manažment v oblasti počítačov.

38 - Telekomunikačné služby; telefonické služby; komunikácia prostredníctvom mobilných telefónov; faxové služby; telexové služby; služby zberu a prenosu správ a odkazov, rádiové paginovacie služby, služby presmerovania hovorov, hlasová odkazová služba, informácie o telefónnych číslach a elektronická pošta; prenos a príjem zvuku, dát, obrazov, hudby a informácií; online informačné služby týkajúce sa telekomunikácií; prenos dát prostredníctvom telekomunikácií; satelitné komunikačné služby; vysielanie alebo prenos rozhlasových alebo televíznych programov a filmov, teleshoppingových a webshoppingových programov; služby videotextu a teletextu a služby elektronického systému výberu údajov cez TV (telekomunikačné služby); vysielanie a príjem multimediálnych obsahov pro-

stredníctvom elektronických komunikačných sietí; poskytovanie videospráv; videokonferenčné služby; služby videotelefonických hovorov; telekomunikácia informácií (vrátane webových stránok), počítačových programov a akýchkoľvek iných dát; poskytovanie používateľského prístupu k internetu; poskytovanie telekomunikačných pripojení k internetu alebo k databázam; poskytovanie diskusných fór online; poskytovanie prístupu k digitálnym hudobným webovým stránkam na internete; poskytovanie prístupu k MP3 webovým stránkam na internete; poskytovanie digitálnej hudby prostredníctvom telekomunikácií; poskytovanie prístupu k telekomunikačným infraštruktúram pre iných operátorov; poskytovanie telekomunikačného pripojenia; prenos správ a obrazov prostredníctvom počítačov; komunikácia prostredníctvom počítačov; služby spravodajských agentúr; prenos spravodajstva a informácií o aktuálnych udalostiach; prenájom zariadení, nástrojov, inštalácií alebo komponentov na použitie pri poskytovaní uvedených služieb; poradenské, informačné a konzultačné služby týkajúce sa všetkých služieb uvedených v triede 38 tohto zoznamu; prenájom prístupového času k počítačovej databáze; prenájom prístupového času k počítačovým správam (message boards) a k počítačovým sieťam; poskytovanie webového priestoru na reklamy tovarov a služieb; poskytovanie prístupu k elektronickým online sieťam na vyhľadávanie informácií.

42 - Vedecké a technologické služby a výskum a dizajn týkajúci sa týchto služieb; služby laboratórneho výskumu; manažment výskumných, dizajnových a vývojových projektov; výskum, dizajn a vývoj produktov; technický výskum; výskumné, dizajnové a vývojové služby týkajúce sa počítačov, počítačových programov, počítačových systémov, riešení počítačových softvérových aplikácií, systémov na spracovanie údajov, manažmentu údajov, systémov na spracovanie informácií uložených v počítači, komunikačných služieb, komunikačných riešení, komunikačných aplikácií, komunikačných systémov a sieťových prepojení a poskytovanie technického poradenstva, informácií a rady k uvedeným službám; technické testovanie, skúšanie; priemyselné testovanie, skúšanie; príprava technických reportov, správ a štúdií; navrhovanie počítačového hardvéru; údržba, aktualizácia a navrhovanie počítačového firmvéru, počítačového softvéru a počítačových programov; počítačové programovanie; poskytovanie informácií v oblasti počítačov a počítačových sieťových zariadení; služby technického poradenstva a konzultačné služby v oblasti informačných technológií; navrhovanie a vývoj počítačových systémov a telekomunikačných systémov a zariadení; prevádzkové podporné služby pre počítačové siete, telekomunikačné siete a siete na prenos dát s výnimkou údržby a opráv hardvéru; počítačové programovanie poskytované prostredníctvom internetu; prenájom počítačov; tvorba a udržiavanie webových stránok pre zákazníkov; grafické dizajnérstvo; obnovovanie počítačových databáz; tvorba a udržiavanie intranetových stránok pre zákazníkov; hosťovanie na webových stránkach; inštalácia a údržba počítačového softvéru; predpoveď počasia; interiérové dizajnérstvo; informácie a poradenstvo v oblasti služieb uvedených v triede 42 tohto zoznamu; poskytovanie internetových vyhľadávačov.

(540) Môj Svet

(731) Orange Slovensko, a.s., Metodova 8, 821 08 Bratislava, SK;

(740) Bianchi Peter, JUDr., Bratislava, SK;

---

(210) 5471-2013

(220) 12.8.2013

10 (511) 16, 35, 36, 41

(511) 16 - Plagáty všetkých druhov a rozmerov; bilbordy, megabordy z papiera alebo lepenky; reklamné tabule z papiera, kartónu alebo lepenky; knihy; knižné záložky; brožúry; časopisy; periodiká; tlačivá; tlačoviny; ročenky; katalógy; kalendáre a diáre; poznámkové zošity; príručky; prospekty; noviny; obežníky; tlačené publikácie; papierové vlajky; papierové zástavky; pútače z papiera alebo lepenky; pečiatky; pečate; pečatné vosky; písacie potreby; papiernický tovar; obálky (papiernický tovar); obaly (papiernický tovar); nálepky; netextilné etikety; kancelárske potreby s výnimkou nábytku, predovšetkým kancelárske potreby použité ako reklamné predmety; perá (kancelárske potreby); poštové známky; adresné štítky do adresovacích strojov; kancelársky papier; listový papier; kopírovací papier; pergamenový papier; papierové pásky; baliaci papier; albumy; atlasy; mapy; pohľadnice; portréty; obrazy; fotografie; grafické reprodukcie; rytiny; plastové fólie na balenie; formuláre; formuláre na zmluvy a podania; paragóny; predmety z kartónu; lepiace štítky patriace do tejto triedy; lepidlá a lepiace pásky na kancelárske účely a použitie v domácnosti; spisové obaly; stolové prestieranie z papiera; papierové servítky; papierové utierky; papierové alebo plastové vaky na balenie; vrecia a vrecká z papiera alebo plastických materiálov na balenie; vzory na výrobu odevov.

35 - Obchodný alebo podnikateľský prieskum; reklama a propagácia; reklama online na počítačovej komunikačnej sieti; organizovanie výstav na obchodné a reklamné účely; rozmnožovanie dokumentov; grafická úprava tlačovín na reklamné účely; prezentácia výrobkov v komunikačných médiách pre maloobchod; marketingové štúdie; prenájom reklamného času vo všetkých komunikačných médiách; prenájom bilbordov, reklamných plôch a reklamných materiálov; reklamná a propagačná činnosť; sprostredkovateľská činnosť v reklamnej produkcii; vydávanie a aktualizovanie reklamných alebo náborových materiálov; rozširovanie reklamných materiálov; prenájom reklamných plôch; prieskum trhu; prieskum vzťahov s verejnosťou; fakturácia; sekretárske služby; zbieranie a zoraďovanie údajov do počítačových databáz; vedenie kartoték v počítači; vyhľadávanie informácií v počítačových súboroch; poradenstvo a pomoc pri riadení obchodných aktivít; odborné obchodné poradenstvo, predovšetkým obchodné poradenstvo pri predaji stavebného materiálu a pri stavebných

činnostiach; poskytovanie uvedených služieb prostredníctvom komunikačných médií, elektronickej pošty, SMS, počítačových sietí a internetu; sprostredkovanie obchodu s tovarom.
36 - Nájomné (inkasovanie); prenájom nehnuteľností; vyberanie nájomného.; správcovstvo; sprostredkovateľská činnosť s nehnuteľnosťami; realitné kancelárie; prenájom kancelárskych priestorov; faktoring; finančné poradenstvo; finančné informácie; prenájom bytov; spravovanie financií; elektronický prevod kapitálu; finančné sponzorstvo; finančný lízing; finančné odhady a oceňovanie (poisťovníctvo, bankovníctvo, nehnuteľnosti); garancie, záruky, kaucie; investovanie kapitálu; klíring (bezhotovostné zúčtovávanie vzájomných pohľadávok a záväzkov); likvidácia podnikov (finančné služby); kapitálové investície; vedenie nájomných domov; oceňovanie a odhady nehnuteľností; oceňovanie nákladov na opravu; sprostredkovanie kúpy, predaja a prenájmu nehnuteľností; prenájom bytov, parkovacích miest pre automobily a fariem; inkasovanie nájomného; vedenie nájomných domov; prenájom obchodných priestorov; správa nehnuteľností; sprostredkovanie správy nehnuteľností; služby v oblasti nehnuteľností v rámci developerskej činnosti; finančný lízing; poisťovníctvo; informácie o poistení; uzatváranie a sprostredkovanie poistiek; poradenstvo v oblasti poistenia, v oblasti financovania a peňažníctva; služby finančného manažmentu a účtovníckych sústav týkajúcich sa zúčtovania vzájomných pohľadávok a záväzkov; finančné záruky, kaucie a garancie; platenie splátok; finančné a daňové ohodnocovanie; služby úverových kariet; finančné služby; peňažníctvo; sprostredkovanie (maklérstvo); bankové služby; finančné analýzy; zmenárenské služby; organizovanie zbierok; záložne; úverové financovanie predaja; poskytovanie uvedených služieb prostredníctvom komunikačných médií, elektronickej pošty, SMS, počítačových sietí a internetu.
41 - Prevádzkovanie športových zariadení, prevádzkovanie bazénov; služby na oddych a rekreáciu; telesné cvičenia; výcvik; služby v kempingoch so športovým programom; výchovno-zábavné klubové služby; fitnes kluby; informácie o možnostiach rekreácie; informácie o možnostiach rozptýlenia; informácie o možnostiach zábavy; obveselenie; prevádzkovanie kasín; prevádzkovanie priestorov s hracími automatmi; koncertné siene, sály; organizovanie a vedenie konferencií; organizovanie a vedenie kongresov, seminárov, konferencií, kultúrnych a športových podujatí; meranie časov na športových podujatiach; nočné kluby; organizovanie kultúrnych alebo vzdelávacích výstav; organizovanie športových súťaží; organizovanie živých vystúpení; zábavné parky; zábava; športová a kultúrna činnosť; požičiavanie športového výstroja s výnimkou dopravných prostriedkov; služby prázdninových táborov (zábava); praktický výcvik (ukážky); prekladateľské služby; prenájom audioprístrojov; prenájom štadiónov; prenájom tenisových kurtov; prenájom videokamier a videorekordérov; živé predstavenia; prenájom vybavenia herní; prevádzkovanie kinosál; rezervácia vstupeniek; vyučovanie; diskotéky (služby); detské škôlky; požičiavanie hračiek; plánovanie a organizovanie večierkov; organizovanie súťaží krásy; organizovanie súťaží (vedomostných alebo zábavných); služby poskytované na štadiónoch a športových ihriskách patriace do triedy 41.

(540)

(591) červená, zelená, modrá
(731) HANT BA, a.s., Považské Podhradie 77, 017 04 Považská Bystrica, SK;

---

(210) 5472-2013
(220) 12.8.2013
10 (511) 16, 35, 36, 41
(511) 16 - Plagáty všetkých druhov a rozmerov; bilbordy, megabordy z papiera alebo lepenky; reklamné tabule z papiera, kartónu alebo lepenky; knihy; knižné záložky; brožúry; časopisy; periodiká; tlačivá; tlačoviny; ročenky; katalógy; kalendáre a diáre; poznámkové zošity; príručky; prospekty; noviny; obežníky; tlačené publikácie; papierové vlajky; papierové zástavky; pútače z papiera alebo lepenky; pečiatky; pečate; pečatné vosky; písacie potreby; papiernický tovar; obálky (papiernický tovar); obaly (papiernický tovar); nálepky; netextilné etikety; kancelárske potreby s výnimkou nábytku, predovšetkým kancelárske potreby použité ako reklamné predmety; perá (kancelárske potreby); poštové známky; adresné štítky do adresovacích strojov; kancelársky papier; listový papier; kopírovací papier; pergamenový papier; papierové pásky; baliaci papier; albumy; atlasy; mapy; pohľadnice; portréty; obrazy; fotografie; grafické reprodukcie; rytiny; plastové fólie na balenie; formuláre; formuláre na zmluvy a podania; paragóny; predmety z kartónu; lepiace štítky patriace do tejto triedy; lepidlá a lepiace pásky na kancelárske účely a použitie v domácnosti; spisové obaly; stolové prestieranie z papiera; papierové servítky; papierové utierky; papierové alebo plastové vaky na balenie; vrecia a vrecká z papiera alebo plastických materiálov na balenie; vzory na výrobu odevov.
35 - Obchodný alebo podnikateľský prieskum; reklama a propagácia; reklama online na počítačovej komunikačnej sieti; organizovanie výstav na obchodné a reklamné účely; rozmnožovanie dokumentov; grafická úprava tlačovín na reklamné účely; prezentácia výrobkov v komunikačných médiách pre maloobchod; marketingové štúdie; prenájom reklamného času vo všetkých komunikačných médiách; prenájom bilbordov, reklamných plôch a reklamných materiálov; reklamná a propagačná činnosť; sprostredkovateľská činnosť v reklamnej produkcii; vydávanie a aktualizovanie reklamných alebo náborových materiálov; rozširovanie reklamných materiálov; prenájom reklamných plôch; prieskum trhu; prieskum vzťahov s verejnosťou; fakturácia; sekre-

társke služby; zbieranie a zoraďovanie údajov do počítačových databáz; vedenie kartoték v počítači; vyhľadávanie informácií v počítačových súboroch; poradenstvo a pomoc pri riadení obchodných aktivít; odborné obchodné poradenstvo, predovšetkým obchodné poradenstvo pri predaji stavebného materiálu a pri stavebných činnostiach; poskytovanie uvedených služieb prostredníctvom komunikačných médií, elektronickej pošty, SMS, počítačových sietí a internetu; sprostredkovanie obchodu s tovarom.
36 - Nájomné (inkasovanie); prenájom nehnuteľností; vyberanie nájomného.; správcovstvo; sprostredkovateľská činnosť s nehnuteľnosťami; realitné kancelárie; prenájom kancelárskych priestorov; faktoring; finančné poradenstvo; finančné informácie; prenájom bytov; spravovanie financií; elektronický prevod kapitálu; finančné sponzorstvo; finančný lízing; finančné odhady a oceňovanie (poisťovníctvo, bankovníctvo, nehnuteľnosti); garancie, záruky, kaucie; investovanie kapitálu; klíring (bezhotovostné zúčtovávanie vzájomných pohľadávok a záväzkov); likvidácia podnikov (finančné služby); kapitálové investície; vedenie nájomných domov; oceňovanie a odhady nehnuteľností; oceňovanie nákladov na opravu; sprostredkovanie kúpy, predaja a prenájmu nehnuteľností; prenájom bytov, parkovacích miest pre automobily a fariem; inkasovanie nájomného; vedenie nájomných domov; prenájom obchodných priestorov; správa nehnuteľností; sprostredkovanie správy nehnuteľností; služby v oblasti nehnuteľností v rámci developerskej činnosti; finančný lízing; poisťovníctvo; informácie o poistení; uzatváranie a sprostredkovanie poistiek; poradenstvo v oblasti poistenia, v oblasti financovania a peňažníctva; služby finančného manažmentu a účtovníckych sústav týkajúcich sa zúčtovania vzájomných pohľadávok a záväzkov; finančné záruky, kaucie a garancie; platenie splátok; finančné a daňové ohodnocovanie; služby úverových kariet; finančné služby; peňažníctvo; sprostredkovanie (maklérstvo); bankové služby; finančné analýzy; zmenárenské služby; organizovanie zbierok; záložne; úverové financovanie predaja; poskytovanie uvedených služieb prostredníctvom komunikačných médií, elektronickej pošty, SMS, počítačových sietí a internetu.
41 - Prevádzkovanie športových zariadení, prevádzkovanie bazénov; služby na oddych a rekreáciu; telesné cvičenia; výcvik; služby v kempingoch so športovým programom; výchovno-zábavné klubové služby; fitnes kluby; informácie o možnostiach rekreácie; informácie o možnostiach rozptýlenia; informácie o možnostiach zábavy; obveselenie; prevádzkovanie kasín; prevádzkovanie priestorov s hracími automatmi; koncertné siene, sály; organizovanie a vedenie konferencií; organizovanie a vedenie kongresov, seminárov, konferencií, kultúrnych a športových podujatí; meranie časov na športových podujatiach; nočné kluby; organizovanie kultúrnych alebo vzdelávacích výstav; organizovanie športových súťaží; organizovanie živých vystúpení; zábavné parky; zábava; športová a kultúrna činnosť; požičiavanie športového výstroja s výnimkou dopravných prostriedkov; služby prázdninových táborov (zábava); praktický výcvik (ukážky); prekladateľské služby; prenájom audioprístrojov; prenájom štadiónov; prenájom tenisových kurtov; prenájom videokamier a videorekordérov; živé predstavenia; prenájom vybavenia herní; prevádzkovanie kinosál; rezervácia vstupeniek; vyučovanie; diskotéky (služby); detské škôlky; požičiavanie hračiek; plánovanie a organizovanie večierkov; organizovanie súťaží krásy; organizovanie súťaží (vedomostných alebo zábavných); služby poskytované na štadiónoch a športových ihriskách patriace do triedy 41.

(540)

(591) červená, zelená, modrá, čierna
(731) HANT BA, a.s., Považské Podhradie 77, 017 04 Považská Bystrica, SK;

---

(210) 5473-2013
(220) 12.8.2013
10 (511) 16, 35, 36, 41
(511) 16 - Plagáty všetkých druhov a rozmerov; bilbordy, megabordy z papiera alebo lepenky; reklamné tabule z papiera, kartónu alebo lepenky; knihy; knižné záložky; brožúry; časopisy; periodiká; tlačivá; tlačoviny; ročenky; katalógy; kalendáre a diáre; poznámkové zošity; príručky; prospekty; noviny; obežníky; tlačené publikácie; papierové vlajky; papierové zástavky; pútače z papiera alebo lepenky; pečiatky; pečate; pečatné vosky; písacie potreby; papiernický tovar; obálky (papiernický tovar); obaly (papiernický tovar); nálepky; netextilné etikety; kancelárske potreby s výnimkou nábytku, predovšetkým kancelárske potreby použité ako reklamné predmety; perá (kancelárske potreby); poštové známky; adresné štítky do adresovacích strojov; kancelársky papier; listový papier; kopírovací papier; pergamenový papier; papierové pásky; baliaci papier; albumy; atlasy; mapy; pohľadnice; portréty; obrazy; fotografie; grafické reprodukcie; rytiny; plastové fólie na balenie; formuláre; formuláre na zmluvy a podania; paragóny; predmety z kartónu; lepiace štítky patriace do tejto triedy; lepidlá a lepiace pásky na kancelárske účely a použitie v domácnosti; spisové obaly; stolové prestieranie z papiera; papierové servítky; papierové utierky; papierové alebo plastové vaky na balenie; vrecia a vrecká z papiera alebo plastických materiálov na balenie; vzory na výrobu odevov.
35 - Obchodný alebo podnikateľský prieskum; reklama a propagácia; reklama online na počítačovej komunikačnej sieti; organizovanie výstav na obchodné a reklamné účely; rozmnožovanie dokumentov; grafická úprava tlačovín na reklamné účely; prezentácia výrobkov v komunikačných médiách pre maloobchod; marketingové štúdie; prenájom reklamného času vo všetkých komunikačných médiách; prenájom bilbordov, reklamných plôch a reklamných materiálov; reklamná a propagačná činnosť; sprostredkovateľ-

ská činnosť v reklamnej produkcii; vydávanie a aktualizovanie reklamných alebo náborových materiálov; rozširovanie reklamných materiálov; prenájom reklamných plôch; prieskum trhu; prieskum vzťahov s verejnosťou; fakturácia; sekretárske služby; zbieranie a zoraďovanie údajov do počítačových databáz; vedenie kartoték v počítači; vyhľadávanie informácií v počítačových súboroch; poradenstvo a pomoc pri riadení obchodných aktivít; odborné obchodné poradenstvo, predovšetkým obchodné poradenstvo pri predaji stavebného materiálu a pri stavebných činnostiach; poskytovanie uvedených služieb prostredníctvom komunikačných médií, elektronickej pošty, SMS, počítačových sietí a internetu; sprostredkovanie obchodu s tovarom.
36 - Nájomné (inkasovanie); prenájom nehnuteľností; vyberanie nájomného.; správcovstvo; sprostredkovateľská činnosť s nehnuteľnosťami; realitné kancelárie; prenájom kancelárskych priestorov; faktoring; finančné poradenstvo; finančné informácie; prenájom bytov; spravovanie financií; elektronický prevod kapitálu; finančné sponzorstvo; finančný lízing; finančné odhady a oceňovanie (poisťovníctvo, bankovníctvo, nehnuteľnosti); garancie, záruky, kaucie; investovanie kapitálu; klíring (bezhotovostné zúčtovávanie vzájomných pohľadávok a záväzkov); likvidácia podnikov (finančné služby); kapitálové investície; vedenie nájomných domov; oceňovanie a odhady nehnuteľností; oceňovanie nákladov na opravu; sprostredkovanie kúpy, predaja a prenájmu nehnuteľností; prenájom bytov, parkovacích miest pre automobily a fariem; inkasovanie nájomného; vedenie nájomných domov; prenájom obchodných priestorov; správa nehnuteľností; sprostredkovanie správy nehnuteľností; služby v oblasti nehnuteľností v rámci developerskej činnosti; finančný lízing; poisťovníctvo; informácie o poistení; uzatváranie a sprostredkovanie poistiek; poradenstvo v oblasti poistenia, v oblasti financovania a peňažníctva; služby finančného manažmentu a účtovníckych sústav týkajúcich sa zúčtovania vzájomných pohľadávok a záväzkov; finančné záruky, kaucie a garancie; platenie splátok; finančné a daňové ohodnocovanie; služby úverových kariet; finančné služby; peňažníctvo; sprostredkovanie (maklérstvo); bankové služby; finančné analýzy; zmenárenské služby; organizovanie zbierok; záložne; úverové financovanie predaja; poskytovanie uvedených služieb prostredníctvom komunikačných médií, elektronickej pošty, SMS, počítačových sietí a internetu.
41 - Prevádzkovanie športových zariadení, prevádzkovanie bazénov; služby na oddych a rekreáciu; telesné cvičenia; výcvik; služby v kempingoch so športovým programom; výchovno-zábavné klubové služby; fitnes kluby; informácie o možnostiach rekreácie; informácie o možnostiach rozptýlenia; informácie o možnostiach zábavy; obveselenie; prevádzkovanie kasín; prevádzkovanie priestorov s hracími automatmi; koncertné siene, sály; organizovanie a vedenie konferencií; organizovanie a vedenie kongresov, seminárov, konferencií, kultúrnych a športových podujatí; meranie časov na športových podujatiach; nočné kluby; organizovanie kultúrnych alebo vzdelávacích výstav; organizovanie športových súťaží; organizovanie živých vystúpení; zábavné parky; zábava; športová a kultúrna činnosť; požičiavanie športového výstroja s výnimkou dopravných prostriedkov; služby prázdninových táborov (zábava); praktický výcvik (ukážky); prekladateľské služby; prenájom audioprístrojov; prenájom štadiónov; prenájom tenisových kurtov; prenájom videokamier a videorekordérov; živé predstavenia; prenájom vybavenia herní; prevádzkovanie kinosál; rezervácia vstupeniek; vyučovanie; diskotéky (služby); detské škôlky; požičiavanie hračiek; plánovanie a organizovanie večierkov; organizovanie súťaží krásy; organizovanie súťaží (vedomostných alebo zábavných); služby poskytované na štadiónoch a športových ihriskách patriace do triedy 41.

(540)

(591) červená, zelená, modrá, čierna
(731) HANT BA, a.s., Považské Podhradie 77, 017 04 Považská Bystrica, SK;

---

(210) 5474-2013
(220) 12.8.2013
10 (511) 16, 35, 36, 41
(511) 16 - Plagáty všetkých druhov a rozmerov; bilbordy, megabordy z papiera alebo lepenky; reklamné tabule z papiera, kartónu alebo lepenky; knihy; knižné záložky; brožúry; časopisy; periodiká; tlačivá; tlačoviny; ročenky; katalógy; kalendáre a diáre; poznámkové zošity; príručky; prospekty; noviny; obežníky; tlačené publikácie; papierové vlajky; papierové zástavky; pútače z papiera alebo lepenky; pečiatky; pečate; pečatné vosky; písacie potreby; papiernický tovar; obálky (papiernický tovar); obaly (papiernický tovar); nálepky; netextilné etikety; kancelárske potreby s výnimkou nábytku, predovšetkým kancelárske potreby použité ako reklamné predmety; perá (kancelárske potreby); poštové známky; adresné štítky do adresovacích strojov; kancelársky papier; listový papier; kopírovací papier; pergamenový papier; papierové pásky; baliaci papier; albumy; atlasy; mapy; pohľadnice; portréty; obrazy; fotografie; grafické reprodukcie; rytiny; plastové fólie na balenie; formuláre; formuláre na zmluvy a podania; paragóny; predmety z kartónu; lepiace štítky patriace do tejto triedy; lepidlá a lepiace pásky na kancelárske účely a použitie v domácnosti; spisové obaly; stolové prestieranie z papiera; papierové servítky; papierové utierky; papierové alebo plastové vaky na balenie; vrecia a vrecká z papiera alebo plastických materiálov na balenie; vzory na výrobu odevov.
35 - Obchodný alebo podnikateľský prieskum; reklama a propagácia; reklama online na počítačovej komunikačnej sieti; organizovanie výstav

na obchodné a reklamné účely; rozmnožovanie dokumentov; grafická úprava tlačovín na reklamné účely; prezentácia výrobkov v komunikačných médiách pre maloobchod; marketingové štúdie; prenájom reklamného času vo všetkých komunikačných médiách; prenájom bilbordov, reklamných plôch a reklamných materiálov; reklamná a propagačná činnosť; sprostredkovateľská činnosť v reklamnej produkcii; vydávanie a aktualizovanie reklamných alebo náborových materiálov; rozširovanie reklamných materiálov; prenájom reklamných plôch; prieskum trhu; prieskum vzťahov s verejnosťou; fakturácia; sekretárske služby; zbieranie a zoraďovanie údajov do počítačových databáz; vedenie kartoték v počítači; vyhľadávanie informácií v počítačových súboroch; poradenstvo a pomoc pri riadení obchodných aktivít; odborné obchodné poradenstvo, predovšetkým obchodné poradenstvo pri predaji stavebného materiálu a pri stavebných činnostiach; poskytovanie uvedených služieb prostredníctvom komunikačných médií, elektronickej pošty, SMS, počítačových sietí a internetu; sprostredkovanie obchodu s tovarom.
36 - Nájomné (inkasovanie); prenájom nehnuteľností; vyberanie nájomného.; správcovstvo; sprostredkovateľská činnosť s nehnuteľnosťami; realitné kancelárie; prenájom kancelárskych priestorov; faktoring; finančné poradenstvo; finančné informácie; prenájom bytov; spravovanie financií; elektronický prevod kapitálu; finančné sponzorstvo; finančný lízing; finančné odhady a oceňovanie (poisťovníctvo, bankovníctvo, nehnuteľnosti); garancie, záruky, kaucie; investovanie kapitálu; klíring (bezhotovostné zúčtovávanie vzájomných pohľadávok a záväzkov); likvidácia podnikov (finančné služby); kapitálové investície; vedenie nájomných domov; oceňovanie a odhady nehnuteľností; oceňovanie nákladov na opravu; sprostredkovanie kúpy, predaja a prenájmu nehnuteľností; prenájom bytov, parkovacích miest pre automobily a fariem; inkasovanie nájomného; vedenie nájomných domov; prenájom obchodných priestorov; správa nehnuteľností; sprostredkovanie správy nehnuteľností; služby v oblasti nehnuteľností v rámci developerskej činnosti; finančný lízing; poisťovníctvo; informácie o poistení; uzatváranie a sprostredkovanie poistiek; poradenstvo v oblasti poistenia, v oblasti financovania a peňažníctva; služby finančného manažmentu a účtovníckych sústav týkajúcich sa zúčtovania vzájomných pohľadávok a záväzkov; finančné záruky, kaucie a garancie; platenie splátok; finančné a daňové ohodnocovanie; služby úverových kariet; finančné služby; peňažníctvo; sprostredkovanie (maklérstvo); bankové služby; finančné analýzy; zmenárenské služby; organizovanie zbierok; záložne; úverové financovanie predaja; poskytovanie uvedených služieb prostredníctvom komunikačných médií, elektronickej pošty, SMS, počítačových sietí a internetu.
41 - Prevádzkovanie športových zariadení, prevádzkovanie bazénov; služby na oddych a rekreáciu; telesné cvičenia; výcvik; služby v kempingoch so športovým programom; výchovno-zábavné klubové služby; fitnes kluby; informácie o možnostiach rekreácie; informácie o možnostiach rozptýlenia; informácie o možnostiach zábavy; obveselenie; prevádzkovanie kasín; prevádzkovanie priestorov s hracími automatmi; koncertné siene, sály; organizovanie a vedenie konferencií; organizovanie a vedenie kongresov, seminárov, konferencií, kultúrnych a športových podujatí; meranie časov na športových podujatiach; nočné kluby; organizovanie kultúrnych alebo vzdelávacích výstav; organizovanie športových súťaží; organizovanie živých vystúpení; zábavné parky; zábava; športová a kultúrna činnosť; požičiavanie športového výstroja s výnimkou dopravných prostriedkov; služby prázdninových táborov (zábava); praktický výcvik (ukážky); prekladateľské služby; prenájom audioprístrojov; prenájom štadiónov; prenájom tenisových kurtov; prenájom videokamier a videorekordérov; živé predstavenia; prenájom vybavenia herní; prevádzkovanie kinosál; rezervácia vstupeniek; vyučovanie; diskotéky (služby); detské škôlky; požičiavanie hračiek; plánovanie a organizovanie večierkov; organizovanie súťaží krásy; organizovanie súťaží (vedomostných alebo zábavných); služby poskytované na štadiónoch a športových ihriskách patriace do triedy 41.

(540)

(591) červená, zelená, modrá, čierna
(731) HANT BA, a.s., Považské Podhradie 77, 017 04 Považská Bystrica, SK;

---

(210) 5475-2013
(220) 12.8.2013
10 (511) 16, 35, 36, 41
(511) 16 - Plagáty všetkých druhov a rozmerov; bilbordy, megabordy z papiera alebo lepenky; reklamné tabule z papiera, kartónu alebo lepenky; knihy; knižné záložky; brožúry; časopisy; periodiká; tlačivá; tlačoviny; ročenky; katalógy; kalendáre a diáre; poznámkové zošity; príručky; prospekty; noviny; obežníky; tlačené publikácie; papierové vlajky; papierové zástavky; pútače z papiera alebo lepenky; pečiatky; pečate; pečatné vosky; písacie potreby; papiernický tovar; obálky (papiernický tovar); obaly (papiernický tovar); nálepky; netextilné etikety; kancelárske potreby s výnimkou nábytku, predovšetkým kancelárske potreby použité ako reklamné predmety; perá (kancelárske potreby); poštové známky; adresné štítky do adresovacích strojov; kancelársky papier; listový papier; kopírovací papier; pergamenový papier; papierové pásky; baliaci papier; albumy; atlasy; mapy; pohľadnice; portréty; obrazy; fotografie; grafické reprodukcie; rytiny; plastové fólie na balenie; formuláre; formuláre na zmluvy a podania; paragóny; predmety z kartónu; lepiace štítky patriace do tejto triedy; lepidlá a lepiace pásky na kancelárske účely a použitie v domácnosti; spisové obaly; stolové prestieranie z papiera; papierové servít-

ky; papierové utierky; papierové alebo plastové vaky na balenie; vrecia a vrecká z papiera alebo plastických materiálov na balenie; vzory na výrobu odevov.
35 - Obchodný alebo podnikateľský prieskum; reklama a propagácia; reklama online na počítačovej komunikačnej sieti; organizovanie výstav na obchodné a reklamné účely; rozmnožovanie dokumentov; grafická úprava tlačovín na reklamné účely; prezentácia výrobkov v komunikačných médiách pre maloobchod; marketingové štúdie; prenájom reklamného času vo všetkých komunikačných médiách; prenájom bilbordov, reklamných plôch a reklamných materiálov; reklamná a propagačná činnosť; sprostredkovateľská činnosť v reklamnej produkcii; vydávanie a aktualizovanie reklamných alebo náborových materiálov; rozširovanie reklamných materiálov; prenájom reklamných plôch; prieskum trhu; prieskum vzťahov s verejnosťou; fakturácia; sekretárske služby; zbieranie a zoraďovanie údajov do počítačových databáz; vedenie kartoték v počítači; vyhľadávanie informácií v počítačových súboroch; poradenstvo a pomoc pri riadení obchodných aktivít; odborné obchodné poradenstvo, predovšetkým obchodné poradenstvo pri predaji stavebného materiálu a pri stavebných činnostiach; poskytovanie uvedených služieb prostredníctvom komunikačných médií, elektronickej pošty, SMS, počítačových sietí a internetu; sprostredkovanie obchodu s tovarom.
36 - Nájomné (inkasovanie); prenájom nehnuteľností; vyberanie nájomného.; správcovstvo; sprostredkovateľská činnosť s nehnuteľnosťami; realitné kancelárie; prenájom kancelárskych priestorov; faktoring; finančné poradenstvo; finančné informácie; prenájom bytov; spravovanie financií; elektronický prevod kapitálu; finančné sponzorstvo; finančný lízing; finančné odhady a oceňovanie (poisťovníctvo, bankovníctvo, nehnuteľnosti); garancie, záruky, kaucie; investovanie kapitálu; klíring (bezhotovostné zúčtovávanie vzájomných pohľadávok a záväzkov); likvidácia podnikov (finančné služby); kapitálové investície; vedenie nájomných domov; oceňovanie a odhady nehnuteľností; oceňovanie nákladov na opravu; sprostredkovanie kúpy, predaja a prenájmu nehnuteľností; prenájom bytov, parkovacích miest pre automobily a fariem; inkasovanie nájomného; vedenie nájomných domov; prenájom obchodných priestorov; správa nehnuteľností; sprostredkovanie správy nehnuteľností; služby v oblasti nehnuteľností v rámci developerskej činnosti; finančný lízing; poisťovníctvo; informácie o poistení; uzatváranie a sprostredkovanie poistiek; poradenstvo v oblasti poistenia, v oblasti financovania a peňažníctva; služby finančného manažmentu a účtovníckych sústav týkajúcich sa zúčtovania vzájomných pohľadávok a záväzkov; finančné záruky, kaucie a garancie; platenie splátok; finančné a daňové ohodnocovanie; služby úverových kariet; finančné služby; peňažníctvo; sprostredkovanie (maklérstvo); bankové služby; finančné analýzy; zmenárenské služby; organizovanie zbierok; záložne; úverové financovanie predaja; poskytovanie uvedených služieb prostredníctvom komunikačných médií, elektronickej pošty, SMS, počítačových sietí a internetu.
41 - Prevádzkovanie športových zariadení, prevádzkovanie bazénov; služby na oddych a rekreáciu; telesné cvičenia; výcvik; služby v kempingoch so športovým programom; výchovno-zábavné klubové služby; fitnes kluby; informácie o možnostiach rekreácie; informácie o možnostiach rozptýlenia; informácie o možnostiach zábavy; obveselenie; prevádzkovanie kasín; prevádzkovanie priestorov s hracími automatmi; koncertné siene, sály; organizovanie a vedenie konferencií; organizovanie a vedenie kongresov, seminárov, konferencií, kultúrnych a športových podujatí; meranie časov na športových podujatiach; nočné kluby; organizovanie kultúrnych alebo vzdelávacích výstav; organizovanie športových súťaží; organizovanie živých vystúpení; zábavné parky; zábava; športová a kultúrna činnosť; požičiavanie športového výstroja s výnimkou dopravných prostriedkov; služby prázdninových táborov (zábava); praktický výcvik (ukážky); prekladateľské služby; prenájom audioprístrojov; prenájom štadiónov; prenájom tenisových kurtov; prenájom videokamier a videorekordérov; živé predstavenia; prenájom vybavenia herní; prevádzkovanie kinosál; rezervácia vstupeniek; vyučovanie; diskotéky (služby); detské škôlky; požičiavanie hračiek; plánovanie a organizovanie večierkov; organizovanie súťaží krásy; organizovanie súťaží (vedomostných alebo zábavných); služby poskytované na štadiónoch a športových ihriskách patriace do triedy 41.

(540)

(591) červená, zelená, modrá, čierna
(731) HANT BA, a.s., Považské Podhradie 77, 017 04 Považská Bystrica, SK;

---

(210) 5479-2013
(220) 13.8.2013
10 (511) 16, 35, 36, 41
(511) 16 - Plagáty všetkých druhov a rozmerov; bilbordy, megabordy z papiera alebo lepenky; reklamné tabule z papiera, kartónu alebo lepenky; knihy; knižné záložky; brožúry; časopisy; periodiká; tlačivá; tlačoviny; ročenky; katalógy; kalendáre a diáre; poznámkové zošity; príručky; prospekty; noviny; obežníky; tlačené publikácie; papierové vlajky; papierové zástavky; pútače z papiera alebo lepenky; pečiatky; pečate; pečatné vosky; písacie potreby; papiernický tovar; obálky (papiernický tovar); obaly (papiernický tovar); nálepky; netextilné etikety; kancelárske potreby s výnimkou nábytku, predovšetkým kancelárske potreby použité ako reklamné predmety; perá (kancelárske potreby); poštové známky; adresné štítky do adresovacích strojov; kancelársky papier; listový papier; kopírovací papier; pergamenový papier; papierové pásky; baliaci papier; albumy; atlasy; mapy; pohľadnice; portréty; obrazy; fotografie; grafické reprodukcie; rytiny; plastové fólie na balenie; formuláre; formuláre na zmluvy a podania; paragóny; pred-

mety z kartónu; lepiace štítky patriace do tejto triedy; lepidlá a lepiace pásky na kancelárske účely a použitie v domácnosti; spisové obaly; stolové prestieranie z papiera; papierové servítky; papierové utierky; papierové alebo plastové vaky na balenie; vrecia a vrecká z papiera alebo plastických materiálov na balenie; vzory na výrobu odevov.
35 - Obchodný alebo podnikateľský prieskum; reklama a propagácia; reklama online na počítačovej komunikačnej sieti; organizovanie výstav na obchodné a reklamné účely; rozmnožovanie dokumentov; grafická úprava tlačovín na reklamné účely; prezentácia výrobkov v komunikačných médiách pre maloobchod; marketingové štúdie; prenájom reklamného času vo všetkých komunikačných médiách; prenájom bilbordov, reklamných plôch a reklamných materiálov; reklamná a propagačná činnosť; sprostredkovateľská činnosť v reklamnej produkcii; vydávanie a aktualizovanie reklamných alebo náborových materiálov; rozširovanie reklamných materiálov; prenájom reklamných plôch; prieskum trhu; prieskum vzťahov s verejnosťou; fakturácia; sekretárske služby; zbieranie a zoraďovanie údajov do počítačových databáz; vedenie kartoték v počítači; vyhľadávanie informácií v počítačových súboroch; poradenstvo a pomoc pri riadení obchodných aktivít; odborné obchodné poradenstvo, predovšetkým obchodné poradenstvo pri predaji stavebného materiálu a pri stavebných činnostiach; poskytovanie uvedených služieb prostredníctvom komunikačných médií, elektronickej pošty, SMS, počítačových sietí a internetu; sprostredkovanie obchodu s tovarom.
36 - Nájomné (inkasovanie); prenájom nehnuteľností; vyberanie nájomného.; správcovstvo; sprostredkovateľská činnosť s nehnuteľnosťami; realitné kancelárie; prenájom kancelárskych priestorov; faktoring; finančné poradenstvo; finančné informácie; prenájom bytov; spravovanie financií; elektronický prevod kapitálu; finančné sponzorstvo; finančný lízing; finančné odhady a oceňovanie (poisťovníctvo, bankovníctvo, nehnuteľnosti); garancie, záruky, kaucie; investovanie kapitálu; klíring (bezhotovostné zúčtovávanie vzájomných pohľadávok a záväzkov); likvidácia podnikov (finančné služby); kapitálové investície; vedenie nájomných domov; oceňovanie a odhady nehnuteľností; oceňovanie nákladov na opravu; sprostredkovanie kúpy, predaja a prenájmu nehnuteľností; prenájom bytov, parkovacích miest pre automobily a fariem; inkasovanie nájomného; vedenie nájomných domov; prenájom obchodných priestorov; správa nehnuteľností; sprostredkovanie správy nehnuteľností; služby v oblasti nehnuteľností v rámci developerskej činnosti; finančný lízing; poisťovníctvo; informácie o poistení; uzatváranie a sprostredkovanie poistiek; poradenstvo v oblasti poistenia, v oblasti financovania a peňažníctva; služby finančného manažmentu a účtovníckych sústav týkajúcich sa zúčtovania vzájomných pohľadávok a záväzkov; finančné záruky, kaucie a garancie; platenie splátok; finančné a daňové ohodnocovanie; služby úverových kariet; finančné služby; peňažníctvo; sprostredkovanie (maklérstvo); bankové služby; finančné analýzy; zmenárenské služby; organizovanie zbierok; záložne; úverové financovanie predaja; poskytovanie uvedených služieb prostredníctvom komunikačných médií, elektronickej pošty, SMS, počítačových sietí a internetu.
41 - Prevádzkovanie športových zariadení, prevádzkovanie bazénov; služby na oddych a rekreáciu; telesné cvičenia; výcvik; služby v kempingoch so športovým programom; výchovno-zábavné klubové služby; fitnes kluby; informácie o možnostiach rekreácie; informácie o možnostiach rozptýlenia; informácie o možnostiach zábavy; obveselenie; prevádzkovanie kasín; prevádzkovanie priestorov s hracími automatmi; koncertné siene, sály; organizovanie a vedenie konferencií; organizovanie a vedenie kongresov, seminárov, konferencií, kultúrnych a športových podujatí; meranie časov na športových podujatiach; nočné kluby; organizovanie kultúrnych alebo vzdelávacích výstav; organizovanie športových súťaží; organizovanie živých vystúpení; zábavné parky; zábava; športová a kultúrna činnosť; požičiavanie športového výstroja s výnimkou dopravných prostriedkov; služby prázdninových táborov (zábava); praktický výcvik (ukážky); prekladateľské služby; prenájom audioprístrojov; prenájom štadiónov; prenájom tenisových kurtov; prenájom videokamier a videorekordérov; živé predstavenia; prenájom vybavenia herní; prevádzkovanie kinosál; rezervácia vstupeniek; vyučovanie; diskotéky (služby); detské škôlky; požičiavanie hračiek; plánovanie a organizovanie večierkov; organizovanie súťaží krásy; organizovanie súťaží (vedomostných alebo zábavných); služby poskytované na štadiónoch a športových ihriskách patriace do triedy 41.

(540)

(591) červená, zelená, modrá
(731) HANT BA, a.s., Považské Podhradie 77, 017 04 Považská Bystrica, SK;

---

(210) 5482-2013
(220) 16.8.2013
10 (511) 2, 37
(511) 2 - Farby, maľby (náterové farby), nátery (farby), fixatívy (nátery), laky, ochranné výrobky proti korózii a proti deteriorizácii dreva, farbivá, prírodné živice v surovom stave, lazúrovacie farby na drevo (vnútorné i vonkajšie), moridlá na drevo, kovy vo forme fólií a prášku pre natieračov a dekoratérov, penetrácie na spevnenie a prípravu povrchov, materiály na povrchové úpravy stien budov pre vonkajšie i vnútorné použitie, fasádne farby, akrylové farby, antikorózne látky; riedidlá na farby; riedidlá na laky; zahusťovadlá náterových hmôt, pigmenty a spojivá pre farby.
37 - Stavebná činnosť - realizácia stavieb vrátane ich zmien, udržiavacích prác na nich a ich odstraňovanie, opravy, inštalačné služby, rekonštrukcie, prestavby, odborná pomoc pri stavbách, montážno-stavebné práce, stavebné reme-

selné a údržbárske práce, a to maliarske, lakovačské a tapetárske, vrátane vysúšania stavieb a kladenia podláh, realizácia stavebných penetrácií, stavebné sanácie.

(540)

DISPERZIT

(591) čierna, biela, červená
(731) PPG Deco Czech a.s., Břasy 223, 338 24 Břasy, CZ;
(740) Bušová Eva, JUDr., Bratislava, SK;

---

(210) 5483-2013
(220) 16.8.2013
10 (511) 2, 37
(511) 2 - Farby, maľby (náterové farby), nátery (farby), fixatívy (nátery), laky, ochranné výrobky proti korózii a proti deteriorizácii dreva, farbivá, prírodné živice v surovom stave, lazúrovacie farby na drevo (vnútorné i vonkajšie), moridlá na drevo, kovy vo forme fólií a prášku pre natieračov a dekoratérov, penetrácie na spevnenie a prípravu povrchov, materiály na povrchové úpravy stien budov pre vonkajšie i vnútorné použitie, fasádne farby, akrylové farby, antikorózne látky; riedidlá na farby; riedidlá na laky; zahusťovadlá náterových hmôt, pigmenty a spojivá pre farby.
37 - Stavebná činnosť - realizácia stavieb vrátane ich zmien, udržiavacích prác na nich a ich odstraňovanie, opravy, inštalačné služby, rekonštrukcie, prestavby, odborná pomoc pri stavbách, montážno-stavebné práce, stavebné remeselné a údržbárske práce, a to maliarske, lakovačské a tapetárske, vrátane vysúšania stavieb a kladenia podláh, realizácia stavebných penetrácií, stavebné sanácie.
(540) DISPERZIT
(731) PPG Deco Czech a.s., Břasy 223, 338 24 Břasy, CZ;
(740) Bušová Eva, JUDr., Bratislava, SK;

---

(210) 5486-2013
(220) 16.8.2013
10 (511) 9, 35, 36, 41, 42, 45
(511) 9 - Počítačový softvér; počítačové hry (softvér); nahraté počítačové programy; počítačové programy (stiahnuté z telekomunikačnej siete); počítače; prenosné počítače; počítače na prenos dát; výpočtová technika; počítacie stroje; počítačové pamäte; periférne zariadenia k počítačom; počítačové klávesnice; USB kľúče; modemy; tlačiarne k počítačom; nosiče údajov, záznamové disky; kompaktné disky, DVD a ostatné nosiče digitálnych záznamov; elektronické publikácie (stiahnuté z telekomunikačnej siete).
35 - Reklamné agentúry; analýza nákladov; komerčné informačné kancelárie; televízna a rozhlasová reklama; tvorba reklamných filmov; spracovanie a vydávanie reklamných alebo náborových textov; online reklama na počítačovej komunikačnej sieti; prenájom reklamných plôch a materiálov; prenájom reklamného času vo všetkých komunikačných médiách; rozširovanie reklamných materiálov zákazníkom (letáky, prospekty, tlačivá, vzorky); rozširovanie reklamných alebo inzertných oznamov; vydávanie a aktualizovanie reklamných materiálov; dražby a ich vedenie; obchodné odhady; hospodárske a ekonomické predpovede; marketing, marketingové štúdie; obchodný alebo podnikateľský prieskum a poradenstvo; obchodný manažment a podnikové poradenstvo; prieskum trhu; podpora predaja (pre tretie osoby); obchodná správa licencií výrobkov a služieb pre tretie osoby; zbieranie a zoraďovanie údajov do počítačových databáz; vyhľadávanie informácií v počítačových súboroch (pre zákazníkov); správa počítačových súborov; obchodné informácie a rady spotrebiteľom; organizovanie komerčných alebo reklamných výstav a veľtrhov; prieskum trhu; prieskum verejnej mienky; obchodné alebo podnikové audity (revízia účtov); sekretárske služby; účtovníctvo; marketing; vzťahy s verejnosťou; sekretárske služby; administratívne spracovanie obchodných objednávok; predvádzanie (služby modeliek) na reklamné účely a podporu predaja; vyhľadávanie sponzorov; komerčné informačné kancelárie; maloobchodná a veľkoobchodná činnosť s tovarmi uvedenými v triede 9; sprostredkovanie predaja tovarov; konzultačná činnosť v oblasti služieb uvedených v triede 35; obchodné sprostredkovanie služieb uvedených v triedach 36, 41, 42 a 45.
36 - Finančné služby; pôžičky (finančné úvery); poskytovanie úverov z vlastných zdrojov; platenie na splátky; kancelárie zaoberajúce sa inkasovaním pohľadávok; elektronický prevod kapitálu; bezhotovostné operácie; klíring (zúčtovávanie vzájomných pohľadávok a záväzkov - bezhotovostné platenie); hotovostné platenie; finančné odhady a oceňovanie (poisťovníctvo, bankovníctvo, nehnuteľnosti); finančné informácie; finančné poradenstvo; finančný manažment; finančný lízing; finančné sponzorstvo; garancie, záruky, ručenia, kaucie; zmenárenské služby; prenájom kancelárskych priestorov a nehnuteľností; investovanie kapitálu; kapitálové investície; bankové služby priamo zákazníkom (homebanking); burzové maklérstvo; bankovníctvo; inkasovanie nájomného; správcovstvo; zriaďovanie fondov; správa nehnuteľností; sprostredkovateľská činnosť s nehnuteľnosťami; faktoring; organizovanie zbierok; poradenstvo v oblasti poistenia; poradenstvo v oblasti splácania dlhov; pôžička (záručná); služby sporiteľní; sprostredkovanie poistenia; sprostredkovanie záruk; sprostredkovanie (maklérstvo); úschova cenností; služby úverových debetných kariet; služby úverových kreditných kariet; vydávanie cenných papierov; vydávanie kreditných kariet; záložné pôžičky; zbieranie peňazí na dobročinné účely; konzultačná činnosť v oblasti služieb uvedených v triede 36.
41 - Zábava; online poskytovanie počítačových hier (z počítačových sietí); organizovanie súťaží; organizovanie predstavení (manažérske služby); organizovanie kultúrnych alebo vzdelávacích výstav, predstavení a podujatí; plánovanie a organizovanie živých vystúpení a večierkov; organizovanie a vedenie seminárov, konferencií, kolokvií, kongresov a sympózií; vydavateľská

činnosť s výnimkou vydávania reklamných a náborových textov; vydávanie kníh, príručiek, časopisov, ročeniek, príloh, periodík, tlačovín všetkých druhov v papierovej a elektronickej forme s výnimkou vydávania reklamných tlačovín; elektronická edičná činnosť v malom (DTP služby); publikovanie článkov v papierovej a elektronickej forme s výnimkou reklamných; zverejňovanie a vydávanie textov s výnimkou reklamných alebo náborových; poskytovanie elektronických publikácií online (bez možnosti kopírovania); výroba informačných blokov; výroba rozhlasových a televíznych programov a relácií; filmová tvorba s výnimkou tvorby reklamných filmov; výroba rozhlasových a televíznych programov; nahrávanie zvukových nosičov; nahrávanie audiovizuálnych nosičov; konzultačná činnosť v oblasti služieb uvedených v triede 41.
42 - Počítačové programovanie; navrhovanie počítačových systémov; tvorba softvéru (počítačových programov); poskytovanie softvéru; prenájom počítačového softvéru; servis počítačových programov; aktualizácia a inštalácia počítačových programov; prenájom počítačov a príslušenstva k počítačom; prenájom webových serverov; udržiavanie a vytváranie počítačových stránok (webových stránok) pre zákazníkov; obnovovanie počítačových databáz; grafické dizajnérstvo; poradenstvo v oblasti informačných technológií; poskytovanie internetových vyhľadávačov; prenájom diskového priestoru serverov; konzultačná činnosť v oblasti služieb uvedených v triede 42.
45 - Právne (komerčné) služby; právne služby týkajúce sa licencií na počítačové programy; právny výskum; mediačné služby; arbitrážne služby (financie); bezpečnostné služby na ochranu osôb a majetku; civilná ochrana; detektívne kancelárie; registrácia doménových mien; spravovanie autorských práv; konzultačná činnosť v oblasti služieb uvedených v triede 45.

(540) KENI

(731) Šebo Vladimír, JUDr., Černicová 13, 831 01 Bratislava, SK; Osvaldová Veronika, Ing., Ševčenkova 13, 851 01 Bratislava, SK;

(740) Litváková Edita, Ing., Bratislava, SK;

---

(210) 5487-2013
(220) 16.8.2013
10 (511) 1, 5
(511) 1 - Chemikálie, chemické látky a zmesi chemických látok na použitie v poľnohospodárstve, záhradníctve, lesníctve; pomocné chemické látky s výnimkou látok na lekárske účely; povrchovo aktívne látky (chemické činidlá); chemické činidlá na úpravu vody s výnimkou činidiel na lekárske účely a zverolekárske účely; chemické činidlá na úpravu pôdy; výživné látky pre rastliny; hnojivá; minerálne látky, stopové prvky a prípravky na stimuláciu alebo reguláciu rastu rastlín alebo na zlepšenie kvality vody v poľnohospodárstve, záhradníctve, lesníctve; poľnohospodárske chemikálie na liečbu alebo prevenciu chorôb rastlín.
5 - Prípravky a látky proti burinám, hmyzu alebo iným organizmom škodiacim rastlinám alebo zvieratám.

(540) ARREST

(731) Brian Lewis Agriculture Ltd., Park Chambers, 10 Hereford Rd., NP7 5PR Abergavanny, GB;

(740) Litváková Edita, Ing., Bratislava, SK;

---

(210) 5535-2013
(220) 8.10.2013
10 (511) 9, 37, 42
(511) 9 - Čítacie zariadenia (informatika); detektory; detektory dymu; diaľkové ovládače; elektrodynamické zariadenia na diaľkové ovládanie návestidiel; elektrické zariadenia na diaľkové ovládanie priemyselných operácií; elektrické zariadenia na diaľkové ovládanie priemyselných procesov; elektrické meracie zariadenia; modemy; monitorovacie počítačové programy; elektrické monitorovacie prístroje; nahrané operačné programy; počítačové programy stiahnuté z telekomunikačnej siete; poplašné zariadenia; procesory (základné jednotky samočinného počítača); nahrané programy obsluhujúce počítač; riadiace panely (elektrina); rozhrania počítačov.
37 - Inštalácia, údržba a opravy počítačov; inštalácia a opravy požiarnych hlásičov.
42 - Aktualizovanie počítačových programov; inštalácia počítačových programov; návrh počítačových systémov; počítačové programovanie; tvorba softvéru; údržba počítačového softvéru.

(540) Sky Control

(731) SKY CONTROL, s.r.o., ul. Svornosti 43, 821 06 Bratislava, SK;

(740) inventa Patentová a známková kancelária s.r.o., Bratislava, SK;

---

(210) 5536-2013
(220) 8.10.2013
10 (511) 9, 37, 42
(511) 9 - Čítacie zariadenia (informatika); detektory; detektory dymu; diaľkové ovládače; elektrodynamické zariadenia na diaľkové ovládanie návestidiel; elektrické zariadenia na diaľkové ovládanie priemyselných operácií; elektrické zariadenia na diaľkové ovládanie priemyselných procesov; elektrické meracie zariadenia; modemy; monitorovacie počítačové programy; elektrické monitorovacie prístroje; nahrané operačné programy; počítačové programy stiahnuté z telekomunikačnej siete; poplašné zariadenia; procesory (základné jednotky samočinného počítača); nahrané programy obsluhujúce počítač; riadiace panely (elektrina); rozhrania počítačov.
37 - Inštalácia, údržba a opravy počítačov; inštalácia a opravy požiarnych hlásičov.
42 - Aktualizovanie počítačových programov; inštalácia počítačových programov; návrh počítačových systémov; počítačové programovanie; tvorba softvéru; údržba počítačového softvéru.

(540) Mipka

(731) SKY CONTROL, s.r.o., ul. Svornosti 43, 821 06 Bratislava, SK;

(740) inventa Patentová a známková kancelária s.r.o., Bratislava, SK;

---

(210) 5537-2013
(220) 8.10.2013
10 (511) 9, 37, 42
(511) 9 - Čítacie zariadenia (informatika); detektory; detektory dymu; diaľkové ovládače; elektrodynamické zariadenia na diaľkové ovládanie návestidiel; elektrické zariadenia na diaľkové ovládanie priemyselných operácií; elektrické zariadenia na diaľkové ovládanie priemyselných procesov; elektrické meracie zariadenia; modemy; monitorovacie počítačové programy; elektrické monitorovacie prístroje; nahrané operačné programy; počítačové programy stiahnuté z telekomunikačnej siete; poplašné zariadenia; procesory (základné jednotky samočinného počítača); nahrané programy obsluhujúce počítač; riadiace panely (elektrina); rozhrania počítačov.
37 - Inštalácia, údržba a opravy počítačov; inštalácia a opravy požiarnych hlásičov.
42 - Aktualizovanie počítačových programov; inštalácia počítačových programov; návrh počítačových systémov; počítačové programovanie; tvorba softvéru; údržba počítačového softvéru.
(540)

Sky Control s.r.o.
Monitoring & Control Systems

(731) SKY CONTROL, s.r.o., ul. Svornosti 43, 821 06 Bratislava, SK;
(740) inventa Patentová a známková kancelária s.r.o., Bratislava, SK;

Zapísané ochranné známky bez zmeny po zverejnení prihlášky

(210)	(111)	(210)	(111)	(210)	(111)	(210)	(111)
910-2011	235930	448-2013	235955	722-2013	235981	942-2013	236028
1095-2011	236078	449-2013	235956	723-2013	235982	945-2013	236029
1351-2011	236077	462-2013	236115	724-2013	235983	946-2013	236030
5289-2011	235931	478-2013	236116	729-2013	235984	947-2013	236031
113-2012	236079	479-2013	236117	730-2013	235985	948-2013	236032
1093-2012	236080	489-2013	236118	736-2013	235986	954-2013	236168
1258-2012	236081	490-2013	236119	741-2013	236152	955-2013	236033
1259-2012	236082	491-2013	236120	748-2013	235987	971-2013	236034
1578-2012	235932	492-2013	236121	749-2013	236153	972-2013	236035
1593-2012	235933	501-2013	236122	754-2013	235988	1020-2013	236036
1784-2012	236083	502-2013	236123	757-2013	235989	5005-2013	236169
1883-2012	235934	528-2013	235957	758-2013	235990	5013-2013	236037
1884-2012	235935	529-2013	235958	761-2013	236154	5022-2013	236170
1915-2012	236084	532-2013	235959	762-2013	235991	5023-2013	236171
1938-2012	235936	554-2013	236124	766-2013	235992	5040-2013	236038
1973-2012	235937	555-2013	236125	781-2013	235993	5046-2013	236039
1974-2012	235938	583-2013	236126	783-2013	235994	5049-2013	236040
5024-2012	236085	596-2013	236127	784-2013	235995	5053-2013	236041
5161-2012	235939	599-2013	235960	785-2013	235996	5092-2013	236172
5162-2012	235940	602-2013	236128	787-2013	236155	5099-2013	236173
5292-2012	235941	621-2013	236129	788-2013	235997	5100-2013	236174
5374-2012	235942	622-2013	236130	792-2013	235998	5124-2013	236042
5393-2012	235943	623-2013	236131	793-2013	235999	5125-2013	236043
5435-2012	235944	625-2013	236132	795-2013	236156	5126-2013	236044
5715-2012	236086	626-2013	236133	803-2013	236000	5156-2013	236045
5846-2012	236087	628-2013	236134	806-2013	236157	5203-2013	236046
5847-2012	236088	630-2013	236135	807-2013	236001	5205-2013	236047
5848-2012	235945	631-2013	235961	808-2013	236002	5206-2013	236048
5849-2012	235946	632-2013	235962	810-2013	236003	5207-2013	236049
5850-2012	235947	633-2013	235963	811-2013	236004	5208-2013	236050
5851-2012	235948	634-2013	235964	812-2013	236005	5212-2013	236175
45-2013	236089	635-2013	235965	814-2013	236006	5222-2013	236051
79-2013	236090	636-2013	235966	815-2013	236158	5242-2013	236176
80-2013	236091	637-2013	235967	816-2013	236159	5243-2013	236177
86-2013	236092	638-2013	235968	831-2013	236007	5251-2013	236178
88-2013	236093	639-2013	235969	838-2013	236008	5254-2013	236179
120-2013	235949	640-2013	235970	852-2013	236009	5255-2013	236180
144-2013	236094	641-2013	236136	855-2013	236010	5257-2013	236181
145-2013	236095	644-2013	236137	856-2013	236011	5258-2013	236182
147-2013	236096	663-2013	236138	858-2013	236012	5259-2013	236183
148-2013	236097	664-2013	236139	859-2013	236013	5260-2013	236184
183-2013	235950	666-2013	235971	860-2013	236014	5261-2013	236052
202-2013	236098	667-2013	235972	861-2013	236015	5262-2013	236053
218-2013	236099	668-2013	235973	863-2013	236160	5263-2013	236054
227-2013	236100	677-2013	236140	867-2013	236016	5264-2013	236055
261-2013	235951	685-2013	236141	868-2013	236161	5265-2013	236056
265-2013	235952	686-2013	236142	869-2013	236162	5266-2013	236057
306-2013	236101	687-2013	236143	870-2013	236163	5267-2013	236058
308-2013	235953	692-2013	236144	876-2013	236017	5269-2013	236059
313-2013	235954	699-2013	236145	878-2013	236018	5278-2013	236060
342-2013	236102	700-2013	236146	882-2013	236019	5279-2013	236185
343-2013	236103	702-2013	236147	883-2013	236020	5281-2013	236061
382-2013	236104	703-2013	236148	891-2013	236164	5291-2013	236186
421-2013	236105	704-2013	236149	892-2013	236165	5308-2013	236062
423-2013	236106	705-2013	236150	896-2013	236021	5312-2013	236187
424-2013	236107	706-2013	235974	897-2013	236022	5320-2013	236063
425-2013	236108	708-2013	235975	898-2013	236023	5333-2013	236064
426-2013	236109	709-2013	235976	900-2013	236024	5334-2013	236065
427-2013	236110	711-2013	235977	912-2013	236025	5335-2013	236066
428-2013	236111	712-2013	235978	913-2013	236026	5336-2013	236067
429-2013	236112	713-2013	236151	932-2013	236166	5338-2013	236068
439-2013	236113	717-2013	235979	933-2013	236167	5342-2013	236188
447-2013	236114	721-2013	235980	941-2013	236027	5347-2013	236189

(210)	(111)	(210)	(111)	(210)	(111)	(210)	(111)
5348-2013	236190	5353-2013	236069	5371-2013	236072	5374-2013	236075
5349-2013	236191	5354-2013	236070	5372-2013	236073	5396-2013	236076
5350-2013	236192	5370-2013	236071	5373-2013	236074		

(111) 235930
(151) 13.11.2013
(180) 25.5.2021
(210) 910-2011
(220) 25.5.2011
(442) 2.8.2013
(732) YUX s.r.o., Beniakova ulica 28, 841 05 Bratislava, SK;
(740) Brichtová Tatiana, JUDr., Bratislava, SK;

---

(111) 235931
(151) 13.11.2013
(180) 28.4.2021
(210) 5289-2011
(220) 28.4.2011
(442) 2.8.2013
(732) Hamé s. r. o., Na Drahách 814, 686 04 Kunovice, CZ;
(740) Gajdošíková Zuzana, Ing., Bratislava, SK;

---

(111) 235932
(151) 13.11.2013
(180) 23.10.2022
(210) 1578-2012
(220) 23.10.2012
(442) 2.8.2013
(732) PTÁČEK - veľkoobchod, a. s., Vajnorská 140, 831 04 Bratislava, SK;
(740) Záthurecká Romana, JUDr., Banská Bystrica, SK;

---

(111) 235933
(151) 13.11.2013
(180) 25.10.2022
(210) 1593-2012
(220) 25.10.2012
(442) 2.8.2013
(732) Tatra banka, a. s., Hodžovo námestie 3, 811 06 Bratislava, SK;

---

(111) 235934
(151) 13.11.2013
(180) 10.12.2022
(210) 1883-2012
(220) 10.12.2012
(442) 2.8.2013
(732) Soda-Club (CO2) SA, c/o Tax Expert International AG, Baarerstrasse 20, 6300 Zug, CH;

---

(111) 235935
(151) 13.11.2013
(180) 10.12.2022
(210) 1884-2012
(220) 10.12.2012
(442) 2.8.2013
(732) Soda-Club (CO2) SA, c/o Tax Expert International AG, Baarerstrasse 20, 6300 Zug, CH;

---

(111) 235936
(151) 13.11.2013
(180) 19.12.2022
(210) 1938-2012
(220) 19.12.2012
(442) 2.8.2013
(732) Revolution Hair s.r.o., Dlouhá 730/35, 110 00 Praha - Staré Město, CZ;
(740) Bachratá Magdaléna, Mgr., Bratislava, SK;

---

(111) 235937
(151) 13.11.2013
(180) 30.12.2022
(210) 1973-2012
(220) 30.12.2012
(442) 2.8.2013
(732) ALTHAN, s.r.o., Chemlonská 1, 066 01 Humenné, SK;
(740) Regina Ivan, Ing., Košice, SK;

---

(111) 235938
(151) 13.11.2013
(180) 30.12.2022
(210) 1974-2012
(220) 30.12.2012
(442) 2.8.2013
(732) ALTHAN, s.r.o., Chemlonská 1, 066 01 Humenné, SK;
(740) Regina Ivan, Ing., Košice, SK;

---

(111) 235939
(151) 13.11.2013
(180) 7.3.2022
(210) 5161-2012
(220) 7.3.2012
(442) 2.8.2013
(732) Shine TV Limited, Primrose Studios, 109 Regent´s Park Road, NW1 8UR London, GB;
(740) ROTT, RŮŽIČKA & GUTTMANN, Bratislava, SK;

---

(111) 235940
(151) 13.11.2013
(180) 7.3.2022
(210) 5162-2012
(220) 7.3.2012
(442) 2.8.2013
(732) Shine TV Limited, Primrose Studios, 109 Regent´s Park Road, NW1 8UR London, GB;
(740) ROTT, RŮŽIČKA & GUTTMANN, Bratislava, SK;

---

(111) 235941
(151) 13.11.2013
(180) 2.5.2022
(210) 5292-2012
(220) 2.5.2012
(442) 2.8.2013
(732) Vicsápiová Natália Bugyi, Tomášikovo 211, 925 04 Tomášikovo, SK;

---

(111) 235942
(151) 13.11.2013
(180) 7.6.2022
(210) 5374-2012
(220) 7.6.2012
(442) 2.8.2013
(732) New Balance Athletic Shoe Inc., a Massachusetts Corporation, 20 Guest Street, Boston, MA 02135, US;
(740) inventa Patentová a známková kancelária s.r.o., Bratislava, SK;

---

(111) 235943
(151) 13.11.2013
(180) 13.6.2022
(210) 5393-2012
(220) 13.6.2012
(442) 2.8.2013
(732) Mr. HOME, s.r.o., Pri Habánskom Mlyne 16, 811 04 Bratislava, SK;
(740) Hojčuš Peter, Ing., Bratislava, SK;

---

(111) 235944
(151) 13.11.2013
(180) 28.6.2022
(210) 5435-2012
(220) 28.6.2012
(442) 2.8.2013
(732) TIPOS, národná lotériová spoločnosť, a. s., Brečtanová 1, 830 07 Bratislava, SK;
(740) Litváková Edita, Ing., Bratislava, SK;

---

(111) 235945
(151) 13.11.2013
(180) 27.11.2022
(210) 5848-2012
(220) 27.11.2012
(442) 2.8.2013
(732) FAST ČR, a. s., Černokostelecká 2111, 100 00 Praha, CZ;
(740) Mešková Viera, Ing., Bratislava, SK;

---

(111) 235946
(151) 13.11.2013
(180) 27.11.2022
(210) 5849-2012
(220) 27.11.2012
(442) 2.8.2013
(732) FAST ČR, a. s., Černokostelecká 2111, 100 00 Praha, CZ;
(740) Mešková Viera, Ing., Bratislava, SK;

---

(111) 235947
(151) 13.11.2013
(180) 27.11.2022
(210) 5850-2012
(220) 27.11.2012
(442) 2.8.2013
(732) FAST ČR, a. s., Černokostelecká 2111, 100 00 Praha, CZ;
(740) Mešková Viera, Ing., Bratislava, SK;

---

(111) 235948
(151) 13.11.2013
(180) 27.11.2022
(210) 5851-2012
(220) 27.11.2012
(442) 2.8.2013
(732) FAST ČR, a. s., Černokostelecká 2111, 100 00 Praha, CZ;
(740) Mešková Viera, Ing., Bratislava, SK;

---

(111) 235949
(151) 13.11.2013
(180) 22.1.2023
(210) 120-2013
(220) 22.1.2013
(442) 2.8.2013
(732) Herba Drug, s. r. o., Mlynská 1335, 053 11 Smižany, SK;
(740) Porubčan Róbert, Ing., Ivanka pri Dunaji, SK;

---

(111) 235950
(151) 13.11.2013
(180) 5.2.2023
(210) 183-2013
(220) 5.2.2013
(442) 2.8.2013
(732) DECORE s.r.o., Brunovce 193, 916 25 Brunovce, SK;
(740) Porubčan Róbert, Ing., Ivanka pri Dunaji, SK;

---

(111) 235951
(151) 13.11.2013
(180) 21.2.2023
(210) 261-2013
(220) 21.2.2013
(442) 2.8.2013
(732) 900 s. r. o., Nám. M. R. Štefánika 936/48, 907 01 Myjava, SK;
(740) Porubčan Róbert, Ing., Ivanka pri Dunaji, SK;

---

(111) 235952
(151) 13.11.2013
(180) 22.2.2023
(210) 265-2013
(220) 22.2.2013
(442) 2.8.2013
(732) APEKA, s. r. o., Sobotské nám. 1748/46, 058 01 Poprad, SK;

---

(111) 235953
(151) 13.11.2013
(180) 28.2.2023
(210) 308-2013
(220) 28.2.2013
(442) 2.8.2013
(732) Občianske združenie Parasport24 - športový klub handicapovaných športovcov Slovenska, Belá - - Dulice 189, 038 11 Belá Dulice, SK;
(740) MAĎAR & Partners, s.r.o. - advokátska kancelária, Banská Bystrica, SK;

---

(111) 235954
(151) 13.11.2013
(180) 1.3.2023
(210) 313-2013
(220) 1.3.2013
(442) 2.8.2013
(732) Slovenská lekárnická komora, Nová Rožňavská 3, 831 04 Bratislava, SK;

---

(111) 235955
(151) 13.11.2013
(180) 19.3.2023
(210) 448-2013
(220) 19.3.2013
(442) 2.8.2013
(732) Hurbanová Jana, Mgr., Pri štadióne 1383, 908 41 Šaštín - Stráže, SK; Kollár Henrik, Ing., Turie 522, 013 12 Žilina, SK; Kollár Róbert, Turie 332, 013 12 Žilina, SK;
(740) Holakovský Štefan, Ing., Bratislava, SK;

---

(111) 235956
(151) 13.11.2013
(180) 20.3.2023
(210) 449-2013
(220) 20.3.2013
(442) 2.8.2013
(732) Hurbanová Jana, Mgr., Pri štadióne 1383, 908 41 Šaštín - Stráže, SK; Kollár Henrik, Ing., Turie 522, 013 12 Žilina, SK; Kollár Róbert, Turie 332, 013 12 Žilina, SK;
(740) Holakovský Štefan, Ing., Bratislava, SK;

---

(111) 235957
(151) 13.11.2013
(180) 26.3.2023
(210) 528-2013
(220) 26.3.2013
(442) 2.8.2013
(732) ENERGOCHEMICA SE, Hvězdova 1716/2b, 140 00 Praha - Nusle, CZ;

---

(111) 235958
(151) 13.11.2013
(180) 26.3.2023
(210) 529-2013
(220) 26.3.2013
(442) 2.8.2013
(732) ENERGOCHEMICA SE, Hvězdova 1716/2b, 140 00 Praha - Nusle, CZ;

---

(111) 235959
(151) 13.11.2013
(180) 26.3.2023
(210) 532-2013
(220) 26.3.2013
(442) 2.8.2013
(732) ENERGOCHEMICA SE, Hvězdova 1716/2b, 140 00 Praha - Nusle, CZ;

---

(111) 235960
(151) 13.11.2013
(180) 4.4.2023
(210) 599-2013
(220) 4.4.2013
(442) 2.8.2013
(732) VELKOOBCHOD ORION, spol. s r. o., Nedošín 132, 570 01 Litomyšl, CZ;
(740) Máčajová Mária, Ing., Nitra, SK;

---

(111) 235961
(151) 13.11.2013
(180) 8.4.2023
(210) 631-2013
(220) 8.4.2013
(442) 2.8.2013
(732) Košický samosprávny kraj, Námestie Maratónu mieru 1, 042 66 Košice, SK;

---

(111) 235962
(151) 13.11.2013
(180) 8.4.2023
(210) 632-2013
(220) 8.4.2013
(442) 2.8.2013
(732) Košický samosprávny kraj, Námestie Maratónu mieru č. 1, 042 66 Košice, SK;

---

(111) 235963
(151) 13.11.2013
(180) 8.4.2023
(210) 633-2013
(220) 8.4.2013
(442) 2.8.2013
(732) Košický samosprávny kraj, Námestie Maratónu mieru 1, 042 66 Košice, SK;

---

(111) 235964
(151) 13.11.2013
(180) 8.4.2023
(210) 634-2013
(220) 8.4.2013
(442) 2.8.2013
(732) Košický samosprávny kraj, Námestie Maratónu mieru 1, 042 66 Košice, SK;

---

(111) 235965
(151) 13.11.2013
(180) 8.4.2023
(210) 635-2013
(220) 8.4.2013
(310) 133990233

(320) 14.3.2013
(330) FR
(442) 2.8.2013
(732) Abbott Products Operations AG, Hegenheimermattweg 127, 4123 Allschwil, CH;
(740) Korejzová Petra, JUDr., Bratislava, SK;

---

(111) 235966
(151) 13.11.2013
(180) 8.4.2023
(210) 636-2013
(220) 8.4.2013
(310) 133990229
(320) 14.3.2013
(330) FR
(442) 2.8.2013
(732) Abbott Products Operations AG, Hegenheimermattweg 127, 4123 Allschwil, CH;
(740) Korejzová Petra, JUDr., Bratislava, SK;

---

(111) 235967
(151) 13.11.2013
(180) 8.4.2023
(210) 637-2013
(220) 8.4.2013
(310) 133990209
(320) 14.3.2013
(330) FR
(442) 2.8.2013
(732) Abbott Products Operations AG, Hegenheimermattweg 127, 4123 Allschwil, CH;
(740) Korejzová Petra, JUDr., Bratislava, SK;

---

(111) 235968
(151) 13.11.2013
(180) 8.4.2023
(210) 638-2013
(220) 8.4.2013
(310) 133990223
(320) 14.3.2013
(330) FR
(442) 2.8.2013
(732) Abbott Products Operations AG, Hegenheimermattweg 127, 4123 Allschwil, CH;
(740) Korejzová Petra, JUDr., Bratislava, SK;

---

(111) 235969
(151) 13.11.2013
(180) 8.4.2023
(210) 639-2013
(220) 8.4.2013
(310) 133990219
(320) 14.3.2013
(330) FR
(442) 2.8.2013
(732) Abbott Products Operations AG, Hegenheimermattweg 127, 4123 Allschwil, CH;
(740) Korejzová Petra, JUDr., Bratislava, SK;

---

(111) 235970
(151) 13.11.2013
(180) 5.4.2023
(210) 640-2013
(220) 5.4.2013
(442) 2.8.2013
(732) Sugar and ketchup, s.r.o., Nuselská 46, 149 00 Praha, CZ;

---

(111) 235971
(151) 13.11.2013
(180) 10.4.2023
(210) 666-2013
(220) 10.4.2013
(442) 2.8.2013
(732) J&T REAL ESTATE, a.s., Dvořákovo nábrežie 10, 811 02 Bratislava, SK;

---

(111) 235972
(151) 13.11.2013
(180) 10.4.2023
(210) 667-2013
(220) 10.4.2013
(442) 2.8.2013
(732) J&T REAL ESTATE, a.s., Dvořákovo nábrežie 10, 811 02 Bratislava, SK;
(740) Advokátska kancelária RELEVANS s.r.o., Bratislava, SK;

---

(111) 235973
(151) 13.11.2013
(180) 10.4.2023
(210) 668-2013
(220) 10.4.2013
(442) 2.8.2013
(732) M.BER. spol. s r. o., Jesenského 2, 929 01 Dunajská Streda, SK;
(740) Záthurecká Romana, JUDr., Banská Bystrica, SK;

---

(111) 235974
(151) 13.11.2013
(180) 20.4.2023
(210) 706-2013
(220) 20.4.2013
(442) 2.8.2013
(732) ALTHAN, s.r.o., Chemlonská 1, 066 01 Humenné, SK;
(740) Regina Ivan, Ing., Košice, SK;

---

(111) 235975
(151) 13.11.2013
(180) 22.4.2023
(210) 708-2013
(220) 22.4.2013
(442) 2.8.2013
(732) Dávidek Lucia, Mgr., Ferdiša Kostku 3291/1, 841 05 Bratislava, SK;

---

(111) 235976
(151) 13.11.2013
(180) 22.4.2023
(210) 709-2013
(220) 22.4.2013
(442) 2.8.2013
(732) emission, s.r.o., Majerníkova 44, 841 05 Bratislava, SK;
(740) Gajdošíková Zuzana, Ing., Bratislava, SK;

---

(111) 235977
(151) 13.11.2013
(180) 22.4.2023
(210) 711-2013
(220) 22.4.2013
(442) 2.8.2013
(732) VÍNO NATURAL Domin & Kušický, s.r.o., Poľná 5, 990 01 Veľký Krtíš, SK;
(740) Némethová Monika, JUDr., Banská Bystrica, SK;

---

(111) 235978
(151) 13.11.2013
(180) 22.4.2023
(210) 712-2013
(220) 22.4.2013
(442) 2.8.2013
(732) VÍNO NATURAL Domin & Kušický, s.r.o., Poľná 5, 990 01 Veľký Krtíš, SK;
(740) Némethová Monika, JUDr., Banská Bystrica, SK;

---

(111) 235979
(151) 13.11.2013
(180) 23.4.2023
(210) 717-2013
(220) 23.4.2013
(442) 2.8.2013
(732) Pavol Černek - LUX, Sobotište 328, 906 05 Sobotište, SK;
(740) Sadloň Milan, Mgr., Senica, SK;

---

(111) 235980
(151) 13.11.2013
(180) 23.4.2023
(210) 721-2013
(220) 23.4.2013
(442) 2.8.2013
(732) Brichta Július, JUDr., Grösslingová 6-8, 811 09 Bratislava, SK;
(740) Brichtová Tatiana, JUDr., Bratislava, SK;

---

(111) 235981
(151) 13.11.2013
(180) 23.4.2023
(210) 722-2013
(220) 23.4.2013
(442) 2.8.2013
(732) Ifková Renata, Studienka 101, 908 75 Malacky, SK;
(740) Záthurecká Romana, JUDr., Banská Bystrica, SK;

---

(111) 235982
(151) 13.11.2013
(180) 23.4.2023
(210) 723-2013
(220) 23.4.2013
(442) 2.8.2013
(732) Ifková Renata, Studienka 101, 908 75 Malacky, SK;
(740) Záthurecká Romana, JUDr., Banská Bystrica, SK;

---

(111) 235983
(151) 13.11.2013
(180) 24.4.2023
(210) 724-2013
(220) 24.4.2013
(442) 2.8.2013
(732) TUSI SLOVAKIA s.r.o., Strojárska 4114, 069 01 Snina, SK;
(740) Korch Miroslava, JUDr. Humenné, SK;

---

(111) 235984
(151) 13.11.2013
(180) 6.2.2019
(210) 729-2013
(220) 6.2.2009
(442) 2.8.2013
(646) 007585045, 6.2.2009
(732) MIP METRO Group Intellectual Property GmbH & Co. KG, Metro-Strasse 1, 40235 Düsseldorf, DE;
(740) Bachratá Magdaléna, Mgr., Bratislava, SK;

---

(111) 235985
(151) 13.11.2013
(180) 23.4.2023
(210) 730-2013
(220) 23.4.2013
(442) 2.8.2013
(732) BENZINOL SLOVAKIA s.r.o., Mliekárenská 1, 821 09 Bratislava, SK;
(740) Porubčan Róbert, Ing., Ivanka pri Dunaji, SK;

---

(111) 235986
(151) 13.11.2013
(180) 24.4.2023
(210) 736-2013
(220) 24.4.2013
(442) 2.8.2013
(732) NESPA, s. r. o., Malinová 188, 972 13 Malinová, SK;
(740) Kubínyi Peter, Bc., Trenčín, SK;

---

(111) 235987
(151) 13.11.2013
(180) 26.4.2023
(210) 748-2013
(220) 26.4.2013
(442) 2.8.2013
(732) Real Dog Wear - RDW, s.r.o., Jungmannova 18, 851 01 Bratislava, SK;

---

(111) 235988
(151) 13.11.2013
(180) 26.4.2023
(210) 754-2013
(220) 26.4.2013
(442) 2.8.2013
(732) GAGAKO-STAV s.r.o., Ružová 265, 929 01 Dunajská Streda, SK;

---

(111) 235989
(151) 13.11.2013
(180) 29.4.2023
(210) 757-2013
(220) 29.4.2013
(442) 2.8.2013
(732) Chrvala Marián, Mgr., Plickova 11, 831 06 Bratislava, SK;

---

(111) 235990
(151) 13.11.2013
(180) 29.4.2023
(210) 758-2013
(220) 29.4.2013
(442) 2.8.2013
(732) Chrvala Marián, Mgr., Plickova 11, 831 06 Bratislava, SK;

---

(111) 235991
(151) 13.11.2013
(180) 29.4.2023
(210) 762-2013
(220) 29.4.2013
(442) 2.8.2013
(732) LOTTERIE s.r.o., Rybničná 40, 831 06 Bratislava, SK;

---

(111) 235992
(151) 13.11.2013
(180) 29.4.2023
(210) 766-2013
(220) 29.4.2013
(442) 2.8.2013
(732) KAPEX s.r.o., T. G. Masaryka 1504/36, 960 01 Zvolen, SK;

---

(111) 235993
(151) 13.11.2013
(180) 2.5.2023
(210) 781-2013
(220) 2.5.2013
(442) 2.8.2013
(732) Teniak Tomáš, Na Bystričku 28, 036 01 Martin, SK;

---

(111) 235994
(151) 13.11.2013
(180) 2.5.2023
(210) 783-2013
(220) 2.5.2013
(442) 2.8.2013
(732) Lucron Development, a.s., Prievozská 4B, 821 09 Bratislava, SK;
(740) Fox Martens s.r.o., Bratislava, SK;

---

(111) 235995
(151) 13.11.2013
(180) 2.5.2023
(210) 784-2013
(220) 2.5.2013
(442) 2.8.2013
(732) Lucron Development, a.s., Prievozská 4B, 821 09 Bratislava, SK;
(740) Fox Martens s.r.o., Bratislava, SK;

---

(111) 235996
(151) 13.11.2013
(180) 2.5.2023
(210) 785-2013
(220) 2.5.2013
(442) 2.8.2013
(732) Lucron Development, a.s., Prievozská 4B, 821 09 Bratislava, SK;
(740) Fox Martens s.r.o., Bratislava, SK;

---

(111) 235997
(151) 13.11.2013
(180) 2.5.2023
(210) 788-2013
(220) 2.5.2013
(442) 2.8.2013
(732) Autolandia s.r.o., Hradská 2, 821 07 Bratislava, SK;
(740) Holakovský Štefan, Ing., Bratislava, SK;

---

(111) 235998
(151) 13.11.2013
(180) 3.5.2023
(210) 792-2013
(220) 3.5.2013
(442) 2.8.2013
(732) Mountfield, a. s., Mirošovická 697, 251 64 Mnichovice, CZ;

---

(111) 235999
(151) 13.11.2013
(180) 3.5.2023
(210) 793-2013
(220) 3.5.2013
(442) 2.8.2013
(732) Mountfield a.s., Mirošovická 697, 251 64 Mnichovice, CZ;

---

(111) 236000
(151) 13.11.2013
(180) 3.5.2023
(210) 803-2013
(220) 3.5.2013
(442) 2.8.2013
(732) ALBIXON a.s., Zbraslavská 55, 159 00 Praha, CZ;
(740) ŽOVICOVÁ & ŽOVIC IP, s.r.o., Bratislava, SK;

---

(111) 236001
(151) 14.11.2013
(180) 7.5.2023
(210) 807-2013
(220) 7.5.2013
(442) 2.8.2013
(732) MAC TV, s.r.o., Brečtanová 1, 831 01 Bratislava, SK;
(740) Advokátska kancelária Bugala-Ďurček, s.r.o., Bratislava, SK;

---

(111) 236002
(151) 14.11.2013
(180) 7.5.2023
(210) 808-2013
(220) 7.5.2013
(442) 2.8.2013
(732) Pytel Dušan, JUDr., Pažite 138, 023 36 Lopušné Pažite, SK;

---

(111) 236003
(151) 14.11.2013
(180) 3.5.2023
(210) 810-2013
(220) 3.5.2013
(442) 2.8.2013
(732) Leech Mikulíková Tatiana, Čajkovského 43, 917 08 Trnava, SK;
(740) Porubčan Róbert, Ing., Ivanka pri Dunaji, SK;

---

(111) 236004
(151) 14.11.2013
(180) 7.5.2023
(210) 811-2013
(220) 7.5.2013
(442) 2.8.2013
(732) BASF SE, Carl-Bosch-Strasse 38, Ludwigshafen am Rhein, DE;
(740) ŽOVICOVÁ & ŽOVIC IP, s.r.o., Bratislava, SK;

---

(111) 236005
(151) 14.11.2013
(180) 7.5.2023
(210) 812-2013
(220) 7.5.2013
(442) 2.8.2013
(732) BASF SE, Carl-Bosch-Strasse 38, Ludwigshafen am Rhein, DE;
(740) ŽOVICOVÁ & ŽOVIC IP, s.r.o., Bratislava, SK;

---

(111) 236006
(151) 14.11.2013
(180) 9.5.2023
(210) 814-2013
(220) 9.5.2013
(442) 2.8.2013
(732) PEREX, a.s., Trnavská cesta 39/A, 831 04 Bratislava, SK;

---

(111) 236007
(151) 14.11.2013
(180) 13.5.2023
(210) 831-2013
(220) 13.5.2013
(442) 2.8.2013
(732) Made in Media, s.r.o., Lackova 1, 841 01 Bratislava, SK;
(740) Nechala & Co. s.r.o., Bratislava, SK;

---

(111) 236008
(151) 14.11.2013
(180) 13.5.2023
(210) 838-2013
(220) 13.5.2013
(442) 2.8.2013
(732) Ed. Haas SK, s. r. o., Staničná 20, 908 51 Holíč, SK;

---

(111) 236009
(151) 14.11.2013
(180) 15.5.2023
(210) 852-2013
(220) 15.5.2013
(442) 2.8.2013
(732) CZ Slovakia, a.s., Pomlejská 24, 931 01 Šamorín, SK;

---

(111) 236010
(151) 14.11.2013
(180) 16.5.2023
(210) 855-2013
(220) 16.5.2013
(442) 2.8.2013
(732) Wotania s.r.o., Měšická 324, 250 63 Mratín, CZ;

---

(111) 236011
(151) 14.11.2013
(180) 16.5.2023
(210) 856-2013
(220) 16.5.2013
(442) 2.8.2013
(732) La Bottine 4, s.r.o., Stará Vajnorská 11, 831 04 Bratislava, SK;
(740) Mišík Viktor, JUDr., Bratislava, SK;

---

(111) 236012
(151) 14.11.2013
(180) 16.5.2023
(210) 858-2013
(220) 16.5.2013
(442) 2.8.2013
(732) La Bottine 4, s.r.o., Stará Vajnorská 11, 831 04 Bratislava, SK;
(740) Mišík Viktor, JUDr., Bratislava, SK;

---

(111) 236013
(151) 14.11.2013
(180) 16.5.2023
(210) 859-2013
(220) 16.5.2013

(442) 2.8.2013
(732) La Bottine 4, s.r.o., Stará Vajnorská 11, 831 04 Bratislava, SK;
(740) Mišík Viktor, JUDr., Bratislava, SK;

---

(111) 236014
(151) 14.11.2013
(180) 16.5.2023
(210) 860-2013
(220) 16.5.2013
(442) 2.8.2013
(732) La Bottine 4, s.r.o., Stará Vajnorská 11, 831 04 Bratislava, SK;
(740) Mišík Viktor, JUDr., Bratislava, SK;

---

(111) 236015
(151) 14.11.2013
(180) 16.5.2023
(210) 861-2013
(220) 16.5.2013
(442) 2.8.2013
(732) La Bottine 4, s.r.o., Stará Vajnorská 11, 831 04 Bratislava, SK;
(740) Mišík Viktor, JUDr., Bratislava, SK;

---

(111) 236016
(151) 14.11.2013
(180) 17.5.2023
(210) 867-2013
(220) 17.5.2013
(442) 2.8.2013
(732) Dignitas, spol. s r. o., Vajnorská 89, 831 04 Bratislava, SK;
(740) Jánošíková Denisa, JUDr., Bratislava, SK;

---

(111) 236017
(151) 14.11.2013
(180) 21.5.2023
(210) 876-2013
(220) 21.5.2013
(442) 2.8.2013
(732) NOVARTIS AG, 4002 Basel, CH;
(740) Hörmannová Zuzana, Ing., Bratislava, SK;

---

(111) 236018
(151) 14.11.2013
(180) 22.5.2023
(210) 878-2013
(220) 22.5.2013
(442) 2.8.2013
(732) Vasko Peter, Třebičská 1, 066 01 Humenné, SK;

---

(111) 236019
(151) 14.11.2013
(180) 22.5.2023
(210) 882-2013
(220) 22.5.2013
(442) 2.8.2013
(732) UniCredit Bank Slovakia, a. s., Šancová 1/A, 813 33 Bratislava, SK;

---

(111) 236020
(151) 14.11.2013
(180) 22.5.2023
(210) 883-2013
(220) 22.5.2013
(442) 2.8.2013
(732) UniCredit Bank Slovakia a. s., Šancová 1/A, 813 33 Bratislava, SK;

---

(111) 236021
(151) 14.11.2013
(180) 22.5.2023
(210) 896-2013
(220) 22.5.2013
(442) 2.8.2013
(732) AD PROPERTY, s.r.o., Stará Vajnorská 11, 831 04 Bratislava, SK;
(740) Mišík Viktor, JUDr., Bratislava, SK;

---

(111) 236022
(151) 14.11.2013
(180) 22.5.2023
(210) 897-2013
(220) 22.5.2013
(442) 2.8.2013
(732) AD PROPERTY, s.r.o., Stará Vajnorská 11, 831 04 Bratislava, SK;
(740) Mišík Viktor, JUDr., Bratislava, SK;

---

(111) 236023
(151) 14.11.2013
(180) 22.5.2023
(210) 898-2013
(220) 22.5.2013
(442) 2.8.2013
(732) AD PROPERTY, s.r.o., Stará Vajnorská 11, 831 04 Bratislava, SK;
(740) Mišík Viktor, JUDr., Bratislava, SK;

---

(111) 236024
(151) 14.11.2013
(180) 23.5.2023
(210) 900-2013
(220) 23.5.2013
(442) 2.8.2013
(732) Haščáková Dana, PhDr., Na Holom Vrchu 9, 841 06 Bratislava, SK;

---

(111) 236025
(151) 14.11.2013
(180) 24.5.2023
(210) 912-2013
(220) 24.5.2013
(442) 2.8.2013
(732) MCK+ s.r.o., Pod Kalváriou 52/A, 080 04 Prešov, SK;

---

(111) 236026
(151) 14.11.2013
(180) 24.5.2023
(210) 913-2013
(220) 24.5.2013
(442) 2.8.2013
(732) CAR4U, s.r.o., Ul. 1. mája 709, 031 01 Liptovský Mikuláš, SK;

---

(111) 236027
(151) 14.11.2013
(180) 29.5.2023
(210) 941-2013
(220) 29.5.2013
(442) 2.8.2013
(732) OVB Allfinanz Slovensko a.s., Kukuričná 8, 832 48 Bratislava, SK;

---

(111) 236028
(151) 14.11.2013
(180) 29.5.2023
(210) 942-2013
(220) 29.5.2013
(442) 2.8.2013
(732) IDEA INVEST, spol. s r.o., P.O. Hviezdoslava 26, 960 01 Zvolen, SK;

---

(111) 236029
(151) 14.11.2013
(180) 29.5.2023
(210) 945-2013
(220) 29.5.2013
(442) 2.8.2013
(732) Praktická Ambulancia, s. r. o., Partizánska 3, 811 03 Bratislava, SK;

---

(111) 236030
(151) 14.11.2013
(180) 29.5.2023
(210) 946-2013
(220) 29.5.2013
(442) 2.8.2013
(732) Praktická Ambulancia, s. r. o., Partizánska 3, 811 03 Bratislava, SK;

---

(111) 236031
(151) 14.11.2013
(180) 29.5.2023
(210) 947-2013
(220) 29.5.2013
(442) 2.8.2013
(732) forvias s.r.o., Kopčianska 10, 851 01 Bratislava, SK;

---

(111) 236032
(151) 14.11.2013
(180) 29.5.2023
(210) 948-2013
(220) 29.5.2013
(442) 2.8.2013
(732) forvias s.r.o., Kopčianska 10, 851 01 Bratislava, SK;

---

(111) 236033
(151) 14.11.2013
(180) 30.5.2023
(210) 955-2013
(220) 30.5.2013
(442) 2.8.2013
(732) Mikuš Diamonds, s.r.o., Mierové námestie 40, 911 01 Trenčín, SK;

---

(111) 236034
(151) 14.11.2013
(180) 4.6.2023
(210) 971-2013
(220) 4.6.2013
(442) 2.8.2013
(732) Lenka Janeková - LARA BAGS, Jilemnického 1262/25, 974 04 Banská Bystrica, SK;
(740) URBÁNI & Partners s.r.o., Banská Bystrica, SK;

---

(111) 236035
(151) 14.11.2013
(180) 4.6.2023
(210) 972-2013
(220) 4.6.2013
(442) 2.8.2013
(732) Lenka Janeková - LARA BAGS, Jilemnického 1262/25, 974 04 Banská Bystrica, SK;
(740) URBÁNI & Partners s.r.o., Banská Bystrica, SK;

---

(111) 236036
(151) 14.11.2013
(180) 12.6.2023
(210) 1020-2013
(220) 12.6.2013
(442) 2.8.2013
(732) NOVARTIS AG, 4002 Basel, CH;
(740) Hörmannová Zuzana, Ing., Bratislava, SK;

---

(111) 236037
(151) 14.11.2013
(180) 10.1.2023
(210) 5013-2013
(220) 10.1.2013
(442) 2.8.2013
(732) Ona Pharm, s.r.o., Nová cesta 1550/17, 140 00 Praha, CZ;
(740) Mešková Viera, Ing., Bratislava, SK;

---

(111) 236038
(151) 14.11.2013
(180) 21.1.2023
(210) 5040-2013
(220) 21.1.2013
(442) 2.8.2013
(732) Slovenská demokratická a kresťanská únia - - Demokratická strana, Ružinovská 28, 821 03 Bratislava, SK;

---

(111) 236039
(151) 14.11.2013
(180) 25.1.2023
(210) 5046-2013
(220) 25.1.2013
(442) 2.8.2013
(732) Gammapharma PLUS s.r.o., Hornočermánska 4, 949 01 Nitra, SK;
(740) Litváková Lenka, Ing., Bratislava, SK;

---

(111) 236040
(151) 14.11.2013
(180) 28.1.2023
(210) 5049-2013
(220) 28.1.2013
(442) 2.8.2013
(732) Zeelandia spol. s r. o., Malšice 267, 391 75 Malšice, CZ;
(740) Hojčuš Peter, Ing., Bratislava, SK;

---

(111) 236041
(151) 14.11.2013
(180) 1.2.2023
(210) 5053-2013
(220) 1.2.2013
(442) 2.8.2013
(732) Ing. Peter Benko - INECS, Černockého 5, 831 53 Bratislava, SK;

---

(111) 236042
(151) 14.11.2013
(180) 18.2.2023
(210) 5124-2013
(220) 18.2.2013
(442) 2.8.2013
(732) MONARCH, akciová spoločnosť, Drotárska cesta 56, 811 02 Bratislava, SK;
(740) Neuschl Vladimír, JUDr. Ing., Bratislava, SK;

---

(111) 236043
(151) 14.11.2013
(180) 18.2.2023
(210) 5125-2013
(220) 18.2.2013
(442) 2.8.2013
(732) MONARCH, akciová spoločnosť, Drotárska cesta 56, 811 02 Bratislava, SK;
(740) Neuschl Vladimír, JUDr. Ing., Bratislava, SK;

---

(111) 236044
(151) 14.11.2013
(180) 18.2.2023
(210) 5126-2013
(220) 18.2.2013
(442) 2.8.2013
(732) MONARCH, akciová spoločnosť, Drotárska cesta 56, 811 02 Bratislava, SK;
(740) Neuschl Vladimír, JUDr. Ing., Bratislava, SK;

---

(111) 236045
(151) 14.11.2013
(180) 1.3.2023
(210) 5156-2013
(220) 1.3.2013
(442) 2.8.2013
(732) Tesco Stores Limited, Tesco House, Delamare Road, Cheshunt, Hertfordshire EN8 9SL, GB;
(740) ROTT, RŮŽIČKA & GUTTMANN, Bratislava, SK;

---

(111) 236046
(151) 14.11.2013
(180) 25.3.2023
(210) 5203-2013
(220) 25.3.2013
(442) 2.8.2013
(732) MediaCall, s.r.o., Špitálská 885/2a, 190 00 Praha, CZ;
(740) Suchánková Rovena, JUDr., Bratislava, SK;

---

(111) 236047
(151) 14.11.2013
(180) 25.3.2023
(210) 5205-2013
(220) 25.3.2013
(442) 2.8.2013
(732) 1. zasílatelská s.r.o., Ovocný trh 1096/8, 110 00 Praha, CZ;
(740) Suchánková Rovena, JUDr., Bratislava, SK;

---

(111) 236048
(151) 14.11.2013
(180) 25.3.2023
(210) 5206-2013
(220) 25.3.2013
(442) 2.8.2013
(732) 1. zasílatelská s.r.o., Ovocný trh 1096/8, 110 00 Praha, CZ;
(740) Suchánková Rovena, JUDr., Bratislava, SK;

---

(111) 236049
(151) 14.11.2013
(180) 25.3.2023
(210) 5207-2013
(220) 25.3.2013
(442) 2.8.2013
(732) MediaCall, s.r.o., Špitálská 885/2a, 190 00 Praha, CZ;
(740) Suchánková Rovena, JUDr., Bratislava, SK;

---

(111) 236050
(151) 14.11.2013
(180) 25.3.2023
(210) 5208-2013
(220) 25.3.2013
(442) 2.8.2013
(732) 1. zasílatelská s.r.o., Ovocný trh 1096/8, 110 00 Praha, CZ;

---

(111) 236051
(151) 14.11.2013
(180) 2.4.2023
(210) 5222-2013
(220) 2.4.2013
(442) 2.8.2013
(732) CONSTRUCT CZECH a. s., Durďákova 27, 613 00 Brno, CZ;
(740) ROTT, RŮŽIČKA & GUTTMANN, Bratislava, SK;

---

(111) 236052
(151) 14.11.2013
(180) 17.4.2023
(210) 5261-2013
(220) 17.4.2013
(442) 2.8.2013
(732) Gallová Lenka, Clementisova 664/6, 911 01 Trenčín, SK;
(740) Litváková Lenka, Ing., Bratislava, SK;

---

(111) 236053
(151) 14.11.2013
(180) 17.4.2023
(210) 5262-2013
(220) 17.4.2013
(442) 2.8.2013
(732) Gallová Lenka, Clementisova 664/6, 911 01 Trenčín, SK;
(740) Litváková Lenka, Ing., Bratislava, SK;

---

(111) 236054
(151) 14.11.2013
(180) 17.4.2023
(210) 5263-2013
(220) 17.4.2013
(442) 2.8.2013
(732) Gallová Lenka, Clementisova 664/6, 911 01 Trenčín, SK;
(740) Litváková Lenka, Ing., Bratislava, SK;

---

(111) 236055
(151) 14.11.2013
(180) 17.4.2023
(210) 5264-2013
(220) 17.4.2013
(442) 2.8.2013
(732) Gallová Lenka, Clementisova 664/6, 911 01 Trenčín, SK;
(740) Litváková Lenka, Ing., Bratislava, SK;

---

(111) 236056
(151) 14.11.2013
(180) 17.4.2023
(210) 5265-2013
(220) 17.4.2013
(442) 2.8.2013
(732) Gallová Lenka, Clementisova 664/6, 911 01 Trenčín, SK;
(740) Litváková Lenka, Ing., Bratislava, SK;

---

(111) 236057
(151) 14.11.2013
(180) 17.4.2023
(210) 5266-2013
(220) 17.4.2013
(442) 2.8.2013
(732) Gallová Lenka, Clementisova 664/6, 911 01 Trenčín, SK;
(740) Litváková Lenka, Ing., Bratislava, SK;

---

(111) 236058
(151) 14.11.2013
(180) 17.4.2023
(210) 5267-2013
(220) 17.4.2013
(442) 2.8.2013
(732) Gallová Lenka, Clementisova 664/6, 911 01 Trenčín, SK;
(740) Litváková Lenka, Ing., Bratislava, SK;

---

(111) 236059
(151) 14.11.2013
(180) 17.4.2023
(210) 5269-2013
(220) 17.4.2013
(442) 2.8.2013
(732) RUSSEL FOOD s.r.o., Nákovná 40, 821 06 Bratislava, SK;
(740) Petrík Peter, Mgr., Bratislava, SK;

---

(111) 236060
(151) 14.11.2013
(180) 22.4.2023
(210) 5278-2013
(220) 22.4.2013
(442) 2.8.2013
(732) Legality, s.r.o., Račianska 69, 831 02 Bratislava, SK;

---

(111) 236061
(151) 14.11.2013
(180) 23.4.2023
(210) 5281-2013
(220) 23.4.2013
(442) 2.8.2013
(732) TIPOS, národná lotériová spoločnosť, a. s., Brečtanová 1, 830 07 Bratislava, SK;
(740) Litváková Edita, Ing., Bratislava, SK;

---

(111) 236062
(151) 14.11.2013
(180) 6.5.2023
(210) 5308-2013
(220) 6.5.2013
(310) M 2013 02930
(320) 23.4.2013
(330) RO
(442) 2.8.2013
(732) JT International S.A., 1, rue de la Gabelle, 1211 Geneva 26, CH;
(740) Tomeš Pavol, Ing., Bratislava, SK;

---

(111) 236063
(151) 14.11.2013
(180) 6.5.2023
(210) 5320-2013
(220) 6.5.2013
(442) 2.8.2013
(732) UNILEVER N. V., Weena 455, 3013 AL Rotterdam, NL;
(740) Fajnor IP s.r.o., Bratislava, SK;

---

(111) 236064
(151) 14.11.2013
(180) 14.5.2023
(210) 5333-2013
(220) 14.5.2013
(442) 2.8.2013
(732) ADAMED Sp. z.o.o., Pienkow 149, 05/152 Czosnow k/Warszawy, PL;
(740) Fajnor IP s.r.o., Bratislava, SK;

---

(111) 236065
(151) 14.11.2013
(180) 14.5.2023
(210) 5334-2013
(220) 14.5.2013
(442) 2.8.2013
(732) CMD Pharma Kft., Úszódaru utca 1. 1. em 105, H-1138 Budapest, HU;
(740) Fajnor IP s.r.o., Bratislava, SK;

---

(111) 236066
(151) 14.11.2013
(180) 14.5.2023
(210) 5335-2013
(220) 14.5.2013
(442) 2.8.2013
(732) RF Hobby, s. r. o., Bohdalecká 6/1420, 101 00 Praha, CZ;
(740) Fajnor IP s.r.o., Bratislava, SK;

---

(111) 236067
(151) 14.11.2013
(180) 14.5.2023
(210) 5336-2013
(220) 14.5.2013
(442) 2.8.2013
(732) RF Hobby, s. r. o., Bohdalecká 6/1420, 101 00 Praha, CZ;
(740) Fajnor IP s.r.o., Bratislava, SK;

---

(111) 236068
(151) 14.11.2013
(180) 15.5.2023
(210) 5338-2013
(220) 15.5.2013
(442) 2.8.2013
(732) HomeoClinic s. r. o., Lamačská 109, 841 03 Bratislava, SK;

---

(111) 236069
(151) 14.11.2013
(180) 21.5.2023
(210) 5353-2013
(220) 21.5.2013
(442) 2.8.2013
(732) BNI CAPITAL Üzleti Szolgáltató Korlátolt Felelősségű Társaság, Tass u. 7, 1211 Budapešť, HU;
(740) Gerči Ján, JUDr., Bratislava, SK;

---

(111) 236070
(151) 14.11.2013
(180) 21.5.2023
(210) 5354-2013
(220) 21.5.2013
(442) 2.8.2013
(732) BNI CAPITAL Üzleti Szolgáltató Korlátolt Felelősségű Társaság, Tass u. 7, 1211 Budapešť, HU;
(740) Gerči Ján, JUDr., Bratislava, SK;

---

(111) 236071
(151) 14.11.2013
(180) 30.5.2023
(210) 5370-2013
(220) 30.5.2013
(442) 2.8.2013
(732) PROTETIKA, a. s., Bojnická 10, 823 65 Bratislava, SK;

---

(111) 236072
(151) 14.11.2013
(180) 30.5.2023
(210) 5371-2013
(220) 30.5.2013
(442) 2.8.2013
(732) PROTETIKA, a. s., Bojnická 10, 823 65 Bratislava, SK;

---

(111) 236073
(151) 14.11.2013
(180) 30.5.2023
(210) 5372-2013
(220) 30.5.2013
(442) 2.8.2013
(732) PROTETIKA, a. s., Bojnická 10, 823 65 Bratislava, SK;

---

(111) 236074
(151) 14.11.2013
(180) 30.5.2023
(210) 5373-2013
(220) 30.5.2013
(442) 2.8.2013
(732) PROTETIKA, a. s., Bojnická 10, 823 65 Bratislava, SK;

---

(111) 236075
(151) 14.11.2013
(180) 30.5.2023
(210) 5374-2013
(220) 30.5.2013

(442) 2.8.2013
(732) PROTETIKA, a. s., Bojnická 10, 823 65 Bratislava, SK;

---

(111) 236076
(151) 14.11.2013
(180) 7.6.2023
(210) 5396-2013
(220) 7.6.2013
(442) 2.8.2013
(732) MACCORP ITALIANA S.p.A., Via Fatebenefratelli 5, 20121 Milano, IT;
(740) Bušová Eva, JUDr., Bratislava, SK;

---

(111) 236077
(151) 14.11.2013
(180) 16.8.2021
(210) 1351-2011
(220) 16.8.2011
(442) 2.7.2013
(732) RAJO a.s., Studená 35, 823 55 Bratislava, SK;
(740) Bachratá Magdaléna, Mgr., Bratislava, SK;

---

(111) 236078
(151) 15.11.2013
(180) 29.6.2021
(210) 1095-2011
(220) 29.6.2011
(442) 2.8.2013
(732) VITAR, s.r.o., tř. T. Bati 385, 763 02 Zlín, CZ;

---

(111) 236079
(151) 15.11.2013
(180) 26.1.2022
(210) 113-2012
(220) 26.1.2012
(442) 2.8.2013
(732) Jungle Fresh s.r.o., Textilná 1, 040 12 Košice, SK;
(740) Vasiľ Martin, JUDr., Košice, SK;

---

(111) 236080
(151) 15.11.2013
(180) 6.7.2022
(210) 1093-2012
(220) 6.7.2012
(442) 2.8.2013
(732) Europäische Medienunion s. r. o., Jeséniova 10, 831 01 Bratislava, SK;
(740) MARKECHOVÁ JMJ LEGAL, Bratislava, SK;

---

(111) 236081
(151) 15.11.2013
(180) 14.8.2022
(210) 1258-2012
(220) 14.8.2012
(442) 2.8.2013
(732) PARTNERS GROUP SK s. r. o., Slávičie údolie 106, 811 02 Bratislava, SK;
(740) Bachratá Magdaléna, Mgr., Bratislava, SK;

---

(111) 236082
(151) 15.11.2013
(180) 14.8.2022
(210) 1259-2012
(220) 14.8.2012
(442) 2.8.2013
(732) PARTNERS GROUP SK s. r. o., Slávičie údolie 106, 811 02 Bratislava, SK;
(740) Bachratá Magdaléna, Mgr., Bratislava, SK;

---

(111) 236083
(151) 15.11.2013
(180) 27.11.2022
(210) 1784-2012
(220) 27.11.2012
(442) 2.8.2013
(732) MC production s. r. o., Novonosická 1650/40, 020 01 Púchov, SK;
(740) Mrenica Jaroslav, Ing., Púchov, SK;

---

(111) 236084
(151) 15.11.2013
(180) 14.12.2022
(210) 1915-2012
(220) 14.12.2012
(442) 2.8.2013
(732) MiGa Consulting s.r.o., Rišňovce 105, 951 21 Rišňovce, SK;

---

(111) 236085
(151) 15.11.2013
(180) 16.1.2022
(210) 5024-2012
(220) 16.1.2012
(442) 2.8.2013
(732) MORACELL s.r.o., Průmyslová 542, 664 63 Žabčice, CZ;
(740) Hojčuš Peter, Ing., Bratislava, SK;

---

(111) 236086
(151) 15.11.2013
(180) 15.10.2022
(210) 5715-2012
(220) 15.10.2012
(442) 2.8.2013
(732) Google Inc., 1600 Amphitheatre Parkway, Mountain View, CA 94043, US;
(740) inventa Patentová a známková kancelária s.r.o., Bratislava, SK;

---

(111) 236087
(151) 15.11.2013
(180) 27.11.2022
(210) 5846-2012
(220) 27.11.2012
(442) 2.8.2013
(732) FAST ČR, a. s., Černokostelecká 2111, 100 00 Praha, CZ;
(740) Mešková Viera, Ing., Bratislava, SK;

---

(111) 236088
(151) 15.11.2013
(180) 27.11.2022
(210) 5847-2012
(220) 27.11.2012
(442) 2.8.2013
(732) FAST ČR, a. s., Černokostelecká 2111, 100 00 Praha, CZ;
(740) Mešková Viera, Ing., Bratislava, SK;

---

(111) 236089
(151) 15.11.2013
(180) 10.1.2023
(210) 45-2013
(220) 10.1.2013
(442) 2.8.2013
(732) Dúbravčice, s.r.o., Černyševského 50, 851 01 Bratislava, SK;

---

(111) 236090
(151) 15.11.2013
(180) 15.1.2023
(210) 79-2013
(220) 15.1.2013
(442) 2.8.2013
(732) Azet.sk, a.s., M.R. Štefánika 13, 010 01 Žilina, SK;
(740) Belička Ivan, Ing., Banská Bystrica, SK;

---

(111) 236091
(151) 15.11.2013
(180) 15.1.2023
(210) 80-2013
(220) 15.1.2013
(442) 2.8.2013
(732) Azet.sk, a.s., M.R. Štefánika 13, 010 01 Žilina, SK;
(740) Belička Ivan, Ing., Banská Bystrica, SK;

---

(111) 236092
(151) 15.11.2013
(180) 16.1.2023
(210) 86-2013
(220) 16.1.2013
(442) 2.8.2013
(732) Deaf Brothers s.r.o., Ľ. Štúra 834/13, 990 01 Veľký Krtíš, SK;
(740) Brichtová Tatiana, JUDr., Bratislava, SK;

---

(111) 236093
(151) 15.11.2013
(180) 17.1.2023
(210) 88-2013
(220) 17.1.2013
(442) 2.8.2013
(732) SLOVENSKÁ KOMORA ZUBNÝCH LEKÁROV, Fibichova 14, 821 05 Bratislava, SK;

---

(111) 236094
(151) 15.11.2013
(180) 25.1.2023
(210) 144-2013
(220) 25.1.2013
(442) 2.8.2013
(732) Bratislava Music Services, s.r.o., Benediktiho 5, 811 04 Bratislava, SK;
(740) Belička Ivan, Ing., Banská Bystrica, SK;

---

(111) 236095
(151) 15.11.2013
(180) 25.1.2023
(210) 145-2013
(220) 25.1.2013
(442) 2.8.2013
(732) Mgr. Art. Ana Carolina Diz, Poštová 4, 811 06 Bratislava, SK;
(740) Belička Ivan, Ing., Banská Bystrica, SK;

---

(111) 236096
(151) 15.11.2013
(180) 25.1.2023
(210) 147-2013
(220) 25.1.2013
(310) DE 302012045924.2
(320) 24.8.2012
(330) DE
(442) 2.8.2013
(732) Kaufland Warenhandel GmbH & Co. KG, Rötelstr. 35, 74172 Neckarsulm, DE;
(740) Brichtová Tatiana, JUDr., Bratislava, SK;

---

(111) 236097
(151) 15.11.2013
(180) 25.1.2023
(210) 148-2013
(220) 25.1.2013
(310) DE 302012045925.0
(320) 24.8.2012
(330) DE
(442) 2.8.2013
(732) Kaufland Warenhandel GmbH & Co. KG, Rötelstr. 35, 74172 Neckarsulm, DE;
(740) Brichtová Tatiana, JUDr., Bratislava, SK;

---

(111) 236098
(151) 15.11.2013
(180) 11.2.2023
(210) 202-2013
(220) 11.2.2013
(442) 2.8.2013
(732) Greenhouse Group, s. r. o., Kutliková 17, 852 50 Bratislava, SK;

---

(111) 236099
(151) 15.11.2013
(180) 14.2.2023
(210) 218-2013
(220) 14.2.2013
(442) 2.8.2013
(732) Azet.sk, a.s., M.R. Štefánika 13, 010 01 Žilina, SK;
(740) Belička Ivan, Ing., Banská Bystrica, SK;

---

(111) 236100
(151) 15.11.2013
(180) 14.2.2023
(210) 227-2013
(220) 14.2.2013
(442) 2.8.2013
(732) TEKUTINY s. r. o., Radlinského 27, 811 07 Bratislava, SK;
(740) Bachratá Magdaléna, Mgr., Bratislava, SK;

---

(111) 236101
(151) 15.11.2013
(180) 27.2.2023
(210) 306-2013
(220) 27.2.2013
(442) 2.8.2013
(732) Puha Zsolt, Bc., Kostolné Kračany 26, 930 03 Kostolné Kračany, SK;
(740) Porubčan Róbert, Ing., Ivanka pri Dunaji, SK;

---

(111) 236102
(151) 15.11.2013
(180) 6.3.2023
(210) 342-2013
(220) 6.3.2013
(442) 2.8.2013
(732) EL CAMINO VERDE s. r. o., Ke Koulce 917/7, 150 00 Praha 5, CZ;
(740) Máčajová Mária, Ing., Nitra, SK;

---

(111) 236103
(151) 15.11.2013
(180) 6.3.2023
(210) 343-2013
(220) 6.3.2013
(442) 2.8.2013
(732) Imperial VITAMINS, s.r.o., Horná 13, 038 61 Vrútky, SK;
(740) Advokátska kancelária Patajová Pataj s.r.o., Banská Bystrica, SK;

---

(111) 236104
(151) 15.11.2013
(180) 11.3.2023
(210) 382-2013
(220) 11.3.2013
(442) 2.8.2013
(732) MIRETY s.r.o., Vyšné Opátske 87, 040 01 Košice, SK;

---

(111) 236105
(151) 15.11.2013
(180) 18.3.2023
(210) 421-2013
(220) 18.3.2013
(442) 2.8.2013
(732) FRESH POINT s.r.o., Doležalová 15, 821 04 Bratislava, SK;

---

(111) 236106
(151) 15.11.2013
(180) 18.3.2023
(210) 423-2013
(220) 18.3.2013
(442) 2.8.2013
(732) Poštová banka, a.s., Dvořákovo nábrežie 4, 811 02 Bratislava, SK;

---

(111) 236107
(151) 15.11.2013
(180) 18.3.2023
(210) 424-2013
(220) 18.3.2013
(442) 2.8.2013
(732) Poštová banka, a.s., Dvořákovo nábrežie 4, 811 02 Bratislava, SK;

---

(111) 236108
(151) 15.11.2013
(180) 18.3.2023
(210) 425-2013
(220) 18.3.2013
(442) 2.8.2013
(732) Poštová banka, a.s., Dvořákovo nábrežie 4, 811 02 Bratislava, SK;

---

(111) 236109
(151) 15.11.2013
(180) 18.3.2023
(210) 426-2013
(220) 18.3.2013
(442) 2.8.2013
(732) Poštová banka, a.s., Dvořákovo nábrežie 4, 811 02 Bratislava, SK;

---

(111) 236110
(151) 15.11.2013
(180) 18.3.2023
(210) 427-2013
(220) 18.3.2013
(442) 2.8.2013
(732) Poštová banka, a.s., Dvořákovo nábrežie 4, 811 02 Bratislava, SK;

---

(111) 236111
(151) 15.11.2013
(180) 18.3.2023
(210) 428-2013
(220) 18.3.2013
(442) 2.8.2013
(732) Poštová banka, a.s., Dvořákovo nábrežie 4, 811 02 Bratislava, SK;

---

(111) 236112
(151) 15.11.2013
(180) 18.3.2023
(210) 429-2013
(220) 18.3.2013
(442) 2.8.2013

(732) Flašík Ľubomír, SNP 2522/25, 066 01 Humenné, SK; Tomko Peter, Ing., Brestovská 2932/127, 066 01 Humenné, SK;

---

(111) 236113
(151) 15.11.2013
(180) 18.3.2023
(210) 439-2013
(220) 18.3.2013
(442) 2.8.2013
(732) Hurbanová Jana, Mgr., Pri štadióne 1383, 908 41 Šaštín - Stráže, SK; Kollár Henrik, Ing., Turie 522, 013 12 Žilina, SK; Kollár Róbert, Turie 332, 013 12 Žilina, SK;
(740) Holakovský Štefan, Ing., Bratislava, SK;

---

(111) 236114
(151) 15.11.2013
(180) 19.3.2023
(210) 447-2013
(220) 19.3.2013
(442) 2.8.2013
(732) Hurbanová Jana, Mgr., Pri štadióne 1383, 908 41 Šaštín - Stráže, SK; Kollár Henrik, Ing., Turie 522, 013 12 Žilina, SK; Kollár Róbert, Turie 332, 013 12 Žilina, SK;
(740) Holakovský Štefan, Ing., Bratislava, SK;

---

(111) 236115
(151) 15.11.2013
(180) 21.3.2023
(210) 462-2013
(220) 21.3.2013
(442) 2.8.2013
(732) GipsSystem, s.r.o., Pittsburgská 1672/6, 010 08 Žilina, SK;
(740) Kluvánek Juraj, JUDr., Turie, SK;

---

(111) 236116
(151) 15.11.2013
(180) 22.3.2023
(210) 478-2013
(220) 22.3.2013
(442) 2.8.2013
(732) P E R E X, a.s., Trnavská cesta 39/A, 831 04 Bratislava, SK;

---

(111) 236117
(151) 15.11.2013
(180) 22.3.2023
(210) 479-2013
(220) 22.3.2013
(442) 2.8.2013
(732) P E R E X, a.s., Trnavská cesta 39/A, 831 04 Bratislava, SK;

---

(111) 236118
(151) 15.11.2013
(180) 25.3.2023
(210) 489-2013
(220) 25.3.2013
(442) 2.8.2013
(732) Pečivárne Liptovský Hrádok, s. r. o., Liptovská Porúbka 347, 033 01 Liptovský Hrádok, SK;
(740) Holakovský Štefan, Ing., Bratislava, SK;

---

(111) 236119
(151) 15.11.2013
(180) 25.3.2023
(210) 490-2013
(220) 25.3.2013
(442) 2.8.2013
(732) Pečivárne Liptovský Hrádok, s. r. o., Liptovská Porúbka 347, 033 01 Liptovský Hrádok, SK;
(740) Holakovský Štefan, Ing., Bratislava, SK;

---

(111) 236120
(151) 15.11.2013
(180) 22.3.2023
(210) 491-2013
(220) 22.3.2013
(442) 2.8.2013
(732) Odvoz a likvidácia odpadu a.s. v skratke: OLO a.s., Ivanská cesta 22, 821 04 Bratislava, SK;
(740) Porubčan Róbert, Ing., Ivanka pri Dunaji, SK;

---

(111) 236121
(151) 15.11.2013
(180) 22.3.2023
(210) 492-2013
(220) 22.3.2013
(442) 2.8.2013
(732) Odvoz a likvidácia odpadu a.s. v skratke: OLO a.s., Ivanská cesta 22, 821 04 Bratislava, SK;
(740) Porubčan Róbert, Ing., Ivanka pri Dunaji, SK;

---

(111) 236122
(151) 15.11.2013
(180) 26.3.2023
(210) 501-2013
(220) 26.3.2013
(442) 2.8.2013
(732) Časta Lukáš, Murániho 36/24, 949 01 Nitra, SK;

---

(111) 236123
(151) 15.11.2013
(180) 26.3.2023
(210) 502-2013
(220) 26.3.2013
(442) 2.8.2013
(732) Griač Jozef, Ing. arch., Medená 101/5, 811 02 Bratislava, SK;

---

(111) 236124
(151) 15.11.2013
(180) 27.3.2023
(210) 554-2013
(220) 27.3.2013
(442) 2.8.2013
(732) VINDETA s.r.o., 1. mája 1053/19, 952 01 Vráble, SK;
(740) Beleščák Ladislav, Ing., Piešťany, SK;

---

(111) 236125
(151) 15.11.2013
(180) 26.3.2023
(210) 555-2013
(220) 26.3.2013
(442) 2.8.2013
(732) BALIARNE OBCHODU, a. s. POPRAD, Hraničná 664/16, 058 01 Poprad, SK;
(740) Žuffa Ladislav, Ing., Poprad, SK;

---

(111) 236126
(151) 15.11.2013
(180) 2.4.2023
(210) 583-2013
(220) 2.4.2013
(442) 2.8.2013
(732) Obec Turecká, Turecká 341, 976 02 Staré Hory, SK;

---

(111) 236127
(151) 15.11.2013
(180) 3.4.2023
(210) 596-2013
(220) 3.4.2013
(442) 2.8.2013
(732) Füle Ján, PhDr., Župné nám. 7, 811 03 Bratislava, SK;

---

(111) 236128
(151) 15.11.2013
(180) 12.4.2022
(210) 602-2013
(220) 12.4.2012
(442) 2.8.2013
(641) 010801587, 12.4.2012
(732) GRUPO P.I. MABE S.A. DE C.V., Av. San Pablo Xochimehuacán 7213 - Col. La Loma, 72230 Puebla, México, MX;
(740) ROTT, RŮŽIČKA & GUTTMANN, Bratislava, SK;

---

(111) 236129
(151) 15.11.2013
(180) 5.4.2023
(210) 621-2013
(220) 5.4.2013
(442) 2.8.2013
(732) Wotania s.r.o., Měšická 324, 250 63 Mratín, CZ;

---

(111) 236130
(151) 15.11.2013
(180) 5.4.2023
(210) 622-2013
(220) 5.4.2013
(442) 2.8.2013
(732) Wotania s.r.o., Měšická 324, 250 63 Mratín, CZ;

---

(111) 236131
(151) 15.11.2013
(180) 5.4.2023
(210) 623-2013
(220) 5.4.2013
(442) 2.8.2013
(732) Wotania s.r.o., Měšická 324, 250 63 Mratín, CZ;

---

(111) 236132
(151) 15.11.2013
(180) 5.4.2023
(210) 625-2013
(220) 5.4.2013
(442) 2.8.2013
(732) Wotania s.r.o., Měšická 324, 250 63 Mratín, CZ;

---

(111) 236133
(151) 15.11.2013
(180) 5.4.2023
(210) 626-2013
(220) 5.4.2013
(442) 2.8.2013
(732) Chránené dielne, s.r.o., SNP 10, 031 01 Liptovský Mikuláš, SK;
(740) Janči Peter, JUDr., Liptovský Mikuláš, SK;

---

(111) 236134
(151) 15.11.2013
(180) 5.4.2023
(210) 628-2013
(220) 5.4.2013
(442) 2.8.2013
(732) NOVARTIS AG, 4002 Basel, CH;
(740) Hörmannová Zuzana, Ing., Bratislava, SK;

---

(111) 236135
(151) 15.11.2013
(180) 8.4.2023
(210) 630-2013
(220) 8.4.2013
(442) 2.8.2013
(732) LOTTERIE s.r.o., Rybničná 40, 831 06 Bratislava, SK;

---

(111) 236136
(151) 15.11.2013
(180) 8.4.2023
(210) 641-2013
(220) 8.4.2013
(442) 2.8.2013
(732) LABORATOIRES ARKOPHARMA, 1ére Avenue 2709 M, Lid de Carros le Broc, 06510 Carros, FR;
(740) Hörmannová Zuzana, Ing., Bratislava, SK;

---

(111) 236137
(151) 15.11.2013
(180) 8.4.2023
(210) 644-2013
(220) 8.4.2013
(442) 2.8.2013
(732) BRAND FOOD s.r.o., M. Rázusa 4822/34A, 955 01 Topoľčany, SK;
(740) Žuffa Ladislav, Ing., Poprad, SK;

---

(111) 236138
(151) 15.11.2013
(180) 9.4.2023
(210) 663-2013
(220) 9.4.2013
(442) 2.8.2013
(732) Heineken Slovensko, a.s., Novozámocká 2, 947 01 Hurbanovo, SK;
(740) Porubčan Róbert, Ing., Ivanka pri Dunaji, SK;

---

(111) 236139
(151) 15.11.2013
(180) 9.4.2023
(210) 664-2013
(220) 9.4.2013
(442) 2.8.2013
(732) Heineken Slovensko, a.s., Novozámocká 2, 947 01 Hurbanovo, SK;
(740) Porubčan Róbert, Ing., Ivanka pri Dunaji, SK;

---

(111) 236140
(151) 18.11.2013
(180) 12.4.2023
(210) 677-2013
(220) 12.4.2013
(442) 2.8.2013
(732) Denis Lauko, s.r.o., Ľ. Stárka 2843, 911 05 Trenčín, SK;
(740) Kubínyi Peter, Bc., Trenčín, SK;

---

(111) 236141
(151) 18.11.2013
(180) 15.4.2023
(210) 685-2013
(220) 15.4.2013
(442) 2.8.2013
(732) Švirgová Jana, Lanžhotská 722/111A, 691 52 Kostice, CZ;
(740) Gajdošíková Zuzana, Ing., Bratislava, SK;

---

(111) 236142
(151) 18.11.2013
(180) 15.4.2023
(210) 686-2013
(220) 15.4.2013
(442) 2.8.2013
(732) Švirgová Jana, Lanžhotská 722/111A, 691 52 Kostice, CZ;
(740) Gajdošíková Zuzana, Ing., Bratislava, SK;

---

(111) 236143
(151) 18.11.2013
(180) 15.4.2023
(210) 687-2013
(220) 15.4.2013
(442) 2.8.2013
(732) PARTNERS GROUP SK s. r. o., Slávičie údolie 106, 811 02 Bratislava, SK;
(740) Bachratá Magdaléna, Mgr., Bratislava, SK;

---

(111) 236144
(151) 18.11.2013
(180) 17.4.2023
(210) 692-2013
(220) 17.4.2013
(442) 2.8.2013
(732) NPZ - Neue Pressburger Zeitung s.r.o., Františkánske Námestie 7, 811 01 Bratislava, SK;
(740) Holakovský Štefan, Ing., Bratislava, SK;

---

(111) 236145
(151) 18.11.2013
(180) 18.4.2023
(210) 699-2013
(220) 18.4.2013
(442) 2.8.2013
(732) KROS a. s., A. Rudnaya 21, 010 01 Žilina, SK;

---

(111) 236146
(151) 18.11.2013
(180) 18.4.2023
(210) 700-2013
(220) 18.4.2013
(442) 2.8.2013
(732) VITAR, s.r.o., tř. T. Bati 385, 763 02 Zlín, CZ;

---

(111) 236147
(151) 18.11.2013
(180) 18.4.2023
(210) 702-2013
(220) 18.4.2013
(442) 2.8.2013
(732) BASF SE, Carl-Bosch-Strasse 38, Ludwigshafen am Rhein, DE;
(740) ŽOVICOVÁ & ŽOVIC IP, s.r.o., Bratislava, SK;

---

(111) 236148
(151) 18.11.2013
(180) 19.4.2023
(210) 703-2013
(220) 19.4.2013
(442) 2.8.2013
(732) Akacia Group s.r.o., Na Farkáně I 136/17, 150 00 Praha, CZ;

---

(111) 236149
(151) 18.11.2013
(180) 19.4.2023
(210) 704-2013
(220) 19.4.2013
(442) 2.8.2013
(732) MELICHER ACADEMY s.r.o., Tomanova 1/B, 831 07 Bratislava, SK;
(740) Jánošíková Denisa, JUDr., Bratislava, SK;

---

(111) 236150
(151) 18.11.2013
(180) 19.4.2023
(210) 705-2013
(220) 19.4.2013
(442) 2.8.2013
(732) BASF SE, Carl-Bosch-Strasse 38, Ludwigshafen am Rhein, DE;
(740) ŽOVICOVÁ & ŽOVIC IP, s.r.o., Bratislava, SK;

---

(111) 236151
(151) 18.11.2013
(180) 22.4.2023
(210) 713-2013
(220) 22.4.2013
(442) 2.8.2013
(732) NOVARTIS AG, 4002 Basel, CH;
(740) Hörmannová Zuzana, Ing., Bratislava, SK;

---

(111) 236152
(151) 18.11.2013
(180) 25.4.2023
(210) 741-2013
(220) 25.4.2013
(442) 2.8.2013
(732) Wotania s.r.o., Měšická 324, 250 63 Mratín, CZ;

---

(111) 236153
(151) 18.11.2013
(180) 26.4.2023
(210) 749-2013
(220) 26.4.2013
(442) 2.8.2013
(732) Správa majetku a služieb, s.r.o. - skrátene SMS, s.r.o., Oreské 7, 908 63 Oreské, SK;

---

(111) 236154
(151) 18.11.2013
(180) 29.4.2023
(210) 761-2013
(220) 29.4.2013
(442) 2.8.2013
(732) 2PACK s. r. o., Nerudova 14, 040 01 Košice, SK;

---

(111) 236155
(151) 18.11.2013
(180) 2.5.2023
(210) 787-2013
(220) 2.5.2013
(442) 2.8.2013
(732) emPulse, s.r.o., Revolučná 10, 010 01 Žilina, SK;

---

(111) 236156
(151) 18.11.2013
(180) 3.5.2023
(210) 795-2013
(220) 3.5.2013
(442) 2.8.2013
(732) Herbacos Recordati s.r.o., Štrossova 239, 530 03 Pardubice, CZ;
(740) ŽOVICOVÁ & ŽOVIC IP, s.r.o., Bratislava, SK;

---

(111) 236157
(151) 18.11.2013
(180) 6.5.2023
(210) 806-2013
(220) 6.5.2013
(442) 2.8.2013
(732) EUROKOV SK, s.r.o., Orlov 348, 065 43 Orlov, SK;

---

(111) 236158
(151) 18.11.2013
(180) 9.5.2023
(210) 815-2013
(220) 9.5.2013
(442) 2.8.2013
(732) ASTRAIA Certification, s.r.o., Mostná 13, 949 01 Nitra, SK;
(740) Máčajová Mária, Ing., Nitra, SK;

---

(111) 236159
(151) 18.11.2013
(180) 22.4.2023
(210) 816-2013
(220) 22.4.2013
(442) 2.8.2013
(732) EXIsport s.r.o., Opatovská cesta 14, 040 01 Košice, SK;

---

(111) 236160
(151) 18.11.2013
(180) 16.5.2023
(210) 863-2013
(220) 16.5.2013
(442) 2.8.2013
(732) QRG Enterprises Limited, 1, Raj Narain Marg, Civil Lines, 110054 Delhi, IN;
(740) Brichtová Tatiana, JUDr., Bratislava, SK;

---

(111) 236161
(151) 18.11.2013
(180) 17.5.2023
(210) 868-2013
(220) 17.5.2013
(442) 2.8.2013
(732) Dulák Marián, Mládeže 2352/28, 058 01 Poprad, SK;

---

(111) 236162
(151) 18.11.2013
(180) 17.5.2023
(210) 869-2013
(220) 17.5.2013
(442) 2.8.2013
(732) Skačanová Naďa, Škultétyho 536/46, 949 11 Nitra, SK;

---

(111) 236163
(151) 18.11.2013
(180) 17.5.2023
(210) 870-2013
(220) 17.5.2013

(442) 2.8.2013
(732) PUBLISHING HOUSE, a.s., Jána Milca 6, 010 01 Žilina, SK;

---

(111) 236164
(151) 18.11.2013
(180) 22.5.2023
(210) 891-2013
(220) 22.5.2013
(442) 2.8.2013
(732) ELLEMODA s.r.o., Kaplanova 2959/6, 767 01 Kroměříž, CZ;
(740) Mišík Viktor, JUDr., Bratislava, SK;

---

(111) 236165
(151) 18.11.2013
(180) 22.5.2023
(210) 892-2013
(220) 22.5.2013
(442) 2.8.2013
(732) ELLEMODA s.r.o., Kaplanova 2959/6, 767 01 Kroměříž, CZ;
(740) Mišík Viktor, JUDr., Bratislava, SK;

---

(111) 236166
(151) 18.11.2013
(180) 28.5.2023
(210) 932-2013
(220) 28.5.2013
(442) 2.8.2013
(732) Svet zdravia, a.s., Palisády 36, 811 06 Bratislava, SK;

---

(111) 236167
(151) 18.11.2013
(180) 28.5.2023
(210) 933-2013
(220) 28.5.2013
(442) 2.8.2013
(732) Mikuška Rudolf, Otrhánky 62, 956 55 Otrhánky, SK;

---

(111) 236168
(151) 18.11.2013
(180) 30.5.2023
(210) 954-2013
(220) 30.5.2013
(442) 2.8.2013
(732) Mikuš Diamonds, s.r.o., Mierové námestie 40, 911 01 Trenčín, SK;

---

(111) 236169
(151) 18.11.2013
(180) 7.1.2023
(210) 5005-2013
(220) 7.1.2013
(442) 2.8.2013
(732) DUKE, s.r.o., Podjazdová I.2673/14, 971 01 Prievidza, SK;
(740) Sobota Milan, JUDr., Nitrianske Rudno, SK;

---

(111) 236170
(151) 18.11.2013
(180) 11.1.2023
(210) 5022-2013
(220) 11.1.2013
(442) 2.8.2013
(732) Koninklijke Douwe Egberts B.V., Oosterdoksstraat 80, 1011 DK Amsterdam, NL;
(740) inventa Patentová a známková kancelária s.r.o., Bratislava, SK;

---

(111) 236171
(151) 18.11.2013
(180) 11.1.2023
(210) 5023-2013
(220) 11.1.2013
(442) 2.8.2013
(732) Koninklijke Douwe Egberts B.V., Oosterdoksstraat 80, 1011 DK Amsterdam, NL;
(740) inventa Patentová a známková kancelária s.r.o., Bratislava, SK;

---

(111) 236172
(151) 18.11.2013
(180) 7.2.2023
(210) 5092-2013
(220) 7.2.2013
(442) 2.8.2013
(732) MOTEX, výrobní družstvo Praha, Černokostelecká 569/118, 112 25 Praha 10 - Malešice, CZ;
(740) PATENTSERVIS BRATISLAVA a. s., Bratislava, SK;

---

(111) 236173
(151) 18.11.2013
(180) 11.2.2023
(210) 5099-2013
(220) 11.2.2013
(442) 2.8.2013
(732) Horváthová Diana, Saratovská 17, 841 02 Bratislava, SK;

---

(111) 236174
(151) 18.11.2013
(180) 11.2.2023
(210) 5100-2013
(220) 11.2.2013
(442) 2.8.2013
(732) CRIF - Slovak Credit Bureau, s.r.o., Malý trh 2/A, 811 08 Bratislava, SK;
(740) Holoubková Mária, Ing., Bratislava, SK;

---

(111) 236175
(151) 18.11.2013
(180) 26.3.2023
(210) 5212-2013
(220) 26.3.2013
(442) 2.8.2013
(732) el nino parfum, s.r.o., Pražská 1816, 509 01 Nová Paka, CZ;
(740) Mešková Viera, Ing., Bratislava, SK;

---

(111) 236176
(151) 18.11.2013
(180) 12.4.2023
(210) 5242-2013
(220) 12.4.2013
(442) 2.8.2013
(732) Kupka Luděk, Ing., Jana Masaryka 1365, 500 12 Hradec Králové, CZ; Domanský Aleš, Bělkovice 659, 783 16 Bělkovice - Lašťany, CZ;
(740) Neuschl Vladimír, JUDr. Ing., Bratislava, SK;

---

(111) 236177
(151) 18.11.2013
(180) 12.4.2023
(210) 5243-2013
(220) 12.4.2013
(442) 2.8.2013
(732) Kupka Luděk, Ing., Jana Masaryka 1365, 500 12 Hradec Králové, CZ; Domanský Aleš, Bělkovice 659, 783 16 Bělkovice - Lašťany, CZ;
(740) Neuschl Vladimír, JUDr. Ing., Bratislava, SK;

---

(111) 236178
(151) 18.11.2013
(180) 12.4.2023
(210) 5251-2013
(220) 12.4.2013
(442) 2.8.2013
(732) Kimerling Stanislav, Ing., Zadunajská 1, 851 01 Bratislava, SK;

---

(111) 236179
(151) 18.11.2013
(180) 15.4.2023
(210) 5254-2013
(220) 15.4.2013
(442) 2.8.2013
(732) NÁŘADÍ CL s.r.o., Levín č.p. 111, 411 45 Levín, CZ;
(740) Kastler Anton, Bratislava, SK;

---

(111) 236180
(151) 18.11.2013
(180) 15.4.2023
(210) 5255-2013
(220) 15.4.2013
(442) 2.8.2013
(732) M & V, spol. s r.o., 4. května 288, 755 01 Vsetín, CZ;
(740) Kastler Anton, Bratislava, SK;

---

(111) 236181
(151) 18.11.2013
(180) 15.4.2023
(210) 5257-2013
(220) 15.4.2013
(442) 2.8.2013
(732) Fekete Lea, Vlárska 1732/4, 831 01 Bratislava, SK;
(740) Vodová Eva, JUDr., Bratislava, SK;

---

(111) 236182
(151) 18.11.2013
(180) 16.4.2023
(210) 5258-2013
(220) 16.4.2013
(442) 2.8.2013
(732) DARWELL, spol. s r.o., Pri Šajbách 1, 831 06 Bratislava, SK;
(740) Kastler Anton, Bratislava, SK;

---

(111) 236183
(151) 18.11.2013
(180) 16.4.2023
(210) 5259-2013
(220) 16.4.2013
(442) 2.8.2013
(732) DARWELL, spol. s r.o., Pri Šajbách 1, 831 06 Bratislava, SK;
(740) Kastler Anton, Bratislava, SK;

---

(111) 236184
(151) 18.11.2013
(180) 17.4.2023
(210) 5260-2013
(220) 17.4.2013
(442) 2.8.2013
(732) Gallová Lenka, Clementisova 664/6, 911 01 Trenčín, SK;
(740) Litváková Lenka, Ing., Bratislava, SK;

---

(111) 236185
(151) 18.11.2013
(180) 22.4.2023
(210) 5279-2013
(220) 22.4.2013
(442) 2.8.2013
(732) Domesi, s.r.o., Husitská 36/502, 130 00 Praha, CZ;
(740) Konečná & Šafář, s.r.o., Bratislava, SK;

---

(111) 236186
(151) 18.11.2013
(180) 26.4.2023
(210) 5291-2013
(220) 26.4.2013
(442) 2.8.2013
(732) Penya Barcelonista Eslovaca dels Alts Tatras, Koceľova 9, 821 08 Bratislava, SK;

---

(111) 236187
(151) 18.11.2013
(180) 6.5.2023
(210) 5312-2013
(220) 6.5.2013
(442) 2.8.2013
(732) Jan Becher - Karlovarská Becherovka, a.s., T. G. Masaryka 282/57, 360 01 Karlovy Vary, CZ;
(740) Bušová Eva, JUDr., Bratislava, SK;

---

(111) 236188
(151) 18.11.2013
(180) 16.5.2023
(210) 5342-2013
(220) 16.5.2013
(442) 2.8.2013
(732) Hudáková Jana, Ing., PhD., Komenského 22, 085 01 Bardejov, SK; Senderáková Ivana, Ing., Pernek 403, 900 53 Pernek, SK; Senderák Martin, Mgr., Pernek 403, 900 53 Pernek, SK;

---

(111) 236189
(151) 18.11.2013
(180) 17.5.2023
(210) 5347-2013
(220) 17.5.2013
(442) 2.8.2013
(732) Glenmark Pharmaceuticals, s.r.o., Hvězdova 1716/2b, 140 78 Praha, CZ;

---

(111) 236190
(151) 18.11.2013
(180) 20.5.2023
(210) 5348-2013
(220) 20.5.2013
(442) 2.8.2013
(732) Marguš Rastislav, Bc., Jiráskova 1002/8, 851 01 Bratislava, SK;

---

(111) 236191
(151) 18.11.2013
(180) 20.5.2023
(210) 5349-2013
(220) 20.5.2013
(442) 2.8.2013
(732) Zentiva, k.s., U kabelovny 130, 102 37 Praha, Dolní Měcholupy, CZ;
(740) ROTT, RŮŽIČKA & GUTTMANN, Bratislava, SK;

---

(111) 236192
(151) 18.11.2013
(180) 20.5.2023
(210) 5350-2013
(220) 20.5.2013
(442) 2.8.2013
(732) Zentiva, k.s., U kabelovny 130, 102 37 Praha, Dolní Měcholupy, CZ;
(740) ROTT, RŮŽIČKA & GUTTMANN, Bratislava, SK;

Zapísané ochranné známky so zmenou po zverejnení prihlášky

(210)	(111)
5791-2011	236195
232-2012	236197
1492-2012	236194
1896-2012	236193
5656-2012	236196

(111) 236193
(151) 18.11.2013
(180) 11.12.2022
(210) 1896-2012
(220) 11.12.2012
(442) 3.6.2013
10 (511) 29, 30, 35, 43
(511) 29 - Vajcia; mlieko; mliečne výrobky; spracovaná zelenina a ovocie; konzervované, sušené a varené ovocie a zelenina; ovocné rôsoly; džemy; jedlé oleje a tuky; husté zaváraniny; mäsové, syrové, zeleninové, džemové, jogurtové, maslové, karamelové, smotanové, šľahačkové a kokosové náplne.
30 - Káva; čaj; kakao; cukor; ryža; kávové náhradky; múka a obilninové výrobky; chlieb; pekárske a cukrárske výrobky; zmrzliny; med; melasový sirup; kvasnice; prášok do pečiva; soľ; horčica; ocot; omáčky (chuťové prísady); korenie; dresingy na šaláty; ľad do nápojov; prípravky z obilnín; aromatické prípravky do potravín; príchute do potravín s výnimkou éterických olejov; cestá na koláče; cestá; cukrovinky; čokoláda; čokoládová pena; prírodné sladidlá; oblátky (gofry, wafle); palacinky; lievance; gofry; jemné pečivo; pralinky; sušienky; kakaové, čokoládové a nečokoládové, orieškovo-nugátové, kávové a ovocné náplne a krémy na oblátky a do koláčov; kakaové, čokoládové a nečokoládové polevy; kávové, kakaové a čokoládové nápoje; prášky na výrobu zmrzliny; zákusky, koláče.
35 - Reklamná činnosť; obchodný manažment; obchodná administratíva; obchodné alebo podnikateľské informácie; poskytovanie obchodných alebo podnikateľských informácií; poradenstvo v obchodnej činnosti; obchodný alebo podnikateľský prieskum; organizovanie výstav na reklamné a obchodné účely; podpora predaja pre tretie osoby; predvádzanie tovaru; prieskum trhu; prieskum verejnej mienky; reklama; online reklama v počítačovej komunikačnej sieti; rozširovanie reklamných oznamov; rozširovanie reklamných materiálov zákazníkom (letáky, prospekty, tlačoviny, vzorky); vydávanie a aktualizovanie reklamných materiálov; distribúcia vzoriek tovarov; uverejňovanie reklamných textov; vydávanie reklamných alebo náborových textov; vzťahy s verejnosťou; prenájom reklamných plôch; pomoc pri riadení priemyselných alebo obchodných podnikov; marketing; maloobchodné služby s potravinovými výrobkami; zásobovacie služby pre tretie osoby (nákup tovarov a služieb pre iné podniky).
43 - Bufety (rýchle občerstvenie); kaviarne; reštaurácie (jedálne); samoobslužné reštaurácie; jedálne a závodné jedálne; príprava a dodávka jedál na objednávku do domu; prenájom prístrojov na varenie a pečenie; prenájom stoličiek, stolov, obrusov a nápojového skla.
(540)

(591) čierna, biela, medovo-karamelová
(732) Rolko Vladimír, Ing., Nad Lomom 13, 811 02 Bratislava, SK;
(740) Brichtová Tatiana, JUDr., Bratislava, SK;

---

(111) 236194
(151) 18.11.2013
(180) 5.10.2022
(210) 1492-2012
(220) 5.10.2012
(442) 3.12.2012
10 (511) 6, 11, 19, 20, 25, 30, 36, 37, 38, 42
(511) 6 - Alobal (hliníková fólia); alpaka; argentán; armatúry, kovové fitingy na potrubia na stlačený vzduch; kovové baliace fólie; bazény (kovové konštrukcie); kovové bezpečnostné reťaze; bezpečnostné schránky; biele kovy; kovové brány; bronz; umelecké diela z bronzu; busty z obyčajných kovov; cermet (kovovo-keramický materiál); kovové cestné zvodidlá; cín; cínové platne; kovové čapy; mazacie čapy; kovové debnenia na betónové konštrukcie; kovová dlažba; kovové dlaždice na podlahy; kovové drenážne rúry; drôt; drôtené pletivo; kovové uväzovacie drôty; drôty z obyčajných kovov; držadlá, kovové kľučky; kovové dvere; dverové kovania; kovové dverové prahy; kovové dverové zástrčky; kovové dýzy; ferotitán; figuríny (sošky) z obyčajných kovov; kovové fľaše na stlačený plyn a skvapalnený vzduch; kovové baliace fólie; oceľové gule; kovové závesné háky; hliník; hliníkové fólie; hliníkový drôt; kovové káble s výnimkou elektrických; kovové kade; kovové kladky (nie ako časť stroja); kovové klapky drenážnych rúrok; kovové klapky na vodovodné potrubia; klince; klopadlá na dvere; kľúče; kovové kľučky dverí; kovové koľajnice koľajnicové spojky; kovové kolená na potrubia; kovové kolíky; kovové komínové rúry; kovové komínové striešky; komíny, kovové dymovody; kotviace platne; kovové kotviace uholníky pre stavebníctvo; kotvy; stavebné kovania; kovanie na nábytok; kovové markízy (stavebné konštrukcie); kovové závlačky; kovové kryty komínov; kovové laná; kovové lejárske formy; kovové lemovky striech; kovové

lešenia; liatina surová alebo ako polotovar; kovové lišty; kovové maltovnice; kovové popruhy na manipulovanie s nákladom; kovové matice; meď surová alebo ako polotovar; medené krúžky; kovové míľniky s výnimkou svetelných a mechanických; mosadz surová alebo ako polotovar; kovové nádoby na skladovanie a prepravu; kovové nádoby na skladovanie kyselín; kovové nádoby na stlačený plyn alebo skvapalnený vzduch; kovové nádrže; nákovy, rohatinky; napínače; kovové debny na náradie; kovové násypníky nie mechanické; kovové navíjacie cievky s výnimkou mechanických na navíjanie hadíc; kovové navijaky s výnimkou mechanických na navíjanie hadíc; neizolovaný medený drôt; nikel; kovové nity; nízkouhlíková oceľ; kovové nosné konštrukcie stavieb; kovové nosníky; obalové nádoby z kovu; obaly z cínového plechu; objímky, prstence; kovové obkladačky pre stavebníctvo; kovové obklady stien a priečok; obloženia stavieb alebo nábytku z niklovej mosadze; kovové lamelové obloženie; kovové obloženie stavieb; kovové obruče na sudy; kovové obrysnice pre železnice; obyčajné kovy surové alebo ako polotovary; nízkouhlíková oceľ; zliatiny ocele; oceľ nespracovaná alebo ako polotovar; oceľoliatina; oceľové drôty; oceľové laná; oceľové pásy; oceľové rúrky; oceľové rúry; oceľové stavebné konštrukcie; oceľové stožiare; oceľový plech; kovové odbočky na potrubia; kovové odkvapové rúry; kovové odkvapové žľaby; kovové okenice; okenné západky; kovové okenné závory; okenné žabice; kovanie okien; kovové okná; kovové okolesníky; olovo (surovina alebo polotovar); ostnatý drôt; otvárače dverí s výnimkou elektrických; pakfón; kovové palety na prepravu nákladov; kovové palisády; pancierové platne; pancierové plechy; kovové stavebné panely; kovové pánty, závesy; pásová oceľ; kovové pásy na manipuláciu s nákladmi; pásy ocele; pásy železa; kovové piliny; kovové pilóty platničky, kovové podložky; plech; kovové ploty; kovové podkladné doštičky; klince na podkovy; kovové podlahy; kovové podložky, lamely, tenké doštičky; kovové podpery; kovové železničné podvaly; kovové poklopy; kovové popruhy na manipulovanie s nákladom; kovové kovanie na postele; postriebrené cínové zlúčeniny; kovové potrubia; kovové materiály na pozemné lanové dráhy; predvalcované bloky, vývalky (výrobky metalurgie); kovové prefabrikované nástupištia; kovové preklady; kovové priečky; príchytky, klince; kovové prípojky a odbočky na potrubia; kovové okenné rámy; kovové rámy stavieb; kovové rebríky; kovové reťaze; rímsy, kovové, ozdobné lišty kovové; rohatiny (nákovy); oceľové rolety; kovové rošty; kovové rúry a potrubia na rozvody ústredného kúrenia; kovové rúrkové výstuže; kovové rúry; kovové stupne schodov; kovové signalizačné panely s výnimkou svetelných a mechanických; kovové silá; skoby (kramle) kovové; skrinky, kovové škatule; kovové skrutky; kovové slučkové závesy, lanové alebo reťazové na manipuláciu s nákladmi; sochy z obyčajných kovov; sošky (figuríny) z obyčajných kovov; spájkovací kovový drôt; kovové spojky na káble a laná s výnimkou elektrických; kovové spojky na neelektrické káble; kovové spojovacie objímky na rúry; kovové spojovacie skrutky na káble; kovové spriahadlá na reťaze; staniol; kovové prenosné stavby; kovové stavebné konštrukcie; stavebné kovania; žiaruvzdorné kovové stavebné materiály; kovové stavebné obklady; kovové stavebné panely; kovový stavebný materiál; kovové stély; kovové stĺpy; kovové stojky; kovové stoly so zverákom; kovové stožiare; kovové strešné krytiny strieborná spájka; kovové remeňové spony na stroje; kovové stropy; kovové sudy; kovové svorky na káble a rúry; kovové svorky na manipulovanie s nákladom; svorníky; kovové škridly; kovové štetovnice; kovové identifikačné štítky; kovové vývesné štíty; kovové tlakové potrubia; tombak; kovové trámy; kovové trysky; kovové tyčinky na tvrdé spájkovanie; kovové tyče; kovové uholníky; umelecké diela z obyčajných kovov; kovové uzávery; kovové úžľabia; kovové ventily nie ako časti strojov; vodiace kladky na okná; kovové vodiace lišty; kovové vodovodné potrubia; volfrámové železo; kovové vonkajšie rolety; kovové výplne dverí; kovové vystužovacie materiály pre stavebníctvo; kovové zámkové zástrčky; kovové zámky s výnimkou elektrických; západky; kovové zápustkové kolíky (hmoždinky); kovové zarážky dverí; kovové zárubne; kovové zásteny ku kozubom; dverové zástrčky; zátky kovové; zatvárače dverí s výnimkou elektrických; kovové závlačky; kovové závory; zliatiny na tvrdé spájky; zliatiny obyčajných kovov; kovové zváracie a spájkovacie drôty; kovové tyče na zváranie; cestné zvodidlá z kovu; zvončeky; kovové žabice na dvere; kovové žalúzie; drobný železiarsky tovar; kovový materiál na železnice; železo (surovina alebo polotovar); kovové žiaruvzdorné stavebné materiály.

11 - Filtračné kávovary elektrické; elektrické filtre na kávu; lampové horáky; osvetľovacie horečnaté vlákna; elektrické filtračné alebo extrakčné kávovary; elektrické kávovary; oblúkové lampy; osvetľovacie prístroje a zariadenia; osvetľovacie zariadenia na dopravné prostriedky; osvetľovacie zariadenia vzdušných dopravných prostriedkov; plášte svietidiel pouličné lampy; pražiace stroje; pražiče kávy; pražiče na kávu; premietacie lampy; svetelné reflektory; reflektory (svetlá); reflektory na vozidlá; reťaze farebných žiaroviek; stropné svetlá; objímky na tienidlá; tienidlá na lampy; UV-lampy s výnimkou lámp na lekárske účely; elektrické vykurovacie vlákna; horečnaté vlákna na svietenie; vlákna do elektrických lámp; osvetľovacie zariadenia pre vozidlá; zariadenia do vozidiel proti oslneniu (výstroj lámp); zariadenia pre vozidlá proti oslneniu (výstroj lámp); sterilizačné jednorazové vrecká; vreckové baterky; elektrické vreckové baterky; vreckové ohrievače; elektrické výbojky; výbojky elektrické na osvetlenie; ohrievače vzduchu; sterilizátory na vzduch; výhrevné žeraviace vlákna; žiariče; žiarivky; žiarovky; elektrické žiarovky; žiarovky do automobilových smeroviek; žiarovky do smeroviek na vozidlá.

19 - Alabaster; altánky (nekovové konštrukcie); asfalt; asfaltové (bitúmenové) potery, povlaky, pokryvy na strechy; asfaltové (bitúmenové) výrobky pre stavebníctvo; asfaltové dlažby; azbestocement; azbestová malta; bazény (nekovové

konštrukcie); betón; dielce, výrobky, prefabrikáty z betónu; betónové podpery, stĺpy; bitúmen, asfalt, živice; brány s výnimkou kovových; bridlica; bridlica ako strešná krytina; cement; ohňovzdorné cementové omietky; cementové platne; spojovacie materiály na cestné opravy; materiály na cestné pokryvy; cestné značky (pásy a platne zo syntetických materiálov); cestné zvodidlá s výnimkou kovových; materiály na stavbu a pokryv ciest; debnenie s výnimkou kovového; decht; decht, asfalt; pokrývačská dechtová lepenka; osvetľovacia dlažba; svetelná dlažba; dlažby s výnimkou kovových; nekovové stavebné dlaždice, obkladačky; dlážky s výnimkou kovových; dosky, latky; drenážne rúry s výnimkou kovových; drevené dyhy; drevené obloženia; drevené obloženie; pílené drevo; spracované drevo; stavebné drevo; drevo ako polotovar; drevo na výrobu potrieb do domácnosti; dvere s výnimkou kovových; dverové prahy s výnimkou kovových; dverové rámy s výnimkou kovových; dyhové drevo; drevené dyhy; esovky (krytina); figuríny z kameňa, betónu alebo z mramoru; geotextílie; granit; sklené granuly na značkovanie ciest; hlina na tehly; hlina; hranoly; hrnčiarska hlina; hrnčiarska hlina (surovina); hrubý štrk (stavebný materiál); kameň; žiaruvzdorný kameň; kamenárske výrobky; kameninové rúry; kameniny pre stavebníctvo; kesóny na konštrukčné práce pod vodou; klapky, ventily drenážnych rúrok (s výnimkou kovových a plastových); vinylové koľajnice (ako konštrukčný materiál); komínové nadstavce s výnimkou kovových; komínové plášte; komínové rúry nekovové; komíny, dymovody s výnimkou kovových; konštrukcie s výnimkou kovových; konštrukčné materiály s výnimkou kovových; lisovaný korok; kremeň; kremenný piesok; krídlové okná s výnimkou kovových; surová krieda; krištáľ; strešné krokvy; lávky s výnimkou kovových; lejárske formy s výnimkou kovových; lepenka bitúmenová (asfaltová); lepenka na stavebné účely; lepenkové platne pre stavebníctvo; lešenia s výnimkou kovových; lišty s výnimkou kovových; makadam; stavebná malta; nekovové míľniky s výnimkou svetelných a mechanických; mozaiky (stavebníctvo); mramor; mriežky s výnimkou kovových; spojivá do murív; strešné nárožia; nekovové prefabrikáty nástupíšť; nekovové strechy obsahujúce solárne články; netrieštivé sklo; nistejové sklo (stavebný materiál); nosníky s výnimkou kovových; obkladový materiál na budovy s výnimkou kovového; obklady s výnimkou kovových ako stavebné konštrukcie; obloženia s výnimkou kovového (stavebné konštrukcie); odbočky, prípojky potrubia s výnimkou kovových; odkvapové rúry s výnimkou kovových; ohňovzdorné cementové omietky; okenice s výnimkou kovových; okenné rámy s výnimkou kovových; okenné sklo s výnimkou okenného skla na okná automobilov; okná s výnimkou kovových; olivín pre stavebníctvo; omietky pre stavebníctvo; palisády s výnimkou kovových; nekovové stavebné panely; stavebný papier; parketové výlisky; parkety (parketové podlahy); pažnice, štetovnice s výnimkou kovových; striebronosný piesok; piesok s výnimkou lejárskeho; cementové platne; pletivo s výnimkou kovového; ploty s výnimkou kovových; plstený materiál na budovy; podpery s výnimkou kovových; podvaly s výnimkou kovových; poklopy s výnimkou kovových; potery s výnimkou kovových; nekovové potrubia na vzduchotechniku a klimatizáciu; nekovové prívodné potrubia; preglejka; preklady s výnimkou kovových; priečky s výnimkou kovových; rámové konštrukcie s výnimkou kovových; okenné rámy s výnimkou kovových; rámy, mriežky s výnimkou kovových; rímsy s výnimkou kovových; vonkajšie rolety okrem kovových a textilných; rúrkové komínové nadstavce s výnimkou kovových; drenážne nekovové rúry; kameninové rúry; neohybné nekovové rúry (pre stavebníctvo); sadra; samostatné komíny (továrenské) s výnimkou kovových; schodiská s výnimkou kovových; nekovové signalizačné panely s výnimkou svetelných a mechanických; skladacie dvere s výnimkou kovových; sklené granuly na značkovanie ciest; alabastrové sklo; izolačné stavebné sklo; stavebné sklo; vápnitý slieň; slinkový odpad; slinok; smola; sochy z kameňa, betónu a mramoru; Sorelov cement; sošky z kameňa, betónu alebo mramoru; spojivá do muriva; spojovacie materiály na opravu ciest; stajne; prenosné stavby s výnimkou kovových; stavebné drevo; stavebné konštrukcie s výnimkou kovových; žiaruvzdorné nekovové stavebné materiály; stavebné panely s výnimkou kovových; stavebný materiál s výnimkou kovového; stély s výnimkou kovových; nekovové stĺpy; stĺpy s výnimkou kovových na elektrické vedenie; stojky s výnimkou kovových; stožiare s výnimkou kovových; strechy s výnimkou kovových; strešné krytiny s výnimkou kovových; nekovové strešné odkvapové žľaby; strešné šindle; strešné uholníky s výnimkou kovových; stropy, stropné dosky s výnimkou kovových; šamot; škridly s výnimkou kovových; štrk; tabuľové sklo pre stavebníctvo; tehly; hlina na tehly; terakota; nekovové tlakové potrubie; trámy s výnimkou kovových; troska (stavebný materiál); trstina na stavebné účely; tuf; tvárne drevo; tyče, žrde; uholníky s výnimkou kovových; uhoľný decht; umelecké diela z kameňa, betónu a mramoru; umelý kameň; úžľabia stavieb s výnimkou kovových; murárske vane a nádrže vápenec; vápnitý slieň; vápno; verandy (nekovové konštrukcie); vitráže; vitrážové okná; vodovodné potrubia s výnimkou kovových; vodovodné ventily s výnimkou kovových a plastových; vonkajšie plášte budov s výnimkou kovových; výplne dverí s výnimkou kovových; nekovové vystužovacie materiály pre stavebníctvo; xylolit; zárubne s výnimkou kovových; žalúzie s výnimkou kovových; žiaruvzdorné nekovové stavebné materiály.

20 - Bytové zariadenie (dekoračné predmety); divány; drevené alebo plastové skrinky; drevené časti nábytku; snímateľné kryty na drezy; nekovové kľučky na dvere; nekovové dverové vybavenie; dvierka na nábytok; skrinka hračky; chaise longue (typ čalúneného kresla); interiérové lamelové žalúzie alebo rolety; kancelársky nábytok; kartotékové skrine; koľajničky na záclony a závesy; nekovové kolieska na nábytok; nekovové kolíky; nekovové stenové kolíky; kolísky; komody, zásuvkové kontajnery, bielizníky;

nekovové kontajnery; nekovové prepravné kontajnery; dekoračné korálikové závesy; kozubové zásteny; kreslá; stojany na kvety; lavičky (nábytok); rozkladacie ležadlá; plastové lišty na nábytok; hydrostatické lôžka (nie na lekárske účely); nekovové nádoby na miešanie malty; masážne stoly; posteľné matrace; matrace; nekovové skrinky na mäso; mušle (dekorácia); drevené časti nábytku; kancelársky nábytok; kovový nábytok; školsky nábytok; nekovové nádoby; nafukovacie podložky (nie na lekárske účely); nafukovacie vankúše (nie na lekárske účely); nekovové kľučky na dvere; nekovové kolieska na nábytok; nekovové kolíky; nekovové skrutky; nity s výnimkou kovových; novinové stojany; nekovové rukoväte nožov; obaly na odevy; obloženia; nekovové obloženie alebo ozdoby na nábytok; uhlové podpery na obrazové rámy; nekovové okenné vybavenie; hlavové opierky ako časti nábytku; opierky na knihy; palety na manipuláciu s tovarom s výnimkou kovových; pánty, závesy s výnimkou kovových; paravány, zásteny (nábytok); pásky z dreva; písacie stoly; plastikové káblové alebo rúrkové spojky, príchytky; pletené predmety zo slamy; podhlavníky; podložky do ohrádok pre dojčatá; podstavce na kvety; podstavce, kostry, stojany na počítače; podušky; pohovky; police; nábytkové police; police do registračných skríň; police, stojany; drevené kostry postelí; nemocničné postele; vodné postele s výnimkou postelí na lekárske účely; postele; poťahy alebo obaly na šatstvo (na uskladnenie); pracovné stoly; príručné toaletné zrkadielka; profily na obrazové rámy; prútený alebo košikársky tovar; pružinové matrace; pultíky; pulty; pútače z dreva alebo plastov; lišty na obrazové rámy; profilované lišty na obrazové rámy; vyšívacie rámy; rámy na obrazy; ratan; regály; registračné skrine, kartotékové skrine; okenné interiérové rolety (nábytkové vybavenie); rolety z tkaného dreva (nábytkové vybavenie); rúčky a rukoväte na náradie (nekovové); rysovacie stoly; sedadlá; kovové sedadlá; sépiolit; servírovacie stolíky; nekovové schodíky; sklené tabule na zrkadlá; striebrené sklo; skrinka na hračky; kartotékové skrinky (nábytok); skrinky na lieky; nekovové skrutky; slamené obruby; sofy; sochy z dreva, vosku, sadry alebo plastov; sošky z dreva, vosku, sadry alebo plastov; stojany na taniere; stojany na uteráky (nábytok); stojany, podstavce, kostry (pre počítače); stolárske umelecké výrobky; stoličky; detské vysoké stoličky; stoličky s otvorom; servírovacie stolíky; stolíky pod počítače; stolové dosky; kovové stoly; pracovné stoly; zámočnícke stoly s výnimkou kovových; stoly pod písacie stroje; stoly; striebrené sklo; svorníky, háčiky a držiaky obrazových rámov; škatule z dreva alebo plastu; školský nábytok; nekovové identifikačné štítky; vývesné štíty z dreva alebo plastov; taburetky; toaletné stolíky; trojnožky; tyče na upevnenie schodišťových kobercov; tyče na záclony umelecké diela z dreva, vosku, sadry alebo plastov; umelecké stolárske výrobky; skrinky s umývadlom (nábytok); dávkovače uterákov s výnimkou kovových; stojany na uteráky (nábytok); valce na záclony a rolety; vankúše; nekovové háčiky vešiakov; vešiaky na kľúče; vešiaky na odevy; vitríny; nekovové vybavenie dverí; nekovové vybavenie okien; vystavovacie stojany; záclonové koľajnice; záclonové krúžky; záclonové tyče; záclonové valce; závesové šnúry; dekoračné korálikové závesy; závesy bambusové; príručné toaletné zrkadielka; zrkadlá; sklené tabule na zrkadlá; žalúzie a rolety lamelové interiérové.

25 - Baretky; spodná bielizeň; boa (kožušinová ozdoba alebo ozdoba z peria na ovinutie okolo krku); body (spodná bielizeň); bundy; cyklistické oblečenie; cylindre; čelenky (oblečenie); čiapky; sprchovacie čiapky; oblečenie pre bábätká; detské nohavičky; dreváky; plátenná obuv; futbalová obuv (kopačky) gabardénové plášte; galoše; gamaše; legíny; goliere; telocvičné úbory; gymnastické cvičky; chrániče uší proti chladu (pokrývka hlavy); kabáty; kapucne; klobúkové kostry; klobúky; papierové klobúky (oblečenie); kombiné; kombinézy (oblečenie); kombinézy na vodné lyžovanie; konfekcia (odevy); korzety; korzety (spodná bielizeň); kostýmy, obleky; košele; kožušinové kabáty; kožušinové štóly; kožušiny (oblečenie); krátke kabátiky; parky (teplé krátke kabáty s kapucňou); jazdecké krátke nohavice; kravaty; kúpacie čiapky; kúpacie plášte; obuv na kúpanie; sandále na kúpanie; lyžiarske topánky; oblečenie pre motoristov; nánožníky, nie elektricky vyhrievané; náprsenky; košele s krátkym rukávom; nepremokavé odevy; nohavice; oblečenie z imitácie kože; oblečenie z kože; oblečenie; obuv; lyžiarska obuv; obuv (vysoká); odevy; opasky (časti odevov); opasky na doklady a peniaze (časti odevov); palčiaky; pančuchy; pančuchy absorbujúce pot; pančuškové nohavice; pánske podväzky; pánske spodky; oblečenie z papiera; papierové klobúky (oblečenie); papuče; peleríny; kúpacie plášte; plavky; plavky (dámske); plavky (pánske); plážová obuv; plážové oblečenie; pletené svetre; pleteniny (oblečenie); pletiarsky tovar; podprsenky; hotové podšívky (časti odevov); podväzky; podväzky na pančuchy; podväzky na ponožky; pokrývky hlavy; ponožky; potné vložky; pracovné plášte; pulóvre; pyžamá; ramienka na dámsku bielizeň; rukavice; rukávniky; vesty pre rybárov; saká; sandále; sárí; spodky (pánske); spodná bielizeň; spodná bielizeň pohlcujúca pot; spodná bielizeň zabraňujúca poteniu; spodničky; sprchovacie čiapky; sukne; svetre; šály; šály uviazané pod krkom; šatky, šály; šatky, závoje; šaty; šerpy; šilty na pokrývky hlavy; šnurovacie topánky; šnurovačky; športové tričká, dresy; kožušinové štóly; tielka, tričká; tielka; tógy; celé topánky; zvršky topánok; topánky na šport; topánky; tričká; turbany; uniformy; vesty; vesty pre rybárov; vlnené šály; vnútorné podošvy; vrecká na odevy; ozdobné vreckovky (časti odevov); vrchné ošatenie; zástery; závoje; zvrchníky; živôtiky, korzety (spodná bielizeň); župany, kúpacie plášte; župany.

30 - Arašidové cukrovinky; badián; bonbóny; chuťovky na báze cereálií; cestá na koláče; mandľové cesto; cesto na koláče; cestoviny; cigória ako kávová náhradka; kandizovaný cukor; cukor; cukríky; cukrovinky; ľadový čaj; nápoje na báze čaju; čaj; čokoláda; čokoládové nápoje; dresingy na šaláty; droždie; fondán; glukóza na kulinárske účely; upravený glutén ako potravi-

na; horčica; horčicová múčka; chalva; chlieb; chutneys (koreniny); chuťové prísady; instantná kaša z kukuričnej múky (s vodou alebo s mliekom); múčne jedlá; jemné pečivo; jogurty mrazené (mrazené potraviny); kakao; kakaové nápoje; kandizovaný cukor; kapary karamelky; karamelky (cukríky); karí (korenie); káva; nepražená káva; kávové náhradky na báze rastlín; kávové nápoje; kávové príchute; kávovinové náhradky; kečup; keksy; klinčeky (korenie); koláče s plnkou; korenie; koreniny; krekery (slané pečivo); krupica; kukuričná krupica; krúpy na ľudskú spotrebu; kuchynská soľ; mletá kukurica; pražená kukurica; kukuričná krupica; kukuričná múka; instantná kaša z kukuričnej múky (s vodou alebo s mliekom); kukuričné vločky; kurkuma ako potrava; kuskus; kvasnice; ľad (prírodný alebo umelý); ľad do nápojov; ľadový čaj; lístkové cesto; lupienky, vločky (obilninové); majonéza; makaróny; maltóza; mandľové cesto; mandľové cukrovinky; mandľové pyšteky; marcipán; látky na zjemnenie mäsa pre domácnosť; mäsové šťavy; med; melasa; melasový sirup; mentol pre cukrárstvo; mentolové cukríky; mliečne čokoládové nápoje; mliečne kakaové nápoje; mliečne kávové nápoje; morská voda (na varenie); múčne jedlá; výrobky z múky; múka; müsli; kávovinové náhradky; čokoládové nápoje; kakaové nápoje; kávové nápoje; prísady do nápojov iné ako esencie; nápoje na báze čajov; niťovky; nové korenie; prípravky z obilnín; oblátky; ocot; paradajková omáčka; sójová omáčka; pikantné zeleninové omáčky (chuťové prísady); omáčky (chuťové prísady); muškátové orechy; ovocné želé (cukrovinky); mliečna ovsená kaša; ovsená krupica; ovsená potrava; ovsené vločky; palacinky; paprika (korenina); paradajková omáčka; pastilky (cukríky); pečivo (rožky); pečivo s mäsovou náplňou; perníky, medovníky; perníky, medovníky; pirôžky s mäsom; pirôžky s mäsom; pizza; príchute do potravín s výnimkou esencií a éterických olejov; pralinky; zmrzlinové prášky; prášky na výrobu zmrzliny; príchute do koláčov a zákuskov s výnimkou éterických olejov; príchute do nápojov s výnimkou esencií; príchute do potravín (s výnimkou esencií a éterických olejov); príchute s výnimkou éterických olejov; príchute s výnimkou éterických olejov do nápojov; prísady do zmrzlín (spojivá); propolis; puding; pukance; pukance kukuričné; quiches (pečivo); rastlinné prípravky ako kávové náhradky; ravioly; rezance; ryža; ryžový koláč; ságo; sendviče; prírodné sladidlá; sladké drievka (cukrovinky); sladké drievko; sladový výťažok ako potravina; slíže; sójová múka; sójová omáčka; nátierka zo sójových bôbov (chuťová prísada); kuchynská soľ; sucháre; suši; sušienky; sušienky, sucháre, keksy, biskvity; šafran (korenie); dresingy na šaláty; šerbety (zmrzlinové nápoje); škorica (korenina); prípravky na stuženie šľahačky; stužovače na šľahačku; špagety; mäsové šťavy; tacos; tapioka; tortilly; torty; vanilín (vanilková náhradka); vanilka (príchuť); včelia kašička na ľudskú spotrebu (nie na lekárske účely); včelia materská kašička; cukrovinky na zdobenie vianočných stromčekov; ovsené vločky; kukuričné vločky; výrobky z kakaa; zákusky, koláče; zákusky, príchute do koláčov s výnimkou esencií; zázvor; prísady do zmrzliny ako spojivo; zmrzliny; zvitky; sladké žemle; žuvačky.

36 - Prenájom bytov; prenájom nehnuteľností; správa nehnuteľností; sprostredkovateľská činnosť s nehnuteľnosťami; prenájom bytov; prenájom kancelárskych priestorov; realitné kancelárie; správa nehnuteľností; správcovstvo; vyberanie nájomného.

37 - Asfaltovanie; budovanie závodov a tovární; prenájom buldozérov; čalúnenie; čalúnnické opravy; čistenie ciest; čistenie exteriérov budov; čistenie interiérov budov; čistenie komínov; čistenie vonkajšieho povrchu budov; prenájom čistiacich strojov; demolácia budov; inštalácia okien a dverí; inštalovanie a opravy elektrických spotrebičov; údržba a oprava horákov; inštalácia a oprava chladiacich zariadení; stavebné informácie; informácie o opravách; izolovanie proti vlhkosti (stavebníctvo); izolovanie stavieb; inštalácia, údržba a opravy kancelárskych strojov a zariadení; klampiarstvo a inštalatérstvo; inštalácia a opravy klimatizačných zariadení; čistenie a opravy kotlov; inštalácia kuchynských zariadení; lakovanie, glazovanie; maľovanie a natieranie (interiérové a exteriérové); murárske práce; murovanie; údržba nábytku; nitovanie; čistenie okien; pieskovanie; inštalácia, údržba a opravy počítačov; pokrývačské práce na strechách budov; inštalácia a opravy poplašných systémov proti vlámaniu; pokládka povrchov komunikácií; prenájom bagrov a rýpadiel; prenájom buldozérov; prenájom stavebných strojov a zariadení; prenájom stavebných žeriavov; budovanie prístavných hrádzí; budovanie prístavov; stavba a opravy skladov; stavebníctvo (stavebná činnosti); stavebný dozor; inštalácia, údržba a opravy strojov; štukovanie, sadrovanie; tapetovanie; údržba bazénov; utesňovanie budov; utesňovanie stavieb; vŕtanie studní; inštalácia a opravy vykurovacích zariadení; výstavba a údržba ropovodov; výstavba obchodných a veľtrhových stánkov; inštalácia a opravy výťahov; montáž a opravy výťahy.

38 - Elektronická pošta; komunikácia prostredníctvom optických sietí; počítačová komunikácia; komunikácia prostredníctvom počítačových terminálov; posielanie správ; poskytovanie priestoru na diskusiu na internete; poskytovanie prístupu do databáz; poskytovanie telekomunikačného pripojenia do svetovej počítačovej siete; poskytovanie telekomunikačných kanálov na telenákupy; poskytovanie užívateľského prístupu do svetovej počítačovej siete; elektronická pošta; prenájom prístupového času do svetových počítačových sietí; prenájom zariadení na prenos informácií; prenos textových a obrazových informácií prostredníctvom počítača; prenosy správ faxom.

42 - Architektonické poradenstvo; architektúra (architektonické služby); módne dizajnérstvo; grafické dizajnérstvo, navrhovanie obalov, obalové dizajnérstvo; priemyselné dizajnérstvo; vypracovanie stavebných výkresov; projektová činnosť; urbanistické plánovanie; poradenstvo v oblasti úspory energie; výzdoba interiérov.

(540)

(732) Architektonické štúdio Atrium, s.r.o., Letná 40, 040 01 Košice, SK;
(740) Lobodová Dagmar, Ing., Košice, SK;

---

(111) 236195
(151) 20.11.2013
(180) 22.11.2021
(210) 5791-2011
(220) 22.11.2011
(442) 5.11.2012
10 (511) 6, 19, 37
(511) 6 - Kovové potrubie na klimatizačné zariadenia.
19 - Nekovové potrubie na ventilačné a klimatizačné zariadenia.
37 - Inštalácie a opravy klimatizačných zariadení.
(540) VEKRA OKNA
(732) Window Holding a.s., Hlavní 456, 250 89 Lázně Toušeň, CZ;
(740) Hojčuš Peter, Ing., Bratislava, SK;

---

(111) 236196
(151) 26.11.2013
(180) 27.9.2022
(210) 5656-2012
(220) 27.9.2012
(442) 3.12.2012
10 (511) 29
(511) 29 - Jedlé oleje a tuky.
(540) OCHO
(732) PALMA a.s., Račianska 76, 836 04 Bratislava, SK;
(740) inventa Patentová a známková kancelária s.r.o., Bratislava, SK;

---

(111) 236197
(151) 26.11.2013
(180) 14.2.2022
(210) 232-2012
(220) 14.2.2012
(442) 6.8.2012
10 (511) 16, 32
(511) 16 - Časopisy (periodiká); kalendáre; katalógy; knihy; noviny; periodiká; plagáty; tlačené publikácie; grafické reprodukcie; stojany na fotografie; tlačoviny.
32 - Nealkoholický koktail; minerálne vody (nápoje); izotonické nápoje; medové nealkoholické nápoje; nealkoholické nápoje; nealkoholické ovocné nápoje.
(540)

(732) MediaRS s.r.o., Športová 4, 979 01 Rimavská Sobota, SK;

Obnovené ochranné známky

(210)	(111)	(210)	(111)	(210)	(111)	(210)	(111)
338	151228	1386-2003	207540	2507-2003	208775	3205-2003	208896
10566	97830	1859-2003	205167	2541-2003	208475	3230-2003	209148
19841	150136	1939-2003	220781	2542-2003	208476	3311-2003	208177
29338	155542	2094-2003	207770	2593-2003	207829	3327-2003	208090
29898	155884	2220-2003	208142	2643-2003A	205470A	3333-2003	208093
47532	161813	2240-2003	208750	2653-2003	209326	3342-2003	209163
47566	162064	2257-2003	207945	2850-2003	205483	3395-2003	208566
47568	162066	2293-2003	208048	2853-2003	208487	3432-2003	205721
53422	166461	2321-2003	207788	2905-2003	213361	3433-2003	205722
53524	165761	2323-2003	207790	2906-2003	207957	3454-2003	205723
358-93	172093	2324-2003	207791	2926-2003	208085	3455-2003	205724
1527-93	177400	2326-2003	207793	2955-2003	208383	3487-2003	209519
1855-93	178180	2347-2003	208338	3033-2003	208519	3498-2003	208949
1863-93	178410	2348-2003	208339	3034-2003	208520	3551-2003	209357
1993-93	177854	2349-2003	208340	3035-2003	208521	3775-2003	211452
2096-93	179582	2350-2003	208341	3036-2003	208522	53-2004	209232
2270-93	180787	2351-2003	208054	3037-2003	208523	252-2004	209901
2288-93	178740	2352-2003	208150	3038-2003	208524	264-2004	210105
2356-93	180858	2353-2003	208151	3095-2003	208416	304-2004	209111
2378-93	181962	2354-2003	208152	3098-2003	208419	305-2004	209112
2380-93	190568	2355-2003	208153	3100-2003	208421	306-2004	209113
443-94	172666	2465-2003	208349	3102-2003	208838	573-2004	209437
724-94	181187	2501-2003	208769	3126-2003	207310	708-2004	211641
725-94	181188	2502-2003	208770	3175-2003	209509	2971-2004	219025
726-94	181189	2503-2003	208771	3181-2003	209137	1382-2010	229795
1028-94	178745	2504-2003	208772	3182-2003	209138		
1191-94	178050	2505-2003	208773	3197-2003	208965		
1990-94	179895	2506-2003	208774	3200-2003	209053		

(111) 97830
(151) 16.7.1943
(156) 16.7.2013
(180) 16.7.2023
(210) 10566
(220) 16.7.1943
7 **(511) 6, 9**
(510) Elektrické káble s príslušenstvom, meracie prístroje a počítadlá.
(540)

(732) AquaTrade, s. r. o., Vajanského 1, 080 01 Prešov, SK;
(740) Regina Ivan, Ing., Košice, SK;

---

(111) 150136
(151) 17.9.1903
(156) 17.9.2013
(180) 17.9.2023
(210) 19841
(220) 17.9.1903
7 **(511) 19, 21**
(510) Kaolín a plavené výrobky.
(540)

(732) KSB, spol. s r. o., 362 26 Božíčany, CZ;
(740) Mešková Viera, Ing., Bratislava, SK;

---

(111) 151228
(151) 14.10.1953
(156) 25.9.2013
(180) 25.9.2023
(210) 338
(220) 25.9.1953
7 **(511) 9, 11**
(510) Elektrotechnický tovar, predovšetkým elektrické vykurovacie telesá, spájkovačky, ventilátory a drobné elektrospotrebiče pre domácnosť a živnosti ako: žehličky, vysávače prachu, teplomety, podušky, ponorné ohrievače, šľahače a vysušovače vlasov.
(540)

(732) ABB s. r. o., Štetkova 1638/18, 140 00 Praha, CZ;
(740) Hojčuš Peter, Ing., Bratislava, SK;

(111) 155542
(151) 23.8.1963
(156) 13.8.2013
(180) 13.8.2023
(210) 29338
(220) 13.8.1963
7 **(511) 2**
(510) Tlačiarenské farby, farby na rytiny a kožu, riedidlá do tlačiarenských farieb uľahčujúce ich použitie a roztoky leptacích kvapalín použiteľné v nádržkách rozmnožovacích strojov a na kovové dosky, všetko čoby tovar použiteľný pre rozmnožovacie stroje a stroje kancelárske.
(540) GESTETNER
(732) NRG MANUFACTURING LIMITED, 20 Triton Street, London NW1 3BF, GB;
(740) Fajnor IP s.r.o., Bratislava, SK;

---

(111) 155884
(151) 13.7.1964
(156) 5.11.2013
(180) 5.11.2023
(210) 29898
(220) 5.11.1963
7 **(511) 8**
(511) 8 - Holiace žiletky.
(540)

(732) Czech Blades s.r.o., Brněnská 559, 569 43 Jevíčko, CZ;

---

(111) 161813
(151) 8.2.1974
(156) 22.11.2013
(180) 22.11.2023
(210) 47532
(220) 22.11.1973
7 **(511) 6**
(510) Plechy z ocele na elektronické účely alebo plechy z kremíkovej ocele.
(540)
ORIENTCORE•HI-B
(732) Shin Nippon Seitetsu Kabushiki Kaisha trading as Nippon Steel Corporation, Tokyo, JP;
(740) Bušová Eva, JUDr., Bratislava, SK;

---

(111) 162064
(151) 16.9.1974
(156) 12.12.2013
(180) 12.12.2023
(210) 47566
(220) 12.12.1973
7 **(511) 7, 9, 12**
(510) Pohonné reťaze a ich časti a uťahovanie zariadenia na pohonné reťaze ako časti strojov, reťaze na stroje na prenos energie a meniče krútiaceho momentu na stroje, elektrické motory. Prevody, prevodové motory, obmedzovače rýchlosti, ložiskové jednotky, tyčové koncovky, spojky, rozvodové remene a kladky všetko pre stroje. Regulátory rýchlosti pre rovnomerné elektrické pohony vrátane príslušenstva. Reťaze na prenos energie, rýchlostné skrine a pohony s meniteľnými otáčkami, všetko pre použitie na pohonné systémy pozemných vozidiel, obmedzovač krútiaceho momentu, obmedzovač rýchlosti, rozvodové remene a kladky, ložiskové jednotky a tyčové koncovky, spojky, všetko pre vozidlá. Rozvodové reťaze, reťaze na vačkovú hriadeľ a pomocné pohonné reťaze na vozidlá. Spriahadlá, prevody, prevodové motory všetko pre vozidlá.
(540) MORSE
(732) BORGWARNER INC., 3850 Hamlin Road, Auburn Hills, Michigan 48326, US;
(740) PATENTSERVIS Bratislava, a. s., Bratislava, SK;

---

(111) 162066
(151) 16.9.1974
(156) 12.12.2013
(180) 12.12.2023
(210) 47568
(220) 12.12.1973
7 **(511) 7, 12**
(510) Reťazové pohony, remeňové pohony, pohony ozubenými kolesami, spojky, redukčné súkolia a pohony s meniteľnými otáčkami; vozidlá, zariadenia na prenos energie na vozidlá a ich súčasti vrátane reťazových pohonov, remeňových pohonov, pohonov ozubenými kolesami, spojok, spriahadiel, redukčných súkolí a pohonov s meniteľnými otáčkami.
(540) HY-VO
(732) BORGWARNER INC., 3850 Hamlin Road, Auburn Hills, Michigan 48326, US;
(740) PATENTSERVIS Bratislava, a. s., Bratislava, SK;

---

(111) 165761
(151) 10.10.1984
(156) 30.1.2014
(180) 30.1.2024
(210) 53524
(220) 30.1.1984
7 **(511) 3**
(510) Bieliace prípravky a iné substancie používané v práčovniach; čistiace, leštiace, pracie a brúsne prostriedky; mydlá; voňavkárske výrobky, éterické oleje, kozmetické prípravky, vodičky na vlasy; zubné pasty.
(540)
Bigen
(732) HOYU Kabushiki Kaisha, Nagoya, JP;
(740) Fajnorová Mária, Ing., Bratislava, SK;

---

(111) 166461
(151) 8.1.1987
(156) 24.11.2013
(180) 24.11.2023
(210) 53422
(220) 24.11.1983
7 **(511) 9, 11, 15, 16, 28**
(510) Osvetľovacie zariadenia, zariadenia na výrobu pary; zariadenia na varenie, chladenie, vetranie vrátane klimatizačných zariadení alebo zariadení na úpravu vzduchu, zariadenia na rozvod vody a zariadenia zdravotnícke. Elektrické a elektronické hudobné nástroje a ich príslušenstvo. Elektrické a elektronické písacie stroje, adresovacie stroje, kopírovacie prístroje, cyklostylové stroje, zobrazovacie a rozmnožovacie tabule. Elektrické a elektronické hry a hračky.
(540) SHARP
(732) Sharp Kabushiki Kaisha, 22-22, Nagaike-cho, Abeno-ku, Osaka, JP;
(740) Bušová Eva, JUDr., Bratislava, SK;

---

(111) 172093
(151) 3.11.1993
(156) 31.3.2013
(180) 31.3.2023
(210) 358-93
(220) 31.3.1993
(450) 2.2.1994
7 **(511) 9, 16**
(510) Nahrané nosiče zvuku (audio, CD). Nenahrané nosiče zvuku (audio). Notové materiály vydané tlačou. Tlačené obaly do nosičov zvuku (kover).
(540)

(732) HALMEX - MG s. r. o., Pod čerešňami 15, 911 01 Trenčín, SK;

---

(111) 172666
(151) 12.8.1994
(156) 23.2.2014
(180) 23.2.2024
(210) 443-94
(220) 23.2.1994
(450) 5.10.1994
7 **(511) 30**
(510) Pekárske, cukrárske a cestovinárske výrobky, chlieb (okrem toastovaného chleba), jemné pečivo, koláče, suchárе, sušienky, slané tyčinky, múčne výrobky, múka, obilné výrobky a prípravky, obilné zmesi, obilniny upravené na ľudskú výživu, cestoviny, potravinárske prísady a pochutiny, zákusky, cukrovinky.
(540)

(732) IDEÁL Slovakia, s.r.o., Kutlíkova 17, 852 50 Bratislava, SK;
(740) Hojčuš Peter, Ing., Bratislava, SK;

---

(111) 177400
(151) 17.1.1997
(156) 30.8.2013
(180) 30.8.2023
(210) 1527-93
(220) 30.8.1993
(450) 9.4.1997
7 **(511) 16**
(510) Periodická tlač.
(540) PRIEBOJ
(732) Petit Press, a. s., Lazaretská 12, 811 08 Bratislava, SK;
(740) Hojčuš Peter, Ing., Bratislava, SK;

---

(111) 177854
(151) 26.2.1997
(156) 3.11.2013
(180) 3.11.2023
(210) 1993-93
(220) 3.11.1993
(450) 7.5.1997
7 **(511) 3**
(510) Prípravky bieliace a iné pracie prostriedky; prípravky na čistenie, leštenie a odmasťovanie; mydlá; výrobky voňavkárske, éterické oleje, vodičky na vlasy, zubné pasty a prášky, kozmetické prípravky, výrobky určené na starostlivosť o telo.
(540) PALMOLIVE ESSENTIAL
(732) Colgate - Palmolive Company, spoločnosť zriadená podľa zákonov štátu Delaware, 300 Park Avenue, New York, NY 10022 - 7499, US;
(740) Čechvalová Dagmar, Bratislava, SK;

---

(111) 178050
(151) 9.9.1997
(156) 23.5.2014
(180) 23.5.2024
(210) 1191-94
(220) 23.5.1994
(310) 74/472584
(320) 23.12.1993
(330) US
(442) 4.6.1997
(450) 10.12.1997
7 **(511) 25**
(511) 25 - Oblečenie pre mužov, ženy a deti, najmä bielizeň, luxusná bielizeň, košele, rozhalenky, športové košele, košele z úpletov, dámske vestičky, krátke vesty, rozhalenky s dlhým rukávom, rolákové košele, teplákové košele, nohavice, teplákové nohavice, saká, ponožky, pančuchy, priliehavé trikoty, šortky, podprsenky, spodné nohavičky, slipy, kamizoly a trenírky.

(540) FRUIT OF THE LOOM
(732) Fruit of the Loom, Inc., One Fruit of the Loom Drive, Bowling Green, KY 42102-9015, US;
(740) Žovicová Viera, Ing., Bratislava, SK;

---

(111) 178180
(151) 22.10.1997
(156) 15.10.2013
(180) 15.10.2023
(210) 1855-93
(220) 15.10.1993
(442) 9.7.1997
(450) 14.1.1998
7 **(511) 5**
(511) 5 - Pesticídy; výrobky farmaceutické, zverolekárske a zdravotnícke; výrobky dietetické na lekárske účely, potraviny pre deti, náplasti, obväzový materiál; hmoty na plombovanie zubov a zubné odtlačky; dezinfekčné prostriedky; prostriedky na ničenie buriny a na hubenie živočíšnych škodcov; prostriedky proti parazitom; mikroorganizmy.
(540) SEMAFOR
(732) FMC CORPORATION, spoločnosť zriadená podľa zákonov štátu Delaware, 1735 Market Street, 19103 Philadelphia, Pennsylvania, US;
(740) Fajnorová Mária, Ing., Bratislava, SK;

---

(111) 178410
(151) 19.11.1997
(156) 18.10.2013
(180) 18.10.2023
(210) 1863-93
(220) 18.10.1993
(442) 6.8.1997
(450) 4.2.1998
7 **(511) 30**
(511) 30 - Rezance, káva, čaj, kakao, cukor, ryža, tapioka, ságo, kávové náhrady, múka a obilné prípravky, chlieb, pečivo a cukrovinky, zmrzlina, med, sirup z melasy, prášky do pečiva, soľ, horčica, ocot, chuťové omáčky, korenie, ľad.
(540)

(732) NONG SHIM CO., LTD., 370, Shindaebang--Dong, Dongjak-Gu, Seoul, KR;
(740) ROTT, RŮŽIČKA & GUTTMANN, Bratislava, SK;

---

(111) 178740
(151) 17.12.1997
(156) 10.12.2013
(180) 10.12.2023
(210) 2288-93
(220) 10.12.1993
(442) 10.9.1997
(450) 4.3.1998
7 **(511) 25, 28**
(511) 25 - Odevy, bielizeň, obuv, pokrývky hlavy.
28 - Hry a hračky; telocvičné a športové potreby, ktoré nie sú zahrnuté v iných triedach; výbava všetkých druhov na zimné športy, športové hry, na pláž a kúpanie; ozdoby na vianočný stromček.
(540)

(732) Select Sport A/S, Fabriksparken 46, 2600 Glostrup, DK;
(740) Tomeš Pavol, Ing., Bratislava, SK;

---

(111) 178745
(151) 17.12.1997
(156) 3.5.2014
(180) 3.5.2024
(210) 1028-94
(220) 3.5.1994
(442) 10.9.1997
(450) 4.3.1998
7 **(511) 5, 10**
(511) 5 - Farmaceutické prípravky.
10 - Lekárske prístroje a nástroje.
(540) MIRENA
(732) Bayer Oy, Pansiontie 47, 20210 Turku, FI;
(740) PATENTSERVIS Bratislava, a. s., Bratislava, SK;

---

(111) 179582
(151) 12.2.1998
(156) 17.11.2013
(180) 17.11.2023
(210) 2096-93
(220) 17.11.1993
(442) 5.11.1997
(450) 6.5.1998
7 **(511) 9, 11**
(511) 9 - Kontrolné a riadiace prístroje na plynové a olejové horáky, vykurovacie kotly, výmenníky tepla, zariadenia na prípravu teplej vody, zásobníky teplej vody, cirkulačné ohrievače vody, zatepľovacie vybavenie kotlov a priestorové ohrievače.
11 - Plynové a olejové horáky, vykurovacie kotly, výmenníky tepla, zariadenia na prípravu teplej vody, zásobníky teplej vody, cirkulačné ohrievače vody, zatepľovacie vybavenie kotlov, priestorové ohrievače a ich súčasti.
(540) SUPRASTAR
(732) Bosch Thermotechnik GmbH, Sophienstraße 30-32, D-35576 Wetzlar, DE;
(740) Bušová Eva, JUDr., Bratislava, SK;

---

(111) 179895
(151) 13.2.1998
(156) 5.9.2014
(180) 5.9.2024
(210) 1990-94
(220) 5.9.1994
(442) 5.11.1997
(450) 6.5.1998

7 **(511) 25**
(511) 25 - Oblečenie pre mužov, ženy a deti, obuv, pokrývky hlavy.
(540)

(732) Fruit of the Loom, Inc., One Fruit of the Loom Drive, Bowling Green, KY 42102-9015, US;
(740) ROTT, RŮŽIČKA & GUTTMANN, Bratislava, SK;

---

(111) 180787
(151) 26.5.1998
(156) 9.12.2013
(180) 9.12.2023
(210) 2270-93
(220) 9.12.1993
(442) 8.10.1997
(450) 5.8.1998
7 **(511) 9, 35, 37, 42**
(511) 9 - Elektrické stroje a príslušenstvo, spotrebná elektronika.
35 - Sprostredkovanie obchodu s priemyselným a spotrebným tovarom.
37 - Montáž a oprava meracej a regulačnej techniky, oprava elektrických strojov a zariadení, oprava výrobkov a zariadení spotrebnej elektroniky.
42 - Projektovanie elektrických zariadení.
(540)

(732) EZV, spol. s r. o., Kuzmányho 2, 080 01 Prešov, SK;
(740) Bayer Milan, dipl. tech., Prešov, SK;

---

(111) 180858
(151) 11.6.1998
(156) 21.12.2013
(180) 21.12.2023
(210) 2356-93
(220) 21.12.1993
(442) 4.3.1998
(450) 9.9.1998
7 **(511) 30**
(511) 30 - Cukrárske výrobky vrátane žuvačiek.
(540)

(732) WM. Wrigley Jr. Company, spoločnosť zriadená podľa zákonov štátu Delaware, Chicago, Illinois, US;
(740) Fajnorová Mária, Ing., Bratislava, SK;

---

(111) 181187
(151) 15.7.1998
(156) 30.3.2014
(180) 30.3.2024
(210) 724-94
(220) 30.3.1994
(442) 8.4.1998
(450) 7.10.1998
7 **(511) 29, 30, 39, 42**
(511) 29 - Mäso, ryby, kôrovce (neživé), mäkkýše (neživé), hydina a zverina; mäsové výťažky; konzervované, sušené a tepelne spracované ovocie a zelenina; rôsoly, džemy, marmelády, ovocné zaváraniny, ovocné pretlaky; vajcia, mlieko a mliečne výrobky vrátane mliečnych nápojov; konzervované mäso, ryby, hydina a zverina.
30 - Káva, čaj, kakao, cukor, ryža, maniok, ságo, kávové náhradky; kávové, kakaové a čokoládové nápoje; múka a výrobky z obilia, chlieb, pekárske a cukrárske výrobky, zmrzliny, obilniny určené na ľudskú spotrebu, napr. ovsené vločky a vločky z iných obilnín; med, melasový sirup; kvasnice, prášky do pečiva; soľ, horčica; ocot, omáčky ako chuťové prísady; korenie; ľad.
39 - Turistické kancelárie s výnimkou kancelárií poskytujúcich rezerváciu hotelového ubytovania; sprevádzanie turistov; turistické prehliadky; preprava turistov; organizovanie ciest; organizovanie okružných výletov a okružných plavieb; preprava turistov; rezervácia zájazdov; organizovanie výletov.
42 - Poskytovanie stravy a nápojov (alebo poskytovanie stravovacích a občerstvovacích služieb); ubytovacie kancelárie (hotely, penzióny); poskytovanie prechodného ubytovania; rezervovanie prechodného ubytovania; rezervácia hotelov a penziónov; pohrebné služby.
(540) COLONEL SANDERS' RECIPE
(732) Kentucky Fried Chicken International Holdings, Inc., spoločnosť zriadená podľa zákonov štátu Delaware, Louisville, Kentucky, US;
(740) Tomeš Pavol, Ing., Bratislava, SK;

---

(111) 181188
(151) 15.7.1998
(156) 30.3.2014
(180) 30.3.2024
(210) 725-94
(220) 30.3.1994
(442) 8.4.1998
(450) 7.10.1998
7 **(511) 29, 30, 39, 42**
(511) 29 - Mäso, ryby, kôrovce (neživé), mäkkýše (neživé), hydina a zverina; mäsové výťažky; konzervované, sušené a tepelne spracované ovocie a zelenina; rôsoly, džemy, marmelády, ovocné zaváraniny, ovocné pretlaky; vajcia, mlieko a mliečne výrobky vrátane mliečnych nápojov; konzervované mäso, ryby, hydina a zverina.
30 - Káva, čaj, kakao, cukor, ryža, maniok, ságo, kávové náhradky; kávové, kakaové a čokoládové nápoje; múka a výrobky z obilia, chlieb, pekárske a cukrárske výrobky, zmrzliny, obilniny určené na ľudskú spotrebu, napr. ovsené vločky a vločky z iných obilnín; med, melasový sirup; kvasnice, prášky do pečiva; soľ, horčica; ocot, omáčky ako chuťové prísady; korenie; ľad.

39 - Turistické kancelárie s výnimkou kancelárií poskytujúcich rezerváciu hotelového ubytovania; sprevádzanie turistov; turistické prehliadky; preprava turistov; organizovanie ciest; organizovanie okružných výletov a okružných plavieb; preprava turistov; rezervácia zájazdov; organizovanie výletov.
42 - Poskytovanie stravy a nápojov (alebo poskytovanie stravovacích a občerstvovacích služieb); ubytovacie kancelárie (hotely, penzióny); poskytovanie prechodného ubytovania; rezervovanie prechodného ubytovania; rezervácia hotelov a penziónov; pohrebné služby.

(540) COLONEL'S

(732) Kentucky Fried Chicken International Holdings, Inc., spoločnosť zriadená podľa zákonov štátu Delaware, Louisville, Kentucky, US;
(740) Tomeš Pavol, Ing., Bratislava, SK;

---

(111) 181189
(151) 15.7.1998
(156) 30.3.2014
(180) 30.3.2024
(210) 726-94
(220) 30.3.1994
(442) 8.4.1998
(450) 7.10.1998
7 **(511) 29, 30, 39, 42**
(511) 29 - Mäso, ryby, kôrovce (neživé), mäkkýše (neživé), hydina a zverina; mäsové výťažky; konzervované, sušené a tepelne spracované ovocie a zelenina; rôsoly, džemy, marmelády, ovocné zaváraniny, ovocné pretlaky; vajcia, mlieko a mliečne výrobky vrátane mliečnych nápojov; konzervované mäso, ryby, hydina a zverina.
30 - Káva, čaj, kakao, cukor, ryža, maniok, ságo, kávové náhradky; kávové, kakaové a čokoládové nápoje; múka a výrobky z obilia, chlieb, pekárske a cukrárske výrobky, zmrzliny, obilniny určené na ľudskú spotrebu, napr. ovsené vločky a vločky z iných obilnín; med, melasový sirup; kvasnice, prášky do pečiva; soľ, horčica; ocot, omáčky ako chuťové prísady; korenie; ľad.
39 - Turistické kancelárie s výnimkou kancelárií poskytujúcich rezerváciu hotelového ubytovania; sprevádzanie turistov; turistické prehliadky; preprava turistov; organizovanie ciest; organizovanie okružných výletov a okružných plavieb; preprava turistov; rezervácia zájazdov; organizovanie výletov.
42 - Poskytovanie stravy a nápojov (alebo poskytovanie stravovacích a občerstvovacích služieb); ubytovacie kancelárie (hotely, penzióny); poskytovanie prechodného ubytovania; rezervovanie prechodného ubytovania; rezervácia hotelov a penziónov; pohrebné služby.

(540) IT'S FINGER LICKIN' GOOD

(732) Kentucky Fried Chicken International Holdings, Inc., spoločnosť zriadená podľa zákonov štátu Delaware, Louisville, Kentucky, US;
(740) Tomeš Pavol, Ing., Bratislava, SK;

---

(111) 181962
(151) 17.9.1998
(156) 27.12.2013
(180) 27.12.2023
(210) 2378-93
(220) 27.12.1993
(442) 3.6.1998
(450) 2.12.1998
7 **(511) 5**
(511) 5 - Farmaceutické prípravky.

(540) AIROMIR

(732) IVAX International GmbH, Alpenstrasse 2, 8640 Rapperswil, CH;

---

(111) 190568
(151) 4.5.2000
(156) 28.12.2013
(180) 28.12.2023
(210) 2380-93
(220) 28.12.1993
(442) 2.12.1998
(450) 11.7.2000
7 **(511) 7, 8, 10, 12, 24, 25, 35, 42**
(511) 7 - Stacionárne motory a ich náhradné diely, poľnohospodárske stroje s benzínovými motormi, prídavné zariadenia k poľnohospodárskym strojom, prídavné zariadenia k benzínovým motorom, dopravné pásy na prepojenie výrobných, montážnych, kontrolných a baliacich pracovísk pre strojársky, potravinársky, farmaceutický priemysel a poľnohospodárstvo.
8 - Náradie z plastických hmôt.
10 - Rehabilitačné a kompenzačné pomôcky pre zdravotne a telesne postihnutých.
12 - Matice, panvičky, benzínové motory a ich komponenty pre jednostopové motorové vozidlá na pozemné komunikácie, trojkolesové vozidlá na pozemné komunikácie, transportné článkové a segmentové nepriamočiare zariadenia pre strojársky, potravinársky, farmaceutický priemysel a poľnohospodárstvo, náhradné diely benzínových motorov, trojkolesové vozidlá a transportné zariadenia, invalidné vozíky.
24 - Posteľná bielizeň.
25 - Obuv.
35 - Predvádzanie tovaru.
42 - Poradenské služby, najmä technické poradenstvo, inžinierske práce a expertízy, konzultácie odborné, stravovacie služby.

(540)

(732) DIAMOAK, obchodno - výrobné družstvo, Centrum 12/17, P. O. BOX 71, 017 01 Považská Bystrica, SK;

---

(111) 205167
(151) 20.1.2004
(156) 7.7.2013
(180) 7.7.2023
(210) 1859-2003
(220) 7.7.2003
(442) 11.9.2003
(450) 6.4.2004
8 (511) 7, 12, 37, 42, 43
(511) 7 - Potrubné pneumatické zariadenia na dopravu; dopravníky; dvíhače vozňov; eskalátory; hnacie motory s výnimkou motorov do pozemných vozidiel; pneumatické kladivá; manipulátory; polohovadlá; nakladacie výložníky; nákladné výťahy; mostové žeriavy; pneumatické transportéry; poľnohospodárske dopravníky; banské prepravníky; výťahy; rýpadlá; vzduchové vankúše na manipuláciu s nákladom; zdvíhacie zariadenia; zdvíhadlá, elevátory; zdviháky; žeriavy; stavebné stroje, najmä bágre, miešačky, asfaltovacie stroje.
12 - Dopravné prostriedky na pohyb po zemi, vode, vo vzduchu a po koľajniciach; terénne vozidlá; dvojkolesové vozíky; elektromobily; kamióny; nákladné vozidlá; traktory; vozíky na manipuláciu s tovarom; vyklápacie vozíky; vyklápače ako časti nákladných áut; zdvíhacie vozíky.
37 - Sprostredkovanie montáže, opráv, rekonštrukcií a stavby zdvíhacích, dopravných a manipulačných strojov a zariadení, strojov a zariadení s mechanickým, pneumatickým a hydraulickým pohonom; sprostredkovanie zámočníckych prác patriacich do tejto triedy; stavebná činnosť, najmä v oblasti bytovej a občianskej výstavby; sprostredkovanie stavebných činností; poradenská a konzultačná činnosť v stavebníctve; opravy zdvíhacích, dopravných a manipulačných strojov a zariadení, strojov a zariadení s mechanickým, pneumatickým a hydraulickým pohonom.
42 - Projektovanie stavieb; inžinierska činnosť; štúdie technických projektov.
43 - Služby barov; bufety (rýchle občerstvenie); hotelierske služby; jedálne; služby motelov; reštaurácie.
(540) EUROPANOBA
(732) Slovenské technické centrum, s.r.o., Pražská 11, 811 04 Bratislava, SK;
(740) Brichtová Tatiana, JUDr., Bratislava, SK;

---

(111) 205470A
(151) 4.3.2004
(156) 18.9.2013
(180) 18.9.2023
(210) 2643-2003A
(442) 2.12.2003
(450) 8.6.2004
9 (511) 16
(511) 16 - Knihy; brožúry; časopisy; periodiká; publikácie.
(540)
atrium
(732) ALBATROS GROUP, s. r. o., Živnostenská 2, 811 06 Bratislava, SK;
(740) Litváková Edita, Ing., Bratislava, SK;

---

(111) 205483
(151) 4.3.2004
(156) 6.10.2013
(180) 6.10.2023
(210) 2850-2003
(220) 6.10.2003
(442) 2.12.2003
(450) 8.6.2004
8 (511) 35, 36
(511) 35 - Obchodný manažment a podnikové poradenstvo, poradenstvo pri vedení podnikov, profesionálne obchodné alebo podnikateľské poradenstvo.
36 - Finančné poradenstvo.
(540)
EUROPEAN RATING AGENCY
(732) EUROPEAN RATING AGENCY, a.s., Uršulínska 3, 811 01 Bratislava, SK;
(740) Porubčan Róbert, Ing., Ivanka pri Dunaji, SK;

---

(111) 205721
(151) 14.4.2004
(156) 25.11.2013
(180) 25.11.2023
(210) 3432-2003
(220) 25.11.2003
(442) 8.1.2004
(450) 7.7.2004
8 (511) 29, 35
(511) 29 - Syry.
35 - Odborné obchodné poradenstvo, sprostredkovanie obchodu s uvedeným tovarom a v poľnohospodárskej a živočíšnej výrobe.
(540)
GAZDOVSKÝ OŠTIEPOK
(591) zelená, žltá, červená, čierna
(732) AGROFARMA, spol. s r. o., 018 56 Červený Kameň, SK;
(740) Mrenica Jaroslav, Ing., Púchov, SK;

---

(111) 205722
(151) 14.4.2004
(156) 25.11.2013
(180) 25.11.2023
(210) 3433-2003
(220) 25.11.2003
(442) 8.1.2004
(450) 7.7.2004
8 (511) 29, 35
(511) 29 - Syry.
35 - Odborné obchodné poradenstvo; sprostredkovanie obchodu s uvedeným tovarom a v poľnohospodárskej a živočíšnej výrobe.

(540)

(591) zelená, žltá, červená, čierna
(732) AGROFARMA, spol. s r. o., 018 56 Červený Kameň, SK;
(740) Mrenica Jaroslav, Ing., Púchov, SK;

---

(111) 205723
(151) 14.4.2004
(156) 26.11.2013
(180) 26.11.2023
(210) 3454-2003
(220) 26.11.2003
(442) 8.1.2004
(450) 7.7.2004
8 (511) 29, 35
(511) 29 - Syry.
35 - Odborné obchodné poradenstvo, sprostredkovanie obchodu s uvedeným tovarom a v poľnohospodárskej a živočíšnej výrobe.
(540)

(591) zelená, žltá, červená, čierna
(732) AGROFARMA, spol. s r. o., 018 56 Červený Kameň, SK;
(740) Mrenica Jaroslav, Ing., Púchov, SK;

---

(111) 205724
(151) 14.4.2004
(156) 26.11.2013
(180) 26.11.2023
(210) 3455-2003
(220) 26.11.2003
(442) 8.1.2004
(450) 7.7.2004
8 (511) 29, 35
(511) 29 - Syry.
35 - Odborné obchodné poradenstvo; sprostredkovanie obchodu s uvedeným tovarom a v poľnohospodárskej a živočíšnej výrobe.
(540)

(591) zelená, žltá, červená, čierna
(732) AGROFARMA, spol. s r. o., 018 56 Červený Kameň, SK;
(740) Mrenica Jaroslav, Ing., Púchov, SK;

---

(111) 207310
(151) 13.9.2004
(156) 24.10.2013
(180) 24.10.2023
(210) 3126-2003
(220) 24.10.2003
(442) 8.6.2004
(450) 1.12.2004
8 (511) 3, 5, 29
(511) 3 - Bieliace prípravky na kozmetické účely; čistiace prípravky, mydlá vrátane dezodoračných, dezinfekčných a medicinálnych; prípravky proti poteniu, dezodoranty na osobnú potrebu; kozmetické prípravky, kozmetické krémy, kozmetické masky; kozmetické taštičky; kozmetické tampóny; čistiace mlieka a vody, pleťové a telové mlieka, emulzie a vody, balzamy; opaľovacie prípravky; minerálne látky na kozmetické účely; zubné pasty.
5 - Antiseptické a dezinfekčné prípravky, dezinfekčné prípravky na hygienické účely; medicínske bahno; balzamy na liečebné účely; prípravky proti poteniu na liečebné účely; repelenty; prípravky na ničenie hmyzu, prípravky na ničenie škodcov; minerálne soli; vitamínové prípravky; šumivé tablety na liečebné účely; vonné soli; pleťové a telové mlieka, emulzie a vody, balzamy, minerálne látky, všetko na liečebné účely; potravinové doplnky na posilnenie organizmu na báze liečivých byliniek; dietetické prípravky na lekárske účely, potravinové prípravky na lekárske účely.
29 - Potravinové doplnky nie na lekárske účely obsahujúce výťažky z bylín; potravinové doplnky nie na lekárske účely obsahujúce výťažky z bylín s prídavkom vitamínov alebo minerálov, alebo stopových prvkov.
(540) Dr. Hoj
(732) INTERPHARM Slovakia, a.s., Podzáhradná 47, 821 06 Bratislava, SK;
(740) Holoubková Mária, Ing., Bratislava, SK;

---

(111) 207540
(151) 14.10.2004
(156) 28.5.2013
(180) 28.5.2023
(210) 1386-2003
(220) 28.5.2003
(442) 7.7.2004
(450) 3.1.2005
8 (511) 16, 35, 37, 41, 42
(511) 16 - Tlačoviny; knihy; časopisy; periodiká, adresáre, diáre, kalendáre, tlačené publikácie; inštruktážny a učebný materiál s výnimkou prístrojov a zariadení.
35 - Vedenie účtovníctva; príprava mzdy a výplatných listín; príprava a vyhotovenie daňového priznania; analýza nákladov; poradenské služby v oblasti obchodného alebo podnikateľského riadenia; vyhľadávanie informácií v počítačových súboroch pre zákazníkov; zbieranie a zo-

raďovanie údajov v počítačových databázach; prenájom kancelárskych strojov a zariadení; prieskum trhu; marketingové štúdie.
37 - Montáž, údržba a opravy počítačov.
41 - Organizovanie a vedenie seminárov, konferencií, školení a vzdelávacích podujatí; poskytovanie on-line elektronických publikácií, publikácia elektronických kníh, novín a časopisov on-line.
42 - Vytváranie a udržiavanie počítačových stránok (webových stránok) pre zákazníkov; hosťovanie počítačových stránok (webových stránok); vytváranie a údržba registra doménových mien; návrh, inštalácia, údržba a aktualizácia počítačového softvéru (vrátane softvérových systémov) a počítačových programov; služby počítačového programovania poskytované on-line, zhotovovanie kópií počítačových programov; prevod a konverzia údajov a dokumentov z fyzických médií na elektronické médiá; poskytovanie informácií týkajúcich sa počítačov a vybavenia počítačových sietí on-line; služby elektronického zaisťovania bezpečnosti a ochrany informácií pred zneužitím.

(540)

syskos

(591) sivá, červená
(732) Kriško Alexander, Ing., Kúpeľná 3, 811 02 Bratislava, SK;

---

(111) 207770
(151) 9.11.2004
(156) 24.7.2013
(180) 24.7.2023
(210) 2094-2003
(220) 24.7.2003
(442) 3.8.2004
(450) 4.2.2005
8 (511) 3
(511) 3 - Kozmetické výrobky.

(540)

AKprofi cosmetic

(732) M+H Slovakia s. r. o., Ku Bratke 1. A/104, 934 05 Levice, SK;

---

(111) 207788
(151) 9.11.2004
(156) 15.8.2013
(180) 15.8.2023
(210) 2321-2003
(220) 15.8.2003
(442) 3.8.2004
(450) 4.2.2005
8 (511) 5, 30
(511) 5 - Výrobky dietetické pre deti a chorých na lekárske účely, chemické výrobky na lekárske účely, liečebná kozmetika na báze prírodných látok, liečebné kúpeľné výrobky, liečebné prípravky do kúpeľa, liečivé rastliny a výrobky z nich, vitamínové prípravky, medicinálne vína, multivitamíny, multiminerály, zmesi uvedených látok a prípravkov, prísady do jedla dietetické, posilňujúce a povzbudzujúce potraviny s liečivými účinkami, energeticko-výživné požívatiny na liečebné účely.
30 - Potraviny vyrobené s cieľom doplnenia bežnej stravy konzumenta, ktoré môžu priaznivo ovplyvniť zdravie konzumenta patriace do tejto triedy, prípravky určené na ochranu a regeneráciu kĺbov a pohybového ústrojenstva.

(540) GelActiv 24 Senior
(732) RENUTO (Overseas) LIMITED, Akropoleos, 59-61, SAVVIDES CENTER, 1st floor, flat/-Office 102, Nikosia, CY;
(740) Suchoňová Katarína, JUDr., Banská Bystrica, SK;

---

(111) 207790
(151) 9.11.2004
(156) 15.8.2013
(180) 15.8.2023
(210) 2323-2003
(220) 15.8.2003
(442) 3.8.2004
(450) 4.2.2005
8 (511) 5, 30
(511) 5 - Výrobky dietetické pre deti a chorých na lekárske účely, chemické výrobky na lekárske účely, liečebná kozmetika na báze prírodných látok, liečebné kúpeľné výrobky, liečebné prípravky do kúpeľa, liečivé rastliny a výrobky z nich, vitamínové prípravky, medicinálne vína, multivitamíny, multiminerály, zmesi uvedených látok a prípravkov, prísady do jedla dietetické, posilňujúce a povzbudzujúce potraviny s liečivými účinkami, energeticko-výživné požívatiny na liečebné účely.
30 - Potraviny vyrobené s cieľom doplnenia bežnej stravy konzumenta, ktoré môžu priaznivo ovplyvniť zdravie konzumenta patriace do tejto triedy, prípravky určené na ochranu a regeneráciu kĺbov a pohybového ústrojenstva.

(540) Delpharmea GelActiv 24 Senior
(732) RENUTO (Overseas) LIMITED, Akropoleos, 59-61, SAVVIDES CENTER, 1st floor, flat/-Office 102, Nikosia, CY;
(740) Suchoňová Katarína, JUDr., Banská Bystrica, SK;

---

(111) 207791
(151) 9.11.2004
(156) 15.8.2013
(180) 15.8.2023
(210) 2324-2003
(220) 15.8.2003
(442) 3.8.2004
(450) 4.2.2005
8 (511) 5, 30
(511) 5 - Výrobky dietetické pre deti a chorých na lekárske účely, chemické výrobky na lekárske účely, liečebná kozmetika na báze prírodných látok, liečebné kúpeľné výrobky, liečebné prípravky do kúpeľa, liečivé rastliny a výrobky z nich, vitamínové prípravky, medicinálne vína, multivitamíny, multiminerály, zmesi uvedených látok a prípravkov, prísady do jedla dietetické,

posilňujúce a povzbudzujúce potraviny s liečivými účinkami, energeticko-výživné požívatiny na liečebné účely.
30 - Potraviny vyrobené s cieľom doplnenia bežnej stravy konzumenta, ktoré môžu priaznivo ovplyvniť zdravie konzumenta patriace do tejto triedy, prípravky určené na ochranu a regeneráciu kĺbov a pohybového ústrojenstva.

(540)

(591) červená, ružová, oranžová, sivá, strieborná
(732) RENUTO (Overseas) LIMITED, Akropoleos, 59-61, SAVVIDES CENTER, 1st floor, flat/-Office 102, Nikosia, CY;
(740) Suchoňová Katarína, JUDr., Banská Bystrica, SK;

---

(111) 207793
(151) 9.11.2004
(156) 15.8.2013
(180) 15.8.2023
(210) 2326-2003
(220) 15.8.2003
(442) 3.8.2004
(450) 4.2.2005
8 (511) 5, 30
(511) 5 - Výrobky dietetické pre deti a chorých na lekárske účely, chemické výrobky na lekárske účely, liečebná kozmetika na báze prírodných látok, liečebné kúpeľné výrobky, liečebné prípravky do kúpeľa, liečivé rastliny a výrobky z nich, vitamínové prípravky, medicinálne vína, multivitamíny, multiminerály, zmesi uvedených látok a prípravkov, prísady do jedla dietetické, posilňujúce a povzbudzujúce potraviny s liečivými účinkami, energeticko-výživné požívatiny na liečebné účely.
30 - Potraviny vyrobené s cieľom doplnenia bežnej stravy konzumenta, ktoré môžu priaznivo ovplyvniť zdravie konzumenta patriace do tejto triedy, prípravky určené na ochranu a regeneráciu kĺbov a pohybového ústrojenstva.

(540)

(591) červená, ružová, oranžová, modrá
(732) RENUTO (Overseas) LIMITED, Akropoleos, 59-61, SAVVIDES CENTER, 1st floor, flat/-Office 102, Nikosia, CY;
(740) Suchoňová Katarína, JUDr., Banská Bystrica, SK;

---

(111) 207829
(151) 9.11.2004
(156) 16.9.2013
(180) 16.9.2023
(210) 2593-2003
(220) 16.9.2003
(442) 3.8.2004
(450) 4.2.2005
8 (511) 7, 35, 41, 42
(511) 7 - Obrábacie stroje; rezacie stroje.
35 - Vyhľadávanie informácií v počítačových súboroch pre zákazníkov; pomoc pri riadení obchodnej činnosti; poradenstvo v oblasti obchodnej činnosti; organizovanie komerčných alebo reklamných výstav a veľtrhov; organizovanie výstav na obchodné a reklamné účely; predvádzanie (služby modeliek) na reklamné účely a podporu predaja; prenájom reklamných materiálov; reklama; on-line reklama na počítačovej komunikačnej sieti; vydávanie a aktualizovanie reklamných materiálov; uverejňovanie reklamných textov; rozširovanie reklamných alebo inzertných oznamov; rozširovanie reklamných materiálov zákazníkom; zbieranie údajov do počítačových databáz; zoraďovanie údajov v počítačových databázach.
41 - Digitálna tvorba obrazov na výstupných zariadeniach; fotografovanie; prekladateľské služby; umelecké módne agentúry.
42 - Grafický dizajn; vytváranie a udržiavanie počítačových stránok (Web) pre zákazníkov.

(540)

(591) modrá, biela
(732) MicroStep CDM s. r. o., Hurbanova 333, 906 13 Brezová pod Bradlom, SK;

---

(111) 207945
(151) 9.11.2004
(156) 8.8.2013
(180) 8.8.2023
(210) 2257-2003
(220) 8.8.2003
(442) 3.8.2004
(450) 4.2.2005
8 (511) 33
(511) 33 - Alkoholické nápoje, najmä vodka.

(540)

(591) biela, modrá, žltá, zelená, čierna, hnedá, sivá

(732) CEDC International sp. z o.o., Kowanowska 48, 64-600 Oborniki Wielkopolskie, PL;
(740) PATENTSERVIS Bratislava, a. s., Bratislava, SK;

---

(111) 207957
(151) 9.11.2004
(156) 10.10.2013
(180) 10.10.2023
(210) 2906-2003
(220) 10.10.2003
(442) 3.8.2004
(450) 4.2.2005
8 **(511) 29, 30, 32**
(511) 29 - Mlieko a iné mliečne výrobky vrátane mliečnych nápojov, jedlé tuky.
30 - Ryža, cukor, múka a obilné výrobky určené na ľudskú výživu, kvasnice, prášky do pečiva, soľ, horčica.
32 - Nealkoholické nápoje, sirupy a iné prípravky na výrobu nápojov, ovocné šťavy a nápoje z ovocných štiav.
(540) ACCOM
(732) ACCOM, s. r. o., Na pláni 41, 150 00 Praha, CZ;
(740) Suchoňová Katarína, JUDr., Banská Bystrica, SK;

---

(111) 208048
(151) 13.12.2004
(156) 13.8.2013
(180) 13.8.2023
(210) 2293-2003
(220) 13.8.2003
(442) 8.9.2004
(450) 4.3.2005
8 **(511) 16, 21, 25, 32, 34, 43**
(511) 16 - Papierové tácky, tégliky, pasparty, plagáty, veľké plošné plagáty, papierové rozetky, účtenky, papierové tabule, papierové fľaše, papierové visačky, novoročné blahoželania, letáky, jedálne lístky, papierové servítky, ceruzky.
21 - Sklenené čaše, poháre, keramické čaše, holby, keramické stojany na jedálne lístky, keramické a porcelánové tácky, porcelánové džbánky.
25 - Odevy, klobučnícky tovar.
32 - Pivo alkoholické a nealkoholické, ľahké pivá a ležiaky, minerálne vody, šumivé a iné nealkoholické nápoje, sirupy a iné prípravky na prípravu nápojov.
34 - Popolníky sklenené, popolníky keramické, popolníky porcelánové.
43 - Služby spojené s prevádzkovaním pohostinstva, reštaurácie, dočasné ubytovanie.
(540) OSTO6
(732) Pivovary Staropramen s. r. o., Nádražní 43/84, 150 00 Praha 5, CZ;
(740) Záthurecká Romana, JUDr., Banská Bystrica, SK;

---

(111) 208054
(151) 13.12.2004
(156) 18.8.2013
(180) 18.8.2023
(210) 2351-2003
(220) 18.8.2003
(442) 8.9.2004
(450) 4.3.2005
8 **(511) 9, 16, 35**
(511) 9 - Nosiče zvuku s nahrávkami, predovšetkým hudobných a hudobno-slovných diel.
16 - Tlačoviny, formuláre, kníhviazačský materiál, listový papier, nálepky, lepiace štítky, obálky, periodiká, príručky, brožúry, kalendáre, katalógy, časopisy, reklamné materiály patriace do tejto triedy.
35 - Reklamné materiály - vydávanie a aktualizovanie, rozhlasová reklama a inzercia.
(540) Rozhlasový symfonický orchester
(732) Rozhlas a televízia Slovenska, Mlynská dolina, 845 45 Bratislava, SK;

---

(111) 208085
(151) 13.12.2004
(156) 13.10.2013
(180) 13.10.2023
(210) 2926-2003
(220) 13.10.2003
(442) 8.9.2004
(450) 4.3.2005
8 **(511) 32, 33**
(511) 32 - Nealkoholické nápoje.
33 - Alkoholické nápoje okrem piva.
(540) BARMAN
(732) PRELIKA, a. s., Prešov, Protifašistických bojovníkov 4, 080 01 Prešov, SK;

---

(111) 208090
(151) 13.12.2004
(156) 13.11.2013
(180) 13.11.2023
(210) 3327-2003
(220) 13.11.2003
(442) 8.9.2004
(450) 4.3.2005
8 **(511) 3, 21**
(511) 3 - Zubné pasty a ústne vody.
21 - Zubné kefky.
(540) COLGATE PROACTIVE
(732) COLGATE-PALMOLIVE COMPANY, a Delaware corporation, 300 Park Avenue, New York, NY 10022, US;
(740) Čechvalová Dagmar, Bratislava, SK;

---

(111) 208093
(151) 13.12.2004
(156) 13.11.2013
(180) 13.11.2023
(210) 3333-2003
(220) 13.11.2003
(442) 8.9.2004
(450) 4.3.2005
8 **(511) 8**
(511) 8 - Rohatkové kľúče, nástrčné kľúče.
(540) HONITON
(732) HONITON INDUSTRIES INC., No. 4 Lane 326, Peng-Yi Road, Tai-Ping City, Taichung, R. O. C., TW;
(740) Holoubková Mária, Ing., Bratislava, SK;

---

(111) 208142
(151) 14.12.2004
(156) 7.8.2013
(180) 7.8.2023
(210) 2220-2003
(220) 7.8.2003
(442) 8.9.2004
(450) 4.3.2005
8 (511) 16, 17, 35, 37, 39
(511) 16 - Firemné listiny, papierové propagačné materiály, letáky, prospekty, tlačivá, kopírovacie zariadenia, kancelárske potreby uvedené v tejto triede; kancelárska technika a príslušenstvo kancelárskej techniky uvedené v tejto triede.
17 - Izolačné materiály, izolanty, látky na izolovanie budov, izolačné laky, izolačné pásky, izolačné tkaniny, izolačné oleje, izolačné farby, izolačné fólie, izolačný papier, izolačná plsť, azbestové izolácie, sklené vlákna na izoláciu, izolačné rukavice, izolačné tesnenia, tesniace materiály, nekovové vystužovacie materiály, nekovové hadice, tesnenie na potrubia, podkladové materiály z gumy a plastov.
35 - Maloobchodná činnosť v oblasti strojárskeho, stavebného a drevospracujúceho priemyslu, s potravinárskymi výrobkami, s tabakovými výrobkami, s dopravnými prostriedkami a ich príslušenstvom; činnosti reklamnej agentúry, rozširovanie, vydávanie a aktualizovanie reklamných materiálov, prenájom reklamných priestorov a plôch, prenájom reklamných materiálov, zásielkové reklamné služby, uverejňovanie reklamných textov, prenájom kancelárskych strojov a zariadení, aranžovanie výkladov, analýzy nákladov, inzertné činnosti, obchodný alebo podnikateľský prieskum, poradenstvo v obchodnej činnosti, prenájom kancelárskych strojov a zariadení, obchodný manažment a podnikové poradenstvo, organizovanie výstav na obchodné a reklamné účely, odborné obchodné poradenstvo, prieskum trhu, prieskum verejnej mienky, sekretárske služby, účtovníctvo, vedenie účtovných kníh, marketingové štúdie.
37 - Stavebné činnosti, stavebný dozor, murovanie, utesňovanie stavieb, izolovanie stavieb, demolácia budov, prenájom stavebných strojov a zariadení, interiérové maľovanie a natieranie, klampiarstvo a inštalatérstvo, výstavba a opravy skladov, montovanie lešení, stavebné informácie.
39 - Balenie tovarov, nákladná a kamiónová doprava, skladovanie, uskladňovanie tovarov, sprostredkovanie prepravy, kuriérske služby, doručovanie tovaru, preprava nábytku, organizovanie ciest, exkurzií, okružných výletov, preprava a skladovanie odpadu, prenájom skladísk, prepravné služby, prenájom plavidiel, automobilov.
(540)

(732) IZOLA Košice, s.r.o., Textilná 8, 040 01 Košice, SK;
(740) Gruber Dalibor, Ing., Košice, SK;

---

(111) 208150
(151) 14.12.2004
(156) 18.8.2013
(180) 18.8.2023
(210) 2352-2003
(220) 18.8.2003
(442) 8.9.2004
(450) 4.3.2005
8 (511) 9, 16, 35
(511) 9 - Nosiče zvuku s nahrávkami, predovšetkým hudobných a hudobno-slovných diel.
16 - Tlačoviny, formuláre, kníhviazačský materiál, listový papier, nálepky, lepiace štítky, obálky, periodiká, príručky, brožúry, kalendáre, katalógy, časopisy, reklamné materiály patriace do tejto triedy.
35 - Reklamné materiály - vydávanie a aktualizovanie, rozhlasová reklama a inzercia.
(540) SOSR
(732) Rozhlas a televízia Slovenska, Mlynská dolina, 845 45 Bratislava, SK;

---

(111) 208151
(151) 14.12.2004
(156) 18.8.2013
(180) 18.8.2023
(210) 2353-2003
(220) 18.8.2003
(442) 8.9.2004
(450) 4.3.2005
8 (511) 9, 16, 35
(511) 9 - Nosiče zvuku s nahrávkami, predovšetkým hudobných a hudobno-slovných diel.
16 - Tlačoviny, formuláre, kníhviazačský materiál, listový papier, nálepky, lepiace štítky, obálky, periodiká, príručky, brožúry, kalendáre, katalógy, časopisy, reklamné materiály patriace do tejto triedy.
35 - Reklamné materiály - vydávanie a aktualizovanie, rozhlasová reklama a inzercia.
(540) Symfonický orchester Slovenského rozhlasu
(732) Rozhlas a televízia Slovenska, Mlynská dolina, 845 45 Bratislava, SK;

---

(111) 208152
(151) 14.12.2004
(156) 18.8.2013
(180) 18.8.2023
(210) 2354-2003
(220) 18.8.2003
(442) 8.9.2004
(450) 4.3.2005
8 (511) 9, 16, 35
(511) 9 - Nosiče zvuku s nahrávkami, predovšetkým hudobných a hudobno-slovných diel.
16 - Tlačoviny, formuláre, kníhviazačský materiál, listový papier, nálepky, lepiace štítky, obálky, periodiká, príručky, brožúry, kalendáre, katalógy, časopisy, reklamné materiály patriace do tejto triedy.
35 - Reklamné materiály - vydávanie a aktualizovanie, rozhlasová reklama a inzercia.
(540) OĽUN
(732) Rozhlas a televízia Slovenska, Mlynská dolina, 845 45 Bratislava, SK;

---

(111) 208153
(151) 14.12.2004
(156) 18.8.2013
(180) 18.8.2023
(210) 2355-2003
(220) 18.8.2003
(442) 8.9.2004
(450) 4.3.2005
8 **(511) 9, 16, 35**
(511) 9 - Nosiče zvuku s nahrávkami, predovšetkým hudobných a hudobno-slovných diel.
16 - Tlačoviny, formuláre, kníhviazačský materiál, listový papier, nálepky, lepiace štítky, obálky, periodiká, príručky, brožúry, kalendáre, katalógy, časopisy, reklamné materiály patriace do tejto triedy.
35 - Reklamné materiály - vydávanie a aktualizovanie, rozhlasová reklama a inzercia.
(540) Orchester ľudových nástrojov
(732) Rozhlas a televízia Slovenska, Mlynská dolina, 845 45 Bratislava, SK;

---

(111) 208177
(151) 17.12.2004
(156) 12.11.2013
(180) 12.11.2023
(210) 3311-2003
(220) 12.11.2003
(442) 8.9.2004
(450) 4.3.2005
8 **(511) 41**
(511) 41 - Semináre - konferencie, organizovanie konferencie s uvedeným názvom a logom.
(540)

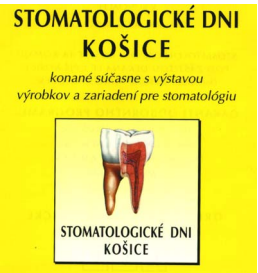

(591) čierna, žltá, hnedá, tehlovočervená
(732) Ing. Igor Kubovčík - KVV, Na doline 23, 040 14 Košice, SK;

---

(111) 208338
(151) 12.1.2005
(156) 18.8.2013
(180) 18.8.2023
(210) 2347-2003
(220) 18.8.2003
(442) 5.10.2004
(450) 1.4.2005
8 **(511) 9, 16, 35**
(511) 9 - Nosiče zvuku s nahrávkami, predovšetkým hudobných a hudobno-slovných diel.
16 - Tlačoviny, formuláre, kníhviazačský materiál, listový papier, nálepky, lepiace štítky, obálky, periodiká, príručky, brožúry, kalendáre, katalógy, časopisy, reklamné materiály patriace do tejto triedy.
35 - Reklamné materiály - vydávanie a aktualizovanie, rozhlasová reklama a inzercia.
(540) Slovak Radio Symphony Orchestra
(732) Rozhlas a televízia Slovenska, Mlynská dolina, 845 45 Bratislava, SK;

---

(111) 208339
(151) 12.1.2005
(156) 18.8.2013
(180) 18.8.2023
(210) 2348-2003
(220) 18.8.2003
(442) 5.10.2004
(450) 1.4.2005
8 **(511) 9, 16, 35**
(511) 9 - Nosiče zvuku s nahrávkami, predovšetkým hudobných a hudobno-slovných diel.
16 - Tlačoviny, formuláre, kníhviazačský materiál, listový papier, nálepky, lepiace štítky, obálky, periodiká, príručky, brožúry, kalendáre, katalógy, časopisy, reklamné materiály patriace do tejto triedy.
35 - Reklamné materiály - vydávanie a aktualizovanie, rozhlasová reklama a inzercia.
(540) Rundfunkssymphonieorchester
(732) Rozhlas a televízia Slovenska, Mlynská dolina, 845 45 Bratislava, SK;

---

(111) 208340
(151) 12.1.2005
(156) 18.8.2013
(180) 18.8.2023
(210) 2349-2003
(220) 18.8.2003
(442) 5.10.2004
(450) 1.4.2005
8 **(511) 9, 16, 35**
(511) 9 - Nosiče zvuku s nahrávkami, predovšetkým hudobných a hudobno-slovných diel.
16 - Tlačoviny, formuláre, kníhviazačský materiál, listový papier, nálepky, lepiace štítky, obálky, periodiká, príručky, brožúry, kalendáre, katalógy, časopisy, reklamné materiály patriace do tejto triedy.
35 - Reklamné materiály - vydávanie a aktualizovanie, rozhlasová reklama a inzercia.
(540) Radio Symphony Orchestra
(732) Rozhlas a televízia Slovenska, Mlynská dolina, 845 45 Bratislava, SK;

---

(111) 208341
(151) 12.1.2005
(156) 18.8.2013
(180) 18.8.2023
(210) 2350-2003
(220) 18.8.2003
(442) 5.10.2004
(450) 1.4.2005
8 **(511) 9, 16, 35**
(511) 9 - Nosiče zvuku s nahrávkami, predovšetkým hudobných a hudobno-slovných diel.

16 - Tlačoviny, formuláre, kníhviazačský materiál, listový papier, nálepky, lepiace štítky, obálky, periodiká, príručky, brožúry, kalendáre, katalógy, časopisy, reklamné materiály patriace do tejto triedy.
35 - Reklamné materiály - vydávanie a aktualizovanie, rozhlasová reklama a inzercia.

(540) Symphonieorchester des Slovakischen Rundfunks

(732) Rozhlas a televízia Slovenska, Mlynská dolina, 845 45 Bratislava, SK;

---

(111) 208349
(151) 12.1.2005
(156) 2.9.2013
(180) 2.9.2023
(210) 2465-2003
(220) 2.9.2003
(442) 5.10.2004
(450) 1.4.2005
8 (511) 33
(511) 33 - Alkoholické nápoje okrem piva.

(540) R - 40

(732) PRELIKA, a. s., Prešov, Protifašistických bojovníkov 4, 080 01 Prešov, SK;

---

(111) 208383
(151) 12.1.2005
(156) 14.10.2013
(180) 14.10.2023
(210) 2955-2003
(220) 14.10.2003
(442) 5.10.2004
(450) 1.4.2005
8 (511) 5, 29, 35
(511) 5 - Potravinové doplnky na posilnenie imunitného systému; dietetické prípravky na lekárske účely; potravinové prípravky na lekárske účely; liečivá pre ľudskú spotrebu.
29 - Potravinové doplnky nie na lekárske účely obsahujúce výťažky z húb s prídavkom vitamínov alebo minerálov, alebo stopových prvkov.
35 - Sprostredkovanie obchodu s uvedenými tovarmi.
(540)

(591) modrá, biela, červená
(732) PLEURAN, s.r.o., Peterská 16A, 821 03 Bratislava, SK;
(740) Holoubková Mária, Ing., Bratislava, SK;

---

(111) 208416
(151) 12.1.2005
(156) 23.10.2013
(180) 23.10.2023
(210) 3095-2003
(220) 23.10.2003
(442) 5.10.2004
(450) 1.4.2005
8 (511) 1
(511) 1 - Spojivá do betónov, výrobky na konzervovanie betónov, prísady do betónov.
(540)

(732) Betón Racio, s. r. o., Skladová 2, 917 01 Trnava, SK;

---

(111) 208419
(151) 12.1.2005
(156) 23.10.2013
(180) 23.10.2023
(210) 3098-2003
(220) 23.10.2003
(442) 5.10.2004
(450) 1.4.2005
8 (511) 9, 41
(511) 9 - Magnetické nosiče údajov, optické nosiče údajov, nosiče zvukových nahrávok, pásky so zvukovými nahrávkami, zvukové nahrávky - disky, nosiče obrazových údajov - pásky, nosiče obrazových údajov - disky.
41 - Výchovno-vzdelávacie aktivity najmä v oblasti folklóru, tanca, hudby, spevu, zvykoslovia, hry na hudobné nástroje, komponovania, produkcie, školenia, výcvik, skúšanie, preskúšavanie, pedagogická činnosť, metodická činnosť, vyučovanie, vzdelávanie, záujmová a rekreačná činnosť najmä pre deti, mládež, rodičov a dospelých, kultúrne programy, choreografia, voľnočasové aktivity, najmä kultúrne a osvetové, hudobná a spevácka produkcia, divadelné predstavenia, výchovno-zábavné klubové služby, výchovné koncerty, obveselenie, zábava, pobavenie, živé predstavenia, prázdninové tábory, rekreácia, rozhlasová zábava, organizovanie vedomostných, športových alebo zábavných súťaží, organizovanie voľného času, organizovanie kultúrnych alebo vzdelávacích výstav, organizovanie a vedenie konferencií, organizovanie a vedenie kongresov, organizovanie a vedenie seminárov, organizovanie a vedenie sympózií, organizovanie predstavení, organizovanie živých vystúpení, plánovanie a organizovanie večierkov, hudobná úprava, filmová tvorba, tvorba videofilmov, výroba rozhlasových a televíznych programov, výroba divadelných alebo iných predstavení, fotografická reportáž, hudobné skladateľské služby, partitúry, vydavateľská činnosť, najmä materiály a tlačoviny, vydávanie kníh, vydávanie textov s výnimkou reklamných alebo náborových, on-line vydávanie kníh a časopisov v elektronickej forme, zverejňovanie textov okrem reklamných, nahrávanie na videopásky, reprodukcia nahraných nosičov záznamu zvuku, reprodukcia nahraných nosičov obrazu, reprodukcia nahraných nosičov dát, elektronická edičná činnosť, digitálna tvorba obrazov na výstupných zariadeniach, informácie o výchove a vzdelávaní, pedagogické informácie.

(540)

(732) Folklórna spoločnosť Turiec, Vajanského námestie 2, 036 01 Martin, SK;

---

(111) 208421
(151) 12.1.2005
(156) 23.10.2013
(180) 23.10.2023
(210) 3100-2003
(220) 23.10.2003
(442) 5.10.2004
(450) 1.4.2005
10 (511) 9, 12, 18, 25, 28
(511) 9 - Odrazové disky na odevy na zabránenie dopravným nehodám; odrazové sklíčka na oblečenie na zabránenie dopravným nehodám; osobné ochranné prostriedky proti nehodám; clony proti oslepeniu; tlakomery na ventily; ochranné helmy; smerovky (smerové svetlá); blikavé svetlá; diaľkomery; ochranné rukavice; rýchlomery, tachometre; ochranné plášte; okuliare; signalizačné píšťalky; výstražné trojuholníky; otáčkomery.
12 - Koše (nosiče batožiny) na bicykloch; opravárske náradie na opravu pneumatík; bicykle; smerovky na bicykle; stojany na bicykle; blatníky; bicyklové reťaze; bicyklové ťahadlá riadenia; bicyklové pneumatiky; duše na bicykle; súkolesia, ozubené kolesá na bicykle; bicyklové brzdy; bicyklové alebo motocyklové blatníky; ráfiky na bicykle; kľuky na bicykle; bicyklové hlavy; pedále na bicykle; pumpy na bicykle; špice na bicykle; kolesá na bicykle; bicyklové sedadlá; bicyklové stojany; zvončeky na bicykle; ochranné siete na dámske bicykle; spätné zrkadlá; rámy na bicykle; poťahy na sedadlá bicyklov a motocyklov; galusky na bicykle.
18 - Batohy; vaky pre turistov; cestovné tašky; všetky uvedené tovary v súvislosti s cyklistikou.
25 - Čiapky; kapucne; šilty na pokrývky hlavy; bielizeň pohlcujúca pot; bielizeň zabraňujúca poteniu; cyklistické oblečenie; šatky, šály; vesty; športové bundy; tielka, tričká; bundy; športová obuv; čelenky; všetky uvedené tovary v súvislosti s cyklistikou.
28 - Bicykle (stojanové, na cvičenie); stacionárne bicykle (na cvičenie); valce na stacionárne bicykle na cvičenie; chrániče na lakte (ako športové potreby).
(540)

(591) čierna, červená, biela
(732) KELLYS BICYCLES s.r.o., Slnečná cesta 374, 922 01 Veľké Orvište, SK;
(740) Beleščák Ladislav, Ing., Piešťany, SK;

---

(111) 208475
(151) 8.2.2005
(156) 9.9.2013
(180) 9.9.2023
(210) 2541-2003
(220) 9.9.2003
(442) 3.11.2004
(450) 5.5.2005
8 (511) 3, 7, 8
(511) 3 - Pracie prípravky, prípravky na bielenie, čistenie, leštenie, odmasťovanie a brúsenie, prostriedky na čistenie sporákov, autokozmetické prípravky, mydlá, kozmetické prípravky, parfuméria, vonné oleje, vlasové vody, zubné pasty, ústne vody nie na lekárske účely, brúsne plátno, brúsne plátno leštiace, brúsne prípravky, brúsny papier, brúsny papier leštiaci.
7 - Stroje a obrábacie stroje zahrnuté do tejto triedy, motory (s výnimkou motorov do pozemných vozidiel), časti motorov (všetkých druhov s výnimkou motorov do pozemných vozidiel), čistiace elektrické stroje a prístroje, súkolesia a hnacie remene ako časti strojov, poľnohospodárske nástroje okrem nástrojov poháňaných ručne, liahne na vajcia, maznice ako časti strojov, kuchynské elektromechanické prístroje pre domácnosť (drviče, mixéry, mlynčeky), strojné rezné nástroje, práčky na bielizeň, umývačky riadu, vysávače, dopravníky pásové a pneumatické, elektrické zváračky ako stroje, razidlá ako stroje, brúsne kamene (časti strojov), brúsne kotúče (časti strojov).
8 - Náradie a nástroje s ručným pohonom, nožiarske výrobky vrátane nožiarskych výrobkov z drahých kovov, jedálenské príbory, britvy, kovové náčinie a nástroje na manikúru a pedikúru, elektrické holiace strojčeky, elektrické strojčeky na strihanie vlasov a srsti, sečné a bodné zbrane, razidlá (ručné nástroje), brúsne kamene (ručné nástroje), brúsne kotúče (ručné nástroje), šmirgľové brúsne kotúče, brúsne nástroje (na ručné brúsenie), brúsy (ručné nástroje).
(540)

(732) ALCA CZ, a.s., Branická 93, 147 00 Praha, CZ;
(740) Mešková Viera, Ing., Bratislava, SK;

---

(111) 208476
(151) 8.2.2005
(156) 9.9.2013
(180) 9.9.2023
(210) 2542-2003
(220) 9.9.2003
(442) 3.11.2004
(450) 5.5.2005
8 (511) 3, 7, 8
(511) 3 - Pracie prípravky, prípravky na bielenie, čistenie, leštenie, odmasťovanie a brúsenie, prostriedky na čistenie sporákov, autokozmetické prípravky, mydlá, kozmetické prípravky, parfuméria, vonné oleje, vlasové vody, zubné pasty,

ústne vody nie na lekárske účely, brúsne plátno, brúsne plátno leštiace, brúsne prípravky, brúsny papier, brúsny papier leštiaci.
7 - Stroje a obrábacie stroje zahrnuté do tejto triedy, motory (s výnimkou motorov do pozemných vozidiel), časti motorov (všetkých druhov s výnimkou motorov do pozemných vozidiel), čistiace elektrické stroje a prístroje, súkolesia a hnacie remene ako časti strojov, poľnohospodárske nástroje okrem nástrojov poháňaných ručne, liahne na vajcia, maznice ako časti strojov, kuchynské elektromechanické prístroje pre domácnosť (drviče, mixéry, mlynčeky), strojné rezné nástroje, práčky na bielizeň, umývačky riadu, vysávače, dopravníky pásové a pneumatické, elektrické zváračky ako stroje, razidlá ako stroje, brúsne kamene (časti strojov), brúsne kotúče (časti strojov).
8 - Náradie a nástroje s ručným pohonom, nožiarske výrobky vrátane nožiarskych výrobkov z drahých kovov, jedálenské príbory, britvy, kovové náčinie a nástroje na manikúru a pedikúru, elektrické holiace strojčeky, elektrické strojčeky na strihanie vlasov a srsti, sečné a bodné zbrane, razidlá (ručné nástroje), brúsne kamene (ručné nástroje), brúsne kotúče (ručné nástroje), šmirgľové brúsne kotúče, brúsne nástroje (na ručné brúsenie), brúsy (ručné nástroje).

(540) ALCA

(732) ALCA CZ, a.s., Branická 93, 147 00 Praha, CZ;
(740) Mešková Viera, Ing., Bratislava, SK;

---

(111) 208487
(151) 8.2.2005
(156) 6.10.2013
(180) 6.10.2023
(210) 2853-2003
(220) 6.10.2003
(442) 3.11.2004
(450) 5.5.2005
8 (511) 3, 5, 25
(511) 3 - Prípravky pracie a bieliace, čistiace, leštiace, odmasťovacie, mydlo, výrobky kozmetické, najmä krémy, telové mlieka, výrobky voňavkárske, najmä parfumy, toaletné vody, éterické oleje, vodičky a farby na vlasy, zubné pasty, ústne vody a prášky na zuby, osobné a ústne dezodoranty, vlasové prípravky.
5 - Výrobky veterinárske, výrobky hygienické, napr. nohavičky, obrúsky, vložky, vata, tampóny; výrobky dietetické pre deti a chorých, výrobky chemické na lekárske účely, multivitamínové prípravky a nápoje na liečebné účely, potravinové doplnky na liečebné účely, posilňujúce a podporné minerálne látky a vitamíny na liečebné účely, náplasti, obväzový materiál, prostriedky dezinfekčné, na ničenie rastlinných a živočíšnych škodcov, antiparazitné látky.
25 - Odevy, obuv, šľapky, plavky, spodná bielizeň.

(540) PROENZY

(732) WALMARK, a. s., Oldřichovice 44, 739 61 Třinec, CZ;
(740) Mešková Viera, Ing., Bratislava, SK;

---

(111) 208519
(151) 8.2.2005
(156) 20.10.2013
(180) 20.10.2023
(210) 3033-2003
(220) 20.10.2003
(442) 3.11.2004
(450) 5.5.2005
8 (511) 33
(511) 33 - Alkoholické nápoje okrem piva.

(540) KARPATSKÁ SILVOVICA

(732) PRELIKA, a. s., Prešov, Protifašistických bojovníkov 4, 080 01 Prešov, SK;

---

(111) 208520
(151) 8.2.2005
(156) 20.10.2013
(180) 20.10.2023
(210) 3034-2003
(220) 20.10.2003
(442) 3.11.2004
(450) 5.5.2005
8 (511) 33
(511) 33 - Alkoholické nápoje okrem piva.

(540) PRAVÁ SPIŠSKÁ 52

(732) PRELIKA, a. s., Prešov, Protifašistických bojovníkov 4, 080 01 Prešov, SK;

---

(111) 208521
(151) 8.2.2005
(156) 20.10.2013
(180) 20.10.2023
(210) 3035-2003
(220) 20.10.2003
(442) 3.11.2004
(450) 5.5.2005
8 (511) 16, 35, 41, 42
(511) 16 - Knihy; tlač letákov.
35 - Reklamné a propagačné služby na podporu humanitárnych cieľov, zdravotníctva, školstva a športu; lepenie plagátov; organizovanie výstav na obchodné a reklamné účely; vydávanie a rozširovanie propagačných materiálov, vydávanie reklamných textov a nápisov.
41 - Organizovanie kultúrnych alebo vzdelávacích výstav; školenie; organizovanie a vedenie kongresov, seminárov, sympózií, kultúrnych a športových podujatí, kultúrnych alebo vzdelávacích výstav, organizovanie športových súťaží, vedomostných a zábavných súťaží, organizovanie živých vystúpení, pedagogické informácie, vzdelávanie; služby poskytované prázdninovými tábormi - zábava, vydávanie kníh; vydávanie časopisov, periodík a iných textov s výnimkou reklamných alebo náborových, organizovanie spoločenských akcií, organizovanie a podpora aktivít humanitárnych, ekologických a sociálnych obsiahnutých v triede 41, organizovanie benefičných podujatí, vydávanie učebných textov, vydávanie zborníkov; nakladateľská a vydavateľská činnosť; informácie o výchove a vzdelávaní, klubové služby (výchovno-zábavné), organizácia a vedenie dielní na výučbu, organizovanie a vedenie seminárov, praktický výcvik, prázdninové tábory, semináre, školenia, súťaže, vydávanie kníh.

42 - Poradenské služby v ochrane životného prostredia; výskum (biologický).

(540)

EVOLUČNÉ LESY

(732) Lesoochranárske zoskupenie VLK, Tulčík 27, 082 13 Tulčík, SK;

---

(111) 208522
(151) 8.2.2005
(156) 20.10.2013
(180) 20.10.2023
(210) 3036-2003
(220) 20.10.2003
(442) 3.11.2004
(450) 5.5.2005
8 (511) 16, 35, 41, 42
(511) 16 - Knihy; tlač letákov.
35 - Reklamné a propagačné služby na podporu humanitárnych cieľov, zdravotníctva, školstva a športu; lepenie plagátov; organizovanie výstav na obchodné a reklamné účely; vydávanie a rozširovanie propagačných materiálov, vydávanie reklamných textov a nápisov.
41 - Organizovanie kultúrnych alebo vzdelávacích výstav; školenie; organizovanie a vedenie kongresov, seminárov, sympózií, kultúrnych a športových podujatí, kultúrnych alebo vzdelávacích výstav, organizovanie športových súťaží, vedomostných a zábavných súťaží, organizovanie živých vystúpení, pedagogické informácie, vzdelávanie; služby poskytované prázdninovými tábormi - zábava, vydávanie kníh; vydávanie časopisov, periodík a iných textov s výnimkou reklamných alebo náborových, organizovanie spoločenských akcií, organizovanie a podpora aktivít humanitárnych, ekologických a sociálnych obsiahnutých v triede 41, organizovanie benefičných podujatí, vydávanie učebných textov, vydávanie zborníkov; nakladateľská a vydavateľská činnosť; informácie o výchove a vzdelávaní, klubové služby (výchovno-zábavné), organizácia a vedenie dielní na výučbu, organizovanie a vedenie seminárov, praktický výcvik, prázdninové tábory, semináre, školenia, súťaže, vydávanie kníh.
42 - Poradenské služby v ochrane životného prostredia; výskum (biologický).

(540)

KÚP SI SVOJ STROM

732) Lesoochranárske zoskupenie VLK, Tulčík 27, 082 13 Tulčík, SK;

---

(111) 208523
(151) 8.2.2005
(156) 20.10.2013
(180) 20.10.2023
(210) 3037-2003
(220) 20.10.2003
(442) 3.11.2004
(450) 5.5.2005
8 (511) 16, 35, 41, 42
(511) 16 - Knihy; tlač letákov.
35 - Reklamné a propagačné služby na podporu humanitárnych cieľov, zdravotníctva, školstva a športu; lepenie plagátov; organizovanie výstav na obchodné a reklamné účely; vydávanie a rozširovanie propagačných materiálov, vydávanie reklamných textov a nápisov.
41 - Organizovanie kultúrnych alebo vzdelávacích výstav; školenie; organizovanie a vedenie kongresov, seminárov, sympózií kultúrnych a športových podujatí, kultúrnych alebo vzdelávacích výstav, organizovanie športových súťaží, vedomostných a zábavných súťaží, organizovanie živých vystúpení, pedagogické informácie, vzdelávanie; služby poskytované prázdninovými tábormi - zábava, vydávanie kníh; vydávanie časopisov, periodík a iných textov s výnimkou reklamných alebo náborových, organizovanie spoločenských akcií, organizovanie a podpora aktivít humanitárnych, ekologických a sociálnych obsiahnutých v triede 41, organizovanie benefičných podujatí, vydávanie učebných textov, vydávanie zborníkov; nakladateľská a vydavateľská činnosť; informácie o výchove a vzdelávaní, klubové služby (výchovno-zábavné), organizácia a vedenie dielní na výučbu, organizovanie a vedenie seminárov, praktický výcvik, prázdninové tábory, semináre, školenia, súťaže, vydávanie kníh.
42 - Poradenské služby v ochrane životného prostredia; výskum (biologický).

(540)

VLK LESOOCHRANÁRSKE ZOSKUPENIE

(732) Lesoochranárske zoskupenie VLK, Tulčík 27, 082 13 Tulčík, SK;

---

(111) 208524
(151) 8.2.2005
(156) 20.10.2013
(180) 20.10.2023
(210) 3038-2003
(220) 20.10.2003
(442) 3.11.2004
(450) 5.5.2005
8 (511) 16, 35, 41, 42
(511) 16 - Knihy; tlač letákov.
35 - Reklamné a propagačné služby na podporu humanitárnych cieľov, zdravotníctva, školstva a športu; lepenie plagátov; organizovanie výstav na obchodné a reklamné účely; vydávanie a rozširovanie propagačných materiálov, vydávanie reklamných textov a nápisov.
41 - Organizovanie kultúrnych alebo vzdelávacích výstav; školenie; organizovanie a vedenie kongresov, seminárov, sympózií kultúrnych a športových podujatí, kultúrnych alebo vzdelávacích výstav, organizovanie športových súťaží, vedomostných a zábavných súťaží, organizovanie živých vystúpení, pedagogické informácie, vzdelávanie; služby poskytované prázdninovými

táborми - zábava, vydávanie kníh; vydávanie časopisov, periodík a iných textov s výnimkou reklamných alebo náborových, organizovanie spoločenských akcií, organizovanie a podpora aktivít humanitárnych, ekologických a sociálnych obsiahnutých v triede 41, organizovanie benefičných podujatí, vydávanie učebných textov, vydávanie zborníkov. Nakladateľská a vydavateľská činnosť. Informácie o výchove a vzdelávaní, klubové služby (výchovno-zábavné), organizácia a vedenie dielní na výučbu, organizovanie a vedenie seminárov, praktický výcvik, prázdninové tábory, semináre, školenia, súťaže, vydávanie kníh.
42 - Poradenské služby v ochrane životného prostredia; výskum (biologický).

(540)

ABIES

(732) Lesoochranárske zoskupenie VLK, Tulčík 27, 082 13 Tulčík, SK;

---

(111) 208566
(151) 8.2.2005
(156) 20.11.2013
(180) 20.11.2023
(210) 3395-2003
(220) 20.11.2003
(442) 3.11.2004
(450) 5.5.2005
8 (511) 36, 37, 39
(511) 36 - Colné služby, najmä colné deklarácie.
37 - Čistenie interiérov a exteriérov budov, čistenie ciest, umývanie automobilov, čistenie interiérov automobilov, prenájom čistiacich strojov.
39 - Cestná doprava nákladná, vnútroštátna a medzinárodná, skladovanie palív a mazív a ich doprava a preprava, medzinárodné a vnútroštátne špeditérstvo (zasielateľstvo), skladovanie tovaru a manipulácia s nákladom, doprava a skladovanie odpadu, činnosť technických poradcov v oblasti dopravy a skladovania, prevádzka a prenájom garáží, prevádzka skladovacích a odstavných plôch pre motorové vozidlá, prenájom a sprostredkovanie prenájmu motorových vozidiel, sprostredkovanie služieb v oblasti dopravy a skladovania tovaru.

(540)

INTERNATIONALE SPEDITION PRAPOL

(732) PRAPOL, s. r. o., Lamačská cesta 135, 841 03 Bratislava, SK;
(740) Mešková Viera, Ing., Bratislava, SK;

---

(111) 208750
(151) 4.3.2005
(156) 8.8.2013
(180) 8.8.2023
(210) 2240-2003
(220) 8.8.2003
(442) 1.12.2004
(450) 2.6.2005
9 (511) 11, 37, 40, 42
(511) 11 - Zariadenia, prístroje a stroje na čistenie a úpravu vody; zariadenia, prístroje a stroje na čistenie odpadových vôd; zariadenia, prístroje a stroje na úpravu odpadových vôd; časti a diely uvedených zariadení, prístrojov a strojov na čistenie a úpravu vôd a odpadových vôd obsiahnutých v tejto triede.
37 - Stavebná činnosť; stavebný dozor; stavebné informácie; montáž, údržba a opravy zariadení na čistenie odpadových vôd.
40 - Prevádzkovanie technologických zariadení na čistenie odpadových vôd; odborné poradenstvo v oblasti čistenia odpadových vôd.
42 - Projektovanie technologických zariadení na čistenie odpadových vôd.

(540) **BIOCLAR**

(732) BIOCLAR, a. s., Seberíniho 1, 821 03 Bratislava, SK;
(740) Litváková Edita, Ing., Bratislava, SK;

---

(111) 208769
(151) 4.3.2005
(156) 4.9.2013
(180) 4.9.2023
(210) 2501-2003
(220) 4.9.2003
(442) 1.12.2004
(450) 2.6.2005
8 (511) 6, 17, 19, 37, 41, 42
(511) 6 - Výrobky z kovu, najmä profilované plechy, stavebné materiály kovové, najmä strešné krytiny kovové, obklady stien kovové, fasádne kazety, fasádne lamely, ostatné doplnky na strešné krytiny kovové, perforované plechy.
17 - Izolačné materiály.
19 - Stavebné materiály nekovové, najmä strešné krytiny nekovové, akékoľvek doplnky na strešné krytiny nekovové.
37 - Sprostredkovanie vo výstavbe, poradenská činnosť v stavebníctve.
41 - Vzdelávacia činnosť v stavebníctve.
42 - Inžinierska činnosť v stavebníctve, projektová činnosť v stavebníctve.

(540)

DEKPERFOR

(732) DEKTRADE, a. s., Tiskařská 10/257, 108 28 Praha - Malešice, CZ;
(740) Kubínyi Peter, Bc., Trenčín, SK;

(111) 208770
(151) 4.3.2005
(156) 4.9.2013
(180) 4.9.2023
(210) 2502-2003
(220) 4.9.2003
(442) 1.12.2004
(450) 2.6.2005
8 (511) 6, 17, 19, 37, 41, 42
(511) 6 - Výrobky z kovu, najmä profilované plechy, stavebné materiály kovové, najmä strešné krytiny kovové, obklady stien kovové, fasádne kazety, fasádne lamely, ostatné doplnky na strešné krytiny kovové, perforované plechy.
17 - Izolačné materiály.
19 - Stavebné materiály nekovové, najmä strešné krytiny nekovové, akékoľvek doplnky na strešné krytiny nekovové.
37 - Sprostredkovanie vo výstavbe, poradenská činnosť v stavebníctve.
41 - Vzdelávacia činnosť v stavebníctve.
42 - Inžinierska činnosť v stavebníctve, projektová činnosť v stavebníctve.
(540)

DEKTILE

(732) DEKTRADE, a. s., Tiskařská 10/257, 108 28 Praha - Malešice, CZ;
(740) Kubínyi Peter, Bc., Trenčín, SK;

---

(111) 208771
(151) 4.3.2005
(156) 4.9.2013
(180) 4.9.2023
(210) 2503-2003
(220) 4.9.2003
(442) 1.12.2004
(450) 2.6.2005
8 (511) 6, 17, 19, 37, 40, 41, 42
(511) 6 - Výrobky z kovu, najmä profilované plechy, stavebné materiály kovové, najmä strešné krytiny kovové, obklady stien kovové, fasádne kazety, fasádne lamely, ostatné doplnky na strešné krytiny kovové, perforované plechy.
17 - Izolačné materiály.
19 - Stavebné materiály nekovové, najmä strešné krytiny nekovové, akékoľvek doplnky na strešné krytiny nekovové.
37 - Sprostredkovanie vo výstavbe, poradenská činnosť v stavebníctve, klampiarstvo.
40 - Tvárnenie plechov vrátane profilovania plechov, lisovania plechov, ohýbania plechov, delenia plechov, farbenia plechov a sprostredkovania týchto služieb.
41 - Vzdelávacia činnosť v stavebníctve.
42 - Inžinierska činnosť v stavebníctve, projektová činnosť v stavebníctve.
(540)

DEKMETAL

(732) DEKTRADE, a. s., Tiskařská 10/257, 108 28 Praha - Malešice, CZ;
(740) Kubínyi Peter, Bc., Trenčín, SK;

---

(111) 208772
(151) 4.3.2005
(156) 4.9.2013
(180) 4.9.2023
(210) 2504-2003
(220) 4.9.2003
(442) 1.12.2004
(450) 2.6.2005
8 (511) 6, 17, 19, 37, 41, 42
(511) 6 - Výrobky z kovu, najmä profilované plechy, stavebné materiály kovové, najmä strešné krytiny kovové, obklady stien kovové, fasádne kazety, fasádne lamely, ostatné doplnky na strešné krytiny kovové, perforované plechy.
17 - Izolačné materiály.
19 - Stavebné materiály nekovové, najmä strešné krytiny nekovové, akékoľvek doplnky na strešné krytiny nekovové.
37 - Sprostredkovanie vo výstavbe, poradenská činnosť v stavebníctve.
41 - Vzdelávacia činnosť v stavebníctve.
42 - Inžinierska činnosť v stavebníctve, projektová činnosť v stavebníctve.
(540)

UNIDEK

(732) DEKTRADE, a. s., Tiskařská 10/257, 108 28 Praha - Malešice, CZ;
(740) Kubínyi Peter, Bc., Trenčín, SK;

---

(111) 208773
(151) 4.3.2005
(156) 4.9.2013
(180) 4.9.2023
(210) 2505-2003
(220) 4.9.2003
(442) 1.12.2004
(450) 2.6.2005
8 (511) 6, 17, 19, 37, 41, 42
(511) 6 - Výrobky z kovu, najmä profilované plechy, stavebné materiály kovové, najmä strešné krytiny kovové, obklady stien kovové, fasádne kazety, fasádne lamely, ostatné doplnky na strešné krytiny kovové, perforované plechy.
17 - Izolačné materiály.
19 - Stavebné materiály nekovové, najmä strešné krytiny nekovové, akékoľvek doplnky na strešné krytiny nekovové.
37 - Sprostredkovanie vo výstavbe, poradenská činnosť v stavebníctve.
41 - Vzdelávacia činnosť v stavebníctve.
42 - Inžinierska činnosť v stavebníctve, projektová činnosť v stavebníctve.
(540)

DEKPROFILE

(732) DEKTRADE, a. s., Tiskařská 10/257, 108 28 Praha - Malešice, CZ;
(740) Kubínyi Peter, Bc., Trenčín, SK;

(111) 208774
(151) 4.3.2005
(156) 4.9.2013
(180) 4.9.2023
(210) 2506-2003
(220) 4.9.2003
(442) 1.12.2004
(450) 2.6.2005
8 **(511) 6, 17, 19, 37, 41, 42**
(511) 6 - Výrobky z kovu, najmä profilované plechy, stavebné materiály kovové, najmä strešné krytiny kovové, obklady stien kovové, fasádne kazety, fasádne lamely, ostatné doplnky na strešné krytiny kovové, perforované plechy.
17 - Izolačné materiály.
19 - Stavebné materiály nekovové, najmä strešné krytiny nekovové, akékoľvek doplnky na strešné krytiny nekovové.
37 - Sprostredkovanie vo výstavbe, poradenská činnosť v stavebníctve.
41 - Vzdelávacia činnosť v stavebníctve.
42 - Inžinierska činnosť v stavebníctve, projektová činnosť v stavebníctve.
(540)

DEKLAMELLA

(732) DEKTRADE, a. s., Tiskařská 10/257, 108 28 Praha - Malešice, CZ;
(740) Kubínyi Peter, Bc., Trenčín, SK;

---

(111) 208775
(151) 4.3.2005
(156) 4.9.2013
(180) 4.9.2023
(210) 2507-2003
(220) 4.9.2003
(442) 1.12.2004
(450) 2.6.2005
8 **(511) 6, 17, 19, 37, 41, 42**
(511) 6 - Výrobky z kovu, najmä profilované plechy, stavebné materiály kovové, najmä strešné krytiny kovové, obklady stien kovové, fasádne kazety, fasádne lamely, ostatné doplnky na strešné krytiny kovové, perforované plechy.
17 - Izolačné materiály.
19 - Stavebné materiály nekovové, najmä strešné krytiny nekovové, akékoľvek doplnky na strešné krytiny nekovové.
37 - Sprostredkovanie vo výstavbe, poradenská činnosť v stavebníctve.
41 - Vzdelávacia činnosť v stavebníctve.
42 - Inžinierska činnosť v stavebníctve, projektová činnosť v stavebníctve.
(540)

DEKCASSETTE

(732) DEKTRADE, a. s., Tiskařská 10/257, 108 28 Praha - Malešice, CZ;
(740) Kubínyi Peter, Bc., Trenčín, SK;

---

(111) 208838
(151) 4.3.2005
(156) 24.10.2013
(180) 24.10.2023
(210) 3102-2003
(220) 24.10.2003
(442) 1.12.2004
(450) 2.6.2005
8 **(511) 5**
(511) 5 - Výrobky dámskej hygieny, najmä vložky a tampóny, slipové vložky, menštruačné nohavičky; inkontinentné plienky a vložky, inkontinentné nohavičky.
(540) ALLDAYS DISCREET
(732) The Procter & Gamble Company, spoločnosť zriadená podľa zákonov štátu Ohio, One Procter & Gamble Plaza, Cincinnati, Ohio, US;
(740) Štros David, JUDr., Bratislava, SK;

---

(111) 208896
(151) 4.3.2005
(156) 31.10.2013
(180) 31.10.2023
(210) 3205-2003
(220) 31.10.2003
(442) 1.12.2004
(450) 2.6.2005
8 **(511) 35**
(511) 35 - Vedenie účtovníctva; činnosť účtovných poradcov; činnosť organizačných a ekonomických poradcov, audítorská činnosť.
(540)

Signia
AUDIT A EKONOMICKÉ PORADENSTVO

(591) modrá, sivá
(732) Mišúth Roman, Ing., Ivana Bukovčana 14, 841 08 Bratislava, SK;

---

(111) 208949
(151) 4.3.2005
(156) 28.11.2013
(180) 28.11.2023
(210) 3498-2003
(220) 28.11.2003
(442) 1.12.2004
(450) 2.6.2005
8 **(511) 33**
(511) 33 - Alkoholické nápoje okrem piva.
(540) LITVOR
(732) PRELIKA, a. s., Prešov, Protifašistických bojovníkov 4, 080 01 Prešov, SK;

---

(111) 208965
(151) 8.3.2005
(156) 30.10.2013
(180) 30.10.2023
(210) 3197-2003
(220) 30.10.2003
(442) 1.12.2004
(450) 2.6.2005

8 (511) 30, 32, 33, 35
(511) 30 - Ľadový čaj, nápoje na báze čajov, čokoládové, kávové, kakaové nápoje, kakao, mliečne čokoládové a mliečne kávové nápoje, zmrzliny, korenie.
32 - Nealkoholické, izotonické šumivé nápoje, limonády, pivo, nápojové koncentráty, sirupy, emulzie a iné prípravky na výrobu nápojov, džúsy, minerálne, stolové, sódové sýtené vody, ovocné, zeleninové a nealkoholické šťavy.
33 - Alkoholické nápoje, koktaily, likéry, vermúty, vína, liehoviny, destilované nápoje, alkoholové extrakty, alkoholické nápoje obsahujúce ovocie.
35 - Sprostredkovateľská činnosť v oblasti obchodovania s nápojmi a sirupmi, koncentrátmi.
(540)

(732) Simea Piešťany, s. r. o., Mlynská 5026/26, 921 01 Piešťany, SK;
(740) Beleščák Ladislav, Ing., Piešťany, SK;

---

(111) 209053
(151) 7.4.2005
(156) 3.11.2013
(180) 3.11.2023
(210) 3200-2003
(220) 3.11.2003
(442) 3.1.2005
(450) 1.7.2005
8 (511) 14, 16, 36, 37
(511) 14 - Výrobky z drahých kovov a ich zliatin patriacich do tejto triedy, výrobky pokovované drahými kovmi a ich zliatinami patriace do tejto triedy, drahé kamene, polodrahokamy, výrobky z drahých kameňov a polodrahokamov patriace do tejto triedy, šperky a bižutéria; hodiny a hodinky, prístroje na meranie času.
16 - Obrazy, umelecké fotografie, publikácie, potreby pre výtvarníkov.
36 - Oceňovanie umeleckých diel.
37 - Opravy šperkov, hodín a hodiniek, servisná činnosť v oblasti zlatníctva, šperkárstva a hodinárstva.
(540)

(591) sivá, biela
(732) BATIS s.r.o., Nám. SNP 1B/1731, 958 01 Partizánske, SK;
(740) Lukačka Juraj, Mgr., Bratislava, SK;

---

(111) 209111
(151) 7.4.2005
(156) 6.2.2014
(180) 6.2.2024
(210) 304-2004
(220) 6.2.2004
(442) 3.1.2005
(450) 1.7.2005
8 (511) 32
(511) 32 - Prípravok na výrobu nealkoholických nápojov; nealkoholické nápoje s ovocnými príchuťami.
(540) HOT APPLE - Horúce jabĺčko
(732) JPLUS, s.r.o., Sezemická 2863/8, 193 00 Praha - - Horní Počernice, CZ;
(740) ROTT, RŮŽIČKA & GUTTMANN, Bratislava, SK;

---

(111) 209112
(151) 7.4.2005
(156) 6.2.2014
(180) 6.2.2024
(210) 305-2004
(220) 6.2.2004
(442) 3.1.2005
(450) 1.7.2005
8 (511) 32
(511) 32 - Prípravok na výrobu nealkoholických nápojov; nealkoholické nápoje s ovocnými príchuťami.
(540) HOT APPLE - Horúca brusnica
(732) JPLUS, s.r.o., Sezemická 2863/8, 193 00 Praha - - Horní Počernice, CZ;
(740) ROTT, RŮŽIČKA & GUTTMANN, Bratislava, SK;

---

(111) 209113
(151) 7.4.2005
(156) 6.2.2014
(180) 6.2.2024
(210) 306-2004
(220) 6.2.2004
(442) 3.1.2005
(450) 1.7.2005
8 (511) 32
(511) 32 - Džúsový koncentrát na výrobu nealkoholických nápojov; ovocný džús.
(540) Jaffa Champion - džúsové koncentráty s dužinou
(732) JPLUS, s.r.o., Sezemická 2863/8, 193 00 Praha - - Horní Počernice, CZ;
(740) ROTT, RŮŽIČKA & GUTTMANN, Bratislava, SK;

---

(111) 209137
(151) 8.4.2005
(156) 29.10.2013
(180) 29.10.2023
(210) 3181-2003
(220) 29.10.2003
(442) 3.1.2005
(450) 1.7.2005

8 (511) 35, 36
(511) 35 - Sprostredkovanie obchodu s tovarom.
36 - Sprostredkovateľská činnosť v oblasti poisťovníctva a finančníctva, sprostredkovanie kúpy, predaja a prenájmu nehnuteľností.
(540)

(732) CAPITOL, akciová spoločnosť, Ružová dolina 6, 821 08 Bratislava, SK;
(740) Dolanská Elena, RNDr., Bratislava, SK;

---

(111) 209138
(151) 8.4.2005
(156) 29.10.2013
(180) 29.10.2023
(210) 3182-2003
(220) 29.10.2003
(442) 3.1.2005
(450) 1.7.2005
8 (511) 35, 36
(511) 35 - Sprostredkovanie obchodu s tovarom.
36 - Sprostredkovateľská činnosť v oblasti poisťovníctva a finančníctva, sprostredkovanie kúpy, predaja a prenájmu nehnuteľností.
(540)

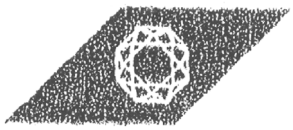

(732) CAPITOL, akciová spoločnosť, Rajská 15/A, 811 08 Bratislava, SK;
(740) Dolanská Elena, RNDr., Bratislava, SK;

---

(111) 209148
(151) 8.4.2005
(156) 4.11.2013
(180) 4.11.2023
(210) 3230-2003
(220) 4.11.2003
(442) 3.1.2005
(450) 1.7.2005
8 (511) 9, 16, 41
(511) 9 - Elektronický prekladový vreckový slovník, kompaktné disky, nosiče dát, magnetické a optické nosiče údajov, záznamové disky, magnetické disky, videokazety, optické disky, diapozitívy, exponované filmy, elektronické publikácie stiahnuté z telekomunikačnej siete, zariadenia a prístroje na prenos, reprodukciu alebo záznam zvuku alebo obrazu, počítače, počítačový softvér, prístroje a nástroje fotografické.
16 - Knihy, slovníky, publikácie, príručky, brožúry, tlačoviny, časopisy, prospekty, periodiká, noviny, katalógy, kancelárske obaly, knižné záložky, predmety z kartónu, podložky na písanie, pútače z papiera alebo lepenky, albumy, atlasy, mapy, plagáty, nálepky, písacie potreby, formuláre, fotografie, grafické zobrazenia, obrazy, kalendáre, kancelárske potreby s výnimkou nábytku, papiernický tovar, papierové vlajky, vrecká z papiera alebo plastických materiálov.
41 - Vzdelávanie, vyučovanie, jazykové školy, výučba cudzích jazykov a posunkovej reči, prekladateľské služby, tlmočenie posunkovej reči, školenia, korešpondenčné kurzy, diaľkové štúdium, výcvik a tréning riadiacich a manažérskych zručností, skúšanie a preskúšavanie riadiacich a manažérskych zručností, vydávanie kníh, príručiek a slovníkov, vydávanie periodickej a neperiodickej tlače, časopisov, novín, vydávanie on-line kníh a časopisov v elektronickej podobe, vydávanie zborníkov, výcvik, zverejňovanie textov s výnimkou reklamných, organizovanie a vedenie konferencií, kongresov, seminárov, kolokvií, sympózií, organizovanie kultúrnych alebo vzdelávacích výstav, organizovanie plesov, organizovanie vedomostných, zábavných alebo športových súťaží, zábava, výchovno-zábavné klubové služby, služby pre oddych a rekreáciu, informácie o vzdelávaní, poradenstvo v oblasti vzdelávania, pedagogické informácie, sprostredkovanie uvedených služieb.
(540)

(732) VISTA s.r.o., Klimkovičova 29, 040 23 Košice, SK;

---

(111) 209163
(151) 8.4.2005
(156) 14.11.2013
(180) 14.11.2023
(210) 3342-2003
(220) 14.11.2003
(442) 3.1.2005
(450) 1.7.2005
8 (511) 35, 39, 41, 42, 43
(511) 35 - Reklamná činnosť, marketingové štúdie, počítačové databázy, zbieranie údajov do počítačových databáz, zoraďovanie údajov v počítačových databázach.
39 - Poradenská činnosť v oblasti turistiky, organizovanie výletov, exkurzií, turistických prehliadok, preprava, doprava, prenájom dopravných prostriedkov, rezervácia zájazdov, turistické kancelárie s výnimkou kancelárií poskytujúcich rezerváciu hotelového ubytovania, poskytovanie informácií pomocou internetu v oblasti cestovného ruchu, sprostredkovanie predaja miesteniek na cestovanie prostredníctvom internetu, sprostredkovanie predaja zájazdov v oblasti cestovného ruchu prostredníctvom internetu, distribučná činnosť v oblasti periodických a neperiodických publikácií, služby týkajúce sa poskytovania informácií o cestovaní a informácií o tarifách, cestovných poriadkoch a možnostiach prepravy, služby spojené s cestovaním, služby cestovnej kancelárie týkajúce sa rezervácie zájazdov prostredníctvom katalógov a internetu.
41 - Informácie o možnostiach zábavy a rekreácie, vydávanie kníh a časopisov v elektronickej forme, rezervácia vstupeniek, tvorba videofilmov, vydavateľská činnosť v oblasti periodických a neperiodických publikácií s výnimkou

vydávania reklamných alebo náborových textov, organizovanie konferencií, kultúrnych a vzdelávacích podujatí.
42 - Tvorba internetových stránok, tvorba informačných systémov, tvorba softvéru, počítačové programovanie, obnovovanie počítačových databáz.
43 - Poskytovanie a rezervácia prechodného ubytovania, rezervácia hotelov, penziónov, chát a chalúp, ubytovania v súkromí, kempov, turistických ubytovní, motelov, hotelierske služby, ubytovacie kancelárie (hotely, penzióny), sprostredkovanie predaja prechodného ubytovania v oblasti cestovného ruchu prostredníctvom internetu, služby cestovnej kancelárie týkajúce sa rezervácie prechodného ubytovania, stravovania prostredníctvom katalógov a internetu.

(540) SKonline

(732) SKonline, s. r. o., ČSA 434/29, 907 01 Myjava, SK;

---

(111) 209232
(151) 8.4.2005
(156) 7.1.2014
(180) 7.1.2024
(210) 53-2004
(220) 7.1.2004
(442) 3.1.2005
(450) 1.7.2005
8 **(511) 5**
(511) 5 - Farmaceutické výrobky.

(540) SEPTOFORT

(732) WALMARK, a. s., Oldřichovice 44, 739 61 Třinec, CZ;
(740) Mešková Viera, Ing., Bratislava, SK;

---

(111) 209326
(151) 9.5.2005
(156) 20.9.2013
(180) 20.9.2023
(210) 2653-2003
(220) 20.9.2003
(310) 189856
(320) 20.3.2003
(330) CZ
(442) 4.2.2005
(450) 4.8.2005
8 **(511) 9, 20, 25, 28, 31, 37, 39**
(511) 9 - Rybárske olovká a závažia, váhy, meradlá, signalizačné prístroje, najmä signalizátory záberu pri love rýb, echoloty, navigačné prístroje.
20 - Stoličky, ležadlá, kresielka, najmä rybárske.
25 - Odevy aj nepremokavé, najmä pre rybolov, rybárske vesty, pláštenky, pracovné odevy, obuv, najmä pre rybolov, čižmy aj vysoké, pokrývky hlavy.
28 - Rybárske potreby všetkých druhov, najmä prúty a podpierky k nim, udičky, šnúry, vlasce, navijaky, háčiky, plaváčiky, plaváky, návnady, vnadidlá, nástrahy, vrhače návnad, (praky), mušky, muškárske viazacie materiály, muškárske šnúry, podberáky, sieťky na ryby, kesery (rybárske šité určené na rýchle prenášanie rýb), sedule, puzdrá na prúty.
31 - Krmivá pre ryby, rybárske návnady a nástrahy obsiahnuté v tejto triede.
37 - Montáž, servis a opravy rybárskych potrieb.
39 - Sprostredkovanie v oblasti dopravy, turistických prehliadok, sprevádzania turistov, organizovania výletov a rezervácií v oblasti cestovania.

(540)

(732) Ryby - Rybky - Rybičky, s. r. o ., Pompova 595, 617 00 Brno - Komárov, CZ;
(740) Kubínyi Peter, Bc., Trenčín, SK;

---

(111) 209357
(151) 9.5.2005
(156) 3.12.2013
(180) 3.12.2023
(210) 3551-2003
(220) 3.12.2003
(442) 4.2.2005
(450) 4.8.2005
8 **(511) 1, 2, 19**
(511) 1 - Tmely a lepidlá pre priemysel a stavebníctvo.
2 - Farby, fermeže a laky, najmä interiérové náterové farby a vodou riediteľné maliarske nátery, prostriedky proti hrdzi a hnilobe dreva, tmely olejové do farieb a náterov, tmely sklárske.
19 - Nekovové stavebné materiály, najmä prípravky na vypĺňanie trhlín a priehlbín na povrchoch kovov alebo dreva, prípravky na výplň otvorov v odliatkoch, stavebné hmoty zaradené v tejto triede, najmä špeciálne potery, cementy, malty a sadry, asfaltohliníkové náterové hmoty.

(540)

(732) Doksanský Daniel, Třebenická 1286/8, 182 00 Praha, CZ;
(740) Čechvalová Dagmar, Bratislava, SK;

---

(111) 209437
(151) 9.5.2005
(156) 25.2.2014
(180) 25.2.2024
(210) 573-2004
(220) 25.2.2004
(442) 4.2.2005
(450) 4.8.2005
8 **(511) 17**
(511) 17 - Hydroizolačné materiály.
(540)

(591) červená, modrá, čierna
(732) Fatra, a.s., třída Tomáše Bati 1541, 763 61 Napajedla, CZ;
(740) Bachratá Magdaléna, Mgr., Bratislava, SK;

(111) 209509
(151) 9.5.2005
(156) 29.10.2013
(180) 29.10.2023
(210) 3175-2003
(220) 29.10.2003
(442) 4.2.2005
(450) 4.8.2005
8 (511) 35, 41, 43
(511) 35 - Poskytovanie obchodných a podnikateľských informácií, marketingové štúdie, organizovanie komerčných alebo reklamných výstav, podpora predaja pre tretie osoby, poradenstvo pri vedení podnikov, reklama, vydávanie reklamných textov.
41 - Odborné školenia a vzdelávanie v oblasti prípravy a podávania nápojov, degustácie vín, vydávanie textov s výnimkou reklamných, organizovanie konferencií, seminárov a sympózií, organizovanie tréningov a odborných školení someliérov.
43 - Poradenstvo v oblasti prípravy a podávania alkoholických a nealkoholických nápojov, poskytovanie odborných informácií z oblasti prípravy a podávania alkoholických a nealkoholických nápojov.
(540)

(732) Asociácia someliérov Slovenskej republiky, Apollo hotel, Dulovo nám 1, 821 08 Bratislava, SK;
(740) Litváková Lenka, Ing., Bratislava, SK;

---

(111) 209519
(151) 9.5.2005
(156) 28.11.2013
(180) 28.11.2023
(210) 3487-2003
(220) 28.11.2003
(442) 4.2.2005
(450) 4.8.2005
8 (511) 5, 29, 30
(511) 5 - Dietetické látky a potraviny upravené na lekárske účely; potraviny pre deti, batoľatá a chorých, detská a dojčenská výživa; potravinové prípravky a doplnky ako posilňujúce požívatiny; vitamínové prípravky; požívatiny na doplnenie redukčných diét alebo prípravkov na schudnutie; prípravky obsahujúce biochemické katalyzátory, najmä pre fyzicky aktívne osoby, rekonvalescentov a chorých; dezinfekčné prípravky.
29 - Konzervované potraviny obsahujúce tovary patriace do triedy 29; polievky; prípravky na polievky; polievky vo vrecku; mliečne prípravky; konzervované hotové jedlá a ich zložky obsahujúce prevažne tovary patriace do triedy 29; mrazené mäso; mäso a mäsové výrobky ako mäsové pasty; nátierky na chlieb; paštéty; ovocie a zelenina konzervovaná, sušená, mrazená a zaváraná; želatína; jedlá želatína; ovocné rôsoly; džemy; kompóty; vajcia; mlieko a mliečne výrobky; mliečne, smotanové, jogurtové, tvarohové mrazené krémy aj s rastlinným tukom; mliečne, smotanové, jogurtové, tvarohové mrazené krémy s prídavkom ovocia; ovocné mrazené krémy; ovocné drene; zmrazené hotové jedlá a polotovary obsahujúce prevažne tovary patriace do triedy 29.
30 - Oblátky; cukrovinky včítane gumových; esencie do cukroviniek; cukrárske výrobky; zmrazené hotové jedlá a polotovary obsahujúce prevažne tovary patriace do triedy 30; káva; čaj; kakao; cukor; ryža; kávové náhradky; med; ľad na osvieženie; zmrzliny; ovocné zmrzliny; smotanové zmrzliny; mrazené cukrovinky; zmrzlinové výrobky; jogurty mrazené (zmrzliny); obilninové lupienky a vločky; ovocné želé; šalátové zálievky; šalátové omáčky; šalátové dresingy; konzervované potraviny obsahujúce tovary patriace do triedy 30; konzervované hotové jedlá a ich zložky obsahujúce prevažne tovary do triedy 30.
(540)

(732) Hamé s. r. o., Na Drahách 814, 686 04 Kunovice, CZ;

---

(111) 209901
(151) 9.6.2005
(156) 2.2.2014
(180) 2.2.2024
(210) 252-2004
(220) 2.2.2004
(442) 4.3.2005
(450) 8.9.2005
10 (511) 10, 37, 41, 42
(511) 10 - Zdravotnícke stroje, prístroje, pomôcky a zariadenia ako napr. aerosólové dávkovače na lekárske účely, ampulky kvapkacie na lekárske účely, anasteziologické prístroje, bandáže podporné a ortopedické, barly, čapíky na umelé zuby, chirurgické prístroje a nástroje, dávkovače piluliek, dilatátory chirurgické, dlahy chirurgické, dýchacie prístroje, dýzy na lekárske účely, elastické pančuchy na liečebné účely, elektródy na liečebné účely, elektrokardiogramy, filtre na UV lúče na lekárske účely, fyzioterapeutické zariadenia, galvanické pásy na lekárske účely, galvanické terapeutické zariadenia, gastroskopy, hematometre, prístroje na liečebné hluchoty, ihly na lekárske účely, prístroje na inhaláciu, inkubátory, kompresory chirurgické, kreslá na lekárske účely a zubolekárske účely, kvapkacie nádoby a kvapkadlá na lekárske účely, lampy na lekárske účely, laser na lekárske účely, lekárske prístroje a nástroje, lekárske tašky, masážne prístroje, masky anesteziologické, nábytok vyrobený špeciálne na lekárske účely, načúvacie prístroje pre hluchých, nádoby na moč, nádoby, kazety na lekárske účely, nákolenníky a náprstníky na lekárske účely, nádoby na lekárske a chirurgické nástroje, nite dentálne a chirurgické, nožnice chirurgické, obklady termoelektrické, obväzy podporné, odsávačky, odvodňovacie rúrky na lekárske účely, oftalmometre, oftalmo-

skopy, ochranné zariadenia proti röntgenovým lúčom, operačné stoly, ortopedická obuv, ortopedické výrobky, pílky na chirurgické účely, plachty pre inkontinentných pacientov, pokrývky a prikrývky postele, postele na lekárske účely, posteľové misy, pôrodnícke nástroje, prístroje a zariadenia na lekárske analýzy, prístroje na umelé dýchanie, prístroje na vykonávanie krvných skúšok, protézy, pumpy na lekárske účely, rádiologické prístroje, clony a trubice na lekárske účely, resuscitačné prístroje, zariadenia, prístroje a trubice na röntgenologické ožarovanie, röntgenové zariadenia a prístroje na lekárske účely, rozprašovače na lekárske účely, rukavice na lekárske účely, skalpely, skúšobné prístroje na lekárske účely, sondy na lekárske účely, spirometre, stetoskopy, striekačky injekčné, svorky chirurgické, šijacie ihly chirurgické, šitie (materiály chirurgické), šošovky (protézy), špachtle, špáradlá a špongie chirurgické, tampóny, teplomery na lekárske účely, teplovzdušné terapeutické zariadenia, termoelektrické obväzy, tlakomery, trokar, trubice drenáže, umelá koža chirurgická, umelé cievy, končatiny, oči, prsníky, sánky, zuby, chrup, urologické prístroje a nástroje, UV-lampy a lúče na lekárske účely, vibromasážne prístroje, vrtáky zubné, zariadenia na estetickú masáž, zariadenia na fyzické cvičenie na lekárske účely, zariadenia na hygienu a umývanie telesných dutín, zariadenia na zavádzanie vzduchu alebo látok do telesných dutín, zdravotná obuv, zrkadlá zubárske a pre chirurgov, zubárske kreslá, zubné prístroje a nástroje, zubné prístroje elektrické, zvieracie kazajky.

37 - Opravy a servis zdravotníckych nástrojov, prístrojov a zdravotníckych potrieb a iných výrobkov v tejto triede, odborná konzultačná a poradenská činnosť na servis zdravotníckych nástrojov, prístrojov a zdravotníckych potrieb a iných strojárenských zariadení, strojov a prístrojov.

41 - Školiaca činnosť na obsluhu a servis zdravotníckych nástrojov, prístrojov a zdravotníckych potrieb a iných strojárenských zariadení, strojov a prístrojov.

42 - Odborná konzultačná a poradenská činnosť na obsluhu zdravotníckych nástrojov, prístrojov a zdravotníckych potrieb a iných strojárenských zariadení, strojov a prístrojov; konštrukčné a technologické práce na výrobu strojárenských zariadení, strojov a prístrojov; výskum, vývoj zdravotníckych nástrojov, prístrojov a zdravotníckych potrieb.

(540)

(591) zelená, červená, biela
(732) MEDIST, s.r.o., Petrušovského 4, 066 01 Humenné, SK;
(740) Lobodová Dagmar, Ing., Košice, SK;

---

(111) 210105
(151) 8.7.2005
(156) 3.2.2014
(180) 3.2.2024
(210) 264-2004
(220) 3.2.2004
(442) 1.4.2005
(450) 6.10.2005
8 (511) 16, 17, 19, 35, 37, 39, 42, 43
(511) 16 - Firemné listiny, papiernický tovar, papierové propagačné materiály, informačné brožúry, fotografie, katalógy, kalendáre, mapy, knihy, noviny, časopisy, tlačivá a kancelárske potreby uvedené v triede 16, kancelárska technika uvedená v triede 16, náhradné diely a príslušenstvo kancelárskej techniky uvedené v triede 16.

17 - Kovové izolačné fólie, umelohmotné fólie, izolačné hmoty zabraňujúce sálaniu tepla, izolačné materiály, izolačné náterové farby, izolanty, látky na izolovanie budov od vlhkosti, minerálna vlna (izolátor), plastické hmoty, polotovary, sklená vlna ako izolačný materiál, materiály na zabránenie tepelnej radiácie, tepelné izolanty (nevodivé materiály), materiály zabraňujúce vyžarovaniu tepla, izolačné laky, izolačné pásky, izolačné tkaniny, izolačné oleje, izolačné farby, izolačné fólie, izolačný papier, izolačné povlaky, izolačná plsť, sklené vlákna na izoláciu, izolačné rukavice, izolačné tesnenia, tesniace materiály, tesniace obloženia, tesniace tmely, tkaniny zo sklených vlákien na izoláciu, trosková vlna (izolačný materiál), izolačné látky proti vlhkosti, nekovové hadice, tesnenie na potrubia, vypchávkové materiály z gumy a plastov, nekovové, vystužovacie materiály, zvukovoizolačné materiály, gumové a plastové výplne, podkladové materiály z gumy a plastov.

19 - Asfaltové (bitúmenové) nátery, poťahy, pokryvy na strechy, asfaltové (bitúmenové) výrobky pre stavebníctvo, nekovové základné konštrukcie pre budovy, nekovové debnenie, osvetľovacia dlažba, svetelná dlažba, asfaltové dlažby, nekovové dlážky, kamenárske výrobky, kameniny pre stavebníctvo, nekovové komínové nadstavce, komínové plášte, nekovové komínové rúry, nekovové komíny, nekovové dymovody, nekovové lešenia, náterové hmoty, omietky pre stavebníctvo, nekovový obkladový materiál na budovy, ohňovzdorné cementové nátery, plstený materiál na budovy, nekovové preklady, refrakčné materiály, nekovové samostatné továrenské komíny, stavebné sklo, izolačné stavebné sklo, nekovové prenosné stavby, nekovové stavebné krytiny, stavebný kameň, nekovový stavebný materiál, nekovové stavebné panely, šamot, tabuľové sklo pre stavebníctvo, tehly, terakota, trstina na stavebné účely, nekovové vonkajšie plášte budov, nekovové výplne dverí, nekovové vystužovacie materiály, žiaruvzdorné drevo.

35 - Maloobchodná činnosť v oblasti strojárenského, stavebného a drevospracujúceho priemyslu, s potravinárskymi výrobkami, s tabakovými výrobkami, s dopravnými prostriedkami a ich príslušenstvom, v oblasti chemického a petrochemického priemyslu, v oblasti sklárskeho priemyslu, v energetike; činnosti reklamnej agentúry, rozširovanie, vydávanie a aktualizovanie

reklamných materiálov, prenájom reklamných priestorov a plôch, prenájom reklamných materiálov, zásielkové reklamné služby, uverejňovanie reklamných textov, prenájom kancelárskych strojov a zariadení, aranžovanie výkladov, analýzy nákladov, inzertné činnosti, obchodný alebo podnikateľský prieskum, poradenstvo v obchodnej činnosti, obchodný manažment a podnikové poradenstvo, organizovanie výstav na obchodné a reklamné účely, odborné obchodné poradenstvo, prieskum trhu, prieskum verejnej mienky, sekretárske služby, účtovníctvo, vedenie účtovných kníh, marketingové štúdie.

37 - Stavebné činnosti, asfaltovanie, stavebný dozor, murovanie, murárstvo, utesňovanie stavieb, izolovanie stavieb, demolácia budov, čistenie komínov, čistenie a opravy kotlov, montáž a opravy pecí, protihrdzová úprava, výstavba a opravy skladov, štukovanie, sadrovanie, prenájom stavebných strojov a zariadení, interiérové maľovanie a natieranie, klampiarstvo a inštalatérstvo, výstavba a opravy skladov, montovanie lešení, stavebné informácie, izolovanie proti vlhkosti, montáž a opravy vykurovacích zariadení, stavebná činnosť v oblasti inžinierskych, priemyselných, bytových a občianskych stavieb, obkladačské práce, inštalácia, montáž, údržba a opravy strojných a priemyselných zariadení, pokrývačské práce na strechách budov, výstavba obchodných a veľtržných stánkov.

39 - Balenie tovarov, nákladná a kamiónová doprava, skladovanie, uskladňovanie tovarov, sprostredkovanie prepravy, kuriérske služby, doručovanie tovaru, preprava nábytku, organizovanie ciest, exkurzií, okružných výletov, preprava a skladovanie odpadu, prenájom skladísk, prepravné služby, prenájom plavidiel, automobilov.

42 - Inžinierska činnosť v investičnej výstavbe, projektová činnosť v investičnej výstavbe, štúdie technických projektov, projektovanie stavieb, zostavovanie stavebných výkresov, strojársky technický prieskum, revízia, odborné prehliadky a expertízy priemyselných komínov.

43 - Poskytovanie prechodného ubytovania, ubytovacie kancelárie, motelové služby, hotelierske služby, rezervácia penziónov, rezervácia hotelov, rezervovanie prechodného ubytovania, turistické ubytovne.

(540)

TERMOSTAV-MRÁZ

(591) olivovozelená, biela
(732) TERMOSTAV - MRÁZ, spoločnosť s ručením obmedzeným, Košice, Priemyselná 3, 042 99 Košice, SK;
(740) Gruber Dalibor, Ing., Košice, SK;

---

(111) 211452
(151) 10.10.2005
(156) 30.12.2013
(180) 30.12.2023
(210) 3775-2003
(220) 30.12.2003
(442) 1.7.2005
(450) 5.1.2006

8 (511) 21, 25, 28, 35, 39

(511) 21 - Aerosólové dávkovače s výnimkou dávkovačov na lekárske účely; nízkotlakové autoklávy s výnimkou elektrických; tlakové hrnce s výnimkou elektrických; bavlnený odpad na čistenie; bonboniéry ako kazety na cukrovinky s výnimkou kaziet z drahých kovov; bubliny (sklené nádoby); busty z porcelánu, terakoty alebo skla; bytové skleníky (na rastliny); dózy na čaj s výnimkou dóz z drahých kovov; čajníky s výnimkou čajníkov z drahých kovov; čajové sitka s výnimkou sitiek z drahých kovov; čajové súpravy s výnimkou súprav z drahých kovov; čaše s výnimkou čiaš z drahých kovov; poháriky s výnimkou pohárikov z drahých kovov; cedidlá na čaj s výnimkou cedidiel z drahých kovov; cedidlá pre domácnosť; česadlá na zvieratá; pretláčač cesnaku (kuchynská potreba); predmety na chladenie potravín obsahujúce chladiace zmesi pre domácnosť; chladiace fľaše; prenosné chladiarne s výnimkou elektrických; nástroje na čistenie na ručný pohon; cisterny; demižóny; cukorničky s výnimkou cukorničiek z drahých kovov; čutory, cestovné fľaše, poľné fľaše, čutory; kefy na cylindre; dávkovače mydla; kovové zásobníky na papierové uteráky, utierky; prenosné detské vaničky; kuchynské dosky na krájanie; dosky na pranie; žehliace dosky; drevené vedrá, kade, putne; drôtenky na čistenie; drôtenky na použitie v kuchyni; kovové drôtenky; porcelánové držadlá; držiaky na jedálne lístky; držiaky na kvety a rastliny (na aranžovanie kvetov); držiaky na mydlo; držiaky na špáradlá s výnimkou držiakov z drahých kovov; držiaky na sviece s výnimkou držiakov z drahých kovov; porcelánové dverové kľučky; dýzy polievacích hadíc; krčahy, džbány s výnimkou krčahov, džbánov z drahých kovov; figuríny z porcelánu, terakoty alebo skla, sošky z porcelánu, terakoty alebo skla; flakóny, nie z drahých kovov; fľaše; formy na ľadové kocky; kuchynské formy na pečenie; formy na pečivo; formy na prípravu jedál; formy na zákusky a koláče; fritézy s výnimkou elektrických; stojany na grily; stojany na rošty na opekanie; grily, rošty (potreby na opekanie); gumový zvon na čistenie odpadových potrubí; háčiky; handry na čistenie; handry na umývanie dlážky; hrebene; hrebene na rozčesávanie vlasov (riedke); hrebene na zvieratá; elektrické hrebene; hrnce, hrnčeky; hrnčiarsky tovar; hubice na polievacie krhly; ražne, kovové, na použitie v kuchyni; izotermické vrecká; jelenica na čistenie, semiš na čistenie; kahance na parfumy a aromatické látky; kanvice na kávu s výnimkou elektrických a kanvíc z drahých kovov; kanvice s výnimkou elektrických; karafy, fľaše; karafy s výnimkou karáf z drahých kovov; karuzel (kuchynský predmet); kastróly; filtračné alebo extrakčné kávovary s výnimkou elektrických; kávové filtre s výnimkou elektrických; kávové mlynčeky, ručné; kávové súpravy s výnimkou súprav z drahých kovov; kefársky tovar; kefy, materiál na ich výrobu; kefy na čistenie nádrží a nádob; kefy na obuv; kefy na umývanie riadu; kefy na zvieratá; elektrické kefy s výnimkou kief ako častí strojov; keramika na použitie v domácnosti; klietky pre vtáky, voliéry; klietky

pre zvieratá chované v domácnosti; kefy na kone; koreničky; koreničky okrem koreničiek z drahých kovov; korytá na kŕmenie zvierat; koše na použitie v domácnosti s výnimkou košov z drahých kovov; napínače na košele; košíky na chlieb, na použitie v domácnosti; kotlík (hrniec); kozmetické pomôcky; krájače cesta; napínače na kravaty; kremenné sklo ako polotovar, nie na stavebné účely; krištáľ (výrobky z krištáľového skla); kŕmidlá pre hospodárske zvieratá, žľaby pre dobytok; žľaby, válovy; kropiace zariadenia, rozstrekovače, polievacie zariadenia; kropidlá; krúžky na obrúsky s výnimkou krúžkov z drahých kovov; krúžky pre hydinu; krúžky pre vtáky; kuchynské hrnce; kuchynské mixéry s výnimkou elektrických, domáce mlynčeky s výnimkou elektrických; kuchynské nádoby s výnimkou nádob z drahých kovov; kuchynské náradie s výnimkou náradia z drahých kovov; neelektrické kuchynské potreby; kuchynský riad s výnimkou riadu z drahých kovov; kúdeľ na čistenie; kvetináče; labutienky; vedierka, nádoby na ľad; lapače hmyzu; kotlíky na ohrievanie lepidla, gleja; leštiace prostriedky (okrem prípravkov z papiera a kameňa); leštiace rukavice; leštiace stroje a zariadenia pre domácnosť s výnimkou elektrických; leštiace zariadenia na čistenie topánok s výnimkou elektrických; leštiace zariadenia s výnimkou elektrických; pomôcky na odstraňovanie líčidiel s výnimkou elektrických; lieviky; likérové súpravy; lisy na ovocie pre domácnosť s výnimkou elektrických; lopatka a zmetáčik na omrvinky; lopatky na zákusky, tortové lopatky; lyžice na obúvanie, obuváky; lyžice, varechy na miešanie (kuchynské predmety); majolika; maselničky; mechanické metly; metly; miešače s výnimkou elektrických, na použitie v domácnosti; misky alebo nádoby na vylučovanie pre zvieratá chované v domácnosti; misy na zeleninu; mliečne sklo (opálové sklo); ručné mlynčeky na korenie; ručné mlynčeky pre domácnosť; mopy; sklené mozaiky, nie pre stavebníctvo; pasce na myši; naberačky; kuchynské naberačky; nádoba na chlieb; nádoby na odpadky, koše na smeti; popolnice, nádoby na odpadky; nádoby na pitie; nádoby na použitie v domácnosti alebo v kuchyni s výnimkou nádob z drahých kovov; nádržky; napájadlá; napínače na obuv; napináky na obuv, kopytá; napínače na rukavice; napínače, napínadlá na oblečenie; napínacie rámy; tepelnoizolačné nádoby na nápoje (termosky); kefky na nechty; dentálna niť; nočníky; napínače na nohavice; obaly na mydlo, puzdrá na mydlo, mydelničky; formy na pečenie oblátok s výnimkou elektrických; kefky na obočie; oceľová vlna na čistenie; odkladacie stojany na nože; ohánky na muchy, lapačky na muchy; ohrievače na detské fľaše s výnimkou elektrických; opalizujúce sklo; otvárače na fľaše; ozdobné črepníky s výnimkou papierových; ozdobné stolové misy s výnimkou mís z drahých kovov; panvice; panvice na smaženie; papierové taniere; pasce na potkany; čističky peria; piknikové koše (s riadom); pipety, pipety na víno; pivové poháre; platne proti vyvretiu mlieka; umelé podkladky; podložky s výnimkou papierových, nie ako prestieranie; papierové podnosy na použitie v domácnosti; podnosy na použitie v domácnosti s výnimkou podnosov z drahých kovov; podnosy s výnimkou podnosov z drahých kovov; poháre na ovocie; pohárikyy papierové alebo z plastických hmôt; pohlcovače dymu pre domácnosť; poklopy na maslo; pokrievky; uzávery na pokrievky; pokrývky na syrový koláč; polievacie kanvy; polievkové misy s výnimkou mís z drahých kovov; poprašovače, nie elektrické; porcelán; porcelánové ozdoby, dekorácie; tvarované poťahy na žehliace dosky; potreby pre domácnosť s výnimkou potrieb z drahých kovov; prachéče na koberce; prachovky; prachovky, prachovky na nábytok; prasačie štetiny; práškové sklo na dekoráciu; lisy na žehlenie nohavíc, mangeľ na nohavice; príklopy na jedlo; prístroje na odstraňovanie zápachu pre osobnú potrebu; pudrenky s výnimkou pudreniek z drahých kovov; puzdrá na hrebene; puzdrá, vrecká; rajnice na pečenie, varenie (nie elektrické); relikvie okrem relikvií z drahých kovov; riad s výnimkou riadu z drahých kovov; rohy na pitie; rozprašovače na voňavky (flakóny); rukavice pre domácnosť; šalátové misy s výnimkou mís z drahých kovov; schránky na chlieb; šejkre, ručné mixéry; sekací nôž (kuchynský nástroj); sifónové fľaše na sódovú vodu; sitá na škváru (na použitie v domácnosti); sitá pre domácnosť; škatuľka na desiatu; škatuľka na pečivo (keksy); sklená vlna s výnimkou vlny ako izolačného materiálu; sklené banky, sklené banky žiarovky; sklené gule; sklené nádoby; sklené schránky; nite zo skleného vlákna, nie na použitie v textilnom priemysle; sklené vlákna s výnimkou vlákien na izoláciu a pre textilný priemysel; sklené vlákna s výnimkou vlákien na textilné účely; sklené zátky; sklenené poháre; sklo na automobilové okná (ako polotovar); sklo obsahujúce jemné elektrické vedenie; maľované výrobky zo skla; sklo ako surovina alebo polotovar s výnimkou stavebného skla; šľahače s výnimkou elektrických; šľahače s výnimkou elektrických pre domácnosť; smaltované sklo; sochy z porcelánu, terakoty alebo skla; špáradlá; špongie na použitie v domácnosti; špongie na umývanie; držiaky na špongie; sporiteľničky s výnimkou kovových; štetky na decht s dlhou rúčkou; štetky na holenie; stierka (kuchynské predmety); štipce na bielizeň; vývesné štíty z porcelánu alebo skla; stojany na holiace štetky; stojany na vajíčka; stojany na žehličky; stolové stojany s výnimkou stojanov z drahých kovov, na olej a ocot; olejničky s výnimkou olejničiek z drahých kovov; striekačky na polievanie kvetov a rastlín; strojček na rezance (ručný); kovové strojčeky na prípravu zmrzliny a chladených nápojov; strúhadlá pre domácnosť; súpravy kuchynského riadu; sušiak na bielizeň; sušiaky na bielizeň; svietniky, viacramenné svietniky okrem svietnikov z drahých kovov; sýpacie soľničky s výnimkou soľničiek z drahých kovov; tabuľové sklo (surovina); taniere s výnimkou tanierov z drahých kovov; tanieriky, tácne, podnosy s výnimkou tanierikov z drahých kovov; tepelnoizolačné nádoby (termosky); termosky; termosky na jedlo; tkaniny impregnované čistiacimi prípravkami na čistenie; toaletné kufríky; toaletné pomôcky; držiaky na toaletný papier; trojnožka (kuchynská potreba); tyčinky na koktail; úchytky na obrúsky ok-

rem úchytiek z drahých kovových; uhliaky; umelecké diela z porcelánu, terakoty alebo skla; urny s výnimkou úrn z drahých kovov; leštené usne; váľky na cesto; vane na pranie; vaničky, misky; vaničky pre vtáky; varešky (kuchynské nástroje); vázy s výnimkou váz z drahých kovov; látkové vedierka; vlasy na kefy a štetky; vlnený odpad na čistenie; vodné irigátory na čistenie zubov a masáž ďasien; vojenské šálky, ešusy; výlevky; vývrtky; vyzuváky, obuváky; záchodové kefy; záhradnícke rukavice; zhášadlá na sviečky okrem zhášadiel z drahých kovov; zubné kefky; elektrické zubné kefky; náhradné diely, časti a súčasti na uvedené tovary; obaly, puzdrá a stojany na uvedené tovary.

25 - Oblečenie; odevy; oblečenie z imitácie kože; oblečenie z kože; vrchné ošatenie; konfekcia (odevy); nepremokavý odev; kožušiny (oblečenie); zvrchníky; kabáty; saká, bundy; kostýmy, obleky; peleríny; plášte; plášte (dámske, lemované kožušinou); krátke kabátiky; krátke kabáty s kapucňou (teplé); gabardénové plášte; kapucne; kožušinové štóly; kombinézy (oblečenie); uniformy; maškarné kostýmy; zástery; podpinky; gamaše; kravaty; náprsenky; livreje; manipuly; mantila; rúcha, ornáty; sárí; tógy; šerpy; oblečenie z papiera; podbradníky, nie z papiera; pracovné plášte; šaty; sukne; nohavice; krátke, jazdecké alebo spodné nohavice; mitra (klobúk); opasky; opasky na doklady a peniaze (súčasť oblečenia); pleteniny (oblečenie); pletiarsky tovar; svetre; pulóvre; pletené svetre; podšívky (časti odevov); tričká; košele; sedlá na košele, blúzky alebo dámskych šiat; goliere; snímateľné goliere; manžety (časti odevov); ponožky; pančuchy; pančuškové nohavice; päty pančúch; pančuchy absorbujúce pot; podväzky na ponožky alebo pančuchy; bielizeň; osobná bielizeň; bielizeň zabraňujúca poteniu; body (bielizeň); tielka, vesty; pyžamá; podprsenky; ramienka na dámskej bielizni; živôtiky, korzety; kombiné; šnurovačky; spodničky; pánske spodky; detská výbavička; detské nohavičky; detské plienky, textilné; látkové plienky; pokrývky hlavy; čiapky; klobúky; klobúkové kostry; baretky; cylindre; turbany; šilty na pokrývky hlavy; chrániče uší (proti chladu ako pokrývka hlavy); šatky, šály, závoje; závoj - čipková šatka; čelenky; šály; šály uviazané pod krkom; vlnené šály; boa (kožušinová alebo perová ozdoba okolo krku); rukavice; palčiaky; rukávniky; športové tričká, dresy; cyklistické oblečenie; športová obuv; topánky na šport; futbalová obuv a štople na ňu; futbalové topánky (kopačky); lyžiarske topánky; gymnastické cvičky; gymnastické (telocvičné) dresy; kombinézy na vodné lyžovanie; oblečenie pre motoristov; potníky; vesty pre rybárov; plážové oblečenie; plážová obuv, šľapky na kúpanie; plavky na kúpanie; kúpacie plášte; župany; sprchovacie, kúpacie čiapky; obuv; topánky; šnurovacie topánky; celé topánky; vysoká obuv; dreváky; espadrily (letná obuv s plátenným zvrškom a podošvou z prírodného materiálu); papuče; sandále; galoše; nánožníky (nie elektricky vyhrievané); protišmykové pomôcky na obuv; podošvy na obuv; vnútorné podošvy; kovové časti na obuv; špičky na obuv; prešívacie remienky na obuv (na spájanie zvrškov a podošiev šitej obuvi); rámy na obuv; zvršky na obuv; podpätky; vrecká na odevy; vreckovka ozdobná (súčasť oblečenia); náhradné diely, časti a súčasti na uvedené tovary; obaly, puzdrá a stojany na uvedené tovary.

28 - Hry; stolové hry; spoločenské hry; mahjongs (čínska spoločenská hra so 144 kameňmi); dáma (hra); šachové hry; šachovnice; hracie kocky; domino (kocky); lurč (hra s kockami); pohár na kocky; hracie karty; karty na bingo; hracie žetóny; puzzle; stoly na stolný tenis; stoly na stolový futbal; ruletové kolo; hračky; autá (hračky); hračkárske vozidlá diaľkovo ovládané; modely automobilov; medvedíky (hračky); plyšové hračky; bábiky; šaty pre bábiky; detské fľaše pre bábiky; domčeky, izby, postieľky pre bábiky; stavebnice; stavebnicové kocky; balóny, balóniky na hranie; bazény na hranie; bubliny z mydla (ako hračky); kaleidoskopy; guľky na hranie; podkovy (ako hračky); vĺčkovia (hračky); hračky pre zvieratá chované v domácnostiach; rakety (športové náradie); výplety rakiet; prístroje na vystreľovanie tenisových loptičiek; tenisové siete; bedmintonové košíky; lopty na hranie; duše do hracích lôpt; siete (športové potreby); športové rukavice; bejzbalové rukavice; body boards; chrániče na lakte, píšťaly - športové potreby; ochranné vypchávky ako časti športových úborov; opasky pre vzpieračov (športové potreby); paličky mažoretiek; činky; disky (športové náradie); gumipuška (športová potreba); vrece na tréning boxu; boxerské rukavice; rapkáče; krúžky (hra, pri ktorej sa hádžu krúžky na tyčky); šípky (hra); zariadenie na bowling; šermiarske zbrane; šermiarske fleurety; šermiarske masky; šermiarske rukavice; náradie, luky na lukostreľbu; terče; vak s kriketovými potrebami; rukavice na kriket; lyže; lyžiarske viazanie; povrchové vrstvy na lyžiach; hrany lyží; pásy na lyže z tulenej kože; škrabky na lyže; vosky na lyže; obaly, poťahy na lyže; snežnice; boby; sánky (športový tovar); korčule; topánky na korčuľovanie s pripevnenými korčuľami; hokejky; puky; upínacie pásy, sedačky, postroje pre horolezcov; kolieskové korčule; stroje na fyzické cvičenie; zariadenia na telesné cvičenia; gymnastické zariadenia; zariadenia na kulturistiku; posilňovacie stroje; cvičebné náradie a zariadenie na posilňovanie hrudníka; stacionárne bicykle na cvičenie; valce, valčeky na stacionárne bicykle na cvičenie; plachetnice (malé); stožiare, sťažne na plachetnice; popruhy na plachetnice; surfovacie dosky; lyže na surfovanie; vodné lyže; remene a poťahy na surfy; plutvy na plávanie; rybárske náradie; rybárske prúty, udice; rybárske navijaky; háčiky na ryby; plaváky (ako rybárska výstroj); podberáky pre rybárov; prútené koše na chytanie rýb; materiál na zhotovovanie vlascov na rybolov; umelé návnady na lovenie alebo chytanie rýb; harpúny - športové náradie; vábničky pre poľovníkov; prostriedky na úpravu golfovej plochy; vybavenie na golf; golfové palice, rukavice, vaky s kolieskami alebo bez koliesok; odrazové dosky (športové náradie); štartovacie bloky (na šport); živica pre atlétov; hojdačky; skejtbordy; šmykľavky; padákové klzáky; rogalá; kolobežky; pištole a náboje na farbu (športové potreby); hlinené holuby (terče); za-

riadenie na vypúšťanie terčov v podobe hlinených holubov; biliardové stoly, gule; biliardové stoly uvádzané do činnosti vhodením mince; biliardový markér - tabuľka na zaznamenávanie stavu hry; mantinely biliardového stola; biliardové tága; špičky biliardových tág; krieda na biliardové tága; kolky; umelé vianočné stromčeky; ozdoby, umelý sneh, zvončeky na vianočné stromčeky s výnimkou osvetlenia a cukroviniek; držiaky, úchytky na sviečky na vianočné stromčeky; stojany na vianočné stromčeky; snehové gule; jarmočná manéž (lunapark); karnevalové, divadelné masky; konfety; trikové zariadenia; atrapy; bábky; ozdoby alebo darčeky rozdávané hosťom pri večierkoch; sieťky na motýle; hojdacie kone; pinatas; šarkany; navijaky na šarkanov; vzduchové pištole (hračky); kapsuly do pištolí na hranie; zábavná pyrotechnika - rozbušky, detonačné kapsuly, nárazové zápalky; petardy; hracie automaty uvádzané do činnosti vhodením mince; hracie automaty s výnimkou automatov fungujúcich po pripojení na televízne prijímače; zariadenia na elektronické hry s výnimkou hier využívajúcich televízne prijímače; náhradné diely, časti a súčasti na uvedené tovary; náhradné náplne do uvedených tovarov; obaly, puzdrá a stojany na uvedené tovary.

35 - Sprostredkovanie obchodu s tovarom; maloobchodné služby v oblasti odevov; športových potrieb; domácich potrieb; koženej galantérie; spotrebnej elektroniky; ručného náradia a nástrojov; reklama; on-line reklama na počítačovej komunikačnej sieti; zásielkové reklamné služby; rozširovanie reklamných alebo inzertných oznamov; rozširovanie reklamných materiálov zákazníkom - letáky, prospekty, tlačivá, vzorky; rozširovanie vzoriek; vydávanie a aktualizovanie reklamných materiálov; vydávanie reklamných alebo náborových textov; sprostredkovanie uvedených služieb.

39 - Skladovanie; skladovanie tovaru; balenie tovaru; informácie o uskladnení; prenájom skladísk; sprostredkovanie uvedených služieb.

(540) **TV PRODUCTS**

(732) TV PRODUCTS, s. r. o., Bottova 38/7, 010 01 Žilina, SK;

(740) Zahatňanská Gabriela, Ing., Žilina - Strážov, SK;

---

(111) 211641
(151) 10.10.2005
(156) 5.3.2014
(180) 5.3.2024
(210) 708-2004
(220) 5.3.2004
(442) 1.7.2005
(450) 5.1.2006
8 (511) 16, 31, 35
(511) 16 - Tlačoviny, predovšetkým katalógy, informačné a reklamné materiály; plagáty a prospekty; príručky; plastikové obaly, obaly (papierenický tovar); vrecká z papiera alebo z plastických materiálov; etikety s výnimkou textilných.

31 - Semená, rastliny a kvety; poľnohospodárske a záhradkárske produkty, ktoré nie sú zaradené v iných triedach.

35 - Maloobchod s poľnohospodárskymi a záhradkárskymi produktmi, semenami, rastlinami a kvetmi; sprostredkovanie veľkoobchodu s poľnohospodárskymi a záhradkárskymi produktmi, semenami, rastlinami a kvetmi.

(540)

ZELSEED

(732) ZELSEED spol. s r. o., Horná Potôň 16, 930 36 Horná Potôň, SK;

(740) Bezák Marián, Ing., Bratislava, SK;

---

(111) 213361
(151) 10.4.2006
(156) 10.10.2013
(180) 10.10.2023
(210) 2905-2003
(220) 10.10.2003
(442) 5.1.2006
(450) 7.7.2006
8 (511) 29
(511) 29 - Mlieko a mliečne výrobky.
(540)

(732) ACCOM, s. r. o., Zvolenská cesta 29, 974 05 Banská Bystrica, SK;

(740) Suchoňová Katarína, JUDr., Banská Bystrica, SK;

---

(111) 219025
(151) 22.8.2007
(156) 4.10.2014
(180) 4.10.2024
(210) 2971-2004
(220) 4.10.2004
(442) 1.4.2005
(450) 4.10.2007
8 (511) 32
(511) 32 - Prípravok na výrobu nealkoholických nápojov; nealkoholické nápoje s ovocnými príchuťami.

(540) **Horúce jablko**

(732) JPLUS, s.r.o., Sezemická 2863/8, 193 00 Praha - - Horní Počernice, CZ;

(740) ROTT, RŮŽIČKA & GUTTMANN, Bratislava, SK;

---

(111) 220781
(151) 27.2.2008
(156) 11.7.2013
(180) 11.7.2023
(210) 1939-2003
(220) 11.7.2003
(442) 3.11.2004
(450) 7.4.2008
9 (511) 32

(511) 32 - Pivo, minerálne vody, šumivé nápoje a iné nealkoholické nápoje, ovocné nápoje a šťavy, sirupy a iné prípravky na zhotovenie nápojov.

(540) Valtické zámecké

(732) Vinařství Valtice s.r.o., Vinařská č. ev. 34, 691 42 Valtice, CZ;

(740) Hojčuš Peter, Ing., Bratislava, SK;

---

(111) 229795

(151) 11.5.2011

(156) 28.10.2013

(180) 28.10.2023

(210) 1382-2010

(220) 28.10.2003

(442) 4.2.2011

(450) 6.7.2011

9 (511) 7, 37, 42

(511) 7 - Stavebné stroje, najmä stroje pre hlbinné stavby a stavby základov.

37 - Stavebníctvo; hlbinné stavby, stavby základov, najmä pilótové základy, vŕtacie práce a iné špeciálne práce hlbinných a inžinierskych stavieb, ako práce na úprave stavebných jám a pôdy (ak sú obsiahnuté v triede 37); informácie o stavebných záležitostiach; stavebný dohľad; stavebný dozor; podvodné stavby; prenájom stavebných strojov.

42 - Vedecké a technologické služby a výskumné práce a súvisiace projektantské služby; priemyselné analytické a výskumné služby; stavebné poradenstvo; technické poradenstvo; služby inžiniera, fyzika a chemika; vykonávanie technických testov a kontrol a technické meranie; vyhotovovanie technických, najmä geologických a vedeckých posudkov; konštrukčné plánovanie; prieskum podložia, najmä tlakové sondovanie.

(540) FRANKI

(732) FRANKI Grundbau GmbH & Co.KG, Hittfelder Kirchweg 24-28, D-21220 Seevetal, DE;

(740) Tomeš Pavol, Ing., Bratislava, SK;

Prevody a prechody práv

(111) 97281
(210) 16779
(732) AERO Vodochody AEROSPACE a.s., U Letiště 374, 250 70 Odolena Voda - Dolínek, CZ;
(770) AERO VODOCHODY, a. s., 250 70 Odolena Voda 374, CZ;
Dátum uzavretia zmluvy: 1.5.2013
(580) 31.10.2013

---

(111) 101008
(210) 13549
(732) Schlage Lock Company LLC, 2720 Tobey Drive, Indianapolis, Indiana 46219, US;
(770) Schlage Lock Company, 11819 N. Pennsylvania Street, Carmel, IN 46032, US;
(580) 15.11.2013

---

(111) 118182
(210) 28125
(732) SIGMA PUMPY HRANICE, s.r.o., Tovární 605, 753 01 Hranice I - Město, CZ;
(770) SIGMA GROUP, a. s., Jana Sigmunda 79, 783 50 Lutín, CZ;
Dátum uzavretia zmluvy: 6.5.2013
(580) 13.11.2013

---

(111) 155799
(210) 31205
(732) AERO Vodochody AEROSPACE a.s., U Letiště 374, 250 70 Odolena Voda - Dolínek, CZ;
(770) AERO VODOCHODY, a. s., 250 70 Odolena Voda 374, CZ;
Dátum uzavretia zmluvy: 1.5.2013
(580) 31.10.2013

---

(111) 157132
(210) 35901
(732) AERO Vodochody AEROSPACE a.s., U Letiště 374, 250 70 Odolena Voda - Dolínek, CZ;
(770) AERO VODOCHODY, a. s., 250 70 Odolena Voda 374, CZ;
Dátum uzavretia zmluvy: 1.5.2013
(580) 31.10.2013

---

(111) 161236
(210) 46650
(732) AERO Vodochody AEROSPACE a.s., U Letiště 374, 250 70 Odolena Voda - Dolínek, CZ;
(770) AERO VODOCHODY, a. s., ul. U Letiště č.p. 374, 250 70 Odolena Voda, Dolínek, CZ;
Dátum uzavretia zmluvy: 1.5.2013
(580) 31.10.2013

---

(111) 171473
(210) 59563
(732) Plymovent Group B.V., W.M. Dudokweg 45, 1703 DA Heerhugowaard, NL;
(770) Plymovent Aktiebolag, Sagvägen 19, Lycksele, SE;
Dátum uzavretia zmluvy: 27.6.2013
(580) 22.11.2013

---

(111) 174094
(210) 843-93
(732) Merus Labs Luxco SARL, 208, Val des Bons Malades, L-2121 Luxembourg, LU;
(770) Novartis International Pharmaceuticals Ltd, Hurst Holme, 12 Trott Road, P. O. Box HM 2899, Hamilton HM LX, BM;
Dátum uzavretia zmluvy: 8.7.2013
(580) 21.11.2013

---

(111) 174921
(210) 63060
(732) The Clorox Company, 1221 Broadway, Oakland, California 94612, US;
(770) The Glad Products Company, 1221 Broadway, Oakland, California 94612, US;
Dátum uzavretia zmluvy: 27.6.2013
(580) 8.11.2013

---

(111) 174921
(210) 63060
(732) The Armor All/STP Products Company, 44 Old Ridgebury Road, Danbury, Connecticut 06810, US;
(770) The Clorox Company, 1221 Broadway, Oakland, California 94612, US;
Dátum uzavretia zmluvy: 27.6.2013
(580) 8.11.2013

---

(111) 175979
(210) 74173
(732) SIGMA PUMPY HRANICE, s.r.o., Tovární 605, 753 01 Hranice I - Město, CZ;
(770) SIGMA GROUP, a. s., Jana Sigmunda 79, 783 50 Lutín, CZ;
Dátum uzavretia zmluvy: 6.5.2013
(580) 13.11.2013

---

(111) 176086
(210) 74175
(732) SIGMA PUMPY HRANICE, s.r.o., Tovární 605, 753 01 Hranice I - Město, CZ;
(770) SIGMA GROUP, a. s., Jana Sigmunda 79, 783 50 Lutín, CZ;
Dátum uzavretia zmluvy: 6.5.2013
(580) 13.11.2013

---

(111) 176087
(210) 74176
(732) SIGMA PUMPY HRANICE, s.r.o., Tovární 605, 753 01 Hranice I - Město, CZ;
(770) SIGMA GROUP, a. s., Jana Sigmunda 79, 783 50 Lutín, CZ;
Dátum uzavretia zmluvy: 6.5.2013
(580) 13.11.2013

---

(111) 180805
(210) 1170-93
(732) AERO Vodochody AEROSPACE a.s., U Letiště 374, 250 70 Odolena Voda - Dolínek, CZ;
(770) AERO VODOCHODY, a. s., 250 70 Odolena Voda 374, CZ;
Dátum uzavretia zmluvy: 1.5.2013
(580) 31.10.2013

---

(111) 180806
(210) 1172-93
(732) AERO Vodochody AEROSPACE a.s., U Letiště 374, 250 70 Odolena Voda - Dolínek, CZ;
(770) AERO VODOCHODY, a. s., 250 70 Odolena Voda 374, CZ;
Dátum uzavretia zmluvy: 1.5.2013
(580) 31.10.2013

---

(111) 181332
(210) 1392-95
(732) IZOLA Košice, s.r.o., Textilná 8, 040 01 Košice, SK;
(770) Varga Jaroslav, Ing., CSc. - IZOLA, Slnečnicová 380/5, 044 20 Malá Ida, SK;
Dátum uzavretia zmluvy: 31.12.2008
(580) 11.11.2013

---

(111) 181962
(210) 2378-93
(732) IVAX International GmbH, Hauptplatz 16, 8640 Rapperswil, CH;
(770) Riker Laboratories, Inc., 3M Center, 2501 Hudson Road, St. Paul, Minnesota 55144, US;
Dátum uzavretia zmluvy: 31.10.2007
(580) 21.11.2013

---

(111) 182751
(210) 1171-93
(732) AERO Vodochody AEROSPACE a.s., U Letiště 374, 250 70 Odolena Voda - Dolínek, CZ;
(770) AERO VODOCHODY, a. s., 250 70 Odolena Voda 374, CZ;
Dátum uzavretia zmluvy: 1.5.2013
(580) 31.10.2013

---

(111) 193165
(210) 3161-98
(732) Schlage Lock Company LLC, 2720 Tobey Drive, Indianapolis, Indiana 46219, US;
(770) Schlage Lock Company, 11819 N. Pennsylvania Street, Carmel, IN 46032, US;
Dátum uzavretia zmluvy: 8.8.2013
(580) 15.11.2013

---

(111) 199008
(210) 3450-2001
(732) TIP TOP MARKET, s.r.o., Zákysučie č. 1491, 023 02 Krásno nad Kysucou, SK;
(770) TIP TOP MARKET SK, s.r.o., Zákysučie 1491, 023 02 Krásno nad Kysucou, SK;
Dátum uzavretia zmluvy: 28.6.2013
(580) 14.11.2013

---

(111) 199757
(210) 667-2002
(732) TIP TOP MARKET, s.r.o., Zákysučie č. 1491, 023 02 Krásno nad Kysucou, SK;
(770) TIP TOP MARKET SK, s.r.o., Zákysučie 1491, 023 02 Krásno nad Kysucou, SK;
Dátum uzavretia zmluvy: 28.6.2013
(580) 14.11.2013

---

(111) 205290
(210) 3334-2002
(732) Bristol-Myers Squibb Holdings Ireland, Neuhofstrasse 6, CH-6340 Baar, CH;
(770) Bristol - Myers Squibb Company, spoločnosť zriadená podľa zákonov štátu Delaware, 345 Park Avenue, New York, New York 10154, US;
Dátum uzavretia zmluvy: 16.8.2013
(580) 22.11.2013

---

(111) 207945
(210) 2257-2003
(732) CEDC International sp. z o.o., ul. Kowanowska 48, 64-600 Oborniki Wielkopolskie, PL;
(770) Przedsiebiorstwo POLMOS BIALYSTOK S. A., ul. Elewatorska 20, 15-950 Bialystok, PL;
(580) 14.11.2013

---

(111) 208048
(210) 2293-2003
(732) Pivovary Staropramen s. r. o., Nádražní 43/84, 150 00 Praha, CZ;
(770) Pivovary Staropramen a.s., Nádražní 84, 150 50 Praha, CZ;
(580) 22.11.2013

---

(111) 208054
(210) 2351-2003
(732) Rozhlas a televízia Slovenska, Mlynská dolina, 845 45 Bratislava, SK;
(770) Slovenský rozhlas, Mýtna 1, 817 55 Bratislava, SK;
(580) 28.11.2013

---

(111) 208142
(210) 2220-2003
(732) IZOLA Košice, s.r.o., Textilná 8, 040 01 Košice, SK;
(770) Ing. Jaroslav VARGA, CSc. - IZOLA, Slnečnicová 380/5, 044 20 Malá Ida, SK;
Dátum uzavretia zmluvy: 31.12.2008
(580) 11.11.2013

---

(111) 208150
(210) 2352-2003
(732) Rozhlas a televízia Slovenska, Mlynská dolina, 845 45 Bratislava, SK;
(770) Slovenský rozhlas, Mýtna 1, 817 55 Bratislava, SK;
(580) 28.11.2013

---

(111) 208151
(210) 2353-2003
(732) Rozhlas a televízia Slovenska, Mlynská dolina, 845 45 Bratislava, SK;
(770) Slovenský rozhlas, Mýtna 1, 817 55 Bratislava, SK;
(580) 28.11.2013

---

(111) 208152
(210) 2354-2003
(732) Rozhlas a televízia Slovenska, Mlynská dolina, 845 45 Bratislava, SK;
(770) Slovenský rozhlas, Mýtna 1, 817 55 Bratislava, SK;
(580) 28.11.2013

---

(111) 208153
(210) 2355-2003
(732) Rozhlas a televízia Slovenska, Mlynská dolina, 845 45 Bratislava, SK;
(770) Slovenský rozhlas, Mýtna 1, 817 55 Bratislava, SK;
(580) 28.11.2013

---

(111) 208246
(210) 2603-2003
(732) Bristol-Myers Squibb Holdings Ireland, Neuhofstrasse 6, CH-6340 Baar, CH;
(770) Bristol-Myers Squibb Company, a Delaware Corporation, 345 Park Avenue, New York, NY 10154, US;
Dátum uzavretia zmluvy: 16.8.2013
(580) 22.11.2013

---

(111) 208338
(210) 2347-2003
(732) Rozhlas a televízia Slovenska, Mlynská dolina, 845 45 Bratislava, SK;
(770) Slovenský rozhlas, Mýtna 1, 817 55 Bratislava, SK;
(580) 27.11.2013

---

(111) 208339
(210) 2348-2003
(732) Rozhlas a televízia Slovenska, Mlynská dolina, 845 45 Bratislava, SK;
(770) Slovenský rozhlas, Mýtna 1, 817 55 Bratislava, SK;
(580) 27.11.2013

---

(111) 208340
(210) 2349-2003
(732) Rozhlas a televízia Slovenska, Mlynská dolina, 845 45 Bratislava, SK;
(770) Slovenský rozhlas, Mýtna 1, 817 55 Bratislava, SK;
(580) 27.11.2013

---

(111) 208341
(210) 2350-2003
(732) Rozhlas a televízia Slovenska, Mlynská dolina, 845 45 Bratislava, SK;
(770) Slovenský rozhlas, Mýtna 1, 817 55 Bratislava, SK;
(580) 27.11.2013

---

(111) 208560
(210) 3373-2003
(732) Bristol-Myers Squibb Holdings Ireland, Neuhofstrasse 6, CH-6340 Baar, CH;
(770) Bristol - Myers Squibb Company, 345 Park Avenue, New York, NY 10154, US;
Dátum uzavretia zmluvy: 16.8.2013
(580) 22.11.2013

---

(111) 208988
(210) 2250-2004
(732) Creative Beverages s.r.o., Sch. Trnavského 2/B, 841 01 Bratislava, SK;
(770) Aqua Active, s. r. o., Sch. Trnavského 2/B, 841 01 Bratislava, SK;
Dátum uzavretia zmluvy: 20.10.2010
(580) 22.11.2013

---

(111) 213428
(210) 5268-2005
(732) Bristol-Myers Squibb Holdings Ireland, Neuhofstrasse 6, CH-6340 Baar, CH;
(770) Bristol-Myers Squibb Company, a Delaware Corporation, 345 Park Avenue, New York, NY 10154, US;
Dátum uzavretia zmluvy: 16.8.2013
(580) 22.11.2013

---

(111) 213429
(210) 5272-2005
(732) Bristol-Myers Squibb Holdings Ireland, Neuhofstrasse 6, CH-6340 Baar, CH;
(770) Bristol-Myers Squibb Company, a Delaware Corporation, 345 Park Avenue, New York, NY 10154, US;
Dátum uzavretia zmluvy: 16.8.2013
(580) 22.11.2013

---

(111) 214844
(210) 1707-2005
(732) Bristol-Myers Squibb Holdings Ireland, Neuhofstrasse 6, CH-6340 Baar, CH;
(770) Bristol-Myers Squibb Company, a Delaware Corporation, 345 Park Avenue, New York, New York 10154, US;
Dátum uzavretia zmluvy: 16.8.2013
(580) 22.11.2013

---

(111) 216947
(210) 1179-2006
(732) Demeš Jozef, Lúky 1117/31, 952 01 Vráble, SK;
(770) Demeš Rastislav, Mgr., Nevidzany 288, 951 62 Nevidzany, SK;
Dátum uzavretia zmluvy: 1.3.2007
(580) 12.11.2013

---

(111) 217697
(210) 5808-2006
(732) Bristol-Myers Squibb Holdings Ireland, Neuhofstrasse 6, CH-6340 Baar, CH;
(770) Bristol-Myers Squibb Company, a Delaware Corporation, 345 Park Avenue, New York, New York 10154, US;
Dátum uzavretia zmluvy: 16.8.2013
(580) 22.11.2013

---

(111) 217698
(210) 5809-2006
(732) Bristol-Myers Squibb Holdings Ireland, Neuhofstrasse 6, CH-6340 Baar, CH;
(770) Bristol-Myers Squibb Company, a Delaware Corporation, 345 Park Avenue, New York, New York 10154, US;
Dátum uzavretia zmluvy: 16.8.2013
(580) 22.11.2013

---

(111) 217830
(210) 5704-2006
(732) PQ PARTNERS LIMITED, Athinon 5, Nicosia, CY;
(770) Simply You Pharmaceuticals a.s., Roháčova 188/37, 130 00 Praha, CZ;
Dátum uzavretia zmluvy: 9.7.2013
(580) 7.11.2013

---

(111) 217831
(210) 5705-2006
(732) PQ PARTNERS LIMITED, Athinon 5, Nicosia, CY;
(770) Simply You Pharmaceuticals a.s., Roháčova 188/37, 130 00 Praha, CZ;
Dátum uzavretia zmluvy: 9.7.2013
(580) 7.11.2013

---

(111) 217832
(210) 5707-2006
(732) PQ PARTNERS LIMITED, Athinon 5, Nicosia, CY;
(770) Simply You Pharmaceuticals a.s., Roháčova 188/37, 130 00 Praha, CZ;
Dátum uzavretia zmluvy: 9.7.2013
(580) 7.11.2013

---

(111) 217833
(210) 5708-2006
(732) PQ PARTNERS LIMITED, Athinon 5, Nicosia, CY;
(770) Simply You Pharmaceuticals a.s., Roháčova 188/37, 130 00 Praha, CZ;
Dátum uzavretia zmluvy: 9.7.2013
(580) 7.11.2013

---

(111) 217834
(210) 5709-2006
(732) PQ PARTNERS LIMITED, Athinon 5, Nicosia, CY;
(770) Simply You Pharmaceuticals a.s., Roháčova 188/37, 130 00 Praha, CZ;
Dátum uzavretia zmluvy: 9.7.2013
(580) 7.11.2013

---

(111) 217835
(210) 5710-2006
(732) PQ PARTNERS LIMITED, Athinon 5, Nicosia, CY;
(770) Simply You Pharmaceuticals a.s., Roháčova 188/37, 130 00 Praha, CZ;
Dátum uzavretia zmluvy: 9.7.2013
(580) 7.11.2013

---

(111) 217836
(210) 5711-2006
(732) PQ PARTNERS LIMITED, Athinon 5, Nicosia, CY;
(770) Simply You Pharmaceuticals a.s., Roháčova 188/37, 130 00 Praha, CZ;
Dátum uzavretia zmluvy: 9.7.2013
(580) 7.11.2013

---

(111) 217838
(210) 5713-2006
(732) PQ PARTNERS LIMITED, Athinon 5, Nicosia, CY;
(770) Simply You Pharmaceuticals a.s., Roháčova 188/37, 130 00 Praha, CZ;
Dátum uzavretia zmluvy: 9.7.2013
(580) 7.11.2013

---

(111) 217839
(210) 5714-2006
(732) PQ PARTNERS LIMITED, Athinon 5, Nicosia, CY;
(770) Simply You Pharmaceuticals a.s., Roháčova 188/37, 130 00 Praha, CZ;
Dátum uzavretia zmluvy: 9.7.2013
(580) 7.11.2013

---

(111) 218608
(210) 6486-2006
(732) PQ PARTNERS LIMITED, Athinon 5, Nicosia, CY;
(770) Simply You Pharmaceuticals a.s., Roháčova 188/37, 130 00 Praha, CZ;
(580) 7.11.2013

---

(111) 218609
(210) 6487-2006
(732) PQ PARTNERS LIMITED, Athinon 5, Nicosia, CY;
(770) Simply You Pharmaceuticals a.s., Roháčova 188/37, 130 00 Praha, CZ;
Dátum uzavretia zmluvy: 9.7.2013
(580) 7.11.2013

---

(111) 219371
(210) 5706-2006
(732) PQ PARTNERS LIMITED, Athinon 5, Nicosia, CY;
(770) Simply You Pharmaceuticals a.s., Roháčova 188/37, 130 00 Praha, CZ;
Dátum uzavretia zmluvy: 9.7.2013
(580) 7.11.2013

---

(111) 219684
(210) 5332-2007
(732) PQ PARTNERS LIMITED, Athinon 5, Nicosia, CY;
(770) Simply You Pharmaceuticals a.s., Roháčova 188/37, 130 00 Praha, CZ;
Dátum uzavretia zmluvy: 9.7.2013
(580) 7.11.2013

---

(111) 222069
(210) 1949-2007
(732) Creative Beverages s.r.o., Sch. Trnavského 2/B, 841 01 Bratislava, SK;
(770) Aqua Active, s. r. o., Sch. Trnavského 2/B, 841 01 Bratislava, SK;
Dátum uzavretia zmluvy: 20.10.2010
(580) 22.11.2013

---

(111) 222586
(210) 2293-2007
(732) PROPERTYKON a.s., Tallerova 10, 811 02 Bratislava, SK;
(770) Kondrlík Jozef, Ing., 013 22 Rosina, SK;
Dátum uzavretia zmluvy: 21.10.2013
(580) 14.11.2013

---

(111) 227570
(210) 5871-2009
(732) PQ PARTNERS LIMITED, Athinon 5, Nicosia, CY;
(770) Simply You Pharmaceuticals a.s., Roháčova 188/37, 130 00 Praha, CZ;
Dátum uzavretia zmluvy: 9.7.2013
(580) 7.11.2013

---

(111) 227571
(210) 5872-2009
(732) PQ PARTNERS LIMITED, Athinon 5, Nicosia, CY;
(770) Simply You Pharmaceuticals a.s., Roháčova 188/37, 130 00 Praha, CZ;
Dátum uzavretia zmluvy: 9.7.2013
(580) 7.11.2013

---

(111) 228531
(210) 5354-2010
(732) Ashland Licensing & Intellectual Property LLC, 5200 Blazer Parkway, Dublin, Ohio 43017, US;
(770) Ashland Nederland B. V., Wieldrechtseweg 39, NL-3316 BG Dordrecht, NL;
Dátum uzavretia zmluvy: 3.10.2013
(580) 31.10.2013

---

(111) 229492
(210) 1267-2010
(732) PQ PARTNERS LIMITED, Athinon 5, Nicosia, CY;
(770) Simply You Pharmaceuticals a.s., Roháčova 188/37, 130 00 Praha, CZ;
Dátum uzavretia zmluvy: 9.7.2013
(580) 7.11.2013

---

(111) 229533
(210) 1266-2010
(732) PQ PARTNERS LIMITED, Athinon 5, Nicosia, CY;
(770) Simply You Pharmaceuticals a.s., Roháčova 188/37, 130 00 Praha, CZ;
Dátum uzavretia zmluvy: 9.7.2013
(580) 7.11.2013

---

(111) 230074
(210) 5873-2009
(732) PQ PARTNERS LIMITED, Athinon 5, Nicosia, CY;
(770) Simply You Pharmaceuticals a.s., Roháčova 188/37, 130 00 Praha, CZ;
Dátum uzavretia zmluvy: 9.7.2013
(580) 7.11.2013

---

(111) 231563
(210) 904-2011
(732) PQ PARTNERS LIMITED, Athinon 5, Nicosia, CY;
(770) Simply You Pharmaceuticals a.s., Roháčova 188/37, 130 00 Praha, CZ;
Dátum uzavretia zmluvy: 9.7.2013
(580) 7.11.2013

---

(111) 232194
(210) 1444-2011
(732) GAS product & services a.s., Tuhovská 1, 831 07 Bratislava-Vajnory, SK;
(770) VASSAL BASE a.s., Tuhovská 1, 831 07 Bratislava-Vajnory, SK;
Dátum uzavretia zmluvy: 12.7.2013
(580) 7.11.2013

---

(111) 232195
(210) 1445-2011
(732) GAS product & services a.s., Tuhovská 1, 831 07 Bratislava-Vajnory, SK;
(770) VASSAL BASE a.s., Tuhovská 1, 831 07 Bratislava-Vajnory, SK;
Dátum uzavretia zmluvy: 12.7.2013
(580) 7.11.2013

---

(111) 232304
(210) 5534-2011
(732) Kováč Richard, Haburská 15, 821 01 Bratislava, SK;
(770) BODY Energy Club a.s., Einsteinova 7, 851 01 Bratislava, SK;
Dátum uzavretia zmluvy: 12.7.2013
(580) 11.11.2013

---

(111) 232670
(210) 2095-2011
(732) PQ PARTNERS LIMITED, Athinon 5, Nicosia, CY;
(770) Simply You Pharmaceuticals a.s., Roháčova 188/37, 130 00 Praha, CZ;
Dátum uzavretia zmluvy: 9.7.2013
(580) 7.11.2013

---

(111) 232736
(210) 189-2011
(732) Slovenský spolok študentov farmácie, Odbojárov 10, 832 32 Bratislava, SK;
(770) Bukvay Martin, Mgr., Rozkvet 2029/52-4, 017 01 Považská Bystrica, SK;
Dátum uzavretia zmluvy: 30.7.2013
(580) 18.11.2013

---

(111) 232959
(210) 1064-2010
(732) PQ PARTNERS LIMITED, Athinon 5, Nicosia, CY;
(770) Simply You Pharmaceuticals a.s., Roháčova 188/37, 130 00 Praha, CZ;
Dátum uzavretia zmluvy: 9.7.2013
(580) 7.11.2013

---

(111) 233581
(210) 802-2012
(732) Vojenské zdravotnícke zariadenia, a.s., Teplická 81, 921 01 Piešťany, SK;
(770) Vojenská zotavovňa a hotel Smrekovica, a.s., Smrekovica 7784, 034 03 Ružomberok, SK;
(580) 15.11.2013

---

(111) 234199
(210) 1212-2012
(732) Východoslovenská distribučná, a.s., Mlynská 31, 042 91 Košice, SK;
(770) VÝCHODOSLOVENSKÁ ENERGETIKA a. s., Mlynská 31, 040 01 Košice, SK;
Dátum uzavretia zmluvy: 21.5.2013
(580) 22.11.2013

---

(111) 234200
(210) 1213-2012
(732) Východoslovenská distribučná, a.s., Mlynská 31, 042 91 Košice, SK;
(770) VÝCHODOSLOVENSKÁ ENERGETIKA a. s., Mlynská 31, 040 01 Košice, SK;
Dátum uzavretia zmluvy: 21.5.2013
(580) 22.11.2013

---

(111) 234644
(210) 1378-2010
(732) PQ PARTNERS LIMITED, Athinon 5, Nicosia, CY;
(770) Simply You Pharmaceuticals a.s., Roháčova 188/37, 130 00 Praha, CZ;
Dátum uzavretia zmluvy: 9.7.2013
(580) 7.11.2013

Zmeny v údajoch o majiteľoch/prihlasovateľoch

(111) 110859A
(210) 2289A
(732) Doosan Škoda Power s.r.o., Tylova 1/57, 301 28 Plzeň, CZ;
(580) 18.11.2013

---

(111) 110860C
(210) 3852C
(732) Doosan Škoda Power s.r.o., Tylova 1/57, 301 28 Plzeň, CZ;
(580) 18.11.2013

---

(111) 110999B
(210) 4967B
(732) Doosan Škoda Power s.r.o., Tylova 1/57, 301 28 Plzeň, CZ;
(580) 18.11.2013

---

(111) 111109B
(210) 8440B
(732) Doosan Škoda Power s.r.o., Tylova 1/57, 301 28 Plzeň, CZ;
(580) 18.11.2013

---

(111) 111110C
(210) 9456C
(732) Doosan Škoda Power s.r.o., Tylova 1/57, 301 28 Plzeň, CZ;
(580) 18.11.2013

---

(111) 111111C
(210) 9455C
(732) Doosan Škoda Power s.r.o., Tylova 1/57, 301 28 Plzeň, CZ;
(580) 18.11.2013

---

(111) 111113B
(210) 3636B
(732) Doosan Škoda Power s.r.o., Tylova 1/57, 301 28 Plzeň, CZ;
(580) 18.11.2013

---

(111) 111114B
(210) 3637B
(732) Doosan Škoda Power s.r.o., Tylova 1/57, 301 28 Plzeň, CZ;
(580) 18.11.2013

---

(111) 151228
(210) 338
(732) ABB s. r. o., Štetkova 1638/18, 140 00 Praha, CZ;
(580) 13.11.2013

---

(111) 152715D
(210) 7488D
(732) Doosan Škoda Power s.r.o., Tylova 1/57, 301 28 Plzeň, CZ;
(580) 18.11.2013

---

(111) 155542
(210) 29338
(732) NRG MANUFACTURING LIMITED, 20 Triton Street, London NW1 3BF, GB;
(580) 22.11.2013

---

(111) 161362
(210) 46455
(732) SpePharm IP, BV, Hogehilweg 7, 1101 CA Amsterdam Zuidoost, NL;
(580) 22.11.2013

---

(111) 162064
(210) 47566
(732) BORGWARNER INC., 3850 Hamlin Road, Auburn Hills, Michigan 48326, US;
(580) 22.11.2013

---

(111) 162066
(210) 47568
(732) BORGWARNER INC., 3850 Hamlin Road, Auburn Hills, Michigan 48326, US;
(580) 22.11.2013

---

(111) 172093
(210) 358-93
(732) HALMEX - MG s. r. o., Pod čerešňami 15, 911 01 Trenčín, SK;
(580) 27.11.2013

---

(111) 172666
(210) 443-94
(732) IDEÁL Slovakia, s.r.o., Kutlíkova 17, 852 50 Bratislava, SK;
(580) 13.11.2013

---

(111) 176004
(210) 61349
(732) Viacom Overseas Holdings C.V., Landhuis Joonchi, Kaya Richard J. Beaujon Z/N, Curaçao, AN;
(580) 15.11.2013

---

(111) 178745
(210) 1028-94
(732) Bayer Oy, Pansiontie 47, 20210 Turku, FI;
(580) 26.11.2013

---

(111) 180783
(210) 349-97
(732) ASTRA PNEU, s. r. o., Mlynská dolina 2598/7, 841 04 Bratislava, SK;
(580) 27.11.2013

---

(111) 181464
(210) 2915-96
(732) HAGARD: HAL, spol. s r.o., Pražská 9, 949 11 Nitra, SK;
(580) 12.11.2013

---

(111) 181962
(210) 2378-93
(732) IVAX International GmbH, Alpenstrasse 2, 8640 Rapperswil, CH;
(580) 21.11.2013

---

(111) 183593
(210) 1372-93
(732) RAMADA INTERNATIONAL, INC., 22 Sylvan Way, Parsippany, New Jersey 07054, US;
(580) 25.11.2013

---

(111) 183596
(210) 1375-93
(732) RAMADA INTERNATIONAL, INC., 22 Sylvan Way, Parsippany, New Jersey 07054, US;
(580) 25.11.2013

---

(111) 186577
(210) 2203-95
(732) Needle Industries (India) Private Limited, P. O. Box 643243, The Nilgiris, Tamil Nadu, IN;
(580) 15.11.2013

---

(111) 186578
(210) 2204-95
(732) Needle Industries (India) Private Limited, P. O. Box 643243, The Nilgiris, Tamil Nadu, IN;
(580) 15.11.2013

---

(111) 186579
(210) 2206-95
(732) Needle Industries (India) Private Limited, P. O. Box 643243, The Nilgiris, Tamil Nadu, IN;
(580) 15.11.2013

---

(111) 192281
(210) 2995-98
(732) Ascom Network Testing AB, Laboratorgränd 3, 931 62 Skelleftea, SE;
(580) 7.11.2013

---

(111) 205167
(210) 1859-2003
(732) Slovenské technické centrum, s.r.o., Pražská 11, 811 04 Bratislava, SK;
(580) 11.11.2013

---

(111) 207540
(210) 1386-2003
(732) Kriško Alexander, Ing., Kúpeľná 3, 811 02 Bratislava, SK;
(580) 11.11.2013

---

(111) 207788
(210) 2321-2003
(732) RENUTO (Overseas) LIMITED, Akropoleos, 59-61, SAVVIDES CENTER, 1st floor, flat/-Office 102, Nikosia, CY;
(580) 13.11.2013

---

(111) 207790
(210) 2323-2003
(732) RENUTO (Overseas) LIMITED, Akropoleos, 59-61, SAVVIDES CENTER, 1st floor, flat/-Office 102, Nikosia, CY;
(580) 13.11.2013

---

(111) 207791
(210) 2324-2003
(732) RENUTO (Overseas) LIMITED, Akropoleos, 59-61, SAVVIDES CENTER, 1st floor, flat/-Office 102, Nikosia, CY;
(580) 13.11.2013

---

(111) 207793
(210) 2326-2003
(732) RENUTO (Overseas) LIMITED, Akropoleos, 59-61, SAVVIDES CENTER, 1st floor, flat/-Office 102, Nikosia, CY;
(580) 13.11.2013

---

(111) 208383
(210) 2955-2003
(732) PLEURAN, s.r.o., Peterská 16A, 821 03 Bratislava, SK;
(580) 31.10.2013

---

(111) 208475
(210) 2541-2003
(732) ALCA CZ, a.s., Branická 93, 147 00 Praha, CZ;
(580) 7.11.2013

---

(111) 208476
(210) 2542-2003
(732) ALCA CZ, a.s., Branická 93, 147 00 Praha, CZ;
(580) 7.11.2013

---

(111) 208750
(210) 2240-2003
(732) BIOCLAR, a. s., Seberíniho 1, 821 03 Bratislava, SK;
(580) 14.11.2013

---

(111) 208896
(210) 3205-2003
(732) Mišúth Roman, Ing., Ivana Bukovčana 14, 841 08 Bratislava, SK;
(580) 11.11.2013

---

(111) 209138
(210) 3182-2003
(732) CAPITOL, akciová spoločnosť, Rajská 15/A, 811 08 Bratislava, SK;
(580) 20.11.2013

---

(111) 209509
(210) 3175-2003
(732) Asociácia someliérov Slovenskej republiky, Apollo hotel, Dulovo nám 1, 821 08 Bratislava, SK;
(580) 22.11.2013

---

(111) 209901
(210) 252-2004
(732) MEDIST, s.r.o., Petrušovského 4, 066 01 Humenné, SK;
(580) 2.12.2013

---

(111) 215152
(210) 1330-2005
(732) ACCOR, 110 Avenue de France, 75013 Paris, FR;
(580) 22.11.2013

---

(111) 215833
(210) 6409-2005
(732) Mondelez Europe GmbH, Lindbergh-Allee 1, 8152 Glattpark, CH;
(580) 18.11.2013

---

(111) 217397
(210) 6359-2006
(732) SKY CONTROL, s.r.o., ul. Svornosti 43, 821 06 Bratislava, SK;
(580) 31.10.2013

---

(111) 218770
(210) 538-2006
(732) SKY CONTROL, s.r.o., ul. Svornosti 43, 821 06 Bratislava, SK;
(580) 31.10.2013

---

(111) 220781
(210) 1939-2003
(732) Vinařství Valtice s.r.o., Vinařská č. ev. 34, 691 42 Valtice, CZ;
(580) 12.11.2013

---

(111) 221429
(210) 1503-2007
(732) ACCOR, 110 Avenue de France, 75013 Paris, FR;
(580) 22.11.2013

---

(111) 223707
(210) 5516-2008
(732) SAPPE EUROPE s. r. o., Goláňova 3140/5, 821 03 Bratislava, SK;
(580) 29.11.2013

---

(111) 224942
(210) 5963-2008
(732) Hotel Černá Hora, a.s., Černá Hora 3/5, 679 21 Černá Hora, CZ;
(580) 18.9.2013

---

(111) 225187
(210) 5324-2008
(732) Hotel Černá Hora, a.s., Černá Hora 3/5, 679 21 Černá Hora, CZ;
(580) 18.9.2013

---

(111) 226468
(210) 5336-2009
(732) Hotel Černá Hora, a.s., Černá Hora 3/5, 679 21 Černá Hora, CZ;
(580) 18.9.2013

---

(111) 227422
(210) 5335-2009
(732) Hotel Černá Hora, a.s., Černá Hora 3/5, 679 21 Černá Hora, CZ;
(580) 18.9.2013

---

(111) 228435
(210) 367-2010
(732) ACCOR, 110 Avenue de France, 75013 Paris, FR;
(580) 22.11.2013

---

(111) 229336
(210) 1437-2010
(732) ACCOR, 110 Avenue de France, 75013 Paris, FR;
(580) 22.11.2013

---

(111) 229584
(210) 5331-2008
(732) Hotel Černá Hora, a.s., Černá Hora 3/5, 679 21 Černá Hora, CZ;
(580) 18.9.2013

---

(111) 231276
(210) 715-2011
(732) GHENIO, s.r.o., Kopčianska 16, 851 01 Bratislava, SK;
(580) 29.11.2013

---

(111) 231277
(210) 716-2011
(732) GHENIO, s.r.o., Kopčianska 16, 851 01 Bratislava, SK;
(580) 29.11.2013

---

(111) 232194
(210) 1444-2011
(732) VASSAL BASE a.s., Tuhovská 1, 831 07 Bratislava-Vajnory, SK;
(580) 7.11.2013

---

(111) 232195
(210) 1445-2011
(732) VASSAL BASE a.s., Tuhovská 1, 831 07 Bratislava-Vajnory, SK;
(580) 7.11.2013

---

(111) 234405
(210) 5362-2012
(732) ECO-BAGS, s.r.o., ul. Michala Šimonoviča 481/16, 907 01 Myjava, SK;
(580) 31.10.2013

---

(111) 234794
(210) 5630-2012
(732) BFY s.r.o., Červeňákova 10, 841 01 Bratislava, SK;
(580) 11.11.2013

Licenčné zmluvy registrované

(111) 171520
(210) 62311
(732) EURO - MINERÁL, a.s., Korytnica 669, 034 75 Korytnica, SK;
(791) AMOS - SERVICES s.r.o., Hlavná 276, 935 31 Horná Seč, SK;
(793) Typ licencie: výlučná
Dátum uzavretia licenčnej zmluvy: 21.3.2013
(580) 19.11.2013

---

(111) 187481
(210) 1685-97
(732) Cemec Investment Ltd., 3, JDR Flats, Pietru Xuereb Str., Hamrun, MT;
(791) JAGA GROUP, s.r.o., Imricha Karvaša 2, 811 07 Bratislava, SK;
(793) Typ licencie: nevýlučná
Dátum uzavretia licenčnej zmluvy: 22.7.2013
(580) 31.10.2013

---

(111) 191728
(210) 2035-97
(732) Cemec Investment Ltd., 3, JDR Flats, Pietru Xuereb Str., Hamrun, MT;
(791) JAGA GROUP, s.r.o., Imricha Karvaša 2, 811 07 Bratislava, SK;
(793) Typ licencie: nevýlučná
Dátum uzavretia licenčnej zmluvy: 22.7.2013
(580) 31.10.2013

---

(111) 193272
(210) 1565-98
(732) EURO-MINERÁL, a. s., Korytnica 669, 034 75 Korytnica, SK;
(791) AMOS - SERVICES s.r.o., Hlavná 276, 935 31 Horná Seč, SK;
(793) Typ licencie: výlučná
Dátum uzavretia licenčnej zmluvy: 21.3.2013
(580) 19.11.2013

---

(111) 194101
(210) 104-95
(732) PRVÁ BRATISLAVSKÁ PEKÁRENSKÁ a.s., Budatínska 36, 851 05 Bratislava, SK;
(791) PENAM SLOVAKIA, a.s., Štúrova 74/138, 949 35 Nitra, SK;
(793) Typ licencie: nevýlučná
Dátum uzavretia licenčnej zmluvy: 4.1.2013
(580) 21.11.2013

---

(111) 194101
(210) 104-95
(732) PRVÁ BRATISLAVSKÁ PEKÁRENSKÁ a.s., Budatínska 36, 851 05 Bratislava, SK;
(791) Šarišské pekárne a cukrárne, akciová spoločnosť, Budovateľská 61, 081 59 Prešov, SK;
(793) Typ licencie: nevýlučná
Dátum uzavretia licenčnej zmluvy: 4.1.2013
(580) 21.11.2013

---

(111) 194101
(210) 104-95
(732) PRVÁ BRATISLAVSKÁ PEKÁRENSKÁ a.s., Budatínska 36, 851 05 Bratislava, SK;
(791) VEĽKOPEK a.s., Hurbanova 11, 921 58 Piešťany, SK;
(793) Typ licencie: nevýlučná
Dátum uzavretia licenčnej zmluvy: 4.1.2013
(580) 21.11.2013

---

(111) 195468
(210) 2940-98
(732) Cemec Investment Ltd., 3, JDR Flats, Pietru Xuereb Str., Hamrun, MT;
(791) JAGA GROUP, s.r.o., Imricha Karvaša 2, 811 07 Bratislava, SK;
(793) Typ licencie: nevýlučná
Dátum uzavretia licenčnej zmluvy: 22.7.2013
(580) 31.10.2013

---

(111) 195469
(210) 2941-98
(732) Cemec Investment Ltd., 3, JDR Flats, Pietru Xuereb Str., Hamrun, MT;
(791) JAGA GROUP, s.r.o., Imricha Karvaša 2, 811 07 Bratislava, SK;
(793) Typ licencie: nevýlučná
Dátum uzavretia licenčnej zmluvy: 22.7.2013
(580) 31.10.2013

---

(111) 195842
(210) 1945-99
(732) Cemec Investment Ltd., 3, JDR Flats, Pietru Xuereb Str., Hamrun, MT;
(791) JAGA GROUP, s.r.o., Imricha Karvaša 2, 811 07 Bratislava, SK;
(793) Typ licencie: nevýlučná
Dátum uzavretia licenčnej zmluvy: 22.7.2013
(580) 31.10.2013

---

(111) 205216
(210) 2406-2002
(732) EURO - MINERÁL, a.s., Korytnica 669, 034 75 Korytnica, SK;
(791) AMOS - SERVICES s.r.o., Hlavná 276, 935 31 Horná Seč, SK;
(793) Typ licencie: výlučná
Dátum uzavretia licenčnej zmluvy: 21.3.2013
(580) 19.11.2013

---

(111) 205218
(210) 2408-2002
(732) EURO - MINERÁL, a.s., Korytnica 669, 034 75 Korytnica, SK;
(791) AMOS - SERVICES s.r.o., Hlavná 276, 935 31 Horná Seč, SK;
(793) Typ licencie: výlučná
Dátum uzavretia licenčnej zmluvy: 21.3.2013
(580) 19.11.2013

---

(111) 207841
(210) 2441-2002
(732) EURO - MINERÁL, a.s., Korytnica 669, 034 75 Korytnica, SK;
(791) AMOS - SERVICES s.r.o., Hlavná 276, 935 31 Horná Seč, SK;
(793) Typ licencie: výlučná
Dátum uzavretia licenčnej zmluvy: 21.3.2013
(580) 19.11.2013

---

(111) 214367
(210) 1093-2005
(732) Cemec Investment Ltd., 3, JDR Flats, Pietru Xuereb Str., Hamrun, MT;
(791) JAGA GROUP, s.r.o., Imricha Karvaša 2, 811 07 Bratislava, SK;
(793) Typ licencie: nevýlučná
Dátum uzavretia licenčnej zmluvy: 22.7.2013
(580) 31.10.2013

---

(111) 219945
(210) 48-2007
(732) Cemec Investment Ltd., 3, JDR Flats, Pietru Xuereb Str., Hamrun, MT;
(791) JAGA GROUP, s.r.o., Imricha Karvaša 2, 811 07 Bratislava, SK;
(793) Typ licencie: nevýlučná
Dátum uzavretia licenčnej zmluvy: 22.7.2013
(580) 31.10.2013

---

(111) 219946
(210) 49-2007
(732) Cemec Investment Ltd., 3, JDR Flats, Pietru Xuereb Str., Hamrun, MT;
(791) JAGA GROUP, s.r.o., Imricha Karvaša 2, 811 07 Bratislava, SK;
(793) Typ licencie: nevýlučná
Dátum uzavretia licenčnej zmluvy: 22.7.2013
(580) 31.10.2013

---

(111) 220464
(210) 5533-2007
(732) Cemec Investment Ltd., 3, JDR Flats, Pietru Xuereb Str., Hamrun, MT;
(791) JAGA GROUP, s.r.o., Imricha Karvaša 2, 811 07 Bratislava, SK;
(793) Typ licencie: nevýlučná
Dátum uzavretia licenčnej zmluvy: 22.7.2013
(580) 31.10.2013

---

(111) 220583
(210) 5627-2007
(732) Cemec Investment Ltd., 3, JDR Flats, Pietru Xuereb Str., Hamrun, MT;
(791) JAGA GROUP, s.r.o., Imricha Karvaša 2, 811 07 Bratislava, SK;
(793) Typ licencie: nevýlučná
Dátum uzavretia licenčnej zmluvy: 22.7.2013
(580) 31.10.2013

---

(111) 221979
(210) 6294-2007
(732) Cemec Investment Ltd., 3, JDR Flats, Pietru Xuereb Str., Hamrun, MT;
(791) JAGA GROUP, s.r.o., Imricha Karvaša 2, 811 07 Bratislava, SK;
(793) Typ licencie: nevýlučná
Dátum uzavretia licenčnej zmluvy: 22.7.2013
(580) 31.10.2013

---

(111) 221983
(210) 6301-2007
(732) Cemec Investment Ltd., 3, JDR Flats, Pietru Xuereb Str., Hamrun, MT;
(791) JAGA GROUP, s.r.o., Imricha Karvaša 2, 811 07 Bratislava, SK;
(793) Typ licencie: nevýlučná
Dátum uzavretia licenčnej zmluvy: 22.7.2013
(580) 31.10.2013

---

(111) 222928
(210) 463-2008
(732) EURO-MINERÁL, a. s., Korytnica 669, 034 75 Korytnica, SK;
(791) AMOS - SERVICES s.r.o., Hlavná 276, 935 31 Horná Seč, SK;
(793) Typ licencie: výlučná
Dátum uzavretia licenčnej zmluvy: 21.3.2013
(580) 19.11.2013

---

(111) 223063
(210) 5233-2008
(732) Cemec Investment Ltd., 3, JDR Flats, Pietru Xuereb Str., Hamrun, MT;
(791) JAGA GROUP, s.r.o., Imricha Karvaša 2, 811 07 Bratislava, SK;
(793) Typ licencie: nevýlučná
Dátum uzavretia licenčnej zmluvy: 22.7.2013
(580) 31.10.2013

---

(111) 224954
(210) 6074-2008
(732) Cemec Investment Ltd., 3, JDR Flats, Pietru Xuereb Str., Hamrun, MT;
(791) JAGA GROUP, s.r.o., Imricha Karvaša 2, 811 07 Bratislava, SK;
(793) Typ licencie: nevýlučná
Dátum uzavretia licenčnej zmluvy: 22.7.2013
(580) 31.10.2013

---

(111) 228400
(210) 5258-2010
(732) Cemec Investment Ltd., 3, JDR Flats, Pietru Xuereb Str., Hamrun, MT;
(791) JAGA GROUP, s.r.o., Imricha Karvaša 2, 811 07 Bratislava, SK;
(793) Typ licencie: nevýlučná
Dátum uzavretia licenčnej zmluvy: 22.7.2013
(580) 31.10.2013

---

(111) 231785
(210) 1868-2009
(732) UNITED BAKERIES TRADE SLOVAKIA, s.r.o., Budatínska 36/3288, 851 05 Bratislava, SK;
(791) VEĽKOPEK a.s., Hurbanova 11, 921 58 Piešťany, SK;
(793) Typ licencie: nevýlučná
Dátum uzavretia licenčnej zmluvy: 4.1.2013
(580) 21.11.2013

---

(111) 231785
(210) 1868-2009
(732) UNITED BAKERIES TRADE SLOVAKIA, s.r.o., Budatínska 36/3288, 851 05 Bratislava, SK;
(791) PENAM SLOVAKIA, a.s., Štúrova 74/138, 949 35 Nitra, SK;
(793) Typ licencie: nevýlučná
Dátum uzavretia licenčnej zmluvy: 4.1.2013
(580) 21.11.2013

---

(111) 231785
(210) 1868-2009
(732) UNITED BAKERIES TRADE SLOVAKIA, s.r.o., Budatínska 36/3288, 851 05 Bratislava, SK;
(791) Šarišské pekárne a cukrárne, akciová spoločnosť, Budovateľská 61, 081 59 Prešov, SK;
(793) Typ licencie: nevýlučná
Dátum uzavretia licenčnej zmluvy: 4.1.2013
(580) 21.11.2013

---

(111) 232730
(210) 129-2012
(732) Pružinec Peter, Hlboká 22, 917 01 Trnava, SK;
(791) NETCON, s.r.o., A. Žarnova 11c/7803, 917 02 Trnava, SK;
(793) Typ licencie: nevýlučná
Dátum uzavretia licenčnej zmluvy: 1.6.2013
(580) 18.11.2013

---

(111) 234956
(210) 1860-2012
(732) Havelka Miroslav, Ing., Benediktiho 3, 811 05 Bratislava, SK;
(791) OMNICOM, s.r.o., Račianska 71, 832 59 Bratislava, SK;
(793) Typ licencie: výlučná
Dátum uzavretia licenčnej zmluvy: 24.7.2013
(580) 11.11.2013

Ukončenie platnosti licenčných zmlúv

(111) 181332
(210) 1392-95
(732) IZOLA Košice, s.r.o., Textilná 8, 040 01 Košice, SK;
(791) IZOLA Košice, s. r. o., Jarmočná 2, 040 01 Košice, SK;
(793) Dátum ukončenia platnosti licenčnej zmluvy: 31.12.2008
(580) 11.11.2013

---

(111) 208142
(210) 2220-2003
(732) IZOLA Košice, s.r.o., Textilná 8, 040 01 Košice, SK;
(791) IZOLA Košice, s. r. o., Jarmočná 2, 040 01 Košice, SK;
(793) Dátum ukončenia platnosti licenčnej zmluvy: 31.12.2008
(580) 11.11.2013

Zmeny dispozičných práv na ochranné známky (zálohy)

(111) 205300
(210) 3541-2002
(732) EXIsport s.r.o., Opatovská cesta 14, 040 01 Košice, SK;
Záložný veriteľ:
Sberbank Slovensko, a.s., Vysoká 9, 810 00 Bratislava, SK;
Dátum uzavretia zmluvy: 17.10.2013
(580) 26.11.2013

---

(111) 205300
(210) 3541-2002
(732) EXIsport s.r.o., Opatovská cesta 14, 040 01 Košice, SK;
Záložný veriteľ:
Všeobecná úverová banka, a. s., Mlynské nivy 1, 829 90 Bratislava, SK;
Dátum uzavretia zmluvy: 17.10.2013
(580) 26.11.2013

---

(111) 205300
(210) 3541-2002
(732) EXIsport s.r.o., Opatovská cesta 14, 040 01 Košice, SK;
Záložný veriteľ:
UniCredit Bank Slovakia a. s., Šancová 1/A, 813 33 Bratislava, SK;
Dátum uzavretia zmluvy: 17.10.2013
(580) 26.11.2013

---

(111) 205301
(210) 3542-2002
(732) EXIsport s.r.o., Opatovská cesta 14, 040 01 Košice, SK;
Záložný veriteľ:
UniCredit Bank Slovakia a. s., Šancová 1/A, 813 33 Bratislava, SK;
Dátum uzavretia zmluvy: 17.10.2013
(580) 26.11.2013

---

(111) 205301
(210) 3542-2002
(732) EXIsport s.r.o., Opatovská cesta 14, 040 01 Košice, SK;
Záložný veriteľ:
Sberbank Slovensko, a.s., Vysoká 9, 810 00 Bratislava, SK;
Dátum uzavretia zmluvy: 17.10.2013
(580) 26.11.2013

---

(111) 205301
(210) 3542-2002
(732) EXIsport s.r.o., Opatovská cesta 14, 040 01 Košice, SK;
Záložný veriteľ:
Všeobecná úverová banka, a. s., Mlynské nivy 1, 829 90 Bratislava, SK;
Dátum uzavretia zmluvy: 17.10.2013
(580) 26.11.2013

---

(111) 210529
(210) 2286-2004
(732) EXIsport s.r.o., Opatovská cesta 14, 040 01 Košice, SK;
Záložný veriteľ:
Sberbank Slovensko, a.s., Vysoká 9, 810 00 Bratislava, SK;
Dátum uzavretia zmluvy: 17.10.2013
(580) 26.11.2013

---

(111) 210529
(210) 2286-2004
(732) EXIsport s.r.o., Opatovská cesta 14, 040 01 Košice, SK;
Záložný veriteľ:
Všeobecná úverová banka, a. s., Mlynské nivy 1, 829 90 Bratislava, SK;
Dátum uzavretia zmluvy: 17.10.2013
(580) 26.11.2013

---

(111) 210529
(210) 2286-2004
(732) EXIsport s.r.o., Opatovská cesta 14, 040 01 Košice, SK;
Záložný veriteľ:
UniCredit Bank Slovakia a. s., Šancová 1/A, 813 33 Bratislava, SK;
Dátum uzavretia zmluvy: 17.10.2013
(580) 26.11.2013

---

(111) 216146
(210) 39-2006
(732) EXIsport s.r.o., Opatovská cesta 14, 040 01 Košice, SK;
Záložný veriteľ:
Sberbank Slovensko, a.s., Vysoká 9, 810 00 Bratislava, SK;
Dátum uzavretia zmluvy: 17.10.2013
(580) 26.11.2013

---

(111) 216146
(210) 39-2006
(732) EXIsport s.r.o., Opatovská cesta 14, 040 01 Košice, SK;
Záložný veriteľ:
Všeobecná úverová banka, a. s., Mlynské nivy 1, 829 90 Bratislava, SK;
Dátum uzavretia zmluvy: 17.10.2013
(580) 26.11.2013

---

(111) 216146
(210) 39-2006
(732) EXIsport s.r.o., Opatovská cesta 14, 040 01 Košice, SK;
Záložný veriteľ:
UniCredit Bank Slovakia a. s., Šancová 1/A, 813 33 Bratislava, SK;
Dátum uzavretia zmluvy: 17.10.2013
(580) 26.11.2013

---

(111) 230094
(210) 1214-2010
(732) EXIsport s.r.o., Opatovská cesta 14, 040 04 Košice, SK;
Záložný veriteľ:
UniCredit Bank Slovakia a. s., Šancová 1/A, 813 33 Bratislava, SK;
Dátum uzavretia zmluvy: 17.10.2013
(580) 26.11.2013

---

(111) 230094
(210) 1214-2010
(732) EXIsport s.r.o., Opatovská cesta 14, 040 04 Košice, SK;
Záložný veriteľ:
Sberbank Slovensko, a.s., Vysoká 9, 810 00 Bratislava, SK;
Dátum uzavretia zmluvy: 17.10.2013
(580) 26.11.2013

---

(111) 230094
(210) 1214-2010
(732) EXIsport s.r.o., Opatovská cesta 14, 040 04 Košice, SK;
Záložný veriteľ:
Všeobecná úverová banka, a. s., Mlynské nivy 1, 829 90 Bratislava, SK;
Dátum uzavretia zmluvy: 17.10.2013
(580) 26.11.2013

Zmeny dispozičných práv na ochranné známky (ukončenie zálohov)

(111) 205300
(210) 3541-2002
(732) EXIsport s.r.o., Opatovská cesta 14, 040 01 Košice, SK;
Záložný veriteľ:
UniCredit Bank Slovakia a. s., Šancová 1/A, 813 33 Bratislava, SK;
Dátum ukončenia platnosti zmluvy: 7.10.2013
(580) 20.5.2013

---

(111) 205301
(210) 3542-2002
(732) EXIsport s.r.o., Opatovská cesta 14, 040 01 Košice, SK;
Záložný veriteľ:
UniCredit Bank Slovakia a. s., Šancová 1/A, 813 33 Bratislava, SK;
Dátum ukončenia platnosti zmluvy: 7.10.2013
(580) 20.5.2013

---

(111) 210529
(210) 2286-2004
(732) EXIsport s.r.o., Opatovská cesta 14, 040 01 Košice, SK;
Záložný veriteľ:
UniCredit Bank Slovakia a. s., Šancová 1/A, 813 33 Bratislava, SK;
Dátum ukončenia platnosti zmluvy: 7.10.2013
(580) 20.5.2013

---

(111) 212023
(210) 5111-2004
(732) SITNO HOLDING, a.s., Zechenterova 328/5, 967 01 Kremnica, SK;
Záložný veriteľ:
Poštová banka, a.s., Dvořákovo nábrežie 4, 811 02 Bratislava, SK;
Dátum ukončenia platnosti zmluvy: 18.7.2013
(580) 13.5.2013

---

(111) 216146
(210) 39-2006
(732) EXIsport s.r.o., Opatovská cesta 14, 040 01 Košice, SK;
Záložný veriteľ:
UniCredit Bank Slovakia a. s., Šancová 1/A, 813 33 Bratislava, SK;
Dátum ukončenia platnosti zmluvy: 7.10.2013
(580) 20.5.2013

---

(111) 226034
(210) 471-2009
(732) SITNO HOLDING, a.s., Zechenterova 328/5, 967 01 Kremnica, SK;
Záložný veriteľ:
Poštová banka, a.s., Dvořákovo nábrežie 4, 811 02 Bratislava, SK;
Dátum ukončenia platnosti zmluvy: 18.7.2013
(580) 13.5.2013

---

(111) 226035
(210) 472-2009
(732) SITNO HOLDING, a.s., Zechenterova 328/5, 967 01 Kremnica, SK;
Záložný veriteľ:
Poštová banka, a.s., Dvořákovo nábrežie 4, 811 02 Bratislava, SK;
Dátum ukončenia platnosti zmluvy: 18.7.2013
(580) 13.5.2013

---

(111) 226036
(210) 473-2009
(732) SITNO HOLDING, a.s., Zechenterova 328/5, 967 01 Kremnica, SK;
Záložný veriteľ:
Poštová banka, a.s., Dvořákovo nábrežie 4, 811 02 Bratislava, SK;
Dátum ukončenia platnosti zmluvy: 18.7.2013
(580) 13.5.2013

---

(111) 226290
(210) 464-2009
(732) SITNO HOLDING, a.s., Zechenterova 328/5, 967 01 Kremnica, SK;
Záložný veriteľ:
Poštová banka, a.s., Dvořákovo nábrežie 4, 811 02 Bratislava, SK;
Dátum ukončenia platnosti zmluvy: 18.7.2013
(580) 13.5.2013

---

(111) 226291
(210) 468-2009
(732) SITNO HOLDING, a.s., Zechenterova 328/5, 967 01 Kremnica, SK;
Záložný veriteľ:
Poštová banka, a.s., Dvořákovo nábrežie 4, 811 02 Bratislava, SK;
Dátum ukončenia platnosti zmluvy: 18.7.2013
(580) 13.5.2013

---

(111) 226292
(210) 469-2009
(732) SITNO HOLDING, a.s., Zechenterova 328/5, 967 01 Kremnica, SK;
Záložný veriteľ:
Poštová banka, a.s., Dvořákovo nábrežie 4, 811 02 Bratislava, SK;
Dátum ukončenia platnosti zmluvy: 18.7.2013
(580) 13.5.2013

---

(111) 226293
(210) 470-2009
(732) SITNO HOLDING, a.s., Zechenterova 328/5, 967 01 Kremnica, SK;
Záložný veriteľ:
Poštová banka, a.s., Dvořákovo nábrežie 4, 811 02 Bratislava, SK;
Dátum ukončenia platnosti zmluvy: 18.7.2013
(580) 13.5.2013

---

(111) 226523
(210) 463-2009
(732) SITNO HOLDING, a.s., Zechenterova 328/5, 967 01 Kremnica, SK;
Záložný veriteľ:
Poštová banka, a.s., Dvořákovo nábrežie 4, 811 02 Bratislava, SK;
Dátum ukončenia platnosti zmluvy: 18.7.2013
(580) 13.5.2013

---

(111) 230094
(210) 1214-2010
(732) EXIsport s.r.o., Opatovská cesta 14, 040 04 Košice, SK;
Záložný veriteľ:
UniCredit Bank Slovakia a. s., Šancová 1/A, 813 33 Bratislava, SK;
Dátum ukončenia platnosti zmluvy: 7.10.2013
(580) 11.4.2013

Medzinárodne zapísané ochranné známky

(111) 235542
(220) 26.3.2013
(800) 1 179 812, 24.9.2013

(111) 235544
(220) 26.3.2013
(800) 1181 711, 24.9.2013

(111) 235713
(220) 26.3.2013
(800) 1181 712, 24.9.2013

(111) 235715
(220) 26.3.2013
(800) 1181 713, 24.9.2013

(111) 236077
(220) 16.8.2011
(800) 1 179 874, 24.6.2013

(111) 236196
(220) 27.9.2012
(800) 1 135 201, 27.9.2012

Zastavené konania o prihláškach ochranných známok

(210)

867-2010
1011-2012
1334-2012
1599-2012

(210)

1931-2012
5309-2013
5310-2013
5311-2013

Zamietnuté prihlášky ochranných známok

(210)

35-2012
1338-2012

Zaniknuté ochranné známky

(111)	(141)	(111)	(141)	(111)	(141)	(111)	(141)
95455	24.04.2013	174784	02.04.2013	206390	01.04.2013	206922	07.04.2013
99274	22.04.2013	174785	02.04.2013	206391	01.04.2013	206923	07.04.2013
99865	26.04.2013	174786	02.04.2013	206392	01.04.2013	206924	07.04.2013
108643	14.04.2013	175287	05.04.2013	206393	01.04.2013	206927	07.04.2013
151114	15.04.2013	175288	05.04.2013	206394	01.04.2013	206928	08.04.2013
157946	25.04.2013	175289	05.04.2013	206395	01.04.2013	206929	08.04.2013
161442	20.04.2013	175290	05.04.2013	206396	01.04.2013	206930	09.04.2013
161485	03.04.2013	175291	05.04.2013	206397	01.04.2013	206932	16.04.2013
161512	18.04.2013	175810	30.04.2013	206398	02.04.2013	206934	16.04.2013
161575	04.04.2013	175919	30.04.2013	206399	16.04.2013	206935	16.04.2013
161948	18.04.2013	175921	30.04.2013	206400	16.04.2013	206936	23.04.2013
162182	25.04.2013	176075	29.04.2013	206401	22.04.2013	206937	29.04.2013
165422	21.04.2013	176395	30.04.2013	206402	22.04.2013	206940	29.04.2013
165508	19.04.2013	176400	29.04.2013	206405	22.04.2013	206973	04.04.2013
165588	07.04.2013	177022	30.04.2013	206406	24.04.2013	206975	24.04.2013
165589	07.04.2013	179653	29.04.2013	206407	24.04.2013	207098	02.04.2013
165599	07.04.2013	181501	29.04.2013	206408	24.04.2013	207100	02.04.2013
165616	21.04.2013	203783	10.04.2013	206410	24.04.2013	207101	02.04.2013
165620	21.04.2013	204049	14.04.2013	206411	24.04.2013	207103	07.04.2013
165678	07.04.2013	204050	15.04.2013	206412	24.04.2013	207104	09.04.2013
165912	15.04.2013	204051	22.04.2013	206413	24.04.2013	207109	15.04.2013
166152	13.04.2013	204052	23.04.2013	206414	24.04.2013	207111	17.04.2013
172120	01.04.2013	204053	23.04.2013	206417	25.04.2013	207113	22.04.2013
172200	05.04.2013	204054	23.04.2013	206418	25.04.2013	207115	23.04.2013
172253	09.04.2013	204055	23.04.2013	206419	25.04.2013	207116	29.04.2013
172256	30.04.2013	205525	29.11.2012	206422	17.04.2013	207117	29.04.2013
172311	08.04.2013	205540	05.12.2012	206423	17.04.2013	207118	30.04.2013
172312	08.04.2013	205640	03.04.2013	206424	17.04.2013	207119	30.04.2013
172314	07.04.2013	205679	16.12.2012	206425	17.04.2013	207120	30.04.2013
172353	22.04.2013	205788	05.02.2013	206427	17.04.2013	207121	30.04.2013
172354	22.04.2013	206081	10.04.2013	206429	23.04.2013	207318	09.04.2013
172359	21.04.2013	206082	10.04.2013	206438	24.04.2013	207319	15.04.2013
172360	21.04.2013	206083	10.04.2013	206439	24.04.2013	207387	02.04.2013
172361	21.04.2013	206084	11.04.2013	206440	24.04.2013	207391	04.04.2013
172364	22.04.2013	206086	14.04.2013	206523	21.03.2013	207394	09.04.2013
172375	21.04.2013	206087	15.04.2013	206533	01.04.2013	207395	09.04.2013
172420	05.04.2013	206093	16.04.2013	206534	01.04.2013	207396	09.04.2013
172444	09.04.2013	206094	16.04.2013	206537	03.04.2013	207397	09.04.2013
172460	19.04.2013	206095	16.04.2013	206538	03.04.2013	207398	09.04.2013
172681	06.04.2013	206096	16.04.2013	206539	03.04.2013	207400	10.04.2013
172688	16.04.2013	206098	17.04.2013	206545	03.04.2013	207403	15.04.2013
172693	22.04.2013	206101	17.04.2013	206546	07.04.2013	207404	15.04.2013
172695	22.04.2013	206102	17.04.2013	206547	07.04.2013	207405	15.04.2013
172711	02.04.2013	206230	10.04.2013	206548	07.04.2013	207406	16.04.2013
172716	30.04.2013	206231	11.04.2013	206549	07.04.2013	207848	29.01.2013
172759	30.04.2013	206232	11.04.2013	206550	07.04.2013	207868	09.04.2013
172849	16.04.2013	206234	14.04.2013	206551	07.04.2013	207873	25.04.2013
172951	14.04.2013	206235	15.04.2013	206552	07.04.2013	207874	25.04.2013
173286	05.04.2013	206314	17.04.2013	206553	07.04.2013	207875	28.04.2013
173287	30.04.2013	206323	17.04.2013	206556	17.04.2013	208318	11.04.2013
174087	21.04.2013	206326	25.04.2013	206557	17.04.2013	208580	04.04.2013
174115	28.04.2013	206327	25.04.2013	206558	17.04.2013	208726	11.02.2013
174158	22.04.2013	206328	25.04.2013	206559	17.04.2013	208727	12.02.2013
174370	29.04.2013	206329	25.04.2013	206560	17.04.2013	208735	22.04.2013
174382	02.04.2013	206331	25.04.2013	206561	17.04.2013	209479	30.04.2013
174383	02.04.2013	206342	28.04.2013	206789	03.04.2013	209666	25.04.2013
174594	26.04.2013	206343	28.04.2013	206790	08.04.2013	211400	02.04.2013
174595	26.04.2013	206344	28.04.2013	206791	08.04.2013	213043	05.12.2012
174599	29.04.2013	206345	28.04.2013	206793	23.04.2013	213333	02.04.2013
174601	29.04.2013	206347	28.04.2013	206918	02.04.2013	219381	09.04.2013
174694	19.04.2013	206348	28.04.2013	206920	07.04.2013		

Ochranné známky zrušené a vyhlásené za neplatné pre určité tovary a služby

(111) 210727
(210) 578-2004
(220) 25.2.2004
(580) 30.11.2011
8 (511) 35, 43
(511) 35 - Maloobchodné služby v oblasti stravovania; administratívne spravovanie reštauračných zariadení.
43 - Pohostinská činnosť, reštauračné služby; reštaurácie, bufety, jedálne, závodné jedálne, samoobslužné reštaurácie, bary, kaviarne; rýchle občerstvenie; príprava a dodávka jedál na objednávku.

Opravy zoznamu zatriedených tovarov a/alebo služieb

(111) 209901
(210) 252-2004
(511) 10 - Zdravotnícke stroje, prístroje, pomôcky a zariadenia ako napr. aerosólové dávkovače na lekárske účely, ampulky kvapkacie na lekárske účely, anasteziologické prístroje, bandáže podporné a ortopedické, barly, čapíky na umelé zuby, chirurgické prístroje a nástroje, dávkovače piluliek, dilatátory chirurgické, dlahy chirurgické, dýchacie prístroje, dýzy na lekárske účely, elastické pančuchy na liečebné účely, elektródy na liečebné účely, elektrokardiogramy, filtre na UV lúče na lekárske účely, fyzioterapeutické zariadenia, galvanické pásy na lekárske účely, galvanické terapeutické zariadenia, gastroskopy, hematometre, prístroje na liečebné hluchoty, ihly na lekárske účely, prístroje na inhaláciu, inkubátory, kompresory chirurgické, kreslá na lekárske účely a zubolekárske účely, kvapkacie nádoby a kvapkadlá na lekárske účely, lampy na lekárske účely, laser na lekárske účely, lekárske prístroje a nástroje, lekárske tašky, masážne prístroje, masky anesteziologické, nábytok vyrobený špeciálne na lekárske účely, načúvacie prístroje pre hluchých, nádoby na moč, nádoby, kazety na lekárske účely, nákolenníky a náprstníky na lekárske účely, nádoby na lekárske a chirurgické nástroje, nite dentálne a chirurgické, nožnice chirurgické, obklady termoelektrické, obväzy podporné, odsávačky, odvodňovacie rúrky na lekárske účely, oftalmometre, oftalmoskopy, ochranné zariadenia proti röntgenovým lúčom, operačné stoly, ortopedická obuv, ortopedické výrobky, pílky na chirurgické účely, plachty pre inkontinentných pacientov, pokrývky a prikrývky postele, postele na lekárske účely, posteľové misy, pôrodnícke nástroje, prístroje a zariadenia na lekárske analýzy, prístroje na umelé dýchanie, prístroje na vykonávanie krvných skúšok, protézy, pumpy na lekárske účely, rádiologické prístroje, clony a trubice na lekárske účely, resuscitačné prístroje, zariadenia, prístroje a trubice na röntgenologické ožarovanie, röntgenové zariadenia a prístroje na lekárske účely, rozprašovače na lekárske účely, rukavice na lekárske účely, skalpely, skúšobné prístroje na lekárske účely, sondy na lekárske účely, spirometre, stetoskopy, striekačky injekčné, svorky chirurgické, šijacie ihly chirurgické, šitie (materiály chirurgické), šošovky (protézy), špachtle, špáradlá a špongie chirurgické, tampóny, teplomery na lekárske účely, teplovzdušné terapeutické zariadenia, termoelektrické obväzy, tlakomery, trokar, trubice drenáže, umelá koža chirurgická, umelé cievy, končatiny, oči, prsníky, sánky, zuby, chrup, urologické prístroje a nástroje, UV-lampy a lúče na lekárske účely, vibromasážne prístroje, vrtáky zubné, zariadenia na estetickú masáž, zariadenia na fyzické cvičenie na lekárske účely, zariadenia na hygienu a umývanie telesných dutín, zariadenia na zavádzanie vzduchu alebo látok do telesných dutín, zdravotná obuv, zrkadlá zubárske a pre chirurgov, zubárske kreslá, zubné prístroje a nástroje, zubné prístroje elektrické, zvieracie kazajky.
Vestník č. 3/2005, str. 113 - 114

ČASŤ

ÚRADNÉ OZNAMY

OZNAM

Európsky patentový úrad prerušil konanie o európskom patente **E 8867** (EP 2034957). Uvedený európsky patent je zrušený s účinnosťou od 1. 1. 2010.