V E S T N Í K

ÚRADU PRIEMYSELNÉHO VLASTNÍCTVA

SLOVENSKEJ REPUBLIKY

Banská Bystrica 9. máj 2002

5

OBSAH

Zverejnené patentové prihlášky 10
Zapísané úžitkové vzory 62
Zapísané priemyselné vzory 68
Zverejnené prihlášky ochranných známok 88
Zapísané ochranné známky bez zmeny 184
Zapísané ochranné známky so zmenou 221
Obnovené ochranné známky 226
Prevody ochranných známok 264
Zmeny v údajoch o majiteľoch ochranných známok 272
Úradné oznamy 285

INHALT

Veröffentlichung der Patentanmeldungen 10
Eintragene Gebrauchsmuster 62
Eintragene Gewerbliche Muster 68
Veröffentliche Markenenmeldung 88
Registrierte Warenzeichen mit Änderung 184
Registrierte Warenzeichen ohne Änderung 221
Erheuerte Warenzeichen 226
Warenzeichenübertragungen 264
Änderungen im Angaben von den Warenzeicheninhabers 272
Amtliche Mitteilungen 285

CONTENTS

Publication of Invention Applications 10
Registered Utility Models 62
Registered Industrial Designs 68
Published Trademark Applications 88
Registered Trademarks without Modification 184
Registered Trademarks with Modification 221
Renewal Trademarks 226
Transfers of Trademarks 264
Modification of data of Trademark holders 272
Official Announcements 285

Dvojpísmenové kódové označenia krajín a medzinárodných organizácií
(Štandard WIPO ST. 3)

AD	Andorra
AE	Spojené arabské emiráty
AF	Afganistan
AG	Antigua a Barbuda
AI	Anguilla
AL	Albánsko
AM	Arménsko
AN	Holandské Antily
AO	Angola
AP	Africká regionálna organizácia priemyselného vlastníctva (ARIPO)
AR	Argentína
AT	Rakúsko
AU	Austrália
AW	Aruba
AZ	Azerbajdžan
BA	Bosna a Hercegovina
BB	Barbados
BD	Bangladéš
BE	Belgicko
BF	Burkina Faso
BG	Bulharsko
BH	Bahrain
BI	Burundi
BJ	Benin
BM	Bermudy
BN	Brunej
BO	Bolívia
BR	Brazília
BS	Bahamy
BT	Bhutan
BV	Buvetov ostrov
BW	Botswana
BX	Benelux
BY	Bielorusko
BZ	Belize
CA	Kanada
CD	Konžská demokratická republika
CF	Stredoafrická republika
CG	Kongo
CH	Švajčiarsko
CI	Pobrežie Slonoviny
CK	Cookove ostrovy
CL	Chile
CM	Kamerun
CN	Čína
CO	Kolumbia
CR	Kostarika
CU	Kuba
CV	Kapverdy
CY	Cyprus
CZ	Česká republika
DE	Nemecko
DJ	Džibutsko
DK	Dánsko
DM	Dominika
DO	Dominikánska republika
DZ	Alžírsko
EA	Euroázijská patentová organizácia (EAPO)
EC	Ekvádor
EE	Estónsko
EG	Egypt
EH	Západná Sahara
EM	Úrad pre harmonizáciu na vnútornom trhu (OHIM)
EP	Európsky patentový úrad
ER	Eritrea
ES	Španielsko
ET	Etiópia
FI	Fínsko
FJ	Fidži
FK	Falklandy
FO	Faerské ostrovy
FR	Francúzsko
GA	Gabun
GB	Veľká Británia
GC	Patentový úrad Rady pre spoluprácu arabských štátov v Golfskom zálive (GCC)
GD	Grenada
GE	Gruzínsko
GH	Ghana
GI	Gibraltár
GL	Grónsko
GM	Gambia
GN	Guinea
GQ	Rovníková Guinea
GR	Grécko
GS	Južná Georgia a Južné Sendvičové ostrovy
GT	Guatemala
GW	Guinea-Bissau
GY	Guyana
HK	Hongkong
HN	Honduras
HR	Chorvátsko
HT	Haiti
HU	Maďarsko
IB	Medzinárodný úrad Svetovej organizácie duševného vlastníctva (WIPO)
ID	Indonézia
IE	Írsko
IL	Izrael
IN	India
IQ	Irak
IR	Irán
IS	Island
IT	Taliansko
JM	Jamajka
JO	Jordánsko
JP	Japonsko
KE	Keňa
KG	Kirgizsko
KH	Kambodža
KI	Kiribati
KM	Komory
KN	Svätý Krištof a Nevis
KP	Kórejská ľudovodemokratická republika
KR	Kórejská republika
KW	Kuvajt
KY	Kajmanie ostrovy
KZ	Kazachstan
LA	Laos
LB	Libanon
LC	Svätá Lucia
LI	Lichtenštajnsko
LK	Srí Lanka
LR	Libéria
LS	Lesotho
LT	Litva
LU	Luxembursko
LV	Lotyšsko
LY	Líbya
MA	Maroko
MC	Monako
MD	Moldavsko
MG	Madagaskar
MK	Macedónsko
ML	Mali
MM	Myanmar
MN	Mongolsko
MO	Macao
MP	Severné Mariány
MR	Mauritánia
MS	Montserrat
MT	Malta
MU	Maurícius
MV	Maledivy
MW	Malawi
MX	Mexiko
MY	Malajzia
MZ	Mozambik
NA	Namíbia
NE	Niger
NG	Nigéria
NI	Nikaragua
NL	Holandsko
NO	Nórsko
NP	Nepál
NR	Nauru
NZ	Nový Zéland
OA	Africká organizácia duševného vlastníctva (OAPI)
OM	Omán

PA	Panama
PE	Peru
PG	Papua-Nová Guinea
PH	Filipíny
PK	Pakistan
PL	Poľsko
PT	Portugalsko
PW	Palau
PY	Paraguaj
QA	Katar
RO	Rumunsko
RU	Rusko
RW	Rwanda
SA	Saudská Arábia
SB	Šalamúnové ostrovy
SC	Seychely
SD	Sudán
SE	Švédsko
SG	Singapur
SH	Svätá Helena
SI	Slovinsko
SK	Slovensko
SL	Sierra Leone
SM	San Marino
SN	Senegal
SO	Somálsko
SR	Surinam
ST	Svätý Tomáš a Princov ostrov
SV	Salvádor
SY	Sýria
SZ	Svazijsko
TC	Turks a Caicos
TD	Čad
TG	Togo
TH	Thajsko
TJ	Tadžikistan
TM	Turkménsko
TN	Tunisko
TO	Tonga
TP	Východný Timor
TR	Turecko
TT	Trinidad a Tobago
TV	Tuvalu
TW	Taiwan
TZ	Tanzánia
UA	Ukrajina
UG	Uganda
US	Spojené štáty americké
UY	Uruguaj
UZ	Uzbekistan
VA	Vatikán
VC	Svätý Vincent a Grenadiny
VE	Venezuela
VG	Britské Panenské ostrovy
VN	Vietnam
VU	Vanuatu
WO	Svetová organizácia duševného vlastníctva (WIPO)
WS	Samoa
YE	Jemen
YU	Juhoslávia
ZA	Juhoafrická republika
ZM	Zambia
ZW	Zimbabwe

ČASŤ

PATENTY

Kódy na označovanie jednotlivých druhov dokumentov (Štandard WIPO ST. 16)

Zverejnené patentové prihlášky podľa zákona č. 527/90 Zb. o vynálezoch, priemyselných vzoroch a zlepšovacích návrhoch v znení neskorších predpisov -kód **A3**

Udelené patenty podľa zákona č. 527/90 Zb. o vynálezoch, priemyselných vzoroch a zlepšovacích návrhoch v znení neskorších predpisov -kód **B6**

Číselné kódy na označovanie bibliografických údajov (Štandard WIPO ST. 9)

(11) Číslo dokumentu
(21) Číslo prihlášky
(22) Dátum podania prihlášky
(24) Dátum nadobudnutia účinkov patentu
(31) Číslo prioritnej prihlášky
(32) Dátum podania prioritnej prihlášky
(33) Krajina alebo regionálna organizácia priority
(40) Dátum zverejnenia prihlášky
(47) Dátum sprístupnenia patentu verejnosti
(51) Medzinárodné patentové triedenie
(54) Názov
(57) Anotácia
(62) Číslo pôvodnej prihlášky v prípade vylúčenej prihlášky
(71) Meno (názov) prihlasovateľa (-ov)
(72) Meno pôvodcu (-ov)
(73) Meno (názov) majiteľa (-ov)
(74) Meno (názov) zástupcu (-ov)
(86) Číslo podania medzinárodnej prihlášky podľa PCT
(87) Číslo zverejnenia medzinárodnej prihlášky podľa PCT

Poznámka:
Číslo uvádzané pred kódom **(51)** znamená verziu Medzinárodného patentového triedenia.

Kódy na označovanie záhlaví oznámení publikovaných vo Vestníku ÚPV SR (Štandard WIPO ST. 17)

BA9A Zverejnené patentové prihlášky
FA9A Zastavené konania o patentových prihláškach na žiadosť prihlasovateľa
FB9A Zastavené konania o patentových prihláškach
FC9A Zamietnuté patentové prihlášky
FD9A Zastavené konania pre nezaplatenie poplatku
PC9A Prevody a prechody práv na patentové prihlášky
PD9A Zmeny dispozičných práv na patentových prihláškach (zálohy)
QA9A Ponuky licencií

FG4A Udelené patenty
MA4A Zaniknuté patenty vzdaním sa
MA4F Zaniknuté autorské osvedčenia vzdaním sa
MC4A Zrušené patenty
MC4F Zrušené autorské osvedčenia
MG4A Čiastočne zrušené patenty
MG4F Čiastočne zrušené autorské osvedčenia
MK4A Zaniknuté patenty uplynutím doby platnosti
MK4F Zaniknuté autorské osvedčenia uplynutím doby platnosti
MM4A Zaniknuté patenty pre nezaplatenie udržiavacích poplatkov
MM4F Zaniknuté autorské osvedčenia pre nezaplatenie udržiavacích poplatkov
PA4A Zmeny autorských osvedčení na patenty
PC4A Prevody a prechody práv na patenty
PC4F Prevody a prechody práv na autorské osvedčenia
PD4A Zmeny dispozičných práv na patenty (zálohy)
PD4F Zmeny dispozičných práv na autorské osvedčenia (zálohy)
QA4A Ponuky licencií
QB4F Licenčné zmluvy registrované alebo udelené na autorské osvedčenia
QB4A Licenčné zmluvy registrované alebo udelené na patenty
QC4A Ukončenie platnosti licenčných zmlúv na patenty
QC4F Ukončenie platnosti licenčných zmlúv na autorské osvedčenia
SB4A Zapísané patenty do registra po odtajnení
SB4F Zapísané autorské osvedčenia do registra po odtajnení

Opravy a zmeny

Opravy v prihláškach vynálezov

HA9A Opravy mien pôvodcov
HB9A Opravy mien
HC9A Zmeny mien
HD9A Opravy adries
HE9A Zmeny adries
HF9A Opravy dátumov
HG9A Opravy zatriedenia podľa MPT
HH9A Opravy chýb alebo zmeny všeobecne
HK9A Opravy tlačových chýb vo Vestníku ÚPV SR

Opravy v udelených ochranných dokumentoch

TA4A Opravy mien pôvodcov
TB4A Opravy mien
TC4A Zmeny mien
TD4A Opravy adries
TE4A Zmeny adries
TF4A Opravy dátumov
TG4A Opravy zatriedenia podľa MPT
TH4A Opravy chýb alebo zmeny všeobecne
TK4A Opravy tlačových chýb vo Vestníku ÚPV SR

TA4F Opravy mien pôvodcov
TB4F Opravy mien
TC4F Zmeny mien
TD4F Opravy adries
TE4F Zmeny adries
TF4F Opravy dátumov
TG4F Opravy zatriedenia podľa MPT
TH4F Opravy chýb alebo zmeny všeobecne
TK4F Opravy tlačových chýb vo Vestníku ÚPV SR

BA9A Zverejnené patentové prihlášky

(21)	(51)
624-98	F42B 10/14
633-99	C07B 57/00
227-2000	F41A 3/16
665-2000	C07D 495/04
673-2000	C07C 245/08
712-2000	H02H 3/28
713-2000	H02H 3/00
1241-2000	C07K 14/62
1441-2000	E01F 9/011
1477-2000	C07C 255/29
1490-2000	C07D 493/08
1551-2000	H04M 1/02
1561-2000	A61K 9/20
1566-2000	F16L 51/00
1614-2000	F41A 19/06
1643-2000	C25D 3/12
1660-2000	A63H 33/08
1693-2000	G01J 1/00
1694-2000	A61B 5/04
1938-2000	C07C 323/62
1985-2000	C07C 317/24
33-2001	F41G 1/467
242-2001	F23G 7/00
257-2001	A61K 31/225
307-2001	A61K 9/20
487-2001	E02D 5/34
522-2001	C07C 275/42
552-2001	A61K 31/4045
587-2001	F28F 9/20
608-2001	C07C 211/51
621-2001	C02F 9/00
687-2001	A61P 29/00
708-2001	A01N 57/20
783-2001	A61K 31/5517
944-2001	C07D 471/04
950-2001	A61K 31/42
969-2001	A61K 31/495
1003-2001	C07D 277/18
1041-2001	C09D 167/00
1094-2001	A61M 11/06
1100-2001	C07D 401/14
1110-2001	A61K 31/505
1152-2001	C07D 231/12
1166-2001	C23C 16/32
1167-2001	F23G 1/00
1180-2001	C10L 1/18
1217-2001	A61K 51/08
1225-2001	A61K 31/00
1238-2001	G11B 7/24
1247-2001	B61F 5/38
1251-2001	G11B 20/14
1255-2001	C07K 7/64
1274-2001	C08J 11/08
1276-2001	F16K 31/22
1287-2001	C07D 263/56
1306-2001	C12N 1/20
1317-2001	C07D 237/22
1323-2001	C07K 7/23
1327-2001	C07D 295/08
1331-2001	C07C 227/18
1340-2001	C09D 5/00
1341-2001	B65H 75/14
1342-2001	C07D 295/04
1346-2001	C07D 265/30
1368-2001	F24F 13/18
1371-2001	C07D 407/12
1385-2001	G01P 1/02
1393-2001	A61K 47/14
1405-2001	E05D 15/48
1409-2001	C07D 401/12
1412-2001	C08L 83/04
1420-2001	A61K 31/4184
1426-2001	F26B 21/06
1427-2001	C07D 209/34
1429-2001	A61K 6/00
1430-2001	A61K 6/00
1433-2001	E04F 15/18
1459-2001	C07K 16/42
1460-2001	B22D 11/06
1461-2001	B22D 11/06
1464-2001	G05D 23/00
1473-2001	C07C 227/08
1475-2001	C07D 239/34
1481-2001	C07D 237/26
1500-2001	A01N 25/30
1502-2001	A01N 25/30
1509-2001	C07D 265/36
1513-2001	C10L 1/22
1538-2001	A61K 31/40
1543-2001	F23D 14/00
1551-2001	C07D 493/04
1574-2001	G01L 3/22
1600-2001	C08G 83/00
1606-2001	C07D 277/78
1607-2001	C07C 209/38
1618-2001	C08F 2/26
1620-2001	C25B 11/00
1632-2001	A61K 31/44
1633-2001	A61K 38/57
1664-2001	A61K 9/16
1681-2001	C07D 401/04
1685-2001	C07D 513/04
1688-2001	C21D 8/12
1693-2001	C12N 1/00
1694-2001	C12N 1/00
1695-2001	C12N 1/26
1711-2001	F16K 5/06
1717-2001	A61K 35/00
1753-2001	C07D 401/12
1759-2001	C07K 5/068
1776-2001	F16L 23/14
1785-2001	C07C 17/12
1789-2001	B65D 81/24
1790-2001	A61L 15/42
1806-2001	C07C 211/35
1807-2001	C08L 33/12
1813-2001	A61K 39/395
1818-2001	F16L 11/15
1841-2001	C07D 307/87
1842-2001	B01D 36/00
1846-2001	C07C 45/29
1847-2001	C07D 307/87
1848-2001	C07D 307/87
1850-2001	C11D 3/48
1852-2001	B23K 9/32
1855-2001	G01F 11/22
1856-2001	G01F 11/22
1865-2001	C08G 18/40
1872-2001	C07K 7/06
1874-2001	A61K 7/00
1900-2001	C07C 213/10
1910-2001	A61K 9/50
1911-2001	A61K 9/50
1927-2001	C07D 239/48
1928-2001	B65G 69/00
2-2002	C07D 211/90
6-2002	C07D 405/06
7-2002	C07D 237/04
9-2002	A63H 33/10
12-2002	C12N 15/56
30-2002	A61F 13/511
34-2002	A61K 9/52
51-2002	C07D 209/08
53-2002	A61K 47/32
54-2002	G01G 11/02
70-2002	A23D 7/00
83-2002	B27N 3/28
85-2002	B27N 3/28
92-2002	C23C 22/53
94-2002	A23L 1/302
99-2002	A61L 15/42
109-2002	A61C 17/34
159-2002	H04L 9/32
172-2002	A61K 31/4985
173-2002	A61K 31/495
178-2002	A61K 31/565
210-2002	A61K 31/70

Trieda A

7 (51) A01N 25/30, 57/20 // (A01N 57/20, 57:20, 43:653, 41:06, 39:04, 37:48, 33:22, 25:30, 25:00)
(21) 1500-2001
(22) 03.04.2000
(31) 60/130 756
(32) 23.04.1999
(33) US
(71) MONSANTO TECHNOLOGY LLC., St. Louis, MO, US;
(72) Brinker Ronald J., Ellisville, MO, US; Dyszlewski Andrew D., Maryland Heights, MO, US; Jones Claude R., St. Louis, MO, US; Kramer Richard M., Chesterfield, MO, US; Pallas Norman R., Florissant, MO, US; Radke Rodney O., St. Charles, MO, US; Ward Anthony J. I., Frontenac, MO, US; Gillespie Jane L., St. Louis, MO, US; Xu Xiaodong C., St. Louis, MO, US;
(74) Guniš Jaroslav, Mgr., Bratislava, SK;
(86) PCT/US00/08907
(87) WO00/64258
(54) Spôsob na zvýšenie biologickej účinnosti kompozícií na ošetrovanie rastlín
(57) Je opísaný spôsob zvýšenia biologickej účinnosti aniónovej exogénnej chemikálie, napríklad herbicídu glyfosátu. Spôsob zahŕňa prípravu kompozície na ošetrenie rastlín, ktorá obsahuje aniónovú exogénnu chemikáliu rozpustenú alebo dispergovanú vo vode spolu s (a) alkyléterickou zložkou povrchovo aktívneho činidla zloženou z jedného alebo viac povrchovo aktívnych činidiel, každý z nich má vzorec R^{12}-O-$(CH_2CH_2O)_n$–$((CHR)_2O)_m$-R^{13}, kde R^{12} je alifatická nasýtená alebo nenasýtená uhľovodíková skupina majúca 16 až 22 uhlíkových atómov, n je priemerné číslo od 5 do 100, m je priemerné číslo od 0 do 5, jedno z R v každej –$((CHR)_2O)$- skupine je vodík a druhé R je metyl a R^{13} je vodík, C_{1-4}alkylová alebo C_{2-4}acylová skupina; a (b) amínová zložka povrchového aktívneho prípravku. Hmotnostný pomer alkyléterickej zložky povrchovo aktívneho činidla k amínovej zložke povrchovo aktívneho činidla je 1 : 10 až 10 : 1 a alkyléterické a amínové zložky povrchovo aktívneho činidla sú prítomné celkom v množstve 0,05 až 0,5 dielov hmotnostných na hmotnosť aniónovej exogénnej chemikálie vyjadrené ako kyselinové ekvivalenty. Spôsob ďalej zahŕňa aplikáciu kompozície na ošetrenie rastlín na listy rastlín krátko pred dažďom alebo aktiváciu vrchného zavlažovania na rastlinu.

---

7 (51) A01N 25/30, 57/20 // (A01N 57/20, 57:20, 43:653, 41:06, 39:04, 37:48, 33:22, 25:30, 25:00)
(21) 1502-2001
(22) 03.04.2000
(31) 60/130 756
(32) 23.04.1999
(33) US
(71) MONSANTO TECHNOLOGY LLC., St. Louis, MO, US;
(72) Brinker Ronald J., Ellisville, MO, US; Dyszlewski Andrew D., Maryland Heights, MO, US; Jones Claude R., St. Louis, MO, US; Kramer Richard M., Chesterfield, MO, US; Pallas Norman R., Florissant, MO, US; Radke Rodney O., St. Charles, MO, US; Ward Anthony J. I., Frontenac, MO, US; Gillespie Jane L., St. Louis, MO, US; Xu Xiaodong C., St. Louis, MO, US;
(74) Guniš Jaroslav, Mgr., Bratislava, SK;
(86) PCT/US00/08763
(87) WO00/64256
(54) Zlepšená herbicídna kompozícia
(57) Je zabezpečená koncentrovaná herbicídna kompozícia, ktorá obsahuje prvý herbicíd, ktorý je aniónový, napríklad herbicíd glyfosát, a druhý herbicíd, ktorý vyvoláva viditeľné príznaky fytotoxicity v rastline počas 4 dní po aplikácii na listy rastliny. Koncentrovaná ďalej obsahuje (a) alkyléterickú surfaktantovú zložku zloženú z jedného alebo viac surfaktantov, každý z nich má vzorec R^{12}-O-$(CH_2CH_2O)_n((CHR)_2O)_m$-$R^{13}$, kde R^{12} je alifatická nasýtená alebo nenasýtená uhľovodíková skupina majúca od 16 do 22 uhlíkových atómov, n je priemerné číslo od 5 do 100, m je priemerné číslo od 0 do 5, jedno z R v každej –$((CHR)_2O)$-skupine je vodík a druhé R je metyl a R^{13} je vodík, C_{1-4}alkylová alebo C_{2-4}acylová skupina; a (b) amínovú surfaktantovú zložku. Hmotnostný pomer alkyléterickej surfaktantovej zložky k amínovej surfaktantovej zložke je 1 : 10 až 10 : 1 a alkyléterické a amínové surfaktantové zložky sú prítomné celkovo v adjuvantnom množstve 0,05 až 0,5 hmotnostných častí na hmotnosť aniónovej exogénnej chemikálie vyjadrenej ako ekvivalenty kyseliny. Je tiež zabezpečená kompozícia na ošetrenie rastlín, ktorá obsahuje prvý herbicíd, druhý herbicíd, alkyléterickú surfaktantovú zložku a amínovú surfaktantovú zložku, všetky uvedené predtým, rozpustené alebo dispergované vo vode, a spôsob zahŕňajúci aplikáciu takejto kompozície na ošetrenie rastlín.

---

7 (51) A01N 57/20
(21) 708-2001
(22) 19.11.1999
(31) 60/109 514
(32) 23.11.1998
(33) US
(71) MONSANTO CO., St.Louis, MO, US;
(72) Wright Daniel R., St. Louis, MO, US;
(74) Bušová Eva, JUDr., Bratislava, SK;
(86) PCT/US99/27479
(87) WO00/30451
(54) Kompaktný skladovací a dopravný systém na glyfosátový herbicíd
(57) Skladovací a prepravný systém na glyfosátový herbicíd pozostáva z nádoby majúcej kapacitu asi 0,1 až asi 100 000 litrov alebo viacej, v podstate naplnenej vodným roztokom glyfosátu, prevažne vo forme draselnej alebo monoetanolamóniovej soli alebo ich zmesi, pritom roztok má koncentráciu ekvivalentu glyfosátovej kyseliny aspoň asi 30 percent hmotnostných. Tento skladovací a prepravný systém, vďaka pomerne vysokej relatívnej hustote roztoku soli glyfosátu, pojme väčšiu hmotnosť ekvivalentu glyfosátovej kyseliny ako systém zostávajúci z identickej nádoby v podstate naplnenej vodným roztokom izopropylamóniovej soli glyfosátu pri rovnakej koncen-

trácii glyfosátu. Alternatívne môže byť nádoba tohto skladovacieho a prepravného systému menšia ako nádoba obsahujúca rovnakú hmotnosť glyfosátu vo forme izopropylamóniovej soli. V danom uzavretom objeme môže byť prepravovaný väčší počet takýchto menších nádob, čo umožňuje prepravu väčšej hmotnosti glyfosátu v jedinej zásielke.

---

7 (51) A23D 7/00
(21) 70-2002
(22) 21.06.2000
(31) 99202346.5
(32) 16.07.1999
(33) EP
(71) UNILEVER NV, AL Rotterdam, NL;
(72) Effey Jochen, Vlaardingen, NL; Floeter Eckhard, Vlaardingen, NL; Van Gelder Rowdy, Vlaardingen, NL; Van Iersel Jan P. H. M., Delft, NL;
(74) Majlingová Marta, Ing., Bratislava, SK;
(86) PCT/EP00/05719
(87) WO01/05241
(54) Stužený tuk, spôsob jeho výroby, tekutá tuková disperzia s jeho obsahom a jej použitie
(57) Stužený tuk, ktorý je vhodný na stabilizáciu disperzie netukovej fázy v triglyceridovom oleji vrátane tekutých margarínov, obsahuje zmes triglyceridov, z ktorých najmenej dva triglyceridy majú teplotu topenia >55 °C a každý z nich je prítomný v koncentrácii najmenej 5 % hmotnostných. Mastné kyseliny triglyceridov sa odlišujú dĺžkou reťazca, pričom rozdiel medzi najdlhším a najkratším kyselinovým zvyškom v triglyceride je najmenej 4 uhlíkové atómy, sú prítomné v množstve najmenej 15 % hmotnostných a podiel triglyceridov, ktoré majú teplotu topenia 25 až 55 °C, je ≤ 25 % hmotnostných.

---

7 (51) A23L 1/302, A61K 31/205
(21) 94-2002
(22) 21.07.2000
(31) RM99A000467
(32) 23.07.1999
(33) IT
(71) SIGMA-TAU HEALTHSCIENCE S. P. A., Pomezia, IT;
(72) Cavazza Claudio, Roma, IT;
(74) PATENTSERVIS BRATISLAVA, a. s., Bratislava, SK;
(86) PCT/IT00/00308
(87) WO01/06873
(54) Prípravok na prevenciu svalovej únavy a adaptáciu kostrového svalstva náročnému cvičeniu
(57) Opísaný je kombinačný prípravok, ktorý zahŕňa: a) aspoň jeden karnitín vybraný zo skupiny obsahujúcej L-karnitín, acetyl-L-karnitín, propionyl-L-karnitín, butyryl-L-karnitín, valeryl-L-karnitín a izovaleryl-L-karnitín alebo ich farmakologicky prijateľnú soľ a b) kreatinol-fosfát alebo jeho farmakologicky prijateľnú soľ, pričom hmotnostný pomer a) : b) je od 1 : 0,1 do 1 : 1.

---

7 (51) A61B 5/04
(21) 1694-2000
(22) 09.11.2000
(71) Vojenská akadémia, Liptovský Mikuláš, SK;
(72) Herec Ivan, doc. Ing., CSc., Liptovský Mikuláš 4, SK; Komárek Karel, Ing., Liptovský Mikuláš 1, SK; Chrapan Ján, prof. RNDr., DrSc., Liptovský Mikuláš 4, SK;
(54) Senzor na meranie energetických prejavov biologických objektov, materiálov a ich vzájomných interakcií
(57) Senzor na meranie energetických prejavov biologických objektov, materiálov a vzájomných interakcií, tvorený výbojkovou trubicou (1), urýchľovacími elektródami (2) pripojenými na zdroj urýchľovacieho napätia (U_u), meračom prúdu (4), vychyľovacími elektródami (3) alebo vychyľovacími cievkami, alebo permanentnými magnetmi pripojenými na zdroj vychyľovacieho napätia (U_v), meria prúd meračom prúdu (4) v troch fázach (fáza stabilizácie meracieho systému, fáza aktívneho pôsobenia, fáza prechodu z aktívneho pôsobenia do pokoja) za prirodzenej teploty rúk, zníženej teploty rúk a zvýšenej teploty rúk.

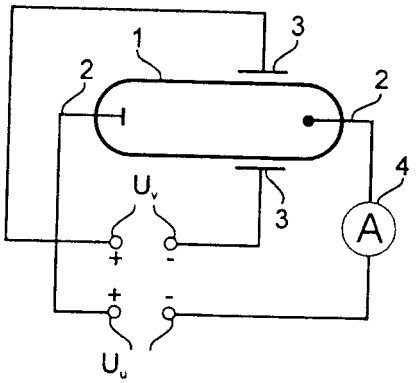

---

7 (51) A61C 17/34, 17/26
(21) 109-2002
(22) 27.07.2000
(31) 199 34 805.7, 299 14 615.4, 199 56 689.5
(32) 28.07.1999, 20.08.1999, 25.11.1999
(33) DE, DE, DE
(71) MOSER ELEKTROGERÄTE GMBH, Unterkirnach, DE;
(72) Niebergall Martin, Villingen-Schwenningen, DE; Götz Udo, Trossingen, DE;
(74) ROTT, RŮŽIČKA & GUTTMANN, v. o. s., Bratislava, SK;
(86) PCT/EP00/07213
(87) WO01/06947
(54) Zubná kefka
(57) Zubná kefka s telesom (10), ktoré nesie hlavu (12), má držiak (20) štetín so štetinami, pričom tento je točne polohovaný okolo rotačnej osi (R) a ktorý je excentrickým pohonom (40, 50, 52) reverzne poháňaný. Excentrický pohon (40, 50, 52) má v jednom smere rotujúci hnací hriadeľ (50), ktorý je uložený ortogonálne proti rotačnej osi (R) držiaka (20) štetín a telesu (10) s centrálnym posunutím; na čelnej strane sa pritom nachádza excentrický čap (52). Držiak štetín axiálne posúvateľne polohovaný na hlave (12) a

excentrickým pohonom (40, 50, 52) poháňaný reverzne s možnosťou pohybu jedným aj druhým smerom.

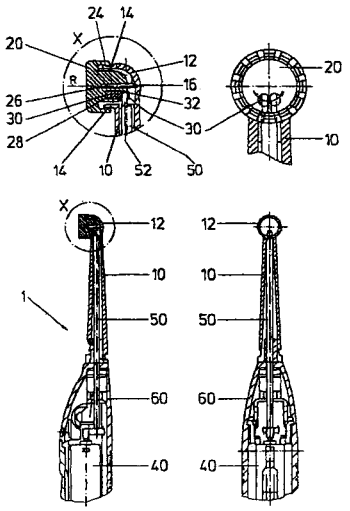

7 (51) A61F 13/511
(21) 30-2002
(22) 03.07.2000
(31) 9902647-8
(32) 09.07.1999
(33) SE
(71) SCA HYGIENE PRODUCTS AB, Göteborg, SE;
(72) Helmfridsson Bror-Inge, Partille, SE; Lindgren Stefan, Kungsbacka, SE; Nilsson Urban, Kungälv, SE;
(74) ROTT, RŮŽIČKA & GUTTMANN, v. o. s., Bratislava, SK;
(86) PCT/SE00/01405
(87) WO01/03626
(54) Laminátový materiál na použitie ako krycia vrstva v absorpčnom výrobku
(57) Laminátový materiál (1) obsahuje prvú (2) tekutiny prepúšťajúcu vrstvu z vláknitého materiálu a druhú (3) tekutiny prepúšťajúcu vrstvu z porézneho materiálu, kde aspoň jedna z dvoch materiálových vrstiev (2, 3)obsahuje termoplastický materiál a kde sú tieto dve materiálové vrstvy navzájom spojené pomocou krycieho laminátového materiálu s väzbovými miestami, na ktorých bol termoplastický materiál aspoň čiastočne zmäkčený alebo roztavený a tým spojil tieto dve materiálové vrstvy (2, 3). V rovine výrobku má laminátový materiál dve bočné časti (5, 6) rozkladajúce sa v pozdĺžnom smere a majúce vzdialenosť v šírkovom smere od príslušného pozdĺžneho bočného okraja a zasahujúce smerom k pozdĺžnej stredovej osi laminátového materiálu a stredovú časť (4) umiestnenú medzi bočnými časťami v rovine laminátového materiálu, kde prvá materiálová vrstva (2) a druhá materiálová vrstva (3) stredovej časti laminátového materiálu sú navzájom prerušovane spojené prvou vzorkou spojov a prvá materiálová vrstva (2) a druhá materiálová vrstva (3) v dvoch bočných častiach laminátového materiálu sú navzájom prerušovane spojené druhou vzorkou spojov.

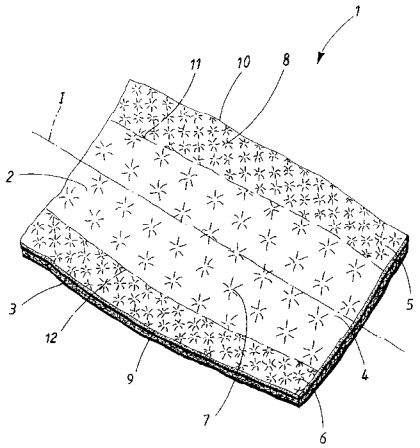

7 (51) A61K 6/00
(21) 1429-2001
(22) 13.04.2000
(31) 09/291 554, 09/389 209
(32) 14.04.1999, 02.09.1999
(33) US, US
(71) THE PROCTER & GAMBLE COMPANY, Cincinnati, OH, US;
(72) Rajaiah Jayanth, Loveland, OH, US; Schumacher Carole Ann, Cincinnati, OH, US; Whitney John Roy, Hamilton, OH, US; Gilday-Weber Kimberly Ann, Cincinnati, OH, US; Culbertson Robert Hargitt, Cincinnati, OH, US;
(74) PATENTSERVIS BRATISLAVA, a. s., Bratislava, SK;
(86) PCT/US00/10135
(87) WO00/61070
(54) Priľnavé prostriedky na umelý chrup obsahujúce kopolymér a terpolymér s izobutylénom alkylvinyléteru kyseliny maleínovej alebo jej anhydridu, prídavné priľnavé zložky, celulózové deriváty, nepriľnavú samonosnú vrstvu a spôsob ich použitia
(57) Priľnavý prostriedok na umelý chrup pozostáva zo zmesi solí kopolyméru alkylvinyléteru kyseliny maleínovej alebo jej anhydridu, a/alebo terpolyméru s izobutylénom, kde zmes soli obsahuje kationickú soľ pozostávajúcu najmenej z 22,5 % vápenatých katiónov, od 15 % do 25 % zinočnatých katiónov, z celkového počtu počiatočných reakčných karboxylových skupín, zmes solí obsahujúca od 36 % do 50 % voľnej kyseliny. Prostriedok ďalej obsahuje najmenej jednu nepriľnavú samonosnú vrstvu a používa sa na zvýšenie priľnavosti umelého chrupu v ústnej dutine, a to priamo v ústnej dutine, na podnebie alebo k implantátu umiestneného v ústnej dutine.

7 (51) A61K 6/00
(21) 1430-2001
(22) 13.04.2000
(31) 60/129 162, 60/152 122
(32) 14.04.1999, 02.09.1999
(33) US, US
(71) THE PROCTER & GAMBLE COMPANY, Cincinnati, OH, US;
(72) Rajaiah Jayanth, Loveland, OH, US; Schumacher Carole Ann, Cincinnati, OH, US; Whitney John

Roy, Hamilton, OH, US; Gilday-Weber Kimberly Ann, Cincinnati, OH, US; Smith Edward Dewey III., Mason, OH, US;
(74) PATENTSERVIS BRATISLAVA, a. s., Bratislava, SK;
(86) PCT/US00/10186
(87) WO00/61072
(54) Priľnavé prostriedky na umelý chrup obsahujúce kopolymér a terpolymér s izobutylénom alkylvinyléteru kyseliny maleínovej alebo jej anhydridu, prídavné priľnavé zložky, celulózové deriváty, nepriľnavú samonosnú vrstvu a spôsob ich použitia
(57) Priľnavý prostriedok na umelý chrup pozostáva zo zmesi solí kopolyméru alkylvinyléteru kyseliny maleínovej alebo jej anhydridu a/alebo terpolyméru s izobutylénom, kde zmes soli obsahuje kationickú soľ pozostávajúcu najmenej z 1 % strontnatých katiónov, od 1 % do 40 % zinočnatých katiónov a od 0 % do 2,5 % katiónu vybraného zo skupiny pozostávajúcej zo železa, bóru, hliníka, vanádu, chrómu, mangánu, niklu, medi, ytria, titánu a ich zmesí; od 36 % do 60 % voľnej kyseliny a od 0 % do 65 % katiónu vybraného zo skupiny pozostávajúcej z horčíka, vápnika a ich zmesí. Prostriedok môže ďalej obsahovať najmenej jednu nepriľnavú samonosnú vrstvu.

---

7 (51) A61K 7/00
(21) 1874-2001
(22) 07.07.2000
(31) 199 32 239.2
(32) 09.07.1999
(33) DE
(71) SCHOTT GLAS, Mainz, DE;
(72) Keßler Susanne, Ergolding, DE; Lee Sean, Karlsruhe, DE;
(74) Guniš Jaroslav, Mgr., Bratislava, SK;
(86) PCT/DE00/02231
(87) WO01/03650
(54) Konzervačný prostriedok do prípravkov, ktoré podliehajú skaze, najmä do kozmetických a farmaceutických prípravkov
(57) Konzervačný prostriedok obsahuje bioaktívne sklo a používa sa na konzervovanie kozmetických a farmaceutických prípravkov, najmä krémov, pleťových mliek, rúžov, kompozícií na mejkap a/alebo tinktúr.

---

7 (51) A61K 9/16, 9/52, 31/7048, A61P 31/04, A61K 9/00
(21) 1664-2001
(22) 18.05.2000
(31) P-9900119
(32) 19.05.1999
(33) SI
(71) LEK, TOVARNA FARMACEVTSKIH IN KEMIČNIH IZDELKOV, D. D., Ljubljana, SI;
(72) Ferčej Temeljotov Darja, Ljubljana, SI; Širca Judita, Ljubljana-Polje, SI; Mohar Milojka, Domžale, SI; Salobir Mateja, Ljubljana, SI; Golmajer Andrej, Ljubljana, SI; Opresnik Marko, Ljubljana, SI;
(74) PATENTSERVIS BRATISLAVA, a. s., Bratislava, SK;
(86) PCT/SI00/00013
(87) WO00/69415
(54) Farmaceutický prostriedok vo forme granulátu
(57) Farmaceutická zlúčenina vo forme granulátu obsahuje claritromycín alebo jeho deriváty potiahnuté lipidovou substanciou pripravuje sa procesom poťahovania pomocou granulácie topením s cieľom prekryť horkú chuť. Farmaceutická zlúčenina je vhodná na orálne použitie aj pre diabetikov.

---

7 (51) A61K 9/20, 31/12, 31/16
(21) 307-2001
(22) 13.09.1999
(31) 09/152 263
(32) 14.09.1998
(33) US
(71) ORION CORPORATION, Espoo, FI;
(72) Vahervuo Kari, Espoo, FI;
(74) Bušová Eva, JUDr., Bratislava, SK;
(86) PCT/FI99/00740
(87) WO00/15196
(54) Farmaceutická kompozícia obsahujúca entakapon alebo nitakapon a zosieťovaný derivát celulózy
(57) Orálna kontaktná kompozícia obsahuje entakapon, nitekapon alebo ich farmaceuticky prijateľné soli a derivát zosieťovanej celulózy. Prostriedok je založený na zistení, že derivát zosieťovanej celulózy zvyšuje rýchlosť uvoľňovania entakaponu alebo nitekaponu z orálneho kompaktného prostriedku. Výhodné množstvo zosieťovaného derivátu celulózy v prostriedku je aspoň 6 % hmotnostných, výhodnejšie okolo 8 % až 16 % hmotnostných, najmä od okolo 10 % hmotnostných do 14 %.

---

7 (51) A61K 9/20, 31/135
(21) 1561-2000
(22) 19.10.2000
(71) Slovakofarma, a. s., Hlohovec, SK;
(72) Rázus Ľuboslav, Pharm. Dr., Hlohovec, SK; Sedlárová Helena, Pharm. Dr., Hlohovec, SK; Gattnar Ondrej, Ing., PhD., Bratislava, SK; Varga Ivan, Ing., Hlohovec, SK;
(54) Perorálne tablety s riadeným uvoľňovaním farmaceuticky akceptovateľných solí metoprololu a spôsob ich prípravy
(57) Perorálny liečivý prípravok s riadeným uvoľňovaním vo forme tabliet obsahuje farmaceuticky akceptovateľné soli metoprololu v množstve 50 až 300 mg účinnej látky v prepočte na vínan metoprololu v jednej tablete spolu s mikronizovanými estermi glycerolu s vyššími mastnými kyselinami, s alkalickými soľami kyseliny fosforečnej, s neionogénnymi polymérmi vinylpyrolidónu, s látkami zo skupiny solí vyšších mastných kyselín s kovmi alkalických zemín alebo s alkalickými soľami esterov vyšších mastných alkoholov s kyselinou fumarovou a s oxidmi kremíka.

---

7 (51) A61K 9/50
(21) 1910-2001
(22) 27.06.2000
(31) 99401606.1
(32) 28.06.1999
(33) EP
(71) SANOFI-SYNTHELABO, Paris, FR;
(72) André Frédéric, Antony, FR; Lewis Gareth, Dourdan, FR; Mignonneau Jérôme, Saint--Clément-des-Levées, FR; Ribardiere Agnés, Courbevoie, FR;
(74) Chmelíková Jana, RNDr., Bratislava, SK;
(86) PCT/EP00/06795
(87) WO01/00182
(54) Potiahnuté jadrá s oneskoreným uvoľňovaním účinnej látky a farmaceutické dávkovacie formy, ktoré ich obsahujú
(57) Potiahnuté jadrá s oneskoreným uvoľňovaním obsahujú účinnú látku vo svojom vnútri a polymérny poťah obsahujúci aspoň jeden alebo viac amóniových metakrylátových kopolymérov, pričom jadro obsahuje aspoň surfaktant. Sú opísané aj jednoliate alebo viaccasticové farmaceutické dávkovacie formy obsahujúce také potiahnuté jadrá s oneskoreným uvoľňovaním.

---

7 (51) A61K 9/50, 9/00
(21) 1911-2001
(22) 27.06.2000
(31) 99401605.3
(32) 28.06.1999
(33) EP
(71) SANOFI-SYNTHELABO, Paris, FR;
(72) Alaux Gérard, Beynes, FR; André Frédéric, Antony, FR; Ducassou Jean, Anglet, FR; Lewis Gareth, Dourdan, FR;
(74) Čechvalová Dagmar, Bratislava, SK;
(86) PCT/EP00/06792
(87) WO01/00181
(54) Farmaceutická kompozícia krátko pôsobiaceho hypnotika alebo jeho soli v dávkovacej forme umožňujúcej uvoľňovanie účinnej látky v dvoch pulzoch
(57) Dávkovacie formy krátko pôsobiaceho hypnotika alebo jeho soli s časovým uvoľňovaním v dvoch pulzoch, prispôsobené uvoľňovať krátko pôsobiace hypnotikum v priebehu vopred stanoveného časového obdobia, podľa profilu rozpúšťania zahŕňajú dva uvoľňovacie pulzy, pričom prvý pulz je bezprostredný a trvá až 30 minút, druhý pulz je oneskorený o stanovený čas, ktorý sa pohybuje v rozsahu 50 až 200 minút.

---

7 (51) A61K 9/52, 38/09, 47/12, 47/34, A61P 35/00, 5/24, 13/08, 15/00
(21) 34-2002
(22) 13.07.2000
(31) 11/201887/1999
(32) 15.07.1999
(33) JP
(71) Takeda Chemical Industries, Ltd., Osaka-shi, Osaka, JP;
(72) Igari Yasutaka, Kobe-shi, Hyogo, JP; Hata Yoshio, Kayabe-gun, Hokkaido, JP; Yamamoto Kazumichi, Kyoto-shi, Kyoto, JP;
(74) Obertáš Július, Ing., Bratislava, SK;
(86) PCT/JP00/04683
(87) WO01/05380
(54) Prostriedok s trvalým uvoľňovaním, spôsob jeho výroby a jeho použitie
(57) Prostriedky s trvalým uvoľňovaním obsahujú fyziologicky aktívnu látku alebo jej soľ, hydroxynaftoovú kyselinu alebo jej soľ a polymér kyselina mliečna - kyselina glykolová alebo jeho soľ, pričom produkt váženého priemeru molekulovej hmotnosti polyméru kyselina mliečna - kyselina glykolová v množstve (v μmóloch) koncových karboxylových skupín na jednotku hmotnosti (v gramoch) polyméru kyselina mliečna - kyselina glykolová je od 1 200 000 do 3 000 000. Je opísaný aj spôsob výroby prostriedku a liečivá obsahujúce prostriedok ako profylaktické alebo terapeutické činidlo proti rakovine prostaty, hypertenzii prostaty, endometrióze alebo rakovine mliečnej žľazy.

---

7 (51) A61K 31/00
(21) 1225-2001
(22) 28.02.2000
(31) 09/259 911, 09/259 910
(32) 01.03.1999, 01.03.1999
(33) US, US
(71) NOVARTIS AG, Basel, CH;
(72) Schmutz Markus, Schönenbuch, CH;
(74) Čechvalová Dagmar, Bratislava, SK;
(86) PCT/EP00/01626
(87) WO00/51577
(54) Použitie fluorovaných triazolov na liečbu bolesti a porúch nálady a sústredenia
(57) Opisuje sa použitie fluorovaných triazolov na liečbu neuropatickej bolesti a porúch nálady a sústredenia vrátane bipolárnych porúch nálady.

---

7 (51) A61K 31/225, A61P 37/06, A61K 38/13
(21) 257-2001
(22) 20.08.1999
(31) 198 39 566.3
(32) 31.08.1998
(33) DE
(71) FUMAPHARM AG, Muri, CH;
(72) Joshi Rajendra Kumar, Zürich, CH; Strebel Hans-Peter, Muri, CH;
(74) Bezák Marián, Ing., Bratislava, SK;
(86) PCT/EP99/06110
(87) WO00/12072
(54) Použitie derivátov kyseliny fumarovej v transplantačnej medicíne
(57) Použitie určitých monoalkylesterov fumarovej kyseliny ako solí alebo voľnej kyseliny, samostatne alebo v kombinácii s dialkylfumarátom, na prípravu farmaceutických prípravkov používaných v transplantačnej medicíne, hlavne na liečenie, zmiernenie alebo potlačenie reakcií hostiteľ versus štep. Na tento účel sa môžu použiť monoalkylestery kyseliny fumarovej v kombinácii s prípravkami bežne používanými v transplantačnej medicíne a imunosupresívami, ako sú cyklosporíny.

7 (51) A61K 31/40, 31/4418
(21) 1538-2001
(22) 18.04.2000
(31) 60/130 665, 60/145 305, 60/151 121, 60/166 592
(32) 23.04.1999, 23.07.1999, 27.08.1999, 19.11.1999
(33) US, US, US, US
(71) Mason R. Preston, Sewickley, PA, US;
(72) Mason R. Preston, Sewickley, PA, US;
(74) PATENTSERVIS BRATISLAVA, a. s., Bratislava, SK;
(86) PCT/US00/10465
(87) WO00/64443
(54) Farmaceutický prostriedok obsahujúci amlodipín, spôsob liečenia a spôsob znižovania krvného tlaku
(57) Kombinácia amlodipínu a atorvastatínu metabolitu má synergický antioxidačný účinok na peroxidáciu lipidov v ľudských nízkohustotných lipoproteínoch a v membránových vačkoch bohatých na polynenasýtené mastné kyseliny. Obmedzenie poškodenia spôsobené kyslíkovými radikálmi touto kombináciou liekov, ktorá bola pozorovaná na terapeutickej úrovni, nemôže byť dosiahnutá kombináciou amlodipínu s inými statínmi alebo prirodzeným antioxidantom, vitamínom E. Táto kombinovaná terapia môže byť využívaná na liečbu kardiovaskulárnych chorôb, predovšetkým ischemickej choroby srdca, zvyšovaním odolnosti nízkohustotných lipoproteínov a vaskulárnych bunkových membrán proti oxidatívnej modifikácii.

---

7 (51) A61K 31/4045, 31/4196, 31/445, 31/166
(21) 552-2001
(22) 18.10.1999
(31) 60/106 328
(32) 30.10.1998
(33) US
(71) PFIZER PRODUCTS INC., Groton, CT, US;
(72) Sands George Harry, New York, US;
(74) Bušová Eva, JUDr., Bratislava, SK;
(86) PCT/IB99/01694
(87) WO00/25778
(54) Agonisty receptora $5HT_1$ a metoklopramid ako prostriedky na liečbu migrény
(57) Opisuje sa spôsob liečby migrény cicavcov vrátane človeka podávaním agonistu receptora $5HT_1$, predovšetkým eletriptánu, v kombinácii s metoklopramidom danému cicavcovi. Vynález rovnako zahŕňa farmaceutické kompozície obsahujúce farmakologicky prijateľný nosič, agonistu receptora $5HT_1$ a metoklopramid.

---

7 (51) A61K 31/4184, 9/08, A61P 33/10, A01N 25/02, 43/52
(21) 1420-2001
(22) 14.04.2000
(31) 335166
(32) 14.04.1999
(33) NZ
(71) Ashmont Holdings Limited, Glenfield, Auckland, NZ;
(72) Colin Manson Harvey, Castor Bay, Auckland, NZ;
(74) Beleščák Ladislav, Ing., Piešťany, SK;
(86) PCT/NZ00/00053
(87) WO00/61068
(54) Anthelmintická zmes
(57) Opisuje sa nové zloženie, ktorého výhodou je obsah triclabendazolu v roztoku. Okrem toho môžu byť pridané aj ďalšie anthelmintiká. Zloženie sa urobí zmiešaním abamektínu a benzyl alkoholu, táto zmes sa potom zmieša s triclabendazolom a butyl dioxitolom. Zmes sa zahrieva, aby sa rozpustila účinná látka, potom sa vychladí, pričom počas tohto chladenia sa zriedi PEG 4000 do požadovaného objemu. Tento vynález rieši ťažkosti s rozpustnosťou triclabendazolu a prináša triclabendazol v roztoku.

---

7 (51) A61K 31/42, 31/16
(21) 950-2001
(22) 12.01.2000
(31) 199 00 907.4, 199 03 666.7
(32) 13.01.1999, 30.01.1999
(33) DE, DE
(71) JOMAA PHARMAKA GMBH, Giessen, DE;
(72) Jomaa Hassan, Giessen, DE;
(74) ROTT, RŮŽIČKA & GUTTMANN, v. o. s., Bratislava, SK;
(86) PCT/EP00/00165
(87) WO00/41473
(54) Použitie 3-izoxazolidinónov a hydroxylaminokyselín na ošetrenie infekcií
(57) Liečivá s obsahom najmenej jednej zlúčeniny všeobecného vzorca (I), ako aj ich použitie na terapeutické a profylaktické ošetrovanie infekcií spôsobených u človeka a zvieraťa baktériami, hubami a parazitmi. Význam substituentov všeobecného vzorca (I) je uvedený v opise.

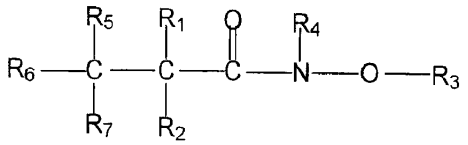

(I)

---

7 (51) A61K 31/44, 9/50
(21) 1632-2001
(22) 19.05.2000
(31) 99/06,479
(32) 21.05.1999
(33) FR
(71) LABORATOIRES DES PRODUITS ETHIQUES ETHYPHARM, Houdan, FR;
(72) Criere Bruno, Gravigny, FR; Suplie Pascal, Montaure, FR; Oury Pascal, Paris, FR;
(74) PATENTSERVIS BRATISLAVA, a. s., Bratislava, SK;
(86) PCT/FR00/01367
(87) WO00/71121
(54) Mikrogranuly nerozpustné v žalúdočnej šťave, spôsob ich prípravy a farmaceutické prostriedky s ich obsahom
(57) Mikrogranuly chránené proti obsahu žalúdka, obsahujúce inhibítor žalúdočnej protónovej pumpy okrem Omeprazolu, obsahujú aktívnu vrstvu ob-

sahujúcu účinnú látku a vonkajšiu vrstvu chrániacu pred obsahom žalúdka, v ktorých aktívna vrstva a vrstva chrániaca proti obsahu žalúdka obsahuje každá najmenej jednu hydrofóbnu látku vybranú tak, aby zvyšovala stabilitu mikrogranúl pri skladovaní, pričom mikrogranuly neobsahujú žiadnu alkalickú zložku ani iónový tenzid.

---

7 (51) A61K 31/495, 9/20, A61P 15/10
(21) 173-2002
(22) 05.07.1999
(31) 60/146 924
(32) 03.08.1999
(33) US
(71) LILLY ICOS LLC, Wilmington, DE, US;
(72) Oren Peter L., Fisher, IN, US; Anderson Neil R., West Lafayette, IN, US; Kral Martha A., Indianapolis, IN, US;
(74) ROTT, RŮŽIČKA & GUTTMANN, v. o. s., Bratislava, SK;
(86) PCT/HU99/00050
(87) WO01/08686
(54) ß-Karbolínové farmaceutické kompozície
(57) Formulácie obsahujúce inhibítor PDE5, vo vode rozpustné riedidlo, mazadlo, hydrofilné spojivo, dezintegrátor a voliteľne mikrokryštalickú celulózu a/alebo zmáčadlo a ich použitie pri liečbe sexuálnej dysfunkcie.

---

7 (51) A61K 31/495, 31/505, 31/55, A61P 9/10
(21) 969-2001
(22) 24.12.1999
(31) 199 00 545.1
(32) 11.01.1999
(33) DE
(71) BASF AKTIENGESELLSCHAFT, Ludwigshafen, DE;
(72) Steiner Gerd, Kirchheim, DE; Schellhaas Kurt, Ludwigshafen, DE; Lubisch Wilfried, Heidelberg, DE; Holzenkamp Uta, Lambsheim, DE; Starck Dorothea, Ludwigshafen, DE; Knopp Monika, Ludwigshafen, DE; Szabo Laszlo, Dossenheim, DE; Emling Franz, Ludwigshafen, DE; Garcia-Ladona Francisco Javier, Kandel, DE; Hofmann Hans-Peter, Limburgerhof, DE; Unger Liliane, Ludwigshafen, DE;
(74) Žovicová Viera, Mgr., Bratislava, SK;
(86) PCT/EP99/10369
(87) WO00/41695
(54) Použitie pyrimidínových derivátov pri profylaxii a liečení cerebrálnej ischémie
(57) Použitie pyrimidínových derivátov všeobecného vzorca (I) a ich fyziologicky kompatibilných solí, kde substituenty majú významy uvedené v opise, na prípravu liekov na prevenciu a na liečenie cerebrálnej ischémie a mozgových príhod.

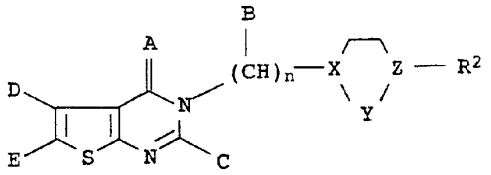

(I)

---

7 (51) A61K 31/4985, 9/14, A61P 15/10
(21) 172-2002
(22) 01.08.2000
(31) 60/147 048
(32) 03.08.1999
(33) US
(71) LILLY ICOS LLC, Wilmington, DE, US;
(72) Anderson Neil R., West Lafayette, IN, US; Hartauer Kerry J., Carmel, IN, US; Kral Martha A., Indianapolis, IN, US; Stephenson Gregory A., Fishers, IN, US;
(74) ROTT, RŮŽIČKA & GUTTMANN, v. o. s., Bratislava, SK;
(86) PCT/US00/20981
(87) WO01/08688
(54) ß-Karbolínové liečivé výrobky
(57) Zlúčenina štruktúrneho vzorca (I) a jej farmaceuticky prijateľné soli a solváty, kde zlúčenina je vo voľnej liekovej partikulárnej forme, t. j. je voľným liečivom v partikulárnej forme.

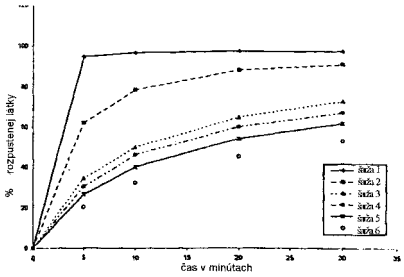

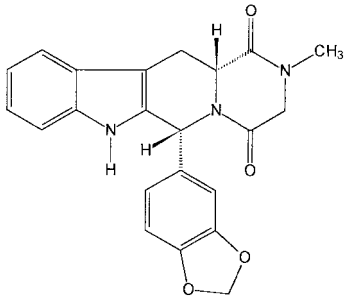

(I)

---

7 (51) A61K 31/505, 31/40, 31/365, 31/22, 31/44, 31/415, A61P 43/00
(21) 1110-2001
(22) 01.02.2000
(31) 9902591.8, 9902594.2
(32) 06.02.1999, 06.02.1999
(33) GB, GB
(71) AstraZeneca AB, Södertälje, SE; THE UNIVERSITY COURT OF THE UNIVERSITY OF ABERDEEN, Aberdeen, GB;
(72) Cameron Norman Eugene, Foresterhill, Aberdeen, GB; Cotter Mary Anne, Foresterhill, Aberdeen, GB;
(74) Čechvalová Dagmar, Bratislava, SK;
(86) PCT/GB00/00280
(87) WO00/45818
(54) Prostriedok na liečenie diabetickej neuropatie obsahujúci inhibítory 3-hydroxy-3-metylglutaryl-koenzýmu A reduktázy
(57) Použitie statínových liečiv na zlepšenie diabetickej neuropatie, konkrétne na zlepšenie rýchlosti

nervového vedenia a nervového krvného prietoku u pacientov trpiacich diabetom, najmä farmaceutických kombinácií statínových liečiv a iných činidiel, o ktorých je známe, že zlepšujú diabetickú neuropatiu, ako je napríklad inhibítor aldózareduktázy, inhibítory angiotenzín konvertujúceho enzýmu alebo antagonista angiotenzínu II, pričom tieto kombinácie sa dajú použiť na prevenciu a liečenie komplikácií diabetu.

---

7 (51) A61K 31/5517
(21) 783-2001
(22) 07.06.2001
(31) 00401646.5
(32) 09.06.2000
(33) EP
(71) WARNER-LAMBERT COMPANY, Morris Plains, NJ, US;
(72) Doherty Annette, Chatenay-Malabry, FR;
(74) Bušová Eva, JUDr., Bratislava, SK;
(54) Diazepinoindoly na liečbu chronickej obštrukčnej choroby bronchopulmonálnej
(57) Použitie diazepinoindolov vzorca (I), kde A znamená aryl alebo heteroaryl obsahujúci dusík a B znamená hydroxylovú skupinu alebo amino skupinu, na liečbu chronickej obštrukčnej choroby bronchopulmonálnej.

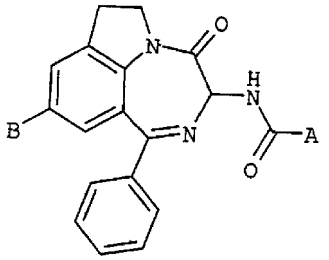

(I)

---

7 (51) A61K 31/565, 31/66, 9/08, 47/42, A61P 35/00
(21) 178-2002
(22) 03.08.2000
(31) 9918779.1, MI99A001998
(32) 09.08.1999, 27.09.1999
(33) GB, IT
(71) PHARMACIA & UPJOHN S. P. A., Milano, IT;
(72) Muggetti Lorena, Meda, IT; Colombo Paolo, Milan, IT; Martini Alessandro, Milan, IT; Buzzi Giovanni, Milan, IT;
(74) PATENTSERVIS BRATISLAVA, a. s., Bratislava, SK;
(86) PCT/EP00/07678
(87) WO01/10446
(54) Prostriedky fosforečnanu estramustínu a albumínu na parenterálne použitie
(57) Farmaceutický prostriedok obsahujúci parenterálne prijateľný nosič alebo rozpúšťadlo a fosforečnan estramustínu v zmesi s ľudským albumínom, kde hmotnostný pomer fosforečnanu estramustínu k ľudskému albumínu je 1 : 5 až 1 : 0,3. Prostriedok môže byť podávaný ako kombinovaný liečebný program spolu s jednou alebo viacerými chemoterapeutickými látkami. Prostriedky tiež umožňujú, aby fosforečnan estramustínu bol podávaný bez vedľajších účinkov v mieste vpichu.

---

7 (51) A61K 31/70, A23L 1/305, 1/09, 1/236, 1/302
(21) 210-2002
(22) 01.06.2001
(31) RM2000A000323
(32) 14.06.2000
(33) IT
(71) SIGMA-TAU HEALTHSCIENCE S. P. A., Pomezia, IT;
(72) Pola Pietro, Rocca di Papa, IT;
(74) PATENTSERVIS BRATISLAVA, a. s., Bratislava, SK;
(86) PCT/IT01/00283
(87) WO01/95915
(54) Diétny doplnok zvyšujúci metabolizmus svalovej energie obsahujúci alkanoyl-L-carnitín a ribózu
(57) Potravinový diétny doplnok vhodný na zvýšenie metabolizmu svalovej energie, zahrnujúci ako svoje charakteristické aktívne zložky alkanoyl-L--carnitín a ribózu.

---

7 (51) A61K 35/00
(21) 1717-2001
(22) 16.06.2000
(31) RM99A000400
(32) 21.06.1999
(33) IT
(71) VSL PHARMA LIMITED, Dublin, IE;
(72) De Simone Claudio, Ardea, IT;
(74) PATENTSERVIS BRATISLAVA, a. s., Bratislava, SK;
(86) PCT/IT00/00251
(87) WO00/78322
(54) Kompozícia baktérií mliečneho kvasenia a jej použitie na prevenciu a/alebo liečenie infekcií a zápalových stavov
(57) Je opísaná kompozícia baktérií mliečneho kvasenia, ktorú tvorí: (a) prvá zložka obsahujúca najmenej jeden kmeň baktérií mliečneho kvasenia produkujúcich H_2O_2; a (b) druhá zložka obsahujúca najmenej jeden kmeň baktérií utilizujúcich arginín. Opísané je tiež použitie na prípravu doplnku výživy, hygienického výrobku alebo farmaceutického prípravku na prevenciu a/alebo liečenie infekcie a zápalových stavov spôsobených baktériami, vírusmi alebo plesňami, predovšetkým v ústach, pošve, močovej rúre, nose, očiach a ušiach.

---

7 (51) A61K 38/57, 38/48, 38/45, 38/36
(21) 1633-2001
(22) 19.05.2000
(31) A 895/99
(32) 19.05.1999
(33) AT
(71) BIO & BIO LICENSING SA, Luxembourg, LU;
(72) Eibl Johann, Wien, AT;
(74) PATENTSERVIS BRATISLAVA, a. s., Bratislava, SK;
(86) PCT/AT00/00141
(87) WO00/71153

(54) Liečivo na lokálnu aplikáciu obsahujúce fibrinogén, trombín, tranglutaminázové a proteinázové inhibítory

(57) Je opísané liečivo na lokálne použitie s cieľom zastaviť krvácanie a/alebo uzatvoriť ranu, a/alebo podporiť hojenie rany, ktoré má ako účinné látky – vyrobené konvenčne z alogénnej plazmy alebo z tkaniva, alebo génovým inžinierstvom – fibronogén, prípadne fibrín, trombín a jednu alebo niekoľko transglutamináz, pričom liečivo obsahuje ako ďalšiu účinnú látku jeden alebo viacero proteinázových inhibítorov, ktoré sú vybrané zo skupiny serpínov, ktoré nemajú žiaden inhibujúci účinok na kolagenózy a elastázy, pričom všetky účinné látky majú alogénny pôvod a sú podrobené procesu deštrukcie vírusov a/alebo procesu vírusovej inaktivácie, s ustanovením, že vírusová inaktivácia jedného alebo viacerých proteinázových inhibítorov nie je uskutočňovaná za prítomnosti iných účinných látok.

---

7 (51) A61K 39/395, 35/28, C12N 5/10, 15/85, A61P 43/00
(21) 1813-2001
(22) 07.06.2000
(31) MI99A001299
(32) 11.06.1999
(33) IT
(71) CONSIGLIO NAZIONALE DELLE RICERCHE, Roma, IT;
(72) Golay Josee, Milano, IT; Introna Martino, Milano, IT; Rambaldi Alessandro, Bergamo, IT; Biondi Andrea, Monza, IT;
(74) Majlingová Marta, Ing., Bratislava, SK;
(86) PCT/EP00/05212
(87) WO00/76542
(54) Použitie protilátky proti antigénom
(57) Použitie protilátok proti exogénnym povrchovým antigénom, ktoré sa nenachádzajú na normálnych ľudských T lymfocytoch, na prípravu prostriedkov na liečbu ochorenia štep verzus hostiteľ pri pacientoch, ktorí dostali T lymfocyty transdukované takýmito exogénnymi povrchovými antigénmi.

---

7 (51) A61K 47/14, 47/28, 9/14, A61P 9/00, 25/00, 31/10, 35/00
(21) 1393-2001
(22) 03.02.2000
(31) 09/285 244
(32) 02.04.1999
(33) US
(71) National Research Council of Canada, Ottawa, Ontario, CA;
(72) Borowy-Borowski Henryk, Gloucester, Ontario, CA; Sikorska-Walker Marianna, Navan, Ontario, CA; Walker P. Roy, Navan, Ontario, CA;
(74) PATENTSERVIS BRATISLAVA, a. s., Bratislava, SK;
(86) PCT/CA00/00076
(87) WO00/61189
(54) Vodorozpustný prostriedok bioaktívnych lipofilných zlúčenín
(57) Vodorozpustné prípravky obsahujú lipofilnú zlúčeninu a solubilizačné činidlo podľa všeobecného vzorca (I), kde X predstavuje zvyšok hydrofóbnej skupiny, Y predstavuje zvyšok hydrofilnej skupiny, p je 1 alebo 2, m je 0 alebo 1 a n je celé číslo väčšie alebo rovnajúce sa 0. Lipofilná zlúčenina sa výhodne volí zo skupiny obsahujúcej vo vode nerozpustné ubichinóny, ubichinoly, vitamíny, provitamíny, polyénové makrolidové antibiotiká a ich zmesi. Hydrofóbna skupina je výhodne sterol alebo tokoferol a hydrofilná skupina je výhodne polyalkylénglykol. Vo výhodných vyhotoveniach je sterolom cholesterol alebo sitosterol, tokoferolom je α-(+)-tokoferol, polyalkylénglykolom je polyetylénglykol alebo príslušný metyl monoéter s priemernou molekulovou hmotnosťou 600 až 1000, p je 1 alebo 2, m je 0 alebo 1 a n je celé číslo 2 až 18.

$$\{X\text{-}OOC\text{-}[(CH_2)_n\text{-}COO]_m\}_p\text{-}Y \qquad (I)$$

---

7 (51) A61K 47/32
(21) 53-2002
(22) 12.07.2000
(31) 09/353 549
(32) 14.07.1999
(33) US
(71) SCHERING-PLOUGH LTD., Lucerne, CH;
(72) Gao Rong, Edison, NJ, US; Shao Zezhi Jesse, Basking Ridge, NJ, US; Fan Allan Chor-Lun, Berkeley Heights, NJ, US; Witchey-Lakshmanan Leonore Catherine, Piscataway, NJ, US; Stewart Daniel Charles, Cherry Hill, NJ, US;
(74) Majlingová Marta, Ing., Bratislava, SK;
(86) PCT/US00/18948
(87) WO01/05431
(54) Vodný farmaceutický prostriedok
(57) Vodný farmaceutický prostriedok obsahuje chinolónové zlúčeniny alebo ich deriváty použitím ionexových živíc, ako napríklad polyméru metakrylovej kyseliny zosieťovaného s divinylbenzénom, ako nosiča, čím sa eliminuje extrémna horkosť chinolónového perorálneho kvapalného farmaceutického prostriedku.

---

7 (51) A61K 51/08, 51/10
(21) 1217-2001
(22) 29.02.2000
(31) 09/259 338
(32) 01.03.1999
(33) US
(71) IDEC PHARMACEUTICALS CORPORATION, San Diego, CA, US;
(72) Chinn Paul, Vista, Ca, US;
(74) Tomeš Pavol, Ing., Bratislava, SK;
(86) PCT/US00/05078
(87) WO00/52031
(54) Súprava na rádioizotopové značenie proteínov ytriom-90
(57) Spôsoby na rádioizotopové značenie proteínov a peptidov rádioizotopmi, zvlášť ytriom 90, spočívajú v tom, že sa s chelatačným činidlom zmieša konjugovaný proteín alebo peptid s roztokom

obsahujúcim rádioizotop alebo jeho soľ, zmes sa inkubuje, pričom sa získa rádioizotopom značený proteín alebo peptid dostatočnej čistoty, špecifickej aktivity a väzbovej afinity tak, že rádioizotopom značená protilátka môže byť podaná priamo pacientovi bez ďalšieho čistenia. Súpravy, založené na takýchto spôsoboch, sú obzvlášť výhodné pri zavádzaní rádioimunoterapie do nemocníc a na ošetrovanie ambulantných pacientov pri liečení rakoviny.

---

7 (51) A61L 15/42, A61F 13/15
(21) 99-2002
(22) 23.08.2000
(31) 9903073-6
(32) 30.08.1999
(33) SE
(71) SCA HYGIENE PRODUCTS AB, Göteborg, SE;
(72) Malmgren Kent, Sundsvall, SE; Widberg Bengt, Sundsvall, SE; Abbas Shabira, Göteborg, SE; Strömbom Eva, Mölndal, SE; Bemm Camilla, Göteborg, SE; Östman Asa, Göteborg, SE; Annergren Jeanette, Mölnlycke, SE;
(74) PATENTSERVIS BRATISLAVA, a. s., Bratislava, SK;
(86) PCT/SE00/01615
(87) WO01/21227
(54) Absorpčná štruktúra v absorpčnom výrobku
(57) Absorpčná štruktúra obsahuje penovú štruktúru s bunkovými otvormi, pričom porézne steny penovej štruktúry obsahujú zadržiavací materiál tekutiny majúci kapacitu zadržiavať viac než 7 % syntetického moču, pri definovaní podľa CRC metódy. Póry penovej štruktúry obsahujú hydrofilné vlákna, v ktorých aspoň hlavná časť hydrofilných vlákien je pevne zakotvená v pórových stenách penovej štruktúry a množstvo vlákien je aspoň 10 hmotn. % celkovej hmotnosti peny s bunkovými otvormi v suchom stave.

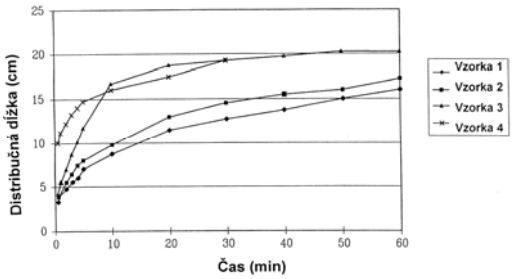

---

7 (51) A61L 15/42, 15/56, A61F 13/15, 13/42
(21) 1790-2001
(22) 09.06.2000
(31) 9902207-1, 9904648-4
(32) 11.06.1999, 17.12.1999
(33) SE, SE
(71) SCA HYGIENE PRODUCTS AB, Göteborg, SE;
(72) Persson Charlotte, Göteborg, SE;
(74) ROTT, RŮŽIČKA & GUTTMANN, v. o. s., Bratislava, SK;
(86) PCT/SE00/01206
(87) WO00/76558
(54) Absorpčný výrobok, ktorý obsahuje aktívnu prísadu, a použitie vizuálneho indikátora v absorpčnom výrobku
(57) Aktívne prídavné látky v absorpčných výrobkoch, ako sú hygienické vložky, slipové vložky, tampóny, inkontinenčné ochrany a plienky, majú často obmedzenú trvanlivosť. Zistilo sa, že strácajú svoje vlastnosti a aktivitu pri nesprávnej manipulácii. Je preto dôležité mať možnosť určiť stav aktivity aktívnej prídavnej látky pri použití absorpčného výrobku a manipulácii s ním. Opisuje sa absorpčný výrobok, ktorý obsahuje aspoň jednu aktívnu látku a ktorý obsahuje aj vizuálny indikátor, ktorý indikuje stav aktivity tejto aktívnej prídavnej látky.

---

7 (51) A61M 11/06, 15/00
(21) 1094-2001
(22) 03.02.2000
(31) 199 05 285.9, 199 54 107.8
(32) 03.02.1999, 02.11.1999
(33) DE, DE
(71) MAX-DELBRÜCK-CENTRUM FÜR MOLEKULARE MEDIZIN, Berlin, DE; FRAUNHOFER-GESELLSCHAFT ZUR FÖRDERUNG DER ANGEWANDTEN FORSCHUNG E. V., München, DE;
(72) Diederichs Julia Eva, Berlin, DE; Koch Wolfgang, Steimbke, DE; Lödding Hubert, Lehrte, DE; Reszka Regina, Schwanebeck, DE; Windt Horst, Burgwedel, DE;
(74) ROTT, RŮŽIČKA & GUTTMANN, v. o. s., Bratislava, SK;
(86) PCT/DE00/00337
(87) WO00/45878
(54) Inhalátor na stlačený vzduch na pulmonálnu aplikáciu lipozomálnych práškových aerosólov, ako aj iných práškových aerosólov vhodných na tento účel
(57) Inhalátor na stlačený vzduch na pulmonálnu aplikáciu lipozomálneho práškového aerosólu má nádobu (20) na vodnú lipozómovú disperziu, v ktorej sú lipozómy s účinnými látkami dispergované vo vode, ktorá je spojená cez dávkovacie zariadenie kvapaliny (19) s rozprašovacou dýzou (1) a so sušiacou jednotkou (17) ako rozprašovacia komora na rozprašovacie sušenie lipozómov, na ktorú sa pripojí výstup (18) ako náustok. Rozprašovacia dýza (1) má oddelené prívody (14, 16) na stlačený vzduch a lipozómovú disperziu.

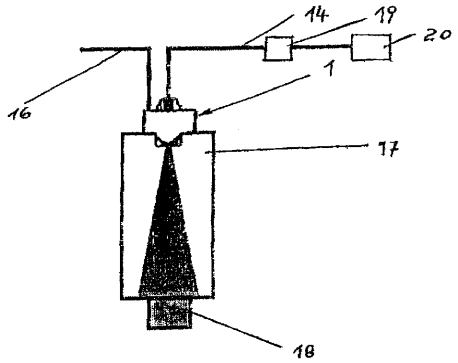

7 (51) A61P 29/00, 29/02, A61K 31/52, 31/60 // (A61K 31/60, 31:52, 31:485, 31:47, 31:415, 31:19)
(21) 687-2001
(22) 23.11.1999
(31) P 98 02716
(32) 25.11.1998
(33) HU
(71) CHINOIN GYÓGYSZER ÉS VEGYÉSZETI TERMÉKEK GYÁRA RT., Budapest, HU;
(72) Arányi Péter, Budapest, HU; B. Kovács Attila, Budapest, HU; Fürst Zsuzsanna, Budapest, HU; Kovács Péterné, Budapest, HU; Mikus Endre, Budapest, HU;
(74) Tomeš Pavol, Ing., Bratislava, SK;
(86) PCT/HU99/00079
(87) WO00/30715
(54) Kombinácia analgetických liečiv
(57) Farmaceutický prostriedok, ktorý ako aktívnu zložku obsahuje analgetickú zlúčeninu xantínovej štruktúry, kde pomer analgetických a xantínových derivátov je 1 až 20 : 1, výhodne 10 : 1. Ako analgetická zlúčenina sa výhodne používa morfín, aminofenazón, analgín, acetylsalicylová kyselina, indometacín, ibuprofén, diklofenak, kodeín, výhodnejšie analgín, S(+)ibuprofén, diklofenak, ako zlúčenina xantínovej štruktúry 3--metylxantín, teobromín alebo CH-13584 (1H--purín-2,6-dión-3,7-dihydro-3-metyl-7/5-metyl--1,2,4-oxadiazol-2-yl/metyl), prednostne sa používa teobromín. Prostriedok podľa tohto vynálezu môže obsahovať ako ďalšiu aktívnu zložku spazmolytikum na hladké svalstvo, výhodne drotaverín.

---

7 (51) A63H 33/08
(21) 1660-2000
(22) 03.11.2000
(71) Hašan Ľubomír, Ing., Považská Bystrica, SK;
(72) Hašan Ľubomír, Ing., Považská Bystrica, SK;
(74) Beleščák Ladislav, Ing., Piešťany, SK;
(54) Sústava stavebnicových prvkov
(57) Sústavy stavebnicových prvkov majú základný prvok (1) vytvorený prírubou s vonkajšími stenami v tvare rovnostranného osemhranu. Na jeho hornej strane sú na menšej kružnici vytvorené stredové výstupky (12) a na väčšej kružnici v rohoch osemhranu obvodové výstupky (13). Na dolnej strane vytvorené spojovacie členy pozostávajú z valcovej steny (14) a spevňovacích rebier (15) s výrezmi (16) vytvorenými vo vrcholoch osemhranu.

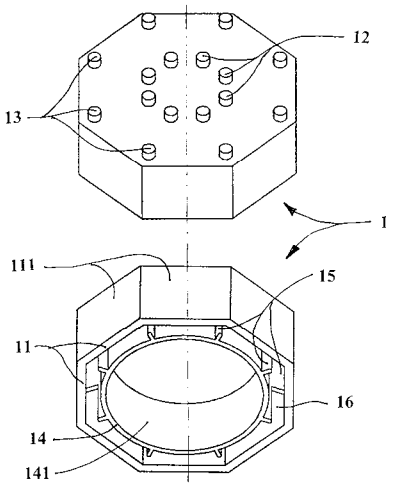

---

7 (51) A63H 33/10
(21) 9-2002
(22) 04.07.2000
(31) P 9902272
(32) 05.07.1999
(33) HU
(71) Németh Gábor, Budapest, HU;
(72) Németh Gábor, Budapest, HU;
(74) Bachratá Magdaléna, Mgr., Bratislava, SK;
(86) PCT/HU00/00075
(87) WO01/02073
(54) Stavebnicová súprava na vytváranie trojrozmerných hračkových konštrukcií
(57) Stavebnicová súprava na vytváranie hračkových konštrukcií zahŕňa viaceré stavebné bloky (10, 11, 12) vo všeobecnosti rektilineárneho usporiadania, spojovacie platne (20) predĺženého pravouhlého tvaru a voliteľné ďalšie prvky, ako napríklad kolesové súpravy, ktoré sú vyrobené z dreva a majú vo všeobecnosti prizmatický tvar ohraničený rovinnými plochami. Rovinné plochy stavebných blokov (10, 11, 12) zahrnujú priečne drážky (13), do ktorých sa dá uvoľniteľným spôsobom vložiť prinajmenšom jedna spojovacia platňa (20) na prepojenie prinajmenšom jedného páru susediacich stavebných blokov (10, 11, 12). Súprava tiež zahŕňa spojovacie členy (30), ktoré majú valcovú hriadeľovú časť a stavebné bloky (10, 11, 12), ako aj spojovacie platne (20), ktoré sú vybavené viacerými priechodnými otvormi (14), do ktorých sa dajú tesne vložiť valcové hriadeľové časti spojovacích členov (30). Obsahuje tiež najmenej jeden ďalší stavebný blok (12), ktorý je vytvorený buď zo stavebného bloku (10, 11) s tvarom kocky alebo predĺženého prizmatického telesa odrezaním hranovej časti uvedenej kocky alebo predĺženého prizmatického telesa pozdĺž roviny rezu, zvierajúcej ostrý uhol s jednou z rovinných plôch kocky alebo predĺženého prizmatického telesa.

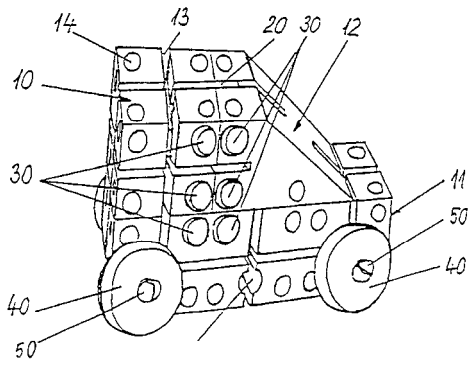

Trieda B

7 (51) B01D 36/00, 29/00, 17/04, F02M 37/22
(21) 1842-2001
(22) 16.03.2001
(31) MI2000A000633
(32) 24.03.2000
(33) IT
(71) SOGEFI FILTRATION S. p. A., Mantova, IT;
(72) Baracchi Paolo, Torino, IT; Crovetti Claudio, Mantova, IT; Tallano Sergio, Porto Mantovano, IT;
(74) Majlingová Marta, Ing., Bratislava, SK;
(86) PCT/EP01/03052
(87) WO01/72396
(54) Filter na palivo dieselového motora
(57) Filter obsahuje filtračnú masu (5), umiestnenú vo vložke (2) a navrhnutú tak, aby ňou prechádzalo palivo pri jeho ceste vnútri filtra medzi vstupnou prípojkou (3) a výstupnou prípojkou (4). Vložka (2) obsahuje v spodnej časti komoru (7) na zbieranie vody. Filter ďalej obsahuje najmenej dve mikrosieťky (8, 10), ktoré sú prispôsobené na to, aby nimi postupne prechádzalo palivo, ktoré vystupuje z filtračnej masy (5).

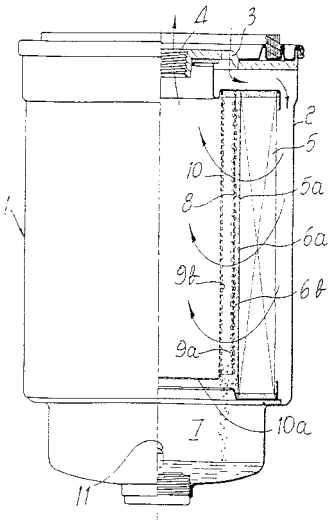

7 (51) B22D 11/06, C22C 38/40
(21) 1460-2001
(22) 12.04.2000
(31) 99/05052
(32) 22.04.1999
(33) FR
(71) USINOR, Immeuble La Pacific, Puteaux, FR;
(72) Marchionni Christian, Rosselange, FR; Mazurier Frédéric, Béthune, FR; Damasse Jean-Michel, Dusseldorf, Allemagne, DE; Descaves Frédéric, Isbergues, FR;
(74) Tomeš Pavol, Ing., Bratislava, SK;
(86) PCT/FR00/00780
(87) WO00/64612
(54) Spôsob kontinuálneho liatia pásikov medzi dva valce z austenitickej nehrdzavejúcej ocele s výnimočnou akosťou povrchu a takto získané pásiky
(57) Je opísaný spôsob kontinuálneho liatia pásikov z austenitickej nehrdzavejúcej ocele s hrúbkou menšou ako 10 mm priamo z tekutého kovu medzi vodorovné chladené valce, pričom oceľ má hmotnostné zloženie C % ≤ 0,08, Si % ≤ 1, P % ≤ 0,04, Mn % ≤ 2, Cr % 17 až 20, Ni % 8 až 10,5, S % 0,007 až 0,040, zvyšok železo a nečistoty pochádzajúce z výrobného procesu, pričom pomer Cr_{eq}/Ni_{eq} je 1,55 až 1,90, pri Cr_{eq}(%) = Cr % + 1,37 % Mo + 1,5 Si % + 2 Nb % + 3 Ti %, Ni_{eq} (%) = Ni % + 0,31 Mn % + 22 C % + 14,2 N % + Cu %, pričom povrch valcov nesie spojité fazetky približne kruhového alebo eliptického prierezu s priemerom 100 až 1500 μm a s hĺbkou 20 až 150 μm, s inertným plynom v okolí menisku, ktorým je plyn rozpustný v oceli alebo zmes plynov, alebo plyn pozostávajúci aspoň z 50 % obj. takého plynu alebo zmesi plynov.

7 (51) B22D 11/06, C22C 38/18, 38/26, 38/28
(21) 1461-2001
(22) 29.03.2000
(31) 99/05053
(32) 22.04.1999
(33) FR
(71) USINOR, Puteaux, FR;
(72) Mazurier Frédéric, Béthune, FR;
(74) Tomeš Pavol, Ing., Bratislava, SK;
(86) PCT/FR00/00781
(87) WO00/64613
(54) Spôsob kontinuálneho liatia pásikov medzi valcami z feritickej nehrdzavejúcej ocele bez mikrotrhlín
(57) Spôsob kontinuálneho liatia pásikov z feritickej nehrdzavejúcej ocele s hrúbkou 10 mm alebo menšou, priamo z tekutého kovu medzi dvoma vodorovnými chladenými otáčajúcimi sa valcami, pri ktorom oceľ obsahuje hmotnostne C % + + N % ≤ 0,12, Mn % ≤ 1, P % ≤ 0,04, Si % ≤ 1, Mo % ≤ 2,5, Cr % 11 až 19, Al % ≤ 1, Ti % + Nb % + Zr % ≤ 1 a ako zvyšok železo a nečistoty pochádzajúce z výrobného procesu; ukazovateľ gamap tekutého kovu je 35 % až 60 %, pričom ukazovateľ gamap je definovaný vťahom: gamap = 420 C % + 470 N % + 23 Ni % + 9 Cu % + 7 Mn % - 11,5 Cr % - 11,5 Si % - 12 Mo % - 23 V % - 47 Nb % - 52 Al % + 189; drsnosť Ra povrchu valcov je väčšia ako 5 μm; v okolí menisku tekutého kovu medzi valcami sa použije inertný plyn tvorený objemovo aspoň zo 60 % plynom rozpustným v oceli.

7 (51) B23K 9/32
(21) 1852-2001
(22) 14.06.2000
(31) P 99 01959, P 00 02269
(32) 14.06.1999, 14.06.2000
(33) HU, HU
(71) Kerekes Lajos, Budapest, HU; Mészáros László, Érd, HU; Natta Antal, Diósd, HU; Natta Antalné, Diósd, HU; Natta Ferenc, Diósd, HU;
(72) Kerekes Lajos, Budapest, HU; Mészáros László, Érd, HU; Natta Antal, Diósd, HU; Natta Antalné, Diósd, HU; Natta Ferenc, Diósd, HU;
(74) Holoubková Mária, Ing., Bratislava, SK;
(86) PCT/HU00/00056
(87) WO01/00364
(54) Spojka na pripojenie zváracieho horáka
(57) Základnou charakteristikou spojky (10) je, že teleso spojky a kryt sú vyrobené z izolačného materiálu, výhodne z plastu, navrhnuté ako jednotka (12) v jednom kuse, spojené zadnou stenou (14), ďalej má vložku (50, 150, 250), vyrobenú z elektricky vodivého materiálu, nesúcu závitovú plochu (55, 155, 255), vyrobenú z elektricky vodivého materiálu, a kontaktnú plochu, výhodne kontaktnú plochu (57, 157, 257) prstencového tvaru, pričom vložka (50, 150, 250) sa dá umiestniť do lôžka (30) vytvoreného bočnou plochou (21) dielu (20) telesa spojky tejto jednotky (12) a plochou (41) krycieho dielu (40) tejto jednotky (12), protiľahlú k tejto bočnej ploche (21), vložka (50, 150, 250) má časť pri svojej bočnej ploche vhodnú na pripojenie prúdu k nej, a je tu otvor (33) na bočnej stene krycieho dielu (40) ponechávajúci bočnú plochu vložky (50, 150, 250), vhodnú na pripojenie k prúdu k nej, nekrytú, a vložka (50, 150, 250) je zabezpečená proti otáčaniu v lôžku (30) tvarovým stykom a/alebo zachytením zariadenia pripojeného k boku vložky (50, 150, 250), vhodnému na pripojenie prúdu k nemu, na okraji otvoru (33).

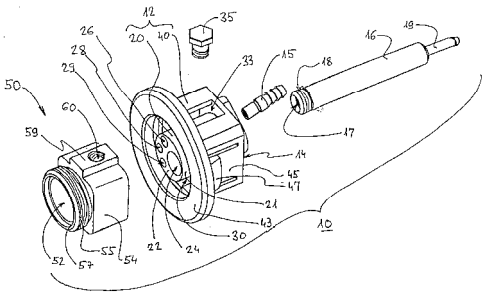

7 (51) B27N 3/28
(21) 83-2002
(22) 27.05.2000
(31) 299 12 822.9
(32) 22.07.1999
(33) DE
(71) ANTON HEGGENSTALLER AG, Kühbach--Unterbernbach, DE;
(72) Spies Xaver, Unterbernbach, DE;
(74) Tomeš Pavol, Ing., Bratislava, SK;
(86) PCT/EP00/04852
(87) WO01/07221
(54) Vytláčací lis na drobné kúsky rastlinného pôvodu
(57) Vytláčací lis (1) na spracovanie drobných kúskov rastlinného pôvodu, najmä z dreva, zmiešaných s väznými látkami pozostáva z prívodnej šachty (2) na zmes drobných kúskov, z nadväzného priestoru na plnenie a lisovanie (3), z výhodne horizontálne pôsobiaceho vytláčacieho piesta (4) a z vyhrievateľného vytvrdzovacieho kanála (5), cez ktorý sa vedie zmes drobných kúskov stlačených v plniacom a lisovacom priestore (3) kvôli účelom vytvrdeniu. Aby sa skrátil čas, tuhnutia nekonečného pásu (16) ako i dĺžka vytvrdzovacieho kanála (5), je priradená v oblasti vytvrdzovacieho kanála (5) lisovacia stanica (6) na taktované centrické dotvarovanie už stlačeného a vo vonkajšej oblasti už vytvrdeného nekonečného pásu (16).

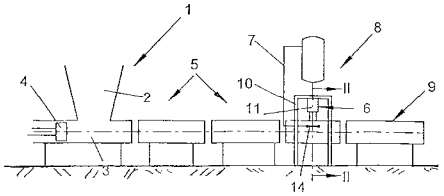

7 (51) B27N 3/28, 3/08
(21) 85-2002
(22) 19.07.2000
(31) 299 12 822.9
(32) 22.07.1999
(33) DE
(71) ANTON HEGGENSTALLER AG, Kühbach--Unterbernbach, DE;
(72) Spies Xaver, Unterbernbach, DE;
(74) Hörmann Tomáš, Ing., Bratislava, SK;
(86) PCT/EP00/06872
(87) WO01/07222
(54) Spôsob pretláčacieho lisovania malých rastlinných častíc a zariadenie na vykonávanie tohto spôsobu
(57) Opísaný je spôsob pretláčacieho lisovania so spojivami zmiešaných malých rastlinných častíc, predovšetkým z dreva. Pri týchto pretláčacích lisoch (1) sa častice pomocou piesta (4) pretláčacieho lisu (1) tlačia z plniaceho priestoru (3) tvarujúcim zásobníkom pretláčacieho lisu (1) a vykurovaným vytvrdzovacím kanálom (5). Dĺžka vytvrdzovacieho kanála (5) a čas vytvrdenia sa podstatne skráti šírením pary na už stlačený a vo vonkajšej oblasti už vytvrdený pretlačok (16) zvonku s vhodným utesnením okolia. Táto para preniká zahriatou vonkajšou vrstvou pretlačku (16) k náhlemu vzostupu teploty vnútri pretlačku (16). Tým sa dosahuje predčasné tuhnutie spojiva so značným skrátením vytvrdzovacieho kanála (5) a času vytvrdenia.

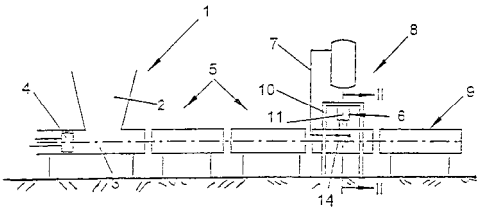

7 (51) B61F 5/38, 5/00
(21) 1247-2001
(22) 04.09.2001
(31) PV 2000-3251
(32) 06.09.2000
(33) CZ
(71) VÍTKOVICE, a. s., Ostrava-Vítkovice, CZ;
(72) Souček Václav, Ing., Havířov-Suchá, CZ; Vejvoda Stanislav, Doc. Ing., CSc., Brno, CZ; Kaplarczyk Vlastimil, Ing., Ostrava-Dubina, CZ; Liška Karel, Brno, CZ;
(74) Majlingová Marta, Ing., Bratislava, SK;
(54) Zariadenie na obmedzenie priečenia sa vozidiel, najmä koľajnicových
(57) Zariadenia na obmedzenie priečenia sa vozidiel, najmä koľajnicových, umiestnené na nosnej konštrukcii vozidla a prepojené s riadiacim centrom podvozka vozidla na spätno-väzbovú reguláciu oddelených pohonov podvozka vozidla, ktoré pozostáva najmenej z dvoch mechanických a/alebo elektrických zosilňovačov (1, 1', 1", 1'") odchýlok v konštrukcii vozidla, z ktorých každý mechanický zosilňovač (1, 1', 1", 1'") odchýlok je vybavený najmenej jedným snímačom (2, 2', 2", 2'") odchýlok a/alebo z ktorých každý elektrický zosilňovač (l, 1', 1", 1'") odchýlok je s najmenej jedným snímačom (2, 2', 2", 2'") odchýlok prepojený, kde najmenej jeden zo všetkých použitých snímačov (2, 2', 2", 2'") odchýlok je určujúci pre polaritu meranej odchýlky, pričom všetky snímače (2, 2', 2", 2'") odchýlok na všetkých použitých zosilňovačoch (1, 1', 1", 1'") odchýlok sú zapojené do najmenej jedného meracieho môstika (3, 3', 3", 3'", 3^{IV}), kde jeden merací môstik (3'v) je centrálny tak, aby výsledná hodnota odchýlky meraná na centrálnom meracom môstiku (3^{IV}), ktorý je prepojený s elektrickým zosilňovačom (4), ktorý je ďalej prepojený s riadiacim centrom (5) podvozka vozidla, bola súčtom absolútnych hodnôt odchýlok meraných každým z použitých snímačov (2, 2', 2", 2'") odchýlok a súčasne zosilňovače (1, 1', 1", 1 '") odchýlok sú na konštrukcii vozidla umiestnené a snímače (2, 2', 2", 2'") odchýlok zapojené tak, aby meracími môstikmi (3, 3', 3", 3'", 3^{IV}) sa namerali a sčítali odchýlky vyvolané nesymetrickými vodorovnými zaťaženiami pri súčasnom vyrušení hodnôt odchýlok, vyvolaných symetrickými a nesymetrickými zvislými zaťaženiami konštrukcie vozidla.

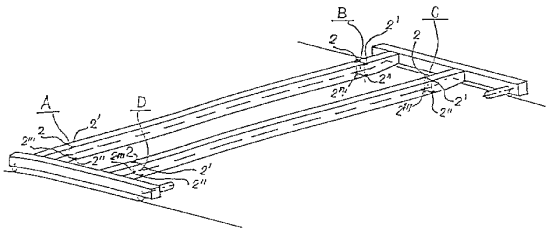

7 (51) B65D 81/24
(21) 1789-2001
(22) 09.06.2000
(31) 9902207-1
(32) 11.06.1999
(33) SE
(71) SCA HYGIENE PRODUCTS AB, Göteborg, SE;
(72) Persson Charlotte, Göteborg, SE; Persson Hakan, Göteborg, SE;
(74) ROTT, RŮŽIČKA & GUTTMANN, v. o. s., Bratislava, SK;
(86) PCT/SE00/01207
(87) WO00/76878
(54) Použitie obalových jednotiek a obalov neprepúšťajúch vlhkosť na absorpčné výrobky obsahujúce prísady citlivé na vlkosť
(57) Zistilo sa, že aktívne prísady v absorpčných výrobkoch, ako sú hygienické vložky, slipové vložky, tampóny, inkontinenčné ochrany a plienky, strácajú svoje vlastnosti v dôsledku absorpcie vlhkosti napríklad počas skladovania a dopravy, keď sa používajú konvenčné obalové materiály. Vynález sa týka použitia filmového materiálu neprepúšťajúceho pre vlhkosť na balenie absorpčného výrobku obsahujúceho jednu alebo viacero aktívnych prísad citlivých na vlhkosť. Výrobky sa balia do filmového materiálu, ktorý má nízku priepustnosť pár a plynov, a do obalových jednotiek, ktoré majú tesné spoje alebo zvary.

7 (51) B65G 69/00
(21) 1928-2001
(22) 19.05.2000
(31) 299 12 260.3
(32) 14.07.1999
(33) DE
(71) VAN WIJK NEDERLAND B.V., Lelystad, NL;
(72) Mögele Reinhard, Dronten, NL;
(74) ROTT, RŮŽIČKA & GUTTMANN, v. o. s., Bratislava, SK;
(86) PCT/EP00/04522
(87) WO01/05693
(54) Zaisťovacie zariadenie na kolesá vozidla
(57) Zariadenie zahrnuje základovú dosku (1) s na nej upevnenými bočnými vodiacimi koľajnicami (2) a rúrku (3), ktorá je vedená po oboch stranách v pojazdových saniach (7) pozdĺž vodiacich koľajníc (2) a pomocou náhonov (10) je cez obiehajúce ťažné prvky (9) posuvná smerom k rampe a smerom od nej. Náhony (10) sú vybavené iniciátorom na spúšťanie náhonov (10) pri nábehu najzadnejších kolies vozidla. Rúrka (3) je v saniach (7) uložená natočiteľne. Náhony (10) môžu po dlhý čas vyvodzovať na sane (7) konštantnú silu. Sane (7) sú v koncovej polohe zo strany rampy zablokovateľné.

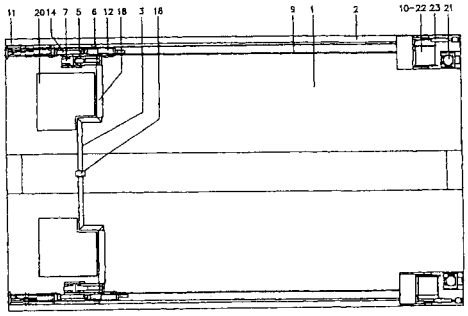

7 (51) B65H 75/14
(21) 1341-2001
(22) 17.03.2000
(31) 199 12 366.7, 99/16561
(32) 19.03.1999, 28.12.1999
(33) DE, FR
(71) Orzel Jean Pierre, Auberchicourt, FR;
(72) Orzel Jean Pierre, Auberchicourt, FR;
(74) Bezák Marián, Ing., Bratislava, SK;
(86) PCT/FR00/00654
(87) WO00/56653
(54) Bočnica navíjacieho bubna a navíjací bubon
(57) Riešenie sa týka bočnice navíjacieho bubna, obsahujúcej drevené konštrukčné prvky (2A), ktoré sú umiestnené do jednej roviny s cieľom vytvoriť kruh, a ďalej obsahujúcej spojovacie prvky (100) slúžiace na zaistenie požadovanej polohy uvedených drevených konštrukčných prvkov (2A). Každý drevený konštrukčný prvok (2A) má podobu segmentu, ktoré pri umiestnení do susediacich polôh vytvárajú kruh a spojovacie prvky (100) zahrnujú pás (6) ovíjajúci okraj kruhu a dve bočné dosky (7), umiestnené v strede kruhu, slúžiace na zaistenie centrálnej časti kruhu.

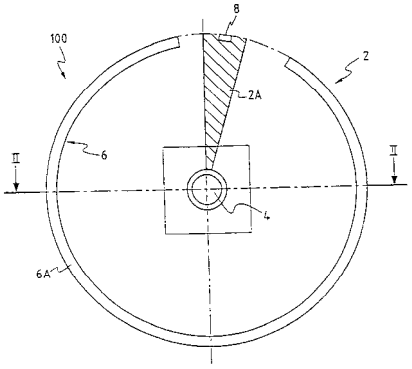

Trieda C

7 (51) C02F 9/00, 3/00
(21) 621-2001
(22) 04.05.2001
(31) PV 2000-3991
(32) 27.10.2000
(33) CZ
(71) Teterja Alexandr, Ing., Olomouc, CZ;
(72) Teterja Alexandr, Ing., Olomouc, CZ;
(74) Labudík Miroslav, Ing., Kysucké Nové Mesto, SK;
(54) Spôsob viacstupňového biologického čistenia odpadových vôd s prerušovanou prevádzkou a zariadenie na vykonávanie tohto spôsobu
(57) Spôsob sa uskutočňuje v zariadení tvorenom minimálne dvoma predčisťovacími reaktormi, čistiacim reaktorom a vnútorným vzduchovým recirkulačným okruhom napojeným na minimálne jeden zdroj tlakového vzduchu. Jeho podstatou je, že podľa závislosti od zvolených časových intervalov alebo množstva pritekanej vody prebieha podľa vopred nastavených parametrov v každom z predčisťovacích reaktorov riadený samostatný čistiaci proces pozostávajúci z prevzdušňovania čistenej vody a zvolenej kombinácie čistiacich fáz tvorených premiešavaním čistenej vody a usadzovaním kalu, a to pri zabezpečení predčerpania predčistenej vody do čistiaceho reaktora, keď v čistiacom reaktore prebieha súčasne komplexný čistiaci proces tvorený premiešavaním a prevzdušňovaním čistenej vody a usadzovaním kalu, a to pri zabezpečení odčerpávania vyčistenej vody, recirkulácie vratného kalu späť do každého alebo niektorého z predčisťovacích reaktorov a za občasného odčerpávania prebytočného kalu mimo zariadenie, keď začatie alebo ukončenie jednotlivých fáz čistiacich procesov v predčisťovacích reaktorov alebo v čistiacom reaktore je iniciované na základe vyhodnocovania kolísania hladiny v čistiacom reaktore pomocou plavákových spínačov.

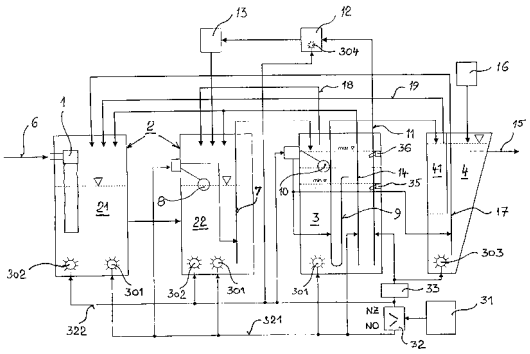

7 (51) C07B 57/00, 63/00
(21) 633-99
(22) 12.05.1999
(71) SLOVAKOFARMA, a. s., Hlohovec, SK;
(72) Šnupárek Vladislav, Ing., Rišňovce, SK; Škoda Alojz, Ing., CSc., Hlohovec, SK; Varga Ivan, Ing., Hlohovec, SK; Gattnar Ondřej, Ing., CSc., Bratislava, SK; Kmetty Gejza, Ing., Hlohovec, SK;
(54) Spôsob výroby stabilného síranu morfínia pentahydrátu
(57) Opisuje sa spôsob výroby stabilného síranu morfínia pentahydrátu so zníženým obsahom rozkladných produktov a nečistôt. Prečistený morfín reaguje s ekvivalentom kyseliny sírovej vo vode s prídavkom látky s antioxidačným účinkom. Prečistený morfín na prípravu soli sa výhodne pripraví čistením surového morfínu cez jeho soli s kyselinou vínnou. Síran morfínia pentahydrát vyhovuje liekopisným požiadavkám na kvalitu, t. j. je vhodný na výrobu liekových prípravkov ako analgetikum, anodynum s indikáciou dlhotrvajúcich silných bolestí.

7 (51) C07C 17/12, 25/13
(21) 1785-2001
(22) 02.06.2000
(31) MI99A001329
(32) 15.06.1999
(33) IT
(71) ENICHEM S. P. A., San Donato Milanese, IT;
(72) Borsotti Giampietro, Novara, IT; Sommazzi Anna, Santa Margherita Ligure, IT; Santi Roberto, Novara, IT;
(74) Bušová Eva, JUDr., Bratislava, SK;

(86) PCT/EP00/05097
(87) WO00/76946
(54) Spôsob prípravy tetrafluórhalogénbenzénov
(57) Spôsob prípravy zlúčenín majúcich vzorec (I) C_6F_4HX, kde X je Br alebo Cl, ktorý zahŕňa reakciu tetrafluórbenzénu s halogénom v prítomnosti Lewisovho kyselinového katalyzátora.

---

7 (51) C07C 45/29, 47/21, A01N 35/02
(21) 1846-2001
(22) 15.06.2000
(31) PV 2156-99
(32) 16.06.1999
(33) CZ
(71) ÚSTAV ORGANICKÉ CHEMIE A BIOCHEMIE AKADEMIE VĚD ČESKÉ REPUBLIKY, Praha 6, CZ;
(72) Svatoš Aleš, Praha 3, CZ; Kalinová Blanka, Praha 8, CZ; Hoskovec Michal, Praha 2, CZ; Kindl Jiří, Praha 8, CZ; Hrdý Ivan, Praha 5, CZ;
(74) Bachratá Magdaléna, Mgr., Bratislava, SK;
(86) PCT/CZ00/00044
(87) WO01/00553
(54) Izomérne čisté tetradeka-8,10-dienály, spôsob ich výroby, zariadenie s ich obsahom a ich použitie
(57) Opisujú sa izomérne čisté tetradeka-8,10-dienály a ich použitie ako sexuálnych priťahovačov pre zamorovačov listov stromov z rodu Gracillariridae (Lepidoptera, Insecta), najmä spôsoby výroby (E8, Z10)-tetradeka-8,10-dienálu a jeho použitie ako sexuálneho priťahovača pre zamorovača listov pagaštanu konského. Uvedené zlúčeniny sa pripravujú tak, že (E)-9-(terc-butoxy)-1-jodnon--1-én reaguje s 1-pentínom v zásaditom rozpúšťadle, výhodne v alkylamíne, v prítomnosti Pd(0) katalyzátora zmiešaného so soľou medi, za vzniku (E)-14-(terc-butoxy)-tetradek-6-en-4-ínu, pričom spomenutý enzým sa redukuje za vzniku (4Z,6E)-14-(terc-butoxy)tetradeka-4,6-diénu, potom sa odstráni ochranná skupina v kyslom prostredí a vyrobený (E8, Z10)-tetradeka--8,10,dien-1-ol sa ďalej oxiduje za vzniku (E8, Z10)-tetradeka-8,10-dienálu.

---

7 (51) C07C 209/38
(21) 1607-2001
(22) 06.11.2001
(31) 100 55 221.8
(32) 08.11.2000
(33) DE
(71) BAYER AKTIENGESELLSCHAFT, Leverkusen, DE;
(72) Schelhaas Michael, Dr., Köln, DE; Casser Carl, Dr., Berlin, DE; Bielefeldt Dietmar, Dr., Ratingen, DE; Ooms Pieter, Dr., Krefeld, DE; Haider Joachim, Dr., Köln, DE; Jautelat Manfred, Dr., Burscheid, DE; Laue Christian, Dr., Monheim, DE; Giera Henry, Dr., Großkitzingen, DE;
(74) Hörmannová Zuzana, Ing., Bratislava, SK;
(54) Spôsob výroby 4-aminodifenylamínu
(57) Opisuje sa spôsob výroby 4-aminodifenylamínu, východiskového produktu syntézy antioxidantov a stabilizátorov v gumárenskom priemysle polymérov, pri ktorom sa nitrózobenzén v prítomnosti protónovej kyseliny ako katalyzátora a v prítomnosti hydrogenizačného katalyzátora, prípadne v prítomnosti inertného organického rozpúšťadla, vodíkom hydrogenizuje a pritom vypadávajúca 4-ADPA-amónna soľ sa termicky štiepi, pričom vzniká 4-ADPA. Vzniká 4-aminodifenylamín vo vyhovujúcich výťažkoch a vysokej čistote. Nevzniká žiadna odpadová voda.

---

7 (51) C07C 211/35, A61K 31/135, A61P 37/00, 9/00
(21) 1806-2001
(22) 08.06.2000
(31) 99/07396
(32) 11.06.1999
(33) FR
(71) SANOFI-SYNTHELABO, Paris, FR;
(72) Boigegrain Robert, Assas, FR; Bourrie Bernard, Saint Gely du Fesc, FR; Bourrie Martine, Saint Gely du Fesc, FR; Casellas Pierre, Montpellier, FR; Herbert Jean Marc, Tournefeuille, FR; Lair Pierre, Goyrans, FR; Nisato Dino, Saint Georges D´Orques, FR; Paul Raymond, Saint-Gély du Fesc, FR; Vernieres Jean Claude, Muret, FR;
(74) Čechvalová Dagmar, Bratislava, SK;
(86) PCT/FR00/01575
(87) WO00/76953
(54) Benzénové deriváty, spôsob ich prípravy, farmaceutické kompozície, ktoré ich obsahujú, a ich použitie
(57) Opisujú sa zlúčeniny všeobecného vzorca (I), kde A, X, Y, n, R^1, R^2 a R^3 sú definované v opise. Uvedené zlúčeniny sa špecificky viažu na σ receptory najmä v periférnom nervovom systéme. Používajú sa na prípravu medicinálneho prípravku určeného na liečenie porúch srdcového rytmu.

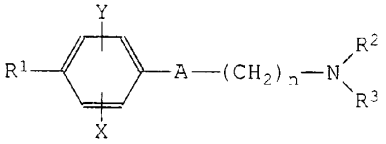

(I)

---

7 (51) C07C 211/51, C08C 19/20
(21) 608-2001
(22) 04.05.2001
(31) 100 22 950.6
(32) 11.05.2000
(33) DE
(71) BAYER AKTIENGESELLSCHAFT, Leverkusen, DE;
(72) Laue Christian, Dr., Monheim, DE; Oberthür Markus, Dr., Dormagen, DE;
(74) Hörmannová Zuzana, Ing., Bratislava, SK;
(54) Kovulkanizovateľné antioxidanty
(57) Opisujú sa kovulkanizovateľné antioxidanty vyrobiteľné reakciou prípadne substituovaného p-fenyléndiamínu a/alebo stéricky bránených fenolov s bifunkčnými alkyl-, aryl- a/alebo aralkylovými zlúčeninami.Takto získaný produkt sa nechá reagovať so sírou a/alebo síru dodávajúcimi zlúčeninami. Antioxidanty udržiavajú svoju účinnosť počas dlhého obdobia a vyznačujú sa predovšetkým tým, že sa z vulkanizátov praktic-

ky neextrahujú vodou, olejom a/alebo benzínmi, alebo hydraulickými tekutinami.

---

7 (51) C07C 213/10, 217/74
(21) 1900-2001
(22) 22.06.1999
(71) GRÜNENTHAL GMBH, Aachen, DE;
(72) Akteries Bernhard, Aachen, DE; Finkam Michael, Aachen, DE;
(74) Hörmannová Zuzana, Ing., Bratislava, SK;
(86) PCT/EP99/04325
(87) WO00/78705
(54) Spôsob delenia diastereomérnych báz 2-[(dimetylamino)metyl]-1-(3-metoxyfenyl)-cyklohexanolu)
(57) Spôsob delenia diastereomérnych báz 2-[(dimetylamino)metyl]-1-(3-metoxyfenyl)cyklohexanolu spracovaním s vodou v aspoň stechiometrickom množstve na úplné prebehnutie reakcie báz a nasledujúcim oddelením precipitovaného hydrátu trans-diastereoizoméru, pri ktorom sa použije diastereomérna zmes báz s pomerom izomérov trans/cis nižším ako 80 : 20.

---

7 (51) C07C 227/08, 229/58
(21) 1473-2001
(22) 16.02.2000
(31) 60/130 384
(32) 21.04.1999
(33) US
(71) WARNER-LAMBERT COMPANY, Morris Plains, NJ, US;
(72) Chen Michael Huai Gu, Ann Arbor, MI, US; Magano Javier, Ypsilanti, MI, US;
(74) Bušová Eva, JUDr., Bratislava, SK;
(86) PCT/US00/03982
(87) WO00/64856
(54) Spôsob výroby kyselín 2-(N-fenylamino)benzoových
(57) Opisuje sa spôsob prípravy kyselín 2-(N-fenylamino)benzoových pomocou kopulačnej reakcie kyseliny benzoovej a anilínu pri použití hexametydisilazidu alkalického kovu ako bázy.

---

7 (51) C07C 227/18, 229/22
(21) 1331-2001
(22) 16.03.2000
(31) MI99A000551
(32) 19.03.1999
(33) IT
(71) SIGMA-TAU INDUSTRIE FARMACEUTICHE RIUNITE S.P.A., Roma, IT;
(72) Cavazza Claudio, Roma, IT;
(74) Majlingová Marta, Ing., Bratislava, SK;
(86) PCT/EP00/02344
(87) WO00/56701
(54) Spôsob prípravy stabilnej nehygroskopickej soli L(-)-karnitínu, granulát alebo prášok s obsahom kyslého fumarátu L(-)-karnitínu
(57) Opisuje sa spôsob prípravy stabilnej nehygroskopickej soli L-(-)karnitínu, vybranej zo skupiny pozostávajúcej z L(-)-karnitínu kyslého fumarátu (1 : 1) a L(-)-karnitínu L(+)-vínanu (2 : 1), ktorý zahŕňa nasledujúce kroky: a) miešanie pri izbovej teplote v akomkoľvek poradí: 1. vnútorná soľ L(-)-karnitínu, 2. kyselina fumarová alebo kyselina L(+)-vínna, prvá v ekvimolárnom množstve alebo druhá v polovici ekvimolárneho množstva vzhľadom na vnútornú soľ L(-)-karnitínu a 3. 5 až 9 %, výhodne 6 až 8 % hmotn. vody vypočítané na hmotnosť zmesi 1. + 2. + 3., b) zahrievanie za miešania uvedenej zmesi pri teplote 100 až 200 °C za získania v podstate bezfarebnej, priesvitnej tekutej hmoty, c) ochladenie tekutej hmoty až do stuhnutia, a d) mletie stuhnutej hmoty za získania granulátu alebo prášku, ktorý má požadovanú veľkosť častíc.

---

7 (51) C07C 245/08, 245/10, 233/87, 251/24, A61K 49/04, C07C 229/64, C07D 213/80, 261/20, C07C 65/19
(21) 673-2000
(22) 06.11.1998
(31) 08/968 902
(32) 06.11.1997
(33) US
(71) UNIVERSITY OF PITTSBURGH, Pittsburgh, PA, US;
(72) Klunk William E., Pittsburgh,PA, US; Pettegrew Jay W., Pittsburgh, PA, US; Mathis Chester A. Jr., Pittsburgh,PA, US;
(74) ROTT, RŮŽIČKA & GUTTMANN, v. o. s., Bratislava, SK;
(86) PCT/US98/23598
(87) WO99/24394
(54) Zlúčeniny na diagnózu Alzheimerovej choroby a *in vivo* zobrazenie a prevencia depozitov amyloidu
(57) Sú opísané zlúčeniny viažuce amyloid, ktoré sú derivátmi chryzamínu G, farmaceutické prípravky, ktoré ich obsahujú, a spôsoby používajúce tieto zlúčeniny na *in vivo* identifikovanie mozgu zasiahnutého Alzheimerovou chorobou a na diagnostikovanie iných patologických stavov charakterizovaných amyloidózou ako Downova choroba. Sú tiež opísané farmaceutické prípravky obsahujúce chryzamín G a jeho deriváty a spôsoby používajúce tieto prípravky na prevenciu proti degenerácii buniek a toxicite indukovanej amyloidom pri stavoch spojených s amyloidózou a spôsoby použitia derivátov chryzamínu G na značenie alebo detekciu depozitov amyloidu pri biopsii alebo v posmrtnom tkanive a spôsoby použitia derivátov chryzamínu G na stanovenie množstva depozitov amyloidu pri homogenátoch pri biopsii a v posmrtnom tkanive.

---

7 (51) C07C 255/29, 253/30
(21) 1477-2000
(22) 05.04.1999
(31) 09/062 975
(32) 20.04.1998
(33) US

(71) AMERICAN CYANAMID COMPANY, Madison, NJ, US;
(72) Cevasco Albert Anthony, Belle Mead, NJ, US; Kremer Kenneth Alfred Martin, Lawrenceville, NJ, US;
(74) Žovicová Viera, Mgr., Bratislava, SK;
(86) PCT/US99/07443
(87) WO99/54287
(54) Spôsob výroby derivátov N-(1-kyanoalkyl)-2--fenoxypropiónamidu
(57) Opisuje sa spôsob výroby zlúčeniny všeobecného vzorca (I), v ktorom R^1 a R^2 znamenajú nezávisle od seba H, C_1-C_6-alkyl alebo C_1-C_6 – halogénalkyl,R^3 predstavuje H alebo C_1-C_6 alkyl, aR^4 a R^5 znamenajú nezávisle od seba H, halogén, C_1-C_6--alkyl, C_1-C_6-halogénalkyl alebo C_3-C_6-cykloalkyl, a ich optických izomérov,ktorý zahŕňa reakciu zlúčeniny halogenidu fenoxykyseliny vzorca (II), kde X znamená halogén a R^1, R^2, R^3 sú definované vo vzorci (I), s najmenej jedným ekvivalentom aminonitrilovej zlúčeniny vzorca (III), kde R^4 a R^5 sú definované vo vzorci (I), v prítomnosti vodného uhličitanu alkalického kovu alebo vodného hydrogenuhličitanu alkalického kovu alebo ich zmesi, prípadne v prítomnosti pomocného ropúšťadla.

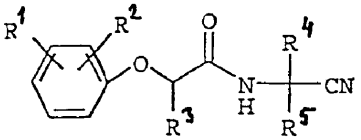
(I)

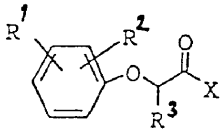
(II)

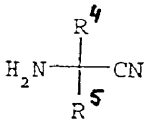
(III)

---

7 (51) C07C 275/42, 275/32, 381/06, 233/64, A61K 31/17, 31/18, 31/19
(21) 522-2001
(22) 19.10.1999
(31) 1998 01362
(32) 22.10.1998
(33) DK
(71) NEUROSEARCH A/S, Ballerup, DK;
(72) Dahl Bjarne H., Ballerup, DK; Christophersen Palle, Ballerup, DK;
(74) ROTT, RŮŽIČKA & GUTTMANN, v. o. s., Bratislava, SK;
(86) PCT/DK99/00575
(87) WO00/24707
(54) Substituované fenylové deriváty, spôsob ich prípravy a ich použitie
(57) Opisujú sa zlúčeniny všeobecného vzorca (I), kde substituenty sú uvedené v opise. Substituované fenylové deriváty sú vhodné ako blokátory chloridového kanála.

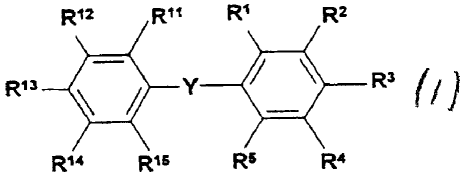
(I)

---

7 (51) C07C 317/24, A61K 31/12
(21) 1985-2000
(22) 30.06.1999
(31) 981521
(32) 01.07.1998
(33) FI
(71) ORION CORPORATION, Espoo, FI;
(72) Aho Päivi, Helsinki, FI; Bäckström Reijo, Helsinki, FI; Koponen Anita, Espoo, FI; Linden Inge-Britt, Espoo, FI; Lotta Timo, Vantaa, FI; Lönnberg Kari, Espoo, FI; Pippuri Aino, Espoo, FI; Pohto Pentti, Helsinki, FI;
(74) Bušová Eva, JUDr., Bratislava, SK;
(86) PCT/FI99/00575
(87) WO00/01667
(54) Substituované β-diketóny a ich použitie
(57) Opisujú sa zlúčeniny všeobecného vzorca (I), kde jeden z X_1 a X_2 značí $MeSO_2$ a druhý značí halogén a X_3 značí vodík alebo halogén. Tieto zlúčeniny sú použiteľné v prevencii a liečbe respiračných ochorení, najmä astmy, ARDS (syndrómu akútnej dychovej tiesne), CHONBP (chronickej obštrukčnej bronchopulmonálnej choroby), alergickej rinitídy a príbuzných zápalových ochorení.

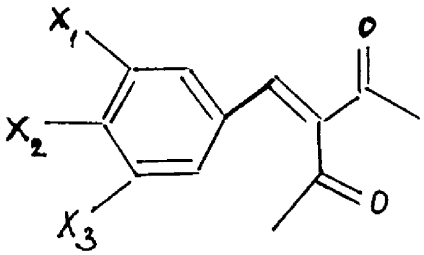
(I)

---

7 (51) C07C 323/62, C07D 295/08, 215/14, 215/18, A61K 31/19, 31/495, 31/47
(21) 1938-2000
(22) 16.06.1999
(31) PV 1941-98
(32) 19.06.1998
(33) CZ
(71) Léčiva, a.s., Praha, CZ;
(72) Kuchař Miroslav, Praha, CZ; Kmoníček Vojtěch, Praha, CZ; Panajotová Vladimíra, Praha, CZ; Brůnová Bohumila, Praha 5, CZ; Jandera Antonín, Praha, CZ; Jiříčková Hana, Praha, CZ; Bucharová Věra, Praha, CZ;
(74) ROTT, RŮŽIČKA & GUTTMANN, v. o. s., Bratislava, SK;
(86) PCT/CZ99/00019
(87) WO99/67208
(54) Deriváty hydroxyfenylsulfanylbenzoových a hydroxyfenylsulfanylaryloctových kyselín
(57) Opísané sú deriváty hydroxyfenylsulfanylbenzoovej kyseliny a hydroxyfenylsulfanylaryloctovej

kyseliny vzorca (I), kde X je H, halogén alebo NO_2 skupina, a je 0 alebo 1 a m je 2 až 4, ak Z je 4-acetyl-3-hydroxy-2-propylfenoxy vzorca (II) alebo piperazinylový zvyšok. M je 1, ak Z je chinolin-2-yl alebo 6-chlórchinolin-2-yl. Ďalej je opísaný spôsob prípravy týchto zlúčenín a farmaceutické kompozície obsahujúce tieto zlúčeniny ako účinné zložky.

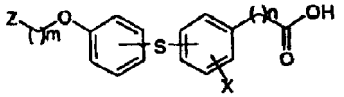

(I)

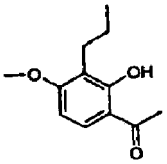

(II)

---

7 (51) C07D 209/08, A61K 31/404, A61P 1/00, C07D 409/12, 209/12, 209/42, 209/88, 209/38
(21) 51-2002
(22) 07.07.2000
(31) 199 34433.7 DE
(32) 22.07.1999
(33) DE
(71) MERCK PATENT GmbH, Darmstadt, DE;
(72) Böttcher Henning, Darmstadt, DE; Greiner Hartmut, Weiterstadt, DE; Harting Jürgen, Darmstadt, DE; BARTSZYK Gerd, Weiterstadt, DE; Seyfried Christoph, Seeheim-Jugenheim, DE; Van Amsterdam Christoph, Darmstadt, DE;
(74) Bušová Eva, JUDr., Bratislava, SK;
(86) PCT/EP00/06464
(87) WO01/07435
(54) Derivát N-(indolkarbonyl) piperazínu, spôsob jeho prípravy, jeho použitie a farmaceutický prostriedok, ktorý ho obsahuje
(57) Deriváty N-(indolkarbonyl)piperazínu všeobecného vzorca (I), kde znamená R^1 fenyl alebo naftyl prípadne substituovaný skupinou R^2 a/alebo R^3, alebo znamená skupinu Het^1, R^2, R^3 vždy od seba nezávisle Hal, A, OA, OH alebo CN, R^4 znamená H, CN, acyl, Hal, A, OA, OH, $CONH_2$, CONHA alebo $CONA_2$, R^5 znamená H, R^4, R^5 znamenajú spolu tiež C_{3-5}alkylén, Het^1 znamená mono- alebo bicyklickú heterocyklickú nenasýtenú skupinu prípadne mono- alebo disubstituovanú Hal, A, OA, alebo OH a obsahujúcu 1, 2 alebo 3 rovnaké alebo rôzne heteroatómy zo súboru zahŕňajúceho atóm N, O a S, A znamená C_{1-6}alkyl, Hal znamená atóm F, Cl, Br alebo J, pričom indolový kruh môže byť tiež nahradený izatínovou jednotkou. Ich fyziologicky prijateľné soli a solváty sú ako silné 5-HT_{2A} antagonisty vhodné na ošetrenie psychóz, schizofrénie, depresií, neurologických porúch, porúch pamäti, Parkinsonovej choroby, amyotropnej laterálnej sklerózy, Alzheimerovej choroby, Huntingtonovej choroby, porúch prijímania potravy, ako sú bulímia, anorexia nervos, predmenštruačného syndrómu a/alebo na pozitívne ovplyvnenie nutkavého správania (obsesné nutkavé poruchy OCD).

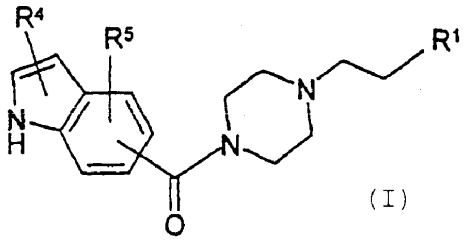

(I)

---

7 (51) C07D 209/34, 209/40, A61K 31/404, A61P 35/00
(21) 1427-2001
(22) 12.04.2000
(31) 99106207.6, 99107429.5
(32) 12.04.1999, 27.04.1999
(33) EP, EP
(71) Eisenbrand Gerhard, prof. Dr., Heidelberg, DE;
(72) Eisenbrand Gerhard, prof. Dr., Heidelberg, DE;
(74) PATENTSERVIS BRATISLAVA, a. s., Bratislava, SK;
(86) PCT/EP00/03285
(87) WO00/61555
(54) Indigoidné bisindolové deriváty
(57) Indigoidné bisindolové deriváty schopné prechodu cez bunkové membrány, ktorými sú deriváty indiga, deriváty izoindiga a deriváty indirubínu alebo ich fyziologicky prijateľné soli, ktoré sú vhodné na prípravu liečiv určených na liečbu rakovinových nádorov; farmaceutické prípravky, ktoré ich obsahujú, a ich použitie.

---

7 (51) C07D 211/90, A61K 31/4422
(21) 2-2002
(22) 05.07.1999
(71) RICHTER GEDEON VEGYÉSZETI GYÁR RT., Budapest, HU;
(72) Fischer János, Budapest, HU; Szöke Katalin, Budapest, HU; Dobay László, Budapest, HU; Lévai Sándor, Biatorbágy, HU;
(74) ROTT, RŮŽIČKA & GUTTMANN, v. o. s., Bratislava, SK;
(86) PCT/HU99/00050
(87) WO01/02360
(54) Spôsob prípravy amlodipín benzénsulfonátu
(57) Spôsob prípravy amlodipín benzénsulfonátu všeobecného vzorca (I) reakciou derivátu ftalamovej kyseliny všeobecného vzorca (II), v ktorom X znamená atóm vodíka alebo alkalický kov, alebo kov alkalických zemín, alebo kvartérne amónium, s benzénsulfónovou kyselinou.

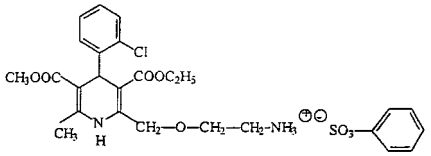

(I)

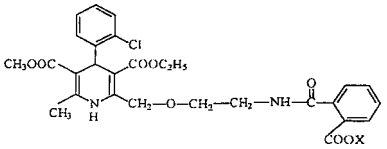

(II)

7 (51) C07D 231/12, A61K 31/415, A61P 29/00
(21) 1152-2001
(22) 01.12.2000
(31) 60/169 856
(32) 09.12.1999
(33) US
(71) PHARMACIA CORPORATION, Chicago, IL, US;
(72) Ferro Leonard J., Highland Park, IL, US; Miyake Patricia J., Tower Lakes, IL, US;
(74) Bušová Eva, JUDr., Bratislava, SK;
(86) PCT/US00/32760
(87) WO01/42222
(54) Polymorfné kryštalické formy celecoxibu
(57) Opisujú sa farmaceutické prostriedky obsahujúce jednu alebo viac orálnych dávkových jednotiek, z ktorých každá obsahuje selektívny inhibítor cyklooxygenázy-2 so zlou rozpustnosťou vo vode v terapeuticky účinnom množstve, kde zlúčenina je prítomná vo forme pevných častíc, z ktorých 25 % až 100 % hmotnostných je menších ako 1 mm. Prostriedky sú použiteľné na liečbu alebo profylaxiu ochorení a porúch sprostredkovaných cyklooxygenázou-2 a sú osobitne výhodné vtedy, keď je žiaduci rýchly nástup terapeutického účinku. Sú opísané nové kryštalické formy celecoxibu, forma I a forma II. Kryštalické formy celecoxibu majú jedinečné chemické a fyzikálne vlastnosti vzhľadom na iné pevné formy celecoxibu a sú charakterizované röntgenovou práškovou difrakciou (PXDR), diferenčnou skenovacou kalorimetriou (DSC) a inými fyzikálnymi metódami.

---

7 (51) C07D 237/04, A61K 31/50, A61P 37/00
(21) 7-2002
(22) 27.06.2000
(31) 199 32 315.1
(32) 10.07.1999
(33) DE
(71) MERCK PATENT GmbH, Darmstadt, DE;
(72) Jonas Rochus, Darmstadt, DE; Wolf Michael, Darmstadt, DE; Beier Norbert, Reinheim, DE;
(74) Bušová Eva, JUDr., Bratislava, SK;
(86) PCT/EP00/05933
(87) WO01/04099
(54) Derivát benzoylpyridazínu, spôsob jeho prípravy a farmaceutický prostriedok, ktorý ho obsahuje
(57) Deriváty benzoylpyridazínu všeobecného vzorca (I), kde znamená R^1, R^2 od seba nezávisle H, OH, OA, SA, SOA, $-SO_2$-A, F, C1 alebo A'_2M-$(CH_2)_n$-O-, alebo R^1 a R^2 spolu tvoria skupinu –O-CH_2-O-, R^3, R^4 od seba nezávisle znamenajú H, A, Hal, OH, OA, NO_2, NHA, NA_2, CN, COOH, COOA, NHCOA, $NHSO_2A$ alebo NHCOOA, R^5, R^6 od seba nezávisle znamenajú atóm vodíka alebo alkylovú skupinu s 1 až 6 atómami uhlíka, A znamená C_{1-10}alkyl substituovaný prípadne jedným až piatimi atómami F a/alebo C1, C_{3-7}cykloalkyl, C_{5-10}alkyléncykloalkyl alebo C_{2-8}alkenyl, A´ znamená C_{1-6}alkyl, n je celé číslo1, 2, 3 alebo 4, Hal znamená atóm F, C1, Br alebo I, a ich fyziologicky prijateľné soli a solváty, ktoré sú ako brzdiče fosfodiesterázy IV vhodné na výrobu farmaceutických prostriedkov na ošetrovanie alergických ochorení, astmy, chronickej bronchitídy a iných ochorení; spôsob ich výroby; farmaceutické prípravky s ich obsahom a ich použitie.

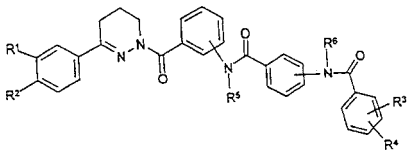

(I)

---

7 (51) C07D 237/22
(21) 1317-2001
(22) 30.03.2000
(31) 199 14 722.1
(32) 31.03.1999
(33) DE
(71) BASF AKTIENGESELLSCHAFT, Ludwigshafen, DE;
(72) Merkle Hans Rupert, Ludwigshafen, DE; Herbig Klaus, Schifferstadt, DE; Fretschner Erich, Neckarsteinach, DE; Fröhlich Helmut, Ludwigshafen, DE;
(74) Žovicová Viera, Mgr., Bratislava, SK;
(86) PCT/EP00/02827
(87) WO00/59891
(54) Spôsob prípravy 4-amino-5-chlór-1-fenylpyridazin-6-ónu
(57) Opisuje sa spôsob prípravy 4-amino-5-chlór-1--fenylpyridazin-6-ónu reakciou 4,5-dichlór-1-fenylpyridazin-6-ónu s vodným amoniakom v prítomnosti katalyzátora. Podľa predloženého vynálezu sa použije katalyzátor, ktorý je rozpustný vo vodnom alkalickom reakčnom médiu, ale ktorý je v podstate nerozpustný v reakčnej zmesi, ktorá sa okyslí po odstránení 4-amino-5-chlór-1--fenylpyridazin-6-ónu. Spôsob podľa vynálezu umožňuje jednoduchou metódou regeneráciu a opätovné použitie katalyzátora.

---

7 (51) C07D 237/26, 401/04, 403/04, A61K 31/502, A61P 29/00
(21) 1481-2001
(22) 11.04.2000
(31) 199 17 505.5
(32) 17.04.1999
(33) DE
(71) ARZNEIMITTELWERK DRESDEN GMBH, Radebeul, DE;
(72) Draheim Regina, Radebeul, DE; Kronbach Thomas, Radebeul, DE; Heinisch Lothar, Jena, DE; Roemer Ernst, Bucha, DE; Höfgen Norbert, Medingen, DE; Poppe Hildegard, Dresden, DE; Jütten Peter, Jena, DE; Haas Wolfgang, Ichenhausen, DE; Werner Walter, Jena-Cospeda, DE; Gräfe Udo, Jena, DE;
(74) Bezák Marián, Ing., Bratislava, SK;
(86) PCT/EP00/03182
(87) WO00/63181
(54) Maduraftalazínové deriváty a ich použitie ako inhibítorov prozápalových cytokínov
(57) Deriváty maduraftalazínu všeobecného vzorca (IV) a ich použitie na inhibíciu účinku cytokínov interleukínu 2, interleukínu 4 a interleukínu 5.

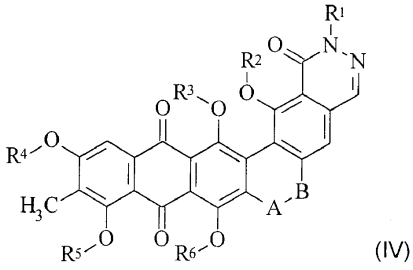

(IV)

7 (51) **C07D 239/34, 403/12, 409/12**
(21) **1475-2001**
(22) 10.04.2000
(31) 09/292 442, 09/333 528
(32) 15.04.1999, 15.06.1999
(33) US, US
(71) BASF AKTIENGESELLSCHAFT, Ludwigshafen, DE;
(72) Meyer Oliver, Dorsheim, DE; Gutheil Dieter, Bad Kreuznach, DE;
(74) Žovicová Viera, Mgr., Bratislava, SK;
(86) PCT/US00/09522
(87) WO00/63183
(54) **Postup na prípravu substituovaných pyrimidínov**
(57) Opísaný je postup na prípravu substituovaných pyrimidínov všeobecného vzorca (I), ktorý zahŕňa reakciu amidínu vzorca (II) alebo jeho soli s 3,3-disubstituovanou vinylkarbonylovou zlúčeninou vzorca (III), kde L predstavuje atóm halogénu alebo skupinu vzorca $–X-R^2$,(a) v inertnom rozpúšťadle za prítomnosti bázy a zlúčeniny vzorca $H-X-R^2$ v prípade, že L predstavuje atóm halogénu, alebo (b) v inertnom rozpúšťadle a za prítomnosti bázy v prípade, že L predstavuje skupinu vzorca $–X-R^2$.

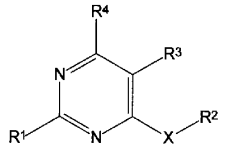

(I)

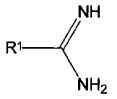

(II)

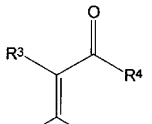

(III)

7 (51) **C07D 239/48, A61K 31/505, A61P 25/22**
(21) **1927-2001**
(22) 29.06.2000
(31) P 9902214, P 0002156
(32) 29.06.1999, 06.06.2000
(33) HU, HU
(71) EGIS GYÓGYSZERGYÁR RT., Budapest, HU;
(72) Rátzné Simonek Ildikó, Budapest, HU; Bózsing Dániel, Budapest, HU; Németh Gábor, Budapest, HU; Simig Gyula, Budapest, HU; Poszávácz László, Budapest, HU; Jakóczi Iván, Monor, HU; Lévay György, Budakeszi, HU; Gacsályi István, Budapest, HU; Tihanyi Károly, Budapest, HU; Wellman János, Budapest, HU; Egyed András, Budapest, HU;
(74) ROTT, RŮŽIČKA & GUTTMANN, v. o. s., Bratislava, SK;
(86) PCT/HU00/00064
(87) WO01/00617
(54) **Deriváty piperazinylalkyltiopyrimidínu, farmaceutické kompozície ich obsahujúce a spôsob prípravy účinnej látky**
(57) Sú opísané deriváty piperazinylalkyltiopyrimidínu všeobecného vzorca (I), spôsob prípravy týchto zlúčenín a farmaceutických kompozícií obsahujúcich tieto účinné látky. Zlúčeniny všeobecného vzorca (I) sú účinné pri ošetrení ochorení vznikajúcich v dôsledku ochorenia centrálnej nervovej sústavy.

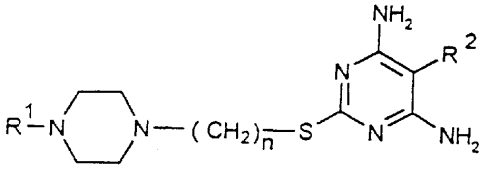

(I)

7 (51) **C07D 263/56, A61K 31/42, C07D 263/34, 413/12, A61K 31/44, C07D 213/40, 209/14, 307/81, A61P 37/00, 9/00**
(21) **1287-2001**
(22) 15.03.2000
(31) 60/124 421
(32) 15.03.1999
(33) US
(71) AXYS PHARMACEUTICALS, INC., South San Francisco, CA, US;
(72) Link John O., San Francisco, CA, US; Martelli Arnold J., Burlington, CA, US; Martichonok Valeri, San Francisco, CA, US; Patterson John W., Mountain View, CA, US; Saunders Oliver L., Burlingame, CA, US; Zipfel Sheila, Palo Alto, CA, US;
(74) PATENTSERVIS BRATISLAVA, a. s., Bratislava, SK;
(86) PCT/US00/06885
(87) WO00/55144
(54) **Amínové deriváty ako inhibítory proteázy**
(57) Sú opísané alkanoylové substituované heterocyklické deriváty všeobecného vzorca (I), ktoré sú inhibítormi cysteínovej proteázy; ich farmaceuticky prijateľné soli a N-oxidy; ich požitie ako terapeutických činidiel a spôsob ich prípravy. Vo všeobecnom vzorci (I) A znamená heteromonocyklický kruh s obsahom 5 až 6 atómov v kruhu alebo kondenzovaný heteropolycyklický kruhový systém s obsahom 8 a 14 atómov v kruhu, kde každý kruh obsahuje 5 až 7 atómov ako členov kruhu, X^1 je atóm uhlíka ako člen kruhu a každý atóm v kruhu iný ako X^1 je atóm uhlíka alebo heteroatóm s podmienkou, že (i) aspoň jeden kruhový atóm je heteroatóm, a (ii) keď A je heteromonocyklická skupina s obsahom 5 atómov v kruhu, potom nie sú viac ako dva atómy vo význame A heteroatómy; n je 0, 1, 2 alebo 3; X^1

je =C- alebo –CH-; X^2 je väzba alebo dvojmocná skupina všeobecného vzorca (a) alebo (b); R^1 až R^8 majú význam uvedený v opise.

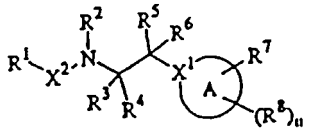

(I)

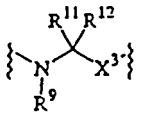

(a)

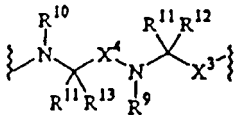

(b)

---

7 (51) **C07D 265/30, 413/06, A61K 31/5375, 31/5377, A61P 11/00, 25/00**
(21) **1346-2001**
(22) 21.03.2000
(31) 99/03854
(32) 25.03.1999
(33) FR
(71) SANOFI-SYNTHELABO, Paris, FR;
(72) Ducoux Jean Philippe, Montpellier, FR; Emonds--Alt Xavier, Combaillaux, FR; Gueule Patrick, Teyran, FR; Proietto Vincenzo, Saint-Georges--d'Orques, FR;
(74) Čechvalová Dagmar, Bratislava, SK;
(86) PCT/FR00/00695
(87) WO00/58292
(54) **Morfolínové deriváty, spôsob ich prípravy a farmaceutické prostriedky obsahujúce tieto zlúčeniny**
(57) Opisujú sa zlúčeniny všeobecného vzorca (I) a ich soli s minerálnymi alebo organickými kyselinami, ich solváty a/alebo hydráty, ktoré sa vyznačujú silnou afinitou a vysokým stupňom selektivity na ľudské NK_1 receptory substancie P. Opisuje sa aj spôsob výroby týchto zlúčenín, ich medziprodukty všeobecných vzorcov (IV), (VI) a (VIII) používané pri ich výrobe, farmaceutické prostriedky obsahujúce tieto deriváty a ich použitie na výrobu liečiv na liečenie všetkých patologických stavov, ktoré sú spojené so substanciou P a/alebo ľudskými NK_1 receptormi.

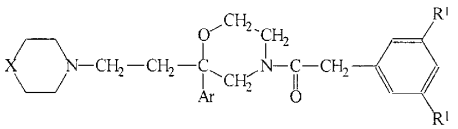

(I)

---

7 (51) **C07D 265/36, 279/16, 413/12, 417/12, A61K 31/538, 31/5415, A61P 3/06, 3/10**
(21) **1509-2001**
(22) 25.04.2000
(31) 484/MAS/99
(32) 28.04.1999
(33) IN
(71) DR. REDDY´S RESEARCH FOUNDATION, Andhra Pradesh, IN;
(72) Lohray Braj Bhushan, Hyderabad, IN; Lohray Vidya Bhushan, Hyderabad, IN; Ashok Channaveerappa Bajji, East Salt Lake City, UT, US; Kalchar Shivaramayya, Taipei, TW; Gurram Ranga Madhavan, Hyderabad, IN; Rajagopalan Ramanujam, Hyderabad, IN; Ranjan Chakrabarti, Hyderabad, IN;
(74) Bezák Marián, Ing., Bratislava, SK;
(86) PCT/IB00/00501
(87) WO00/66572
(54) **Substituované bicyklické heterocyklické zlúčeniny, spôsob ich prípravy a ich použitie ako antiobezitných a hypocholesterolemických činidiel**
(57) Opisujú sa antiobezitné a hypocholesterolemické zlúčeniny, ich deriváty, ich analógy, ich tautomérne formy, ich stereoizoméry, ich polymorfné formy, ich farmaceuticky prijateľné soli, ich farmaceuticky prijateľné solváty a farmaceuticky prijateľné kompozície s ich obsahom. Tiež sú opísané ß-aryl-α-oxysubstituované alkylkarboxylové kyseliny všeobecného vzorca (I), ich deriváty, ich analógy, ich tautomérne formy, ich stereoizoméry, ich polymorfné formy, ich farmaceuticky prijateľné soli, ich farmaceuticky prijateľné solváty a farmaceuticky prijateľné kompozície s ich obsahom.

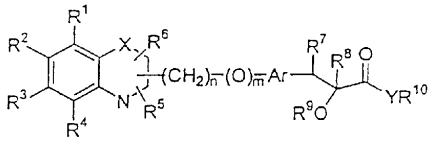

(I)

---

7 (51) **C07D 277/18, 277/54, 277/60, 263/28, 263/52, 279/06, 281/02, 417/12, A61K 31/421, 31/423, 31/426, 31/428, 31/54, 31/55, A61P 9/00, 15/00, 15/04, 15/08, 15/16, 19/10, 25/00, 35/00**
(21) **1003-2001**
(22) 14.12.1999
(31) 09/231 906
(32) 14.01.1999
(33) US
(71) Bayer Corporation, Pittsburgh, PA, US;
(72) Dixon Brian R., Woodbridge, CT, US; Bagi Cedo M., Branford, CT, US; Brennan Catherine R., Milford, CT, US; Brittelli David R., Branford, CT, US; Bullock William H., Easton, CT, US; Chen Jinshan, Hamden, CT, US; Collibee William L., Bethany, CT, US; Dally Robert, East Haven, CT, US; Johnson Jeffrey S., Branford, CT, US; Kluender Harold C. E., Trumbull, CT, US; Lathrop William F., Plantsville, CT, US; Liu Peiying, Madison, CT, US; Mase Carol Ann, Ringoes, NJ, US; Redman Anikó M., Derby, CT, US; Scott William J., Guilford, CT, US; Urbahns Klaus, Wuppertal, DE; Wolanin Donald J., Orange, CT, US;
(74) Bezák Marián, Ing., Bratislava, SK;
(86) PCT/US99/29601
(87) WO00/42031

(54) Substituované 2-aryliminoheterocykly a prostriedky s ich obsahom na použitie ako činidlo viažuce receptor progesterónu

(57) Opisujú sa 2-aryliminoheterocykly vrátane 2--arylimino-1,3-tiazolidínov, 2-arylimino-2,3,4,5--tetrahydro-1,3-tiazínov, 2-arylimino-1,3-tiazolidin-4-ónov, 2-arylimino-1,3-tiazolidin-5-ónov a 2-arylimino-1,3-oxazolidínov, ich použite pri modulácii procesov sprostredkovaných progesterónovým receptorom, farmaceutické prostriedky na použitie pri takýchto terapiách.

---

7 (51) C07D 277/78
(21) 1606-2001
(22) 06.11.2001
(31) 100 55 219.6
(32) 08.11.2000
(33) DE
(71) BAYER AKTIENGESELLSCHAFT, Leverkusen, DE;
(72) Wolber Wolfgang, Bergheim, DE; Oberthür Markus, Dr., Dormagen, DE;
(74) Hörmannová Zuzana, Ing., Bratislava, SK;
(54) Spôsob výroby ditiazolyldisulfidov
(57) Opisuje sa spôsob výroby ditiazolyl-(2,2´)-disulfidov oxidáciou 2-merkaptobenztiazolu peroxidickými zlúčeninami vo vodnej suspenzii v určitej oblasti pH.

---

7 (51) C07D 295/04, 207/04, 211/04, C07C 237/30, A61K 31/395, A61P 37/00
(21) 1342-2001
(22) 06.04.2000
(31) 9901270-0, 0002330.9
(32) 09.04.1999, 01.02.2000
(33) SE, GB
(71) AstraZeneca AB, Södertälje, SE;
(72) Alcaraz Lilian, Loughbourough, Leics., GB; Furber Mark, Loughborough, Leics., GB; Mortimore Michael, Abingdon, Oxfordshire, GB;
(74) Žovicová Viera, Mgr., Bratislava, SK;
(86) PCT/SE00/00663
(87) WO00/61569
(54) Adamantánové deriváty
(57) Sú opísané zlúčeniny všeobecného vzorca (I); spôsob ich prípravy; farmaceutické kompozície, ktoré ich obsahujú; spôsob prípravy farmaceutických kompozícií a ich použitie pri liečení.

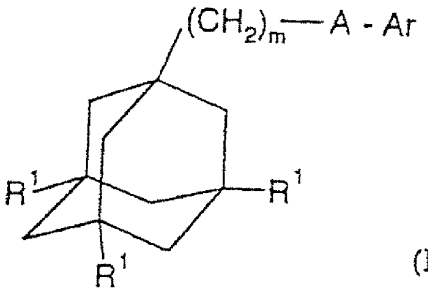

(I)

---

7 (51) C07D 295/08, 295/12, 295/14, 307/14, 307/52, A61K 31/495, C07D 401/04, A61P 37/00
(21) 1327-2001
(22) 23.03.2000
(31) 60/126 521
(32) 26.03.1999
(33) US
(71) UCB S. A., Brussels, BE;
(72) Scannell Ralph, Hopkinson, MA, US; Chatelain Pierre, Woluwe Saint Pierre, BE; Toy-Palmer Anna, Arlington, MA, US; Differding Edmond, Louvain-La-Neuve, BE; Ellis James, Boxford, MA, US; Lassoie Marie-Agnes, Braine-Le--Chateau, BE; Young Michelle, Belmont, MA, US; Cai Xiong, Belmont, MA, US; Hussoin Sajjat, Lexington, MA, US; Grewal Gurmit, Natick, MA, US; Lewis Timothy, Framingham, MA, US;
(74) Žovicová Viera, Mgr., Bratislava, SK;
(86) PCT/BE00/00026
(87) WO00/58295
(54) Zlúčeniny a ich použitie pri liečbe astmy, alergie a zápalových porúch
(57) Sú opísané 1,4-substituované piperazíny, 1,4--substituované piperidíny a 1-substituované 4-alkylidenylpiperidínové zlúčeniny. Uvedené zlúčeniny sú molekuly s duálnym pôsobením s vlastnosťami inhibície leukotriénov, ako aj s antihistaminergickými vlastnosťami. Sú užitočné na liečbu stavov, pri ktorých je pravdepodobný histamínový a/alebo leukotriénový komponent. Medzi tieto stavy výhodne patrí astma, sezónna a trvalá alergická nádcha, sínusitída, konjunktivitída, potravinová alergia, makrelová otrava, psoriáza, urtikária, pruritus, ekzém, reumatoidná artritída, zápalová črevná choroba, chronická obštruktívna pľúcna choroba, trombotická choroba a otitis media. Sú uvedené aj spôsoby liečby astmy a rinitídy podávaním účinného množstva zlúčenín schopného priniesť úľavu pri astme a rinitíde subjektu s takou potrebou.

---

7 (51) C07D 307/87
(21) 1841-2001
(22) 19.11.1999
(31) PA 1999 00921
(32) 25.06.1999
(33) DK
(71) H. LUNDBECK A/S, Valby-Copenhagen, DK;
(72) Petersen Hans, Vanlose, DK; Rock Michael Harold, Hvidovre, DK;
(74) Majlingová Marta, Ing., Bratislava, SK;
(86) PCT/DK99/00643
(87) WO00/11926
(54) Spôsob prípravy citalopramu a antidepresívny farmaceutický prostriedok vyrobený týmto spôsobom
(57) Je opísaný spôsob prípravy citalopramu, ktorý zahŕňa reakciu zlúčeniny všeobecného vzorca (IV), v ktorom R je Cl alebo Br s kyanidovým zdrojom v prítomnosti niklového katalyzátora, a izoláciu príslušnej 5-kyanozlúčeniny, t. j. citalopramu.

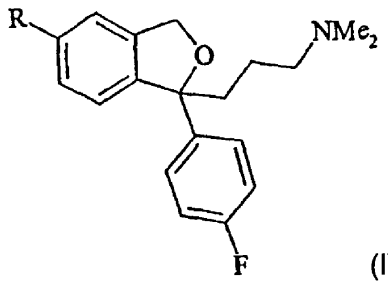

(IV)

7 (51) C07D 307/87, A61P 25/24
(21) 1847-2001
(22) 07.03.2001
(31) PA 2000 01943
(32) 28.12.2000
(33) DK
(71) H. LUNDBECK A/S, Valby-Copenhagen, DK;
(72) Castellin Andrea, Mestrino (PD), IT; Volpe Giulio, Padova, IT; Sbrogió Federico, Favaro Veneto (VE), IT;
(74) Majlingová Marta, Ing., Bratislava, SK;
(86) PCT/DK01/00148
(87) WO01/47877
(54) Spôsob výroby citalopramu
(57) Opisuje sa spôsob výroby citalopramu vzorca (I), v ktorom sa zlúčenina všeobecného vzorca (II), kde Z je jód, bróm, chlór alebo CF_3-$(CF_2)_n$-SO_2--O-, n je 1, 2, 3, 4, 5, 6, 7 alebo 8, podrobí kyanidovej výmennej reakcii s kyanidovým zdrojom; výsledný surový citalopramový produkt sa voliteľne podrobí počiatočnej purifikácii a následne sa podrobí filmovému destilačnému spôsobu; výsledný citalopramový produkt je potom voliteľne purifikovaný, čím sa vytvorí a izoluje ako báza alebo jej farmaceuticky prijateľná soľ.

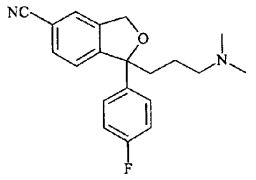

(I)

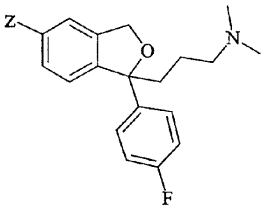

(II)

7 (51) C07D 307/87
(21) 1848-2001
(22) 07.03.2001
(31) PA 2000 01929
(32) 22.12.2000
(33) DK
(71) H. LUNDBECK A/S, Valby-Copenhagen, DK;
(72) Villa Marco, Padova, IT; Sbrogió Federico, Favaro Veneto, IT; Dancer Robert, Frederiksberg C, DK;
(74) Majlingová Marta, Ing., Bratislava, SK;
(86) PCT/DK01/00147
(87) WO 01/45483
(54) Spôsob výroby citalopramu
(57) Opisuje sa spôsob výroby citalopramu vzorca (I), v ktorom sa zlúčenina všeobecného vzorca (II), kde Z je jód, bróm, chlór alebo CF_3-$(CF_2)_n$-SO_2--O-, n je 1, 2, 3, 4, 5, 6, 7 alebo 8, podrobí kyanidovej výmennej reakcii s kyanidovým zdrojom; výsledný surový citalopramový produkt sa voliteľne podrobí počiatočnej purifikácii a následne sa naň pôsobí činidlom tvoreným amidovou skupinou alebo skupinou podobnou amidu; reakčná zmes sa potom podrobí kyselino/bázickému premytiu a/alebo kryštalizácii citalopramu s cieľom odstrániť amidy vytvorené zo surového citalopramu; a výsledný citalopram sa potom podrobí ďalšej purifikácii, čím sa vytvorí a izoluje vo forme bázy alebo jej farmaceuticky prijateľnej soli.

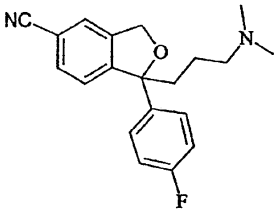

(I)

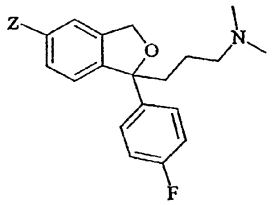

(II)

7 (51) C07D 401/04, A61K 31/4545, 31/4439, A61P 25/00
(21) 1681-2001
(22) 15.05.2000
(31) 09/316 707, 09/559 881
(32) 21.05.1999, 26.04.2000
(33) US, US
(71) ABBOTT LABORATORIES, Abbott Park, IL, US;
(72) Schrimpf Michael R., Gurnee, IL, US; Sippy Kevin B., Antioch, IL, US; Daanen Jerome F., Racine, WI, US; Ryther Keith B., Round Lake Park, IL, US; Ji Jianguo, Libertyville, IL, US;
(74) ROTT, RŮŽIČKA & GUTTMANN, v. o. s., Bratislava, SK;
(86) PCT/US00/13339
(87) WO00/71534
(54) Heterocyklické substituované aminoazacykly užitočné ako prostriedky ovplyvňujúce centrálny nervový systém
(57) Sú uvedené heterocyklické substituované aminoazacyklické zlúčeniny vzorca (I), kde Z je definovaný aminoazacyklus a substituent R_3 je heterocyklus, farmaceutické kompozície týchto zlúčenín a použitie týchto kompozícií na reguláciu synaptického prenosu u cicavcov.

$$Z\text{-}R_3 \quad (I)$$

7 (51) C07D 401/12, A61K 31/4427, A61P 7/02
(21) 1409-2001
(22) 05.04.2000
(31) 199 15 930.0, 100 06 799.9
(32) 09.04.1999, 15.02.2000
(33) DE, DE
(71) BASF AKTIENGESELLSCHAFT, Ludwigshafen, DE;
(72) Baucke Dorit, Mannheim, DE; Mack Helmut, Ludwigshafen, DE; Seitz Werner, Plankstadt, DE; Hornberger Wilfried, Neustadt, DE; Backfisch Gisela, Dossenheim, DE; Delzer Jürgen, Speyer, DE;
(74) Žovicová Viera, Mgr., Bratislava, SK;
(86) PCT/EP00/03008
(87) WO00/61577
(54) Prekurzory inhibítorov trombínu
(57) Opisujú sa prekurzory inhibítorov trombínu všeobecného vzorca (I). Sú to prekurzory farmaceuticky účinných heterocyklických amidínov. In vivo zlúčeniny, ktoré sú kompetitívnymi inhibítormi serínproteáz podobných trypsínu, predovšetkým trombínu, vznikajú z amidínov. Tiež je opísaný spôsob ich prípravy, ako aj ich použitie ako liečiv.

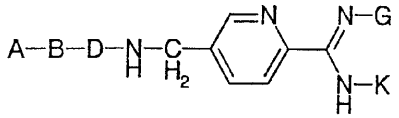
(I)

---

7 (51) C07D 401/12, A61K 31/495 // (C07D 401/12, 241:00, 213:00) (C07D 401/14, 241:00, 213:00, 213:00)
(21) 1753-2001
(22) 01.06.2000
(31) 60/137 538, 60/144 291
(32) 04.06.1999, 16.07.1999
(33) US, US
(71) MERCK & CO., INC., Rahway, NJ, US;
(72) Burgey Christopher S., Rahway, NJ, US; Robinson Kyle A., Rahway, NJ, US; Williams Peter D., Rahway, NJ, US; Coburn Craig A., Rahway, NJ, US; Lyle Terry A., Rahway, NJ, US; Sanderson Philip E., Rahway, NJ, US;
(74) Majlingová Marta, Ing., Bratislava, SK;
(86) PCT/US00/15140
(87) WO00/75134
(54) Pyrazinónové inhibítory trombínu, farmaceutický prostriedok s ich obsahom a ich použitie
(57) Opisujú sa pyrazinónové deriváty všeobecného vzorca (I) použiteľné na inhibíciu trombínu a spojených trombotických oklúzií, kde A je skupina vzorca (II), (III) alebo (IV), kde Y^1 a Y^2sú nezávisle vodík, C_{1-4}alkyl, C_{1-4}alkoxy, $F_uH_vC(CH_2)_{0-1}O$-, kde u a v sú buď 1 alebo 2, za podmienky, že ak u je 1, v je 2 a ak u je 2, v je 1; C_{3-7}cykloalkyl, tio-C_{1-4}alkyl, C_{1-4}sulfinyalkyl, C_{1-4}sulfonylalkyl, halogén, kyano alebo trifluórmetyl a kde b je 0 alebo 1.

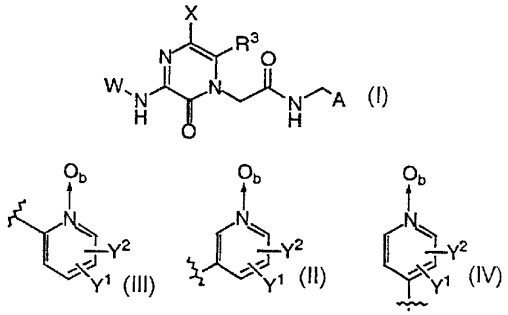
(I) (III) (II) (IV)

---

7 (51) C07D 401/14, A61K 31/47, C07D 409/14, 401/06
(21) 1100-2001
(22) 04.02.2000
(31) 60/119 702
(32) 11.02.1999
(33) US
(71) PFIZER PRODUCTS INC., Groton, CT, US;
(72) Yang Bingwei Vera, Groton, CT, US;
(74) Bušová Eva, JUDr., Bratislava, SK;
(86) PCT/IB00/00121
(87) WO00/47574
(54) Heteroarylom substituované chinolin-2-ónové deriváty použiteľné ako protinádorové prostriedky
(57) Sú opísané zlúčeniny so vzorcom (1) a ich farmaceuticky prijateľné soli a solváty, kde R^1, R^2, R^3, R^4, R^5, R^6, R^7, R^8, R^9 a Z majú významy, ktoré sú tu definované. Ďalej sa opisujú farmaceutické prostriedky obsahujúce zlúčeniny so vzorcom (1) a spôsoby inhibície abnormálneho bunkového rastu vrátane nádorov u cicavcov, ktoré spočívajú v podaní zlúčenín so vzorcom (1) cicavcovi. Opísané sú aj medziprodukty a spôsoby použiteľné pri syntéze zlúčenín so vzorcom (1).

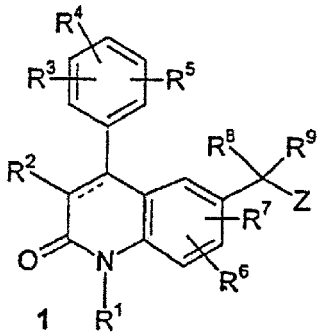
1 (1)

---

7 (51) C07D 405/06, 307/85, 307/80, 413/06, A61K 31/343, 31/4025, 31/497, 31/502, 31/536, A61P 25/00
(21) 6-2002
(22) 29.06.2000
(31) 199 32 314.3
(32) 10.07.1999
(33) DE
(71) MERCK PATENT GmbH, Darmstadt, DE;
(72) Bathe Andreas, Darmstadt, DE; Helfert Bernd, Ober-Ramstadt, DE; Böttcher Henning, Darmstadt, DE;
(74) Bušová Eva, JUDr., Bratislava, SK;
(86) PCT/EP00/06089
(87) WO01/04112

(54) Derivát benzofuránu, spôsob jeho prípravy a farmaceutický prostriedok, ktorý ho obsahuje

(57) Sú opísané deriváty benzofuránu všeobecného vzorca (I), kde R znamená 1-piperazinyl, 4-R^1-piperazinyl alebo L, R´ znamená 2-R^2-5-R^3-pyrol-1-ylkarbonyl, 4-R^4-piperazin-1-ylkarbonyl, N,N-di(terc-butyloxykarbonyl)aminokarbonyl, -CH=C(R^5R^6), benzofuran-2-yl-C≡C-, -C(Hal)$_3$, -CO-C(Hal)$_3$, 1,4-dihydrobenzo-[d][1,2]oxazin-3-ylkarbonyl alebo 3,4-dihydrobenzo-1-H-ftalazin-2-ylkarbonyl, L znamená atóm Cl, Br, J alebo voľnú alebo reaktívnu funkčne modifikovanú OH, R^1, R^4 vždy od seba nezávisle atóm H, benzyl alebo inú skupinu chrániacu aminokyselinu, R^2, R^3 vždy od seba nezávisle atóm H alebo C_{1-6}alkyl, R^5, R^6 vždy od seba nezávisle atóm H alebo C_{1-6}alkyl, Hal atóm F, Cl, Br alebo J, a jeho soli, je medziproduktom na výrobu farmaceuticky užitočných zlúčenín i účinnou látkou na výrobu farmaceutických prostriedkov, predovšetkým na ošetrovanie chorôb centrálneho nervového systému.

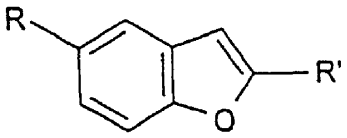

(I)

---

7 (51) C07D 407/12, A61K 31/335, A61P 35/00
(21) 1371-2001
(22) 02.02.2001
(31) 60/179 794
(32) 02.02.2000
(33) US
(71) Florida State University Research Foundation, Inc., Tallahassee, FL, US;
(72) Holton Robert A., Tallahassee, FL, US;
(74) Bušová Eva, JUDr., Bratislava, SK;
(86) PCT/US01/03385
(87) WO01/57027
(54) C7 esterom substituované taxány ako protinádorové látky

(57) Taxány s esterovým substituentom na uhlíku C-7, hydroxysubstituentom na uhlíku C-10 a rôznymi substituentmi na atómoch uhlíka C-2, C-9- a C-14 a na vedľajšom reťazci.

---

7 (51) C07D 471/04, A61K 31/437, A61P 9/10 // (C07D 471/04, 235:00, 221:00)
(21) 944-2001
(22) 21.12.1999
(31) 199 00 471.4
(32) 08.01.1999
(33) DE
(71) MERCK PATENT GmbH, Darmstadt, DE;
(72) Mederski Werner, Erzhausen, DE; Juraszyk Horst, Seeheim, DE; Wurziger Hanns, Darmstadt, DE; Tsaklakidis Christos, Weinheim, DE; Dorsch Dieter, Ober-Ramstadt, DE; Bernotat-Danielowski Sabine, Bad Nauheim, DE; Melzer Guido, Hofheim, DE; Anzali Soheila, Seeheim, DE;
(74) Bušová Eva, JUDr., Bratislava, SK;
(86) PCT/EP99/10236
(87) WO00/40583
(54) Derivát imidazol[4,5-c]pyridin-4-ónu, spôsob jeho prípravy, jeho použitie a farmaceutický prostriedok, ktorý ho obsahuje

(57) Je opísaný derivát imidazo[4,5-c]pyridin-4-ónu všeobecného vzorca (I), kde znamená R atóm H, C_{1-6} alkyl alebo C_{3-6} cykloalkyl, R^1 Ar, R^2 Ar´, R^3 atóm H, skupinu R, R^4, Hal CN, COOH, COOA alebo $CONH_2$, Ar, Ar´ vždy nezávisle fenyl, naftyl alebo bifenyl, navzájom nezávisle nesubstituovaný alebo substituovaný s 1, 2 alebo s 3 substituentmi, ktorých význam je uvedený v opise, R^4 skupinu –C(=NH)-NH_2, ktorá je nesubstituovaná alebo monosubstituovaná skupinou –COR, -COOR, -OH alebo bežnými skupinami chrániacimi aminoskupinu alebo skupinu –NH-C(=N)-NH_2, -C(=O)-N=C(NH_2)$_2$, alebo a alebo b, A je C_{1-4} alkyl, Hal atóm F, Cl, Br alebo J, m znamená1 alebo 2 a n je 0, 1, 2 alebo 3, a jeho soli a solváty. Ďalej je opísaný spôsob jeho prípravy, farmaceutický prostriedok s jeho obsahom a jeho použitie ako inhibítora koagulačného faktora Xa, ktorý je vhodný na výrobu farmaceutických prostriedkov na ošetrovanie a predchádzanie tromboembolických chorôb.

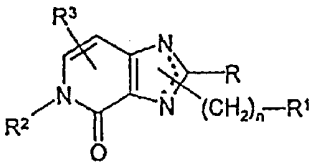

(I)

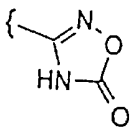

(a)

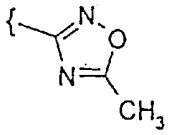

(b)

---

7 (51) C07D 493/04, 405/06, 417/06, 405/14, 413/06, A61K 31/335
(21) 1551-2001
(22) 01.05.2000
(31) 19921086.1, 19954228.7, 10015836.6
(32) 30.04.1999, 04.11.1999, 27.03.2000
(33) DE, DE, DE
(71) SCHERING AKTIENGESELLSCHAFT, Berlin, DE;
(72) Klar Ulrich, Berlin, DE; Schwede Wolfgang, Berlin, DE; Skuballa Werner, Berlin, DE; Buchmann Bernd, Hohen Neuendorf, DE; Hoffmann Jens, Mühlenbeck, DE; Lichtner Rosemarie, Berlin, DE;
(74) Čechvalová Dagmar, Bratislava, SK;
(86) PCT/IB00/00657
(87) WO00/66589

(54) 6-Alkenyl, 6-alkinyl- a 6-epoxyepotilonové deriváty, spôsob ich prípravy a použitie vo farmaceutických prostriedkoch

(57) Sú opísané 6-alkenylové alebo 6-alkinylové deriváty všeobecného vzorca (I). Zlúčeniny vzájomne reagujú s tubulínom, stabilizáciou mikrotubulov, ktoré sa tvoria a sú tak schopné ovplyvňovať bunkové štiepenie fázovo-špecifickým spôsobom, používajú sa pri liečbe ochorení alebo stavov spojených s bunkovým rastom, delením a/alebo proliferáciou. Sú vhodné na liečbu malígnych nádorov, napríklad vaječníkov, žalúdka, hrubého čreva, adenómu, prsníkov, pľúc, karcinómov hlavy a krku, malígneho melanómu, akútnej lymfocytickej a myelocytickej leukémie. Ďalej sú vhodné na liečbu angiogenézy a tiež na liečbu chronických zápalových ochorení, ako sú napríklad psoriáza alebo artritída. Opísané sú tiež spôsoby použitia a prípravy zlúčenín podľa vynálezu.

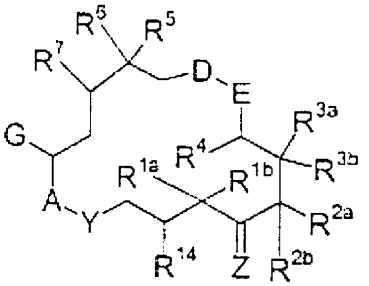

(I)

---

7 (51) C07D 493/08, A61K 31/35 // (C07D 493/08, 311:00, 307:00)
(21) 1490-2000
(22) 24.03.1999
(31) 60/081 309
(32) 10.04.1998
(33) US
(71) PFIZER PRODUCTS INC., Groton, CT, US;
(72) Robinson Ralph Pelton, Gales Ferry, CT, US;
(74) Bušová Eva, JUDr., Bratislava, SK;
(86) PCT/IB99/00503
(87) WO99/52910
(54) Bicyklické deriváty hydroxámovej kyseliny, ich použitie a farmaceutické kompozície na ich báze

(57) Opisujú sa bicyklické deriváty hydroxámovej kyseliny všeobecného vzorca (I), ich použitie na výrobu liečiv a farmaceutické kompozície na ich báze. Uvedené deriváty sú vhodné na liečenie chorôb, ktoré je možné liečiť inhibíciou matricových metaloproteináz alebo inhibíciou cicavčieho reprolyzínu, cicavcov ako človeka.

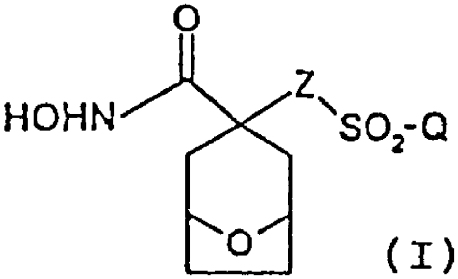

(I)

---

7 (51) C07D 495/04, A61K 31/505, 31/44 // (C07D 495/04, 333:00, 221:00)
(21) 665-2000
(22) 22.10.1998
(31) 60/065 097
(32) 11.11.1997
(33) US
(71) PFIZER PRODUCTS INC., Groton, CT, US;
(72) Munchhof Michael John, Salem, CT, US; Sobolov-Jaynes Susan Beth, Ivoryton, CT, US;
(74) Bušová Eva, JUDr., Bratislava, SK;
(86) PCT/IB98/01691
(87) WO99/24440
(54) Deriváty tienopyrimidínu a tienopyridínu, farmaceutické kompozície a ich použitie na liečenie

(57) Opisujú sa deriváty tienopyrimidínu a tienopyridínu všeobecného vzorca (1) a (2) a ich farmaceuticky vhodné soli a hydráty týchto zlúčenín, farmaceutické kompozície na ich báze a spôsoby liečenia hyperproliferatívnych chorôb cicavcov.

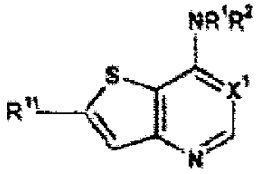

(1)

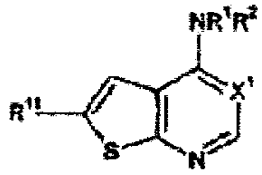

(2)

---

7 (51) C07D 513/04, A61K 31/4188, 31/519, A61P 25/00 // (C07D 513/04, 277:00, 235:00) (C07D 513/04, 277:00, 239:00)
(21) 1685-2001
(22) 11.05.2000
(31) 9911863.0
(32) 21.05.1999
(33) GB
(71) Knoll GmbH, Ludwigshafen, DE;
(72) Brough Paul Andrew, Nottingham, GB; Cheetham Sharon Crawford, Nottingham, GB; Kerrigan Frank, Nottingham, GB; Watts John Paul, Nottingham, GB;
(74) ROTT, RŮŽIČKA & GUTTMANN, v. o. s., Bratislava, SK;
(86) PCT/EP00/04279
(87) WO00/71549
(54) Tiazolové deriváty a farmaceutické kompozície ich obsahujúce

(57) Sú opísané tiazolové deriváty všeobecného vzorca (I) a ich farmaceuticky prijateľné soli, kde A znamená S alebo O, g znamená 0, 1, 2, 3 alebo 4, n znamená 2 alebo 3, R_2 a R_3 každý znamená H, R_5 znamená H alebo halogén, R_1 a R_4 majú špecifický význam uvedený v opise. Ďalej sú opísané spôsoby prípravy uvedených zlúčenín, farmaceutická kompozícia s ich obsahom a ich použitie pri liečbe depresie, úzkosti, psychóz, tarditívnej dyskinézie, obezity, drogovej závislosti, nadmerného užívania drog, kognitívnych chorôb,

Alzheimerovej choroby, cerebrálnej ischémie, obsedantného nutkavého správania, panických atakov, sociálnych fóbií, porúch príjmov potravy, ako je bulímia, anorexia, nadmerné maškrtenie a chorobná žravosť, diabetes mellitus nezávislého od inzulínu, hyperlipidémie, stresu, a ich použitie na liečbu a/alebo na prevenciu záchvatov, neurologických ochorení ako je epilepsia a/alebo stavov, pri ktorých dochádza k neurologickému poškodeniu, ako je mŕtvica, trauma mozgu, cerebrálna ischémia, poranenie hlavy a hemoragia, a v podporných prostriedkoch podporujúcich prestanie fajčenia.

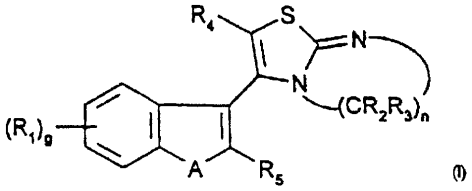

(I)

---

7 (51) C07K 5/068, A61K 38/05, C07K 5/06
(21) 1759-2001
(22) 27.05.2000
(31) 99111109.7
(32) 08.06.1999
(33) EP
(71) AVENTIS PHARMA DEUTSCHLAND GMBH, Frankfurt, DE;
(72) Klingler Otmar, Rodgau, DE; Schudok Manfred, Eppstein/Ts., DE; Zoller Gerhard, Schöneck, DE; Heinelt Uwe, Wiesbaden, DE; Defossa Elisabeth, Idstein, DE; Matter Hans, Langenselbold, DE; Safar Pavel, Tucson, AZ, US;
(74) Čechvalová Dagmar, Bratislava, SK;
(86) PCT/EP00/04846
(87) WO00/75172
(54) Inhibítory faktora VIIa, spôsob ich prípravy a farmaceutická kompozícia, ktorá ich obsahuje
(57) Opisujú sa zlúčeniny všeobecného vzorca (I), ktoré sú cennými farmakologicky aktívnymi zlúčeninami. Majú silný antitrombotický účinok a sú vhodné na liečbu a profylaxiu tromboembolických ochorení alebo restenózy. Sú reverzibilnými inhibítormi faktora VIIa, ktorý je enzýmom zrážanlivosti krvi, a môžu sa vo všeobecnosti použiť pri ochoreniach, pri ktorých je prítomná nežiaduca aktivita faktora VIIa, alebo na liečenie a prevenciu ochorení, pri ktorých je nutná inhibícia faktora VIIa. Ďalej je opísaný spôsob ich prípravy a ich použitie ako aktívnych zložiek liečiv a farmakologických prípravkov.

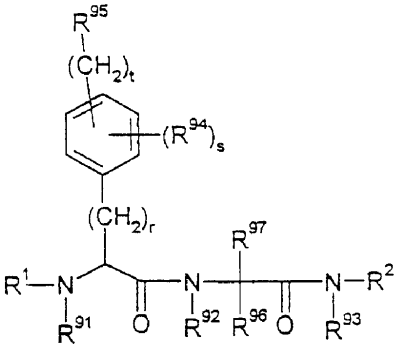

(I)

---

7 (51) C07K 7/06, A61K 38/04, A61P 7/02
(21) 1872-2001
(22) 13.06.2000
(31) 199 29 410.0
(32) 26.06.1999
(33) DE
(71) MERCK PATENT GmbH, Darmstadt, DE;
(72) Jonczyk Alfred, Darmstadt, DE; Diefenbach Beate, München, DE; Groth Ulrich, Konstanz, DE; Zischinsky Gunther, Konstanz, DE;
(74) Bušová Eva, JUDr., Bratislava, SK;
(86) PCT/EP00/05404
(87) WO01/00660
(54) Inhibítory integrínu $\alpha_v ß_6$
(57) Biologicky aktívne peptidové zlúčeniny všeobecného vzorca (I), Ac-Arg-X^1-Asp-X^2-X^3-X^4-X^5-X^6-NH_2 (I), kde znamená Ac acetylovú skupinu, X^1 Ser, Gly, Thr, Asp, Arg, Val, Tyr, His alebo Ala, X^2 Leu, Ile, Nle, Val alebo Phe, X^3 Asp, Glu, Lys, Phe, Aib, Nal, Gly, Ala, Bgl alebo Phg, X^4 Gly, Ala, Ser, ß-Ala alebo Abu, X^5 Leu, Ile, Nle, Val alebo Phe, X^6 Arg, Har, Lys, Leu, Orn, Phe, Ala, Tyr, Gly, Ser alebo Asp a ich fyziologicky prijateľné soli ako ligandy integrínu v_6, pričom je vylúčený Ac-Arg-Thr-Asp-Leu-Asp-Ser-Leu-Arg-NH_2. Uvedené aminokyselinové zvyšky môžu byť derivatizované včítane D a L a opticky aktívnych foriem, a sú vzájomne viazané peptidovou väzbou prostredníctvom α-aminoskupín a α-karboxylových skupín. Ďalej je opísané ich použitie na výrobu liečiva na ošetrovanie chorôb, ktoré sú založené na expresii a patologickej funkcii $\alpha_v ß_6$ integrínových receptorov.

---

7 (51) C07K 7/23, A61K 38/09
(21) 1323-2001
(22) 11.03.2000
(31) 199 11 771.3
(32) 17.03.1999
(33) DE
(71) Zentaris AG, Frankfurt/Main, DE;
(72) Bernd Michael, Frankfurt, DE; Kutscher Bernhard, Maintal, DE; Günther Eckhard, Maintal, DE; Romeis Peter, Gelnhausen, DE; Reissmann Thomas, Frankfurt, DE; Beckers Thomas, Frankfurt, DE;
(74) Bušová Eva, JUDr., Bratislava, SK;
(86) PCT/EP00/02165
(87) WO00/55190
(54) LH-RH-antagonisty so zlepšenými vlastnosťami rozpustnosti
(57) Opisujú sa peptidy obsahujúce N-metylované stavebné jednotky aminokyselín so zlepšenou rozpustnosťou, liečivá, v ktorých sú obsiahnuté, ktoré sa môžu používať na liečenie nádorov podmienených hormónmi a hormonálne podmienených nezhubných ochorení.

7 (51) C07K 7/64, 7/06, 5/08, 5/06
(21) 1255-2001
(22) 01.03.2000
(31) 199 10 727.0
(32) 11.03.1999
(33) DE
(71) MERCK PATENT GmbH, Darmstadt, DE;
(72) Jonczyk Alfred, Dr., Darmstadt, DE; Arnold Markus, Neu-Isenburg, DE;
(74) Bušová Eva, JUDr., Bratislava, SK;
(86) PCT/EP00/01751
(87) WO00/53627
(54) Spôsob prípravy cyklo(Asp-DPhe-NMeVal-Arg-Gly)
(57) Je opísaný spôsob prípravy cyklického pentapeptidu cyklo(Arg-Gly-Asp-Dphe-NMeVal) cyklizáciou lineárneho pentapeptidu voleného zo súboru zahŕňajúceho H-Arg(Pbf)-Gly-ASp(Obzl)--DPhe-NMeVal-OH,H-Gly-Asp(OBzl)-DPhe--NMeVal-Arg(Pbf)-OH,H-Asp (OBzl)- DPhe--NMeVal-Arg(Pbf)-Gly-OH, H- DPhe-NMeVal--Arg(Pbf)-Gly-Asp(OBz)-OH a H-NmeVal-Arg--(Pbf)-Gly-Asp(OBzl)-DPhe-OH, následným odstránením ochrannej skupiny a prípadne ďalšou konverziou na fyziologicky prijateľné soli.

---

7 (51) C07K 14/62, A61K 38/28
(21) 1241-2000
(22) 23.02.1999
(31) 09/028 156
(32) 23.02.1998
(33) US
(71) Neurocrine Biosciences, Inc., San Diego, CA, US;
(72) Gaur Amitabh, San Diego, CA, US; Ling Nicholas, San Diego, CA, US; Conlon Paul J., Solana Beach, CA, US;
(74) Tomeš Pavol, Ing., Bratislava, SK;
(86) PCT/US99/03915
(87) WO99/42482
(54) Metódy liečenia diabetu použitím peptidových analógov inzulínu
(57) Peptidové analógy B reťazca inzulínu, ktoré sú odvodené od peptidov obsahujúcich zvyšky (9-23) prirodzenej sekvencie B reťazca. Analógy sú pozmenené vzhľadom na prirodzenú sekvenciu v pozíciách (12, 13, 15) a/alebo (16) a môžu byť tiež pozmenené v pozícii (19) a/alebo v iných pozíciách. Ďalej sú opísané farmaceutické prostriedky obsahujúce tieto peptidové analógy, ktoré sú užitočné pri liečbe alebo inhibícii vzniku diabetu.

---

7 (51) C07K 16/42, 16/28, A61K 39/395, A61P 37/00, 17/00, 11/06, G01N 33/577, 33/68
(21) 1459-2001
(22) 12.04.2000
(31) 9908533.4
(32) 14.04.1999
(33) GB
(71) NOVARTIS AG, Basel, CH;
(72) Kricek Franz, Biedermannsdorf, AT; Stadler Beda, Bern, CH; Vogel Monique, Bern, CH;
(74) Čechvalová Dagmar, Bratislava, SK;
(86) PCT/EP00/03288
(87) WO00/63252
(54) Antiidiotypová protilátka k protilátke inhibujúcej väzbu imunoglobulínu E na jeho receptor s vysokou afinitou a farmaceutický prípravok obsahujúci túto protilátku
(57) Rekombinantná monoklonálna protilátka, t. j. „mimolátka“ alebo jej fragment, ktorá je antiidiotypovou protilátkou k protilátke BSW17 interferujúcej s väzbou úseku C3 z IgE na vysokoafinitný receptor pre IgE, t. j. BSW17-mimolátku, a jej použitie ako liečiva, najmä vakcíny, na liečenie ochorení sprostredkovaných IgE.

---

7 (51) C08F 2/26, 8/00
(21) 1618-2001
(22) 07.11.2001
(31) 100 55 497.0
(32) 09.11.2000
(33) DE
(71) BAYER AKTIENGESELLSCHAFT, Leverkusen, DE;
(72) Grün Michael, Dr., Siegburg, DE; Knauf Thomas, Dr., Dormagen, DE; Braubach Wilfried, Solingen, DE;
(74) Hörmannová Zuzana, Ing., Bratislava, SK;
(54) Modifikačné prostriedky na aniónovú polymerizáciu
(57) Opisujú sa modifikačné prostriedky aniónovej polymerizácie konjugovaných diénov alebo konjugovaných diénov s vinylaromatickými zlúčeninami, pričom modifikačné prostriedky predstavujú špeciálne aminoétery. Ďalej sa opisuje použitie týchto modifikačných prostriedkov na výrobu polymérov a polymérov vyrobených s použitím týchto modifikačných prostriedkov.

---

7 (51) C08G 18/40, 18/66, 18/42
(21) 1865-2001
(22) 02.06.2000
(31) 199 27 188.7
(32) 15.06.1999
(33) DE
(71) BAYER AKTIENGESELLSCHAFT, Leverkusen, DE;
(72) Arntz Hans Detlef, Lohmar, DE; Brecht Klaus, Burscheid, DE; John Bernhard, Leverkusen, DE; Seifert Peter, Lohmar, DE; Schneider Michael, Köln, DE;
(74) Hörmannová Zuzana, Ing., Bratislava, SK;
(86) PCT/EP00/05036
(87) WO00/77064
(54) Polymočovinové polyuretány so zlepšenými fyzikálnymi vlastnosťami
(57) Opisuje sa spôsob výroby celulárnych až masívnych polymočovín odolných proti olejom a benzínu so zlepšenými fyzikálnymi vlastnosťami konverziou reakčnej zmesi pozostávajúcej z polyéterpolyolového komponentu so strednou molekulovou hmotnosťou 1000 až 8000 g/mol, polyesterpolyolového komponentu so strednou molekulovou hmotnosťou 1000 až 6000 g/mol, polyizokyanátového komponentu, prostriedkov na predĺženie reťazca, prípadne nadúvadiel, aktivátorov a ďalších pomocných prostriedkov a prísad,

pričom sa východiskové materiály uvedú do reakcie za dodržania izokyanátového smerného čísla 70 až 130. Vyrobené látky sa používajú na osobné ochranné prostriedky a pri výrobe automobilov.

---

7 (51) C08G 83/00, 69/26, 69/36, 69/02, 69/48, 69/32, 69/00
(21) 1600-2001
(22) 05.05.2000
(31) 99/05885
(32) 05.05.1999
(33) FR
(71) RHODIANYL, Boulogne-Billancourt Cedex, FR;
(72) Bouquerel Franck, Lyon, FR; Sassi Jean--Francois, Millery, FR;
(74) Čechvalová Dagmar, Bratislava, SK;
(86) PCT/FR00/01229
(87) WO00/68298
(54) Vysoko rozvetvený kopolyamid, kompozícia na báze tohto vysoko rozvetveného kopolyamidu a spôsob jeho získania
(57) Opisujú sa vysoko rozvetvené kopolyamidy, spôsob ich získania a ich použitie ako prísady, najmä ako modifikátora viskozity taveniny v termoplastických polymérnych kompozíciách. Tento kopolyamid sa získa reakciou medzi monomérom I: A-R-B_f, kde A a B sú polymérne funkčné skupiny prvého, resp. druhého typu schopné reagovať medzi sebou, R znamená uhľovodíkovú jednotku a f celkový počet B v monoméri, a monomérom II: A´-R´-B´ alebo zodpovedajúce laktámy, kde A´, B´, R´ majú rovnaké významy, aké boli uvedené pre A, B, R. Tento kopolyamid má molárny pomer I/II v rozmedzí 0,125≤ I/II ≤ 2. Jedna z jednotiek R alebo R´ monoméra I alebo II je alifatickou, cykloalifatickou alebo arylalifatickou jednotkou. Napríklad A=NH_2 a B=COOH alebo A=COOH a B=NH_2 pri f=2; A´=NH_2 a B´=COOH alebo A´=COOH a B´=NH_2. A-R--B_2 je napríklad kyselina 5-aminoizoftalová alebo kyselina 3,5-diaminobenzoová a A´-R´-B´ je ε-kaprolaktám.

---

7 (51) C08J 11/08, 3/09
(21) 1274-2001
(22) 12.05.2000
(31) 199 22 944.9
(32) 14.05.1999
(33) DE
(71) Der Grüne Punkt - Duales System Deutschland AG, Köln, DE;
(72) Sadowski Gabriele, Hönow, DE; Arlt Wolfgang, Hohen Neuendorf, DE; Seiler Matthias, Berlin, DE; Thiele Andreas, Aachen, DE;
(74) Hörmannová Zuzana, Ing., Bratislava, SK;
(86) PCT/DE00/01475
(87) WO00/69952
(54) Urýchlenie separácie kvapalných fáz obsahujúcich polyméry s použitím rozpúšťadiel s rozvetveným reťazcom
(57) Spôsob urýchlenia oddeľovania fáz obsahujúcich rozličné polyméry rozpustením v rozvetvenom rozpúšťadle alebo zmesi rozpúšťadiel s následným vytvorením fáz obsahujúcich rozpustené polyméry, ktoré sa po usadení oddelia. Polymérmi rôzneho druhu je zmes polyolefínov a rozpúšťadlom je rozvetvený alkán s počtom atómov uhlíka 4 až 16.

---

7 (51) C08L 33/12, 51/00 // (C08L 51/00, 33:12)
(21) 1807-2001
(22) 02.06.2000
(31) 199 27 769.9
(32) 17.06.1999
(33) DE
(71) Röhm GmbH & Co. KG, Darmstadt, DE;
(72) Höss Werner, Heusenstamm, DE; Albrecht Klaus, Mainz, DE;
(74) Bušová Eva, JUDr., Bratislava, SK;
(86) PCT/EP00/05051
(87) WO00/78863
(54) Modifikovaná nárazová húževnatá polymetakrylátová tvárniaca hmota so zlepšenou schopnosťou tečenia
(57) Opisuje sa modifikovaná polymetakrylátová tvárniaca hmota charakterizovaná Vicatovou teplotou zmäkčenia minimálne 90 °C, Charpyho vrubovou húževnatosťou minimálne 3,0 kJ/m^2 a indexom toku taveniny 11 cm^3/10 min., ktorá je pripraviteľná zmiesením a) 80 až 98 % hmotn. modifikovanej polymetakrylátovej tvárniacej hmoty s b) 20 až 2 % hmotn. nízkomolekulárnej polymetakrylátovej tvárniacej hmoty v tavenine, pričom polymetakrylátová hmota sa skladá z 70 až 99 % hmotn. matrice z 80 až 100 % hmotn. radikálovo polymerizovaných metylmetakrylátových jednotiek a prípadne až do 20 % hmotn. ďalších radikálovo polymerizovaných komonomérov a obsahuje 1 až 30 % hmotn. modifikátora nárazovej húževnatosti a nízkomolekulárna polymetakrylátová tvárniaca hmota sa skladá z 80 až 100 % hmotn. radikálovo polymerizovaných metylmetakrylátových jednotiek a z až do 20 % hmotn. ďalších radikálovo polymerizovaných komonomérov. Tvárniaca hmota sa používa na prípravu tvarovaných telies postupom vstrekovaného liatia.

---

7 (51) C08L 83/04, C09K 3/10
(21) 1412-2001
(22) 07.04.2000
(31) 99/04612
(32) 07.04.1999
(33) FR
(71) RHODIA CHIMIE, Courbevoie, FR;
(72) Barrandon Georges, Mormant, FR; Howe Fabienne, Caluire, FR; Loubet Olivier, Lyon, FR; Moulin Bernard, Brignais, FR; Pouchelon Alain, Meyzieu, FR;
(74) Guniš Jaroslav, Mgr., Bratislava, SK;
(86) PCT/FR00/00897
(87) WO00/60011

(54) Netečúca elastomérna silikónová kompozícia zosieťovaná polyadíciou a jej použitie pri výrobe spojov in situ, ako aj lepidlo, najmä v sedlárstve

(57) Opisujú sa elastomérne silikónové kompozície zosieťovateľné polyadíciou, ktoré obsahujú polyorganosiloxány (POS) nesúce skupiny =Si--alkenyl C_2-C_6 a skupín =Si-H (s výnimkou fluorovaných POS), ďalej obsahujú aspoň jeden tixotropný prípravok obsahujúci aspoň jednu fluorovanú živicu, výhodne na báze polyfluóretylénu (PFE) a ešte výhodnejšie na báze polytetrafluóretylénu (PTFE). Kompozíciu možno získať z polydimetylsiloxánu PDMS Si-Vi a PDMS Si--H zosieťovaných katalýzou na platinovom katalyzátore, pridá sa polytetrafluóretylén, plnivo najmä kremičité, eventuálne promótor s ternárnou adhéziou (vinyltrimetosilán/glycydoxypropyl-tri-metoxy-silán/orto-titanát butylu), aby bola kompozícia samolepiaca, a ďalšie spracovateľské prísady. Opisuje sa tiež použitie tejto kompozície na realizáciu spojov in situ a/alebo ako lepidlo, najmä v sedlárstve.

---

7 (51) C09D 5/00, C08J 7/04, 7/06
(21) 1340-2001
(22) 18.03.2000
(31) 199 13 602.5
(32) 25.03.1999
(33) DE
(71) Barthlott Wilhelm, Bonn, DE; Neinhuis Christoph, Bonn, DE;
(72) Barthlott Wilhelm, Bonn, DE; Neinhuis Christoph, Bonn, DE;
(74) Bušová Eva, JUDr., Bratislava, SK;
(86) PCT/EP00/02424
(87) WO00/58410
(54) Spôsob výroby samočistiacich odstrániteľných povrchov

(57) Spôsob výroby samočistiacich povrchov, ktoré majú vyvýšeniny a priehlbne, pričom odstup medzi vyvýšeninami je v rozmedzí 0,1 až 200 µm a výška vyvýšenín je v rozmedzí 0,1 až 100 µm, sa uskutočňuje tak, že sa nanáša a následne suší roztok, disperzia alebo emulzia obsahujúca hydrofóbny materiál, ktorým sú voskovité látky ako primárne alebo sekundárne alkoholy a alkándioly, β-diketóny, sekundárne ketóny a alkány s dlhým reťazcom, ktorý pri odparení rozpúšťadla samousporiadaním vytvára samočistiacu plochu, pričom nanesený materiál je odstrániteľný pomocou detergentov.

---

7 (51) C09D 167/00, C09B 67/20, C09D 5/03, C08J 3/22
(21) 1041-2001
(22) 21.01.2000
(31) 99101910.0
(32) 29.01.1999
(33) EP
(71) SIGMA COATINGS B.V., Uithoorn, NL;
(72) Couperus Anja, Hoevelaken, NL; Groenman Tjerk, Dronten, NL; Carlier Stéphane, Seneffe (Feluy), BE;
(74) Bušová Eva, JUDr., Bratislava, SK;
(86) PCT/EP00/00453
(87) WO00/44838
(54) Pigmentový koncentrát

(57) Pigmentový koncentrát sa pripraví rozotrením pigmentových častíc v prítomnosti vodného spojiva, ktoré je tvorené polyestérom majúcim teplotu skleného prechodu aspoň 60 °C a kyselinovú hodnotu aspoň 60 za vzniku stabilnej pasty alebo suspenzie, pričom pripravená pasta alebo suspenzia sa podrobí sušeniu a pigmentový koncentrát sa odoberá. Použité spojivo je výhodne bez korozpúšťadla, zatiaľ čo živica má výhodne kyselinovú hodnotu aspoň 70. Výhodne sa nepoužíva žiadne dispergačné činidlo. Použitím pigmentového koncentrátu pripraveného spôsobom podľa vynálezu je možné pripraviť prachovú kryciu hmotu.

---

7 (51) C10L 1/18, C08G 65/26
(21) 1180-2001
(22) 10.02.2000
(31) 19908262.6
(32) 25.02.1999
(33) DE
(71) BASF Aktiengesellschaft, Ludwigshafen, DE;
(72) Oppenländer Knut, Ludwigshafen, DE; Günther Wolfgang, Mettenheim, DE; Rath Hans Peter, Grünstadt, DE; Trötsch-Schaller Irene, Bissersheim, DE;
(74) Žovicová Viera, Mgr., Bratislava, SK;
(86) PCT/EP00/01071
(87) WO00/50543
(54) Polyalkénalkoholypolyalkoxyláty a ich použitie v palivách a mazadlách

(57) Polyalkénalkoholpolyalkoxyláty vzorca (I), kde R je polybutylový alebo polyizobutylový radikál odvodený od izobuténu a do 20 % hmotn. n-buténu, majúci číselne priemernú molekulovú hmotnosť od 400 do 850, A je 1,2-propylén a/alebo 1,2-butylén, m je číslo do 45 s výhradou, že kyslík v oxyalkylátovom radikáli -A-(O-A)$_{m-1}$--OH predstavuje aspoň 16,5 % hmotn. číselne priemernej molekulovej hmotnosti celkovej molekuly zlúčenín I a n je 0 alebo 1. Uvedené zlúčeniny sú vhodné ako nosný olej do detergentov a dispergátorov v palivových a mazacích kompozíciách.

$$R\text{-}(CH_2)_n\text{-}(O\text{-}A)_m\text{-}OH \qquad (I)$$

---

7 (51) C10L 1/22
(21) 1513-2001
(22) 21.04.2000
(31) 99/05235
(32) 26.04.1999
(33) FR
(71) ELF ANTAR FRANCE, Puteaux, FR;
(72) Eydoux Franck, Saint Laurent d´Agry, FR; Leger Robert, Taluyers, FR;
(74) Hörmannová Zuzana, Ing., Bratislava, SK;
(86) PCT/FR00/01052
(87) WO00/65000

(54) Kompozícia viacúčelovej prísady do stredného destilátu použiteľného v chlade

(57) Kompozícia viacúčelovej prísady do stredného destilátu použiteľného v chlade, získaná reakciou karboxylových zlúčenín s amínovými zlúčeninami, ktorá obsahuje aspoň 50 % hmotn. zmesi pozostávajúcej z 10 až 90% hmotn. prísady (AB) z karboxylovej zlúčeniny (A) zvolenej z maleínanhydridov a sukcínanhydridov, zodpovedajúcich kyselín a ich esterov, s polyalkylénamínom (B) a z 90 až 10 % hmotn. prísady (CD) získanej reakciou kopolyméru (C) získaného reakciou prvej nenasýtenej karboxylovej kyseliny s alkylesterom druhej nenasýtnej karboxylovej kyseliny, ktorá môže byť rovnaká alebo iná ako prvá, všeobecného vzorca (II) $R_1R_2C=CR_3COOR_4$, kde R_1 a R_2, rovnaké alebo rôzne, predstavujú vodík alebo lineárne alebo rozvetvené alkylové zvyšky obsahujúce 1 až 20 atómov uhlíka, R_3 je vodík alebo lineárna alebo rozvetvená alkylová skupina s najviac 3 atómami uhlíka a R_4 je vodík alebo alkylový zvyšok obsahujúci 1 až 25 atómov uhlíka, s N-alkylpolyalkylénpolyamínom (D).

---

7 (51) C11D 3/48, 3/12, A01N 59/00
(21) 1850-2001
(22) 07.07.2000
(31) 199 32 238.4
(32) 09.07.1999
(33) DE
(71) SCHOTT GLASS, Mainz, DE;
(72) Lee Sean, Karlsruhe, DE;
(74) Guniš Jaroslav, Mgr., Bratislava, SK;
(86) PCT/DE00/02230
(87) WO01/04252
(54) Netoxický mikrobicídny čistiaci prostriedok

(57) Netoxický čistiaci prostriedok s biocídnymi a nečistoty odstraňujúcimi vlastnosťami, ktorý sa použije spolu s rozpúšťadlom a ktorý obsahuje najmenej jeden povrchovo aktívny prostriedok a častice z bioaktívneho skla, ktoré uvoľňujú viac než 250 μg alkalických iónov a/alebo iónov alkalických zemín na g skla. Takéto čistiace prostriedky sú vhodné najmä na čistenie povrchov, ako aj textilného materiálu,a tiež ako prostriedky na umývanie riadu v zdravotníckej oblasti a v gastronómii.

---

7 (51) C12N 1/00
(21) 1693-2001
(22) 16.05.2000
(31) 199 23 760.3
(32) 25.05.1999
(33) DE
(71) COGNIS DEUTSCHLAND GMBH, Düsseldorf, DE;
(72) Molitor Jean-Pierre, Düsseldorf, DE; Wegener Matthias, Düsseldorf, DE; De Haut Christian, Boissise le Roi, FR; Abribat Benoit, Cincinatti, OH, US; Rogge Bent, Düsseldorf, DE;
(74) Majlingová Marta, Ing., Bratislava, SK;
(86) PCT/EP00/04367
(87) WO00/71673
(54) Použitie samoemulgujúcich olejov

(57) Použitie samoemulgujúcich olejov, zvolených zo skupiny etoxylovaných triglyceridov rastlinného pôvodu, vo fermentačnom procese.

---

7 (51) C12N 1/00, 1/26, C12P 1/00
(21) 1694-2001
(22) 16.05.2000
(31) 199 23 784.0
(32) 25.05.1999
(33) DE
(71) COGNIS DEUTSCHLAND GMBH, Düsseldorf, DE;
(72) Molitor Jean-Pierre, Düsseldorf, DE; Wegener Matthias, Düsseldorf, DE; De Haut Christian, Boissise le Roi, FR; Abribat Benoit, Dannemois, FR; Rogge Bent, Düsseldorf, DE;
(74) Majlingová Marta, Ing., Bratislava, SK;
(86) PCT/EP00/04364
(87) WO00/71672
(54) Použitie emulzií olej vo vode vo fermentačnom procese

(57) Použitie emulzií olej vo vode vo fermentačnom procese, kde tieto emulzie obsahujú minimálne vodu, emulgátory, ako aj olejovú fázu, ktorú tvorí jedna alebo viaceré zlúčeniny zvolené zo skupiny a) alkylesterov mastných kyslín a/alebo b) triglyceridov rastlinného pôvodu, pričom emulzie majú strednú veľkosť kvapky v rozsahu od 1 do 100 nm.

---

7 (51) C12N 1/20, C12P 1/04, A01N 63/02 // (C12N 1/20, C12R 1:07) (C12P 1/04, C12R 1:07)
(21) 1306-2001
(22) 21.03.2000
(31) 09/281 360, 09/461 700
(32) 30.03.1999, 14.12.1999
(33) US, US
(71) AGRAQUEST, INC., Davis, CA, US;
(72) Lehman Lori Jo, Vacaville, CA, US; McCoy Randy Jay, Davis, CA, US; Messenger Belinda Jane, Davis, CA, US; Manker Denise Carol, Davis, CA, US; Orjala Jimmy Ensio, Davis, CA, US; Lindhard Dorte, Davis, CA, US; Marrone Pamela Gail, Davis, CA, US; Jimenez Desmond Rito, Woodland, CA, US;
(74) PATENTSERVIS BRATISLAVA, a. s., Bratislava, SK;
(86) PCT/US00/07454
(87) WO00/58442
(54) Biologicky čistá kultúra, prostriedok, izolovaný metabolit, supernatant, čiastočne vyčistená frakcia, vo vode rozpustná látka, spôsob produkcie fungicídneho supernatantu, spôsob čiastočného vyčistenia supernatantu, spôsob zvýšenia insektičnej aktivity

(57) Je opísaný kmeň *Bacillus sp*., ktorý má fungicídnu aktivitu na niektoré špecifické rastlinné patogény, ale bez antibakteriálnej aktivity. Ďalej je opisovaný spôsob liečby alebo prevencie rastlín, ovocia alebo koreňov pred hubovou infekciou aplikáciou efektívneho množstva týchto kmeňov vo forme supernatantov a metabolitov izolovaných z týchto kmeňov. Ďalej je uvedená tiež informácia o synergickom fungicídnom efekte pri

súčasnom použití kmeňov deponovaných v NRRL s prístupovým číslom B-30087 a B-21661 (AQ 713).

---

7 (51) C12N 1/26, 1/20
(21) 1695-2001
(22) 16.05.2000
(31) 199 23 785.9
(32) 25.05.1999
(33) DE
(71) COGNIS DEUTSCHLAND GMBH, Düsseldorf, DE;
(72) Molitor Jean-Pierre, Düsseldorf, DE; Wegener Matthias, Düsseldorf, DE; De Haut Christian, Boissise le Roi, FR; Abribat Benoit, Dannemois, FR; Rogge Bent, Düsseldorf, DE;
(74) Majlingová Marta, Ing., Bratislava, SK;
(86) PCT/EP00/04365
(87) WO00/71676
(54) Použitie emulzií olej vo vode vyrobených PIT--spôsobom vo fermentačnom procese
(57) Použitie emulzií olej vo vode vo fermentačnom procese, obsahujúcich minimálne vodu, emulgátory, ako aj olejovú fázu, ktorá obsahuje jednu alebo viaceré zlúčeniny zvolené zo skupiny a) alkylesterov mastných kyselín a/alebo b) triglyceridov rastlinného pôvodu, pričom emulzie boli vyrobené PIT-spôsobom a majú strednú veľkosť kvapky v rozsahu od 50 do 400 nm.

---

7 (51) C12N 15/56, 9/24, C07K 16/40, C12N 1/16, C12Q 1/68, G01N 33/68, 33/573, A61K 31/70, 38/45, 39/395, A01H 5/00
(21) 12-2002
(22) 31.05.2000
(31) 199 30 959.0
(32) 05.07.1999
(33) DE
(71) AVENTIS RESEARCH & TECHNOLOGIES GmbH & CO. KG, Frankfurt am Main, DE;
(72) Rehfeldt Klaus, Saarbrücken, DE; Theisen Simone, Saarbrücken, DE; Weiler Frank, Saarbrücken, DE; Schmitt Manfred, St. Ingbert, DE;
(74) Hörmannová Zuzana, Ing., Bratislava, SK;
(86) PCT/EP00/04972
(87) WO01/02587
(54) Antimykotiká a fungicídy, spôsob ich prípravy a ich použitie
(57) Je opísaná príprava proteíntoxínov z kvasiniek – z tzv. killer-kvasiniek – na ničenie ľudských a rastlinných patogénnych kvasiniek a/alebo plesní, ktoré sa pritom ničia selektívne. Vysoká špecifickosť umožňuje použiť tieto proteíntoxíny ako antimykotiká a/alebo fungicídy. Okrem toho je možné tieto proteíntoxíny aplikovať i pri ochrane rastlín.

---

7 (51) C21D 8/12
(21) 1688-2001
(22) 19.05.2000
(31) RM99A000334
(32) 26.05.1999
(33) IT
(71) ACCIAI SPECIALI TERNI S.P.A., Terni, IT;
(72) Ban Gabor, Roma, IT;
(74) ROTT, RŮŽIČKA & GUTTMANN, v. o. s., Bratislava, SK;
(86) PCT/EP00/04577
(87) WO00/73517
(54) Spôsob zlepšenia magnetických charakteristík kremíkových oceľových plechov s orientovanými zrnami na elektrotechnické účely pôsobením lasera
(57) Bolo zistené, že spracovaním laserom s cieľom riadiť veľkosť magnetických domén plechov z kremíkovej ocele s orientovanými zrnami sa optimalizáciou niektorých základných parametrov, ako sú merná energia žiarenia, vzdialenosť medzi stopami rastrovania, rýchlosť rastrovania, rýchlosť rastrovania a čas zotrvania, získa súčasne zlepšenie magnetostrikcie, indukcie a strát jadra.

---

7 (51) C23C 16/32, 16/452, B23B 15/00
(21) 1166-2001
(22) 11.02.1999
(71) Hardide Limited, Yarnton, Oxfordshire, GB;
(72) Lakhotkin Jury, Viktorovich, Moscow, RU; Kuzmin Vladimir Petrovich, Moscow, RU;
(74) Žovicová Viera, Mgr., Bratislava, SK;
(86) PCT/RU99/00037
(87) WO00/47796
(54) Povlaky z karbidu volfrámu a postupy na ich výrobu
(57) Opisujú sa karbidy volfrámu legované fluórom v množstvách do 0,5 % hmotnostných a prípadne fluorkarbónovými kompozíciami. Možno ich vyrábať pomocou postupov chemického nanášania pár, v ktorých sa používa fluorid volfrámový, vodík a plyn obsahujúci uhlík. Špecifickou črtou postupu je predbežná tepelná aktivácia plynu obsahujúceho uhlík. Povlaky z karbidov volfrámu sa nanášajú na konštrukčné materiály a predmety z nich vyrobené. Majú zlepšenú odolnosť proti opotrebovaniu, korózii a chemikáliám.

---

7 (51) C23C 22/53, C07C 22/08
(21) 92-2002
(22) 18.07.2000
(31) 99 09523
(32) 22.07.1999
(33) FR
(71) DACRAL S. A., Creil, FR;
(72) Leger Georges, Liancourt, FR; Maze Etienne, Clermont, FR;
(74) PATENTSERVIS BRATISLAVA, a. s., Bratislava, SK;
(86) PCT/FR00/02059
(87) WO01/07680

(54) Antikorózna kompozícia a spôsob ošetrenia kovového základu vopred pokrytého vrstvou na báze zinku

(57) Je opísaná vodná kompozícia na antikorózne ošetrenie kovového základu vopred ochráneného vrstvou na báze zinku. Vodný roztok kompozície na báze silánu obsahuje ešte kyselinu boritú a/alebo kyselinu fosforečnú, mikronizovaný kremík a zvlhčovaciu látku. Je opísaný spôsob ošetrenia kovových základov na zlepšenie ich antikoróznych vlastností.

---

7 (51) C25B 11/00
(21) 1620-2001
(22) 28.04.2000
(31) 9910714.6, 60/146 088
(32) 10.05.1999, 28.07.1999
(33) GB, US
(71) INEOS CHLOR LIMITED, Runcorn, Cheshire, GB;
(72) Revill Brian Kenneth, Runcorn, Chershire, GB; Dutton Michael Frederick, Warrington, Cheshire, GB; Stanley Keith Albert, Near Mold, Denbighshire, GB; Naylor Alan Robert, Warrington, Chershire, GB;
(74) Čechvalová Dagmar, Bratislava, SK;
(86) PCT/GB00/01645
(87) WO00/68463
(54) Elektródová zostava

(57) Elektródová zostava na použitie, napr. v bipolárnom elektrolyte, zahrnuje platňu s vnútornou časťou a prírubovou časťou prebiehajúcou okolo okraja vnútornej časti na nesenie plochého tesniaceho prostriedku na utesnenie oddeľovača medzi prírubovými časťami priľahlých elektródových zostáv, pričom oddeľovač je umiestnený medzi povrchom anódy prvej elektródovej zostavy a povrchom katódy druhej elektródovej zostavy tak, že anódový povrch je v podstate paralelný s katódovým povrchom a je priľahlý ku katódovému povrchu, ale je izolovaný od katódového povrchu a je oddelený od katódového povrchu oddeľovačom a je hermeticky utesnený oddeľovačom; elektrickú vodivú dosku oddelenú od platne; množinu elektricky vodivých prvkov; vstup na elektrolyt; a výstupy na kvapaliny a plyny.

---

7 (51) C25D 3/12
(21) 1643-2000
(22) 30.10.2000
(71) GALVANIC SERVICE, s. r. o., Čečejovce, SK;
(72) Oros Ladislav, Ing., Čečejovce, SK; Hořak Peter, Košice 11, SK;
(74) Gruber Dalibor, Ing., Košice, SK;
(54) Spôsob pokovovania medených kryštalizátorových dosák v horizontálnej polohe a zariadenie na vykonávanie tohto spôsobu

(57) Je opísaný spôsob pokovovania medených kryštalizátorových dosák v horizontálnej polohe a zariadenie na vykonávanie tohto spôsobu, bez demontáže vodnej skrine (4), pričom pri elektrolýze vznikajúce častice plynu (61), ktoré sa zachytávajú na povrchu medenej kryštalizátorovej dosky (5), sú stierané mechanickým stieračom (7).

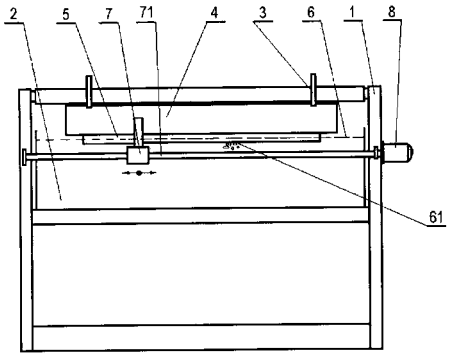

Trieda E

---

7 (51) E01F 9/011
(21) 1441-2000
(22) 25.09.2000
(71) Haco Jozef, Martin, SK;
(72) Haco Jozef, Martin, SK;
(74) Beleščák Ladislav, Ing., Piešťany, SK;
(54) Zvislá dopravná značka na pozemné komunikácie a spôsob výroby jej podkladovej tabule

(57) Zvislá dopravná značka na pozemné kominukácie je zostavená z nosnej konštrukcie, na ktorej je upevnená prostredníctvom príchytky (4) podkladová tabuľa (1). Táto pozostáva zo sklolaminátovej rovinnej podložky (2) s podkladovou vrstvou (3). Príchytka (4) je k podložke (2) upevnená zalaminovaním a/alebo vytvrdenými spojmi (5). Spôsob výroby uvedenej podkladovej tabule (1) pomocou formy, do ktorej sa najskôr nanesie vrstva vytvrditeľného gelcoatu tvoriaca podkladovú vrstvu (3) na nalepenie retroreflexnej fólie so symbolom. Na podkladovú vrstvu (3) sa uloží sklotkanina zmáčaná vytvrditeľným roztokom polyesterovej živice, ktoré spolu tvoria rovinnú podložku (2). Príchytka (4) sa styčnými plochami pásoviny (6) prekryje prikrývkami (21) k rovinnej podložke a celková zostava sa ponechá vytvrdnúť.

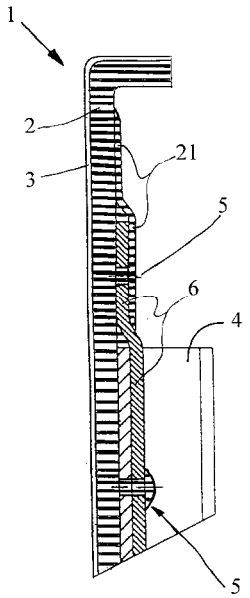

7 (51) E02D 5/34, 5/36
(21) 487-2001
(22) 10.04.2001
(31) 00 04612
(32) 11.04.2000
(33) FR
(71) COMPAGNIE du SOL, Nanterre, FR;
(72) Sherwood David, Nanterre, FR;
(74) Hörmann Tomáš, Ing., Bratislava, SK;
(54) Stroj na vytváranie vŕtaných pilót
(57) Stroj na vytváranie vŕtaných pilót obsahuje zvislý stožiar (14), otáčaciu hlavu (20) pohyblivú vzhľadom na stožiar, zemný vrták (22) obsahujúci duté jadro (24) a najmenej jedno rebro (26) v tvare skrutkovnice, predlžovaciu trubicu (28), ktorej dolný koniec je pripojený k hornému koncu jadra zemného vrtáka, pričom otáčacia hlava (20) spolupôsobí s predlžovacou trubicou (28) kvôli uvádzaniu zostavy tvorenej zemným vrtákom a predlžovacou trubicou do otáčania, ponornú trubicu (26) uloženú posuvne v dutom jadre zemného vrtáka a predlžovaciu trubicu, pričom predlžovacia trubica má horný koniec pripojený k prívodnému potrubiu (32) betónu, prostriedky tvoriace pracovný valec majúci prvý koniec, a prstencovitý pracovný valec (28) majúci prvý koniec pripojený k hornému koncu predlžovacej trubice (28) a druhý koniec pripojený k hornému koncu ponornej trubice (36).

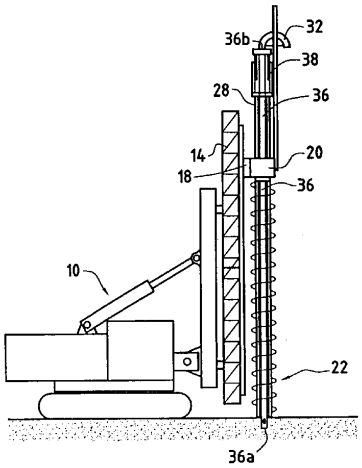

7 (51) E04F 15/18
(21) 1433-2001
(22) 10.02.2000
(71) PERSTORP FLOORING AB, Trelleborg, SE;
(72) Stanchfield Oliver, Raleigh, NC, US;
(74) Dudová Tatiana, Trenčín, SK;
(86) PCT/IB99/02098
(87) WO01/59234
(54) Klzná priečka podlahového systému
(57) Klzná priečka má základňu obsahujúcu predĺžené priečne vedenia vo forme rybinových výstupkov. Základné a priečne vedenia sa môžu vzhľadom na kotviace dosky pozdĺžne pohybovať, pričom kotviace dosky sú pevne prichytené k podkladu. Lícované podlahové lišty sú pozdĺžne nasunuté na priečne vedenia a sú prilepené alebo mechanicky prichytené len na jednej strane k priľahlej laminátovej plávajúcej podlahe.

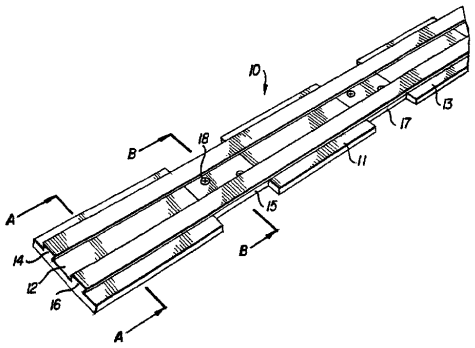

7 (51) E05D 15/48
(21) 1405-2001
(22) 17.01.2001
(31) PN2000A005
(32) 21.01.2000
(33) IT
(71) MURA S. R. L., Sernaglia (Treviso), IT;
(72) Mura Sante, Pieve di Soligo (Treviso), IT;
(74) Voleková Eva, Ing., Bratislava, SK;
(86) PCT/EP01/00466
(87) WO01/53639
(54) Otočná konštrukcia
(57) Otočná konštrukcia otáčajúca rám, zvlášť okenný, v dvoch smeroch kolmých na seba, pozostávajúca z rámu a vonkajšej kazety, v ktorej je umiestnený rám a aktívna rúčka. Pozostáva z prvého posuvného mechanizmu (45) spojeného s rúčkou (46), ktorá riadi selektívne posunutie vnútorného rámu (6) s tabuľou (7), vonkajšej kazety (8) do prvej, druhej a tretej operatívnej polohy, v ktorej sa vnútorný rám (6) otáča okolo horizontálnej rotačnej osi, vertikálnej rotačnej osi a oboch, horizontálnej a vertikálnej rotačnej osi, a druhého posuvného mechanizmu (47) spojeného s ďalšou rúčkou (48) a posuvných častí (10) vložených medzi vnútorný rám (6) a vonkajšiu kazetu (8), ktorá posunuje posuvné časti (10) do operatívnych polôh, v ktorých sa dotýkajú alebo vzďaľujú od vnútorného rámu (6) do akejkoľvek polohy s vonkajšou kazetou (8), pričom rúčka (46) je aktívna v ktorejkoľvek polohe, v ktorej vnútorný rám (6) je zoradený s vonkajšou kazetou (8) a rúčka (48) vykonáva posunutie častí (10) výlučne len v polohách v rozsahu vnútorného rámu.

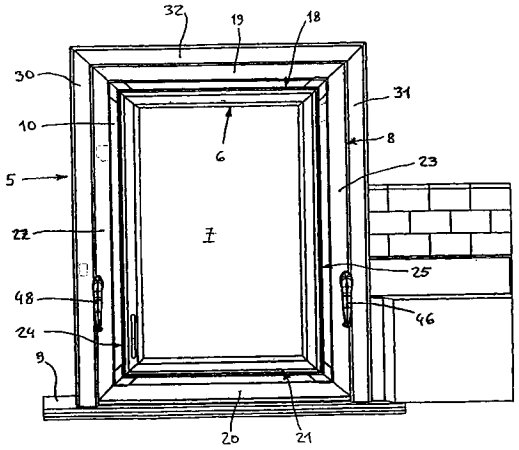

Trieda F

7 (51) F16K 5/06, 47/04
(21) 1711-2001
(22) 11.05.2000
(31) 9902028-1
(32) 01.06.1999
(33) SE
(71) NAF AB, Linköping, SE;
(72) Lundqvist Per, Linköping, SE;
(74) PATENTSERVIS BRATISLAVA, a. s., Bratislava, SK;
(86) PCT/SE00/00931
(87) WO00/73685
(54) Ventilové ústrojenstvo
(57) Ventil (1) zahrnuje ventilový plášť (2) so vstupom (3) a výstupom (4) prednostne usporiadanými priamo navzájom oproti sebe na protiľahlých stranách plášťa (2). Vo ventilovom plášti (2) medzi vstupom (3) a výstupom (4) je ventilové teleso (5) vybavené s v podstate cylindrickým priechodom (6) a otočne umiestnené v plášti (2) tak, že ventilom (1) v úplne otvorenej polohe priechod (6) spolu so vstupom (3) a výstupom (4) ležia navzájom v jednej línii. V podstate rovinné steny definujúce komory nachádzajúce sa medzi nimi sú uskutočnené s prietokovými otvormi (11, 11´) usporiadanými v priechode (6). Na začiatku otváracieho pohybu ventilu, spája ventil výhradne s jednou komorou, ktorá cez stenové otvory a medziľahlé komory sa spája s komorou protiľahlou a poslednú s výstupom. Počas za sebou idúcich sekvencií otvárania ventilu viac a viac komôr a nakoniec všetky komory sú urobené na spojenie so vstupom, respektíve výstupom. Ústrojenstvo zahrnuje aspoň jeden pár pretínajúcich sa stien (8a, 8b; 9a, 9b; 10a, 10b). Tieto sú umiestnené v priechode (6) tak, že dve oproti sebe nachádzajúce sa komory (K1, K4; k1, k9), nachádzajúce sa čo najbližšie k vstupu, respektíve výstupu, ležia symetricky vzhľadom na strednú rovinu, v ktorej sa nachádza stredná os (6a) priechodu počas rotačného pohybu ventilového telesa (5) medzi otvorenou a zatvorenou polohou a naopak.

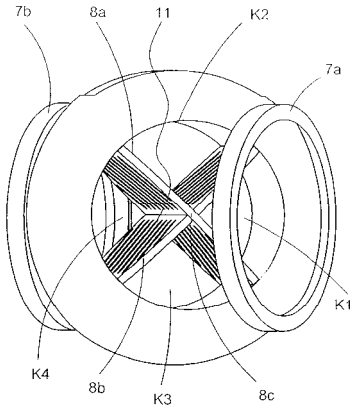

7 (51) F16K 31/22
(21) 1276-2001
(22) 07.09.2001
(31) 200 17 580.7
(32) 13.10.2000
(33) DE
(71) Techem Service Aktiengesellschaft & Co. KG, Frankrurt am Main, DE;
(72) Leblang Lars, Darmstadt, DE;
(74) Hörmann Tomáš, Ing., Bratislava, SK;
(54) Uzavieracie zariadenie
(57) Uzavieracie potrubné zariadenie na rozvod kvapalín s telesom (2), ktoré má dva potrubné prípoje (4, 5) a plavák (3) umiestnený vnútri telesa (2), ktorý možno pomocou prestavovacieho zariadenia v telese (2) posúvať najmenej v jednom smere, pričom v telese (2) v mieste potrubného prípoja (5) na výtokovej strane je vytvorené ventilové sedlo (8), na ktoré môže dosadnúť plavák (3). Plavák (3) a ventilové sedlo (8) majú k sebe obrátené tesniace plochy v tvare kužeľa (10, 7) s podstatne rovnakým vrcholovým uhlom (α).

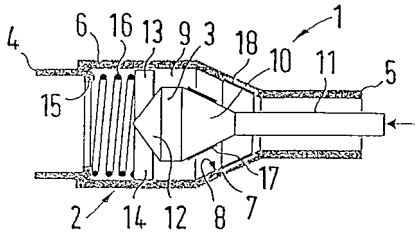

7 (51) F16L 11/15, H02G 3/04, B29D 23/18, B29C 53/08, F16L 7/00
(21) 1818-2001
(22) 16.06.2000
(31) 199 27 958.6
(32) 18.06.1999
(33) DE
(71) Schlemmer GmbH, Poing, DE;
(72) Stark Stefan, München, DE; Voll-Marjanovic Mile, Hassfurt, DE; Gröbmair Maximilian, Dietramszell, DE;
(74) Bušová Eva, JUDr., Bratislava, SK;
(86) PCT/EP00/05557
(87) WO00/79169
(54) Tvarovo stála vlnitá rúrka a spôsob jej výroby
(57) Vlnitá rúrka (1) pozostáva z plastu je vytvorená najmä na ochranné obalenie elektrických vodičov, má štrbinový otvor (4) prebiehajúci pozdĺž plášťovej priamky a vyrába sa tak, že vlnitá rúrka (1) sa potom, keď bola vytlačená a vo zvlňovacom zariadení vybavená konvexnými vlnami (2) a konkávnymi vlnami (3), rozreže v ďalej umiestnenom rezacom zariadení pozdĺž ľubovoľnej priamky, pričom vedenie rezu sa deje pod rovnomerne stúpajúcim, prípadne klesajúcim uhlom, ktorý, čo sa týka jeho sklonu, leží medzi polomerom vlnitej rúrky, prípadne dotyčnicou na vlnitú rúrku, totiž ako šikmý rez. Rozrezaná vlnitá rúrka (1) sa vedie tvarovacím zariadením, umiestneným za rezacím zariadením, v ktorom je stlačená tak, že okraje (5, 6) štrbinového otvoru (4) sa posunú vzájomne cez seba. Hneď potom, keď sa vlnitá rúrka ochladí, sa vnútri ležiaci okraj (5) štrbinového otvoru (4) vedie smerom von a položí sa cez druhý, predtým von ležiaci okraj (6).

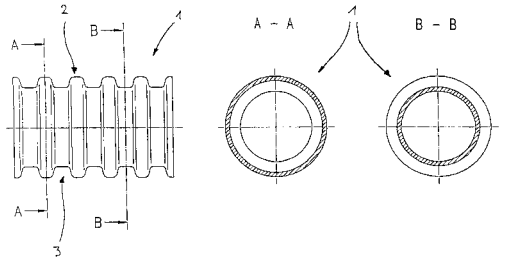

7 (51) F16L 23/14
(21) 1776-2001
(22) 15.06.2001
(31) 200 12 782.9
(32) 21.07.2000
(33) DE
(71) Gebhardt - Stahl GmbH, Werl, DE;
(72) Gebhardt Manfred, Soest, DE;
(74) ROTT, RŮŽIČKA & GUTTMANN, v. o. s., Bratislava, SK;
(86) PCT/EP01/06805
(87) WO02/08654
(54) Prírubový profil na nasadenie na styčné okraje vzduchových potrubí
(57) Opísaný je prírubový profil (1) na nasadenie na styčné okraje vzduchových potrubí a na uloženie rohových uholníkov tvoriacich montážny rám, pričom tento prírubový profil (1) má v reze v podstate tvar písmena L, ktorého spodné rameno (2) pozostáva z dvoch stien (3, 4) s na jednej strane otvorenou medzerou medzi týmito stenami (3, 4) na obopnutie okrajov vzduchového potrubia, vo zvislom ramene (5) prírubového profilu (1) je vytvorená dutá komora (8) na uloženie ramena rohového uholníka a v mieste prechodu medzi ramenami (2, 5) prírubového profilu (1) je na jednej zo stien (7, 6) v uhle 180 ° vytvorený spätný ohyb (9a, 9b) oddeľujúci navzájom tieto ramená (6, 7), ktorý sa svojím vrcholom dotýka protiľahlej steny (6, 7). Stena (6, 7) a spätný ohyb (9a, 9b) sú navzájom spojené laserovým zvarovým švom (10).

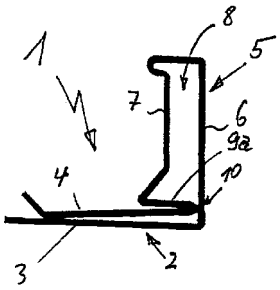

7 (51) F16L 51/00
(21) 1566-2000
(22) 18.10.2000
(71) Slovenské energetické strojárne, a. s., Tlmače, SK;
(72) Danko Ladislav, Levice, SK;
(54) Segmentový kompenzátor
(57) Kompenzátor pozostáva z priamych viacvlnových segmentov (1) vzájomne pevne vzduchotesne spojených zvarom (3) kolmým na os vĺn. Konštrukcia priamych viacvlnových segmentov (1) umožňuje použiť výšku vĺn 300 mm. Viacvlnové segmenty (1) sú na jednej strane privarené o vstupnú prírubu (4) a na protiľahlej strane o výstupnú prírubu (5).

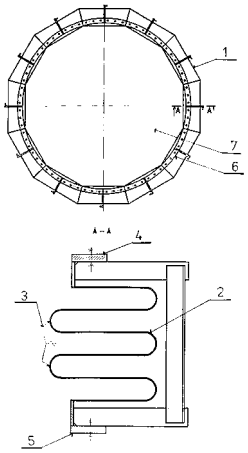

7 (51) F23D 14/00
(21) 1543-2001
(22) 24.10.2001
(71) Rákoš Jaroslav, Ing., CSc, Košice, SK; Rákoš Jaroslav, junior, Košice, SK;
(72) Rákoš Jaroslav, Ing., CSc, Košice, SK; Rákoš Jaroslav, junior, Košice, SK;
(54) Horák s excitačným zariadením
(57) Zariadenie rieši úplnú kontrolu spaľovania horákov na všetky druhy paliva, pričom pôsobí na zložky, ktoré vstupujú do spaľovacieho procesu. Elektrické excitačné zariadenie pozostáva z budiča (1), ktorý obklopuje pracovný priestor (2), a je umiestnené tak, aby pôsobilo na ionizované časti paliva v spaľovacom procese bez toho, aby sa zapálil oblúk. Súčasťou konštrukcie je aj zmiešavacie zariadenie (3), prívod paliva (4), prívod vzduchu (5) a obvod excitovanej zmesi (6). Uskutočnenie usporiadania zariadenia má zásadný vplyv na stechiometriu spaľovacích procesov, teda na generovanie tepla a zloženie spalín.

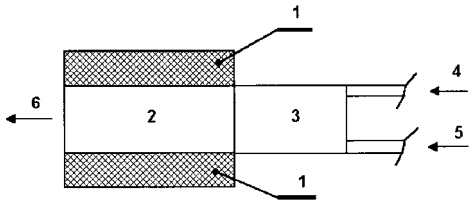

7 (51) F23G 1/00
(21) 1167-2001
(22) 02.07.2001
(71) Imriš Ivan, prof. Ing., DrSc, Košice, SK; Klenovčanová Alexandra, RNDr., PhD., Košice, SK; Albíni Július, Ing., Rimavská Sobota, SK;
(72) Imriš Ivan, Prof.Ing, DrSc, Košice, SK; Klenovčanová Alexandra, RNDr, PhDr, Košice, SK; Albíni Július, Ing, Rimavská Sobota, SK;

(54) Spôsob likvidácie hospodárskych zvierat v dôsledku infekčných nákaz, predovšetkým SLAK a BSE v mobilnom plazmovom splynovacom zariadení

(57) Je opísané mobilné plazmové splynovacie zariadenie na likvidáciu hospodárskych zvieratpostihnutých infekčnými chorobami, ktorého podstata spočíva v tom, že spracovávaný materiál sa splynuje v plazmovom reaktore pri teplote niekoľko tisíc °C. Pôsobením vysokých teplôt a UV žiarenia je zaručená bezpečná likvidácia vírusov a iných patogénov. Plynným produktom je vysokohorľavý pyrolýzny plyn, ktorý sa využije ako palivo v kogeneračnej jednotke. Nesplynené inertné zložky, ktorých objem spravidla nepresahuje niekoľko percent pôvodného objemu, vytvoria na dne reaktora tekutú fázu – trosku.

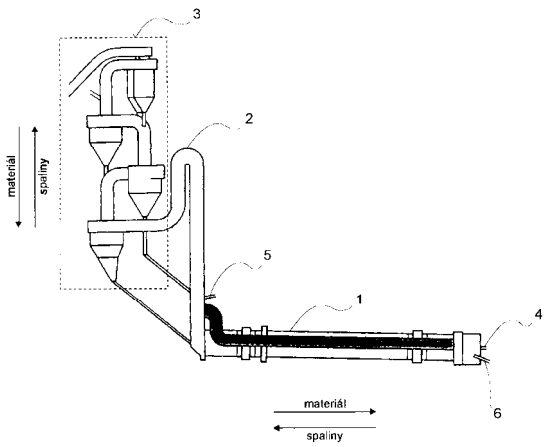

---

7 (51) F23G 7/00, 5/00, C04B 0/00
(21) 242-2001
(22) 19.02.2001
(71) Považská cementáreň, a. s., Ladce, SK;
(72) Martauz Pavel, Ing., Ladce, SK; Strigáč Július, Ing. PhD., Halič, SK; Orság Zdeno, Ing., Trenčín, SK; Tiso Ivan, Ing., Trenčianska Teplá, SK; Gach Ferdinand, Ing., Ladce, SK; Ježo Ľubomír, Ing., Ladce, SK; Ivanka Vladimír, Ing., Púchov, SK;
(74) Dudová Tatiana, Trenčín, SK;
(54) Spôsob likvidácie upravených organických odpadov spaľovaním v cementárskych rotačných peciach

(57) Spôsob likvidácie upravených organických odpadov, najmä mäsovo-kostných múčok, odpadových tukov a iných spracovaných veterinárnych odpadov živočíšneho pôvodu spaľovaním v cementárskej rotačnej peci (1), ktorá je vyhrievaná pri procese výpalu slinku ušľachtilým palivom alebo zmesou ušľachtilých palív, prípadne zmesou obsahujúcou ušľachtilé a alternatívne palivá. Tieto odpady sú pridávané do cementárskej rotačnej pece (1) buď cez hlavný horák (4) a/alebo kalcinačný horák (5) priamo do plameňa, a/alebo cez pomocný horák (6) do plameňa s teplotami 1900 až 2000 °C, a/alebo do horúcej časti rotačnej pece (1) s teplotami 1400 až 1900 °C. Pri tomto spôsobe sa časť energetického obsahu ušľachtilého paliva alebo zmesi ušľachtilých palív, prípadne zmesi obsahujúcej ušľachtilé a alternatívne palivá nahradí mäsovo-kostnou múčkou, odpadovým tukom a/alebo inými spracovanými živočíšnymi odpadmi, ktoré pri vysokých teplotách a oxidačnej pecnej atmosfére v nadbytku spaľovacieho vzduchu vyhoria s využitím ich tepelnej energie. Netoxické spaliny po dokonalej termickej deštrukcii sa sčasti zachytia pri protiprúdovom výpale na zomletej surovinovej zmesi a tvoriacom sa slinku a popol vzniknutý z kostných minerálov horením kvantitatívne prereaguje do hmoty slinku s mineralizujúcim účinkom oxidu fosforu P_20_5 na tvorbu slinkových fáz.

---

7 (51) F24F 13/18, 13/24, 7/013, 1/00, E06B 7/10
(21) 1368-2001
(22) 03.02.2000
(31) PV 135-99, PV 1368-99
(32) 03.02.1999, 05.10.1999
(33) SK, SK
(71) Nemček Milan, Ing., Bratislava, SK;
(72) Nemček Milan, Ing., Bratislava, SK;
(74) Čechvalová Dagmar, Bratislava, SK;
(86) PCT/SK00/00003
(87) WO00/46555
(54) Otvorová výplň s vetracím a zvukotlmiacim zariadením do priestorov

(57) Otvorová výplň pozostávajúca z rámu (1) a krídla (2) má na interiérovej strane krídla umiestnené vetracie jednotky (5) pozdĺžneho tvaru. Vo vetracej jednotke je zvukopohltivá hmota, ktorá vytvára vetrací a zvukotlmiaci kanál. Tento má vyústenie do interiéru a vyústenie do exteriéru cez spojovacie potrubie (56). Vo vetracom kanáli je umiestnený ventilátor. Vzduch prúdi vetracou jednotkou pri zatvorenej polohe krídla rovnobežne s rovinou krídla. Dve vetracie jednotky môžu byť usporiadané ako výmenník tepla.

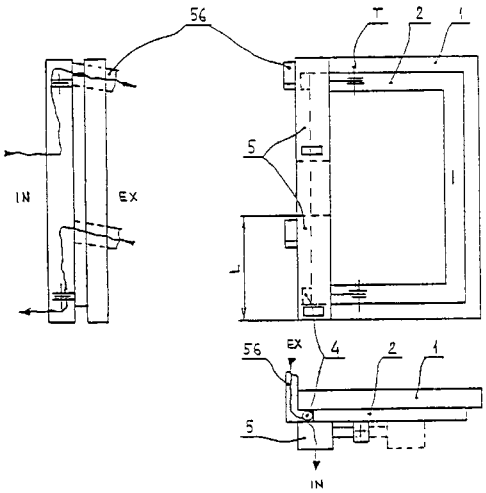

7 (51) F26B 21/06, 25/22
(21) 1426-2001
(22) 21.03.2000
(31) 199 19 206.5
(32) 28.04.1999
(33) DE
(71) Bühler AG, Uzwil, CH;
(72) Seiler Werner, Züberwangen, CH; Tobler Hans, Algetshausen, CH; Guster Franz, Arnegg, CH; Brühwiler Marcel, St. Gallen, CH; Agarwal Mukul, Zürich, CH;
(74) PATENTSERVIS BRATISLAVA, a. s., Bratislava, SK;
(86) PCT/CH00/00163
(87) WO00/66963
(54) Spôsob a zariadenie na optimalizáciu riadenia procesu a monitorovania procesu v sústave na výrobu cestovín
(57) Spôsob a zariadenie uskutočňuje vylepšenú reguláciu sušenia a zníženie chybnej produkcie. Riešenie úlohy sa uskutočňuje reguláciou klímy v sušiči použitím on-line snímačov (9) a inteligentných softvérových technológií.

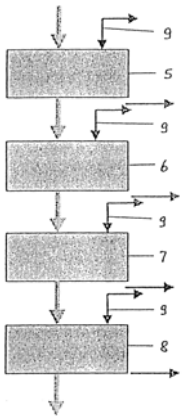

7 (51) F28F 9/20, F24C 15/22, F24D 19/02, F28F 3/14
(21) 587-2001
(22) 30.04.2001
(71) Priecel Miroslav, Komárno, SK; Dick Robert, Komárno, SK;
(72) Priecel Miroslav, Komárno, SK;
(54) Tepelný reflektor z papierov a hliníkovej fólie zrkadlového lesku
(57) Tepelný reflektor z papierov a hliníkovej fólie zrkadlového lesku sa skladá z dvoch priamych papierových listov (1) a (2), medzi ktorými je vlepený jeden zvlnený alebo zohýbaný, alebo prelamovaný papierový list (3), pričom otvory kanálikov medzi papierovými listami (1), (2) a (3) sú z obidvoch strán prelepené papierovými pásmi (4) a (5) a celý takto zlepený papierový útvar je oblepený hliníkovou fóliou zrkadlového lesku tak, aby strana so zrkadlovým leskom bola orientovaná od tepelného reflektora smerom von, pričom praktický efekt sa dosahuje odrazom tepelného žiarenia od hliníkovej fólie zrkadlového lesku, zlou tepelnou vodivosťou papiera použitého v konštrukcii tohto tepelného reflektora, ako aj tepelnoizolačnými vlastnosťami vzduchu vo vzduchových komorách tohto tepelného reflektora.

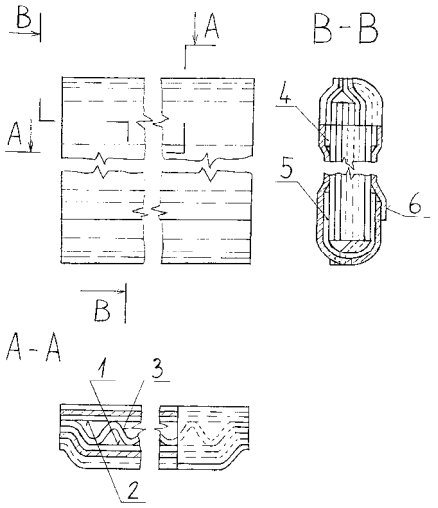

7 (51) F41A 3/16, 5/06, F41C 3/00
(21) 227-2000
(22) 18.02.2000
(71) Bicek Juraj, Šaľa, SK;
(72) Bicek Juraj, Šaľa, SK;
(54) Zariadenie na rotačné plnenie a vyprázdňovanie nábojovej komory krátkej ručnej guľovej zbrane
(57) Vystrelená strela pootočí a posunie vpred drážkovanú hlaveň (1) a cez závitové drážky (3) a (5) po pevných čapoch (4, 6) posunie vzad záver (7), ktorý cez pevné čapy (9, 11) a závitovú drážku (8) pootočí a posunie vzad celok (10) bicieho a napínacieho systému.

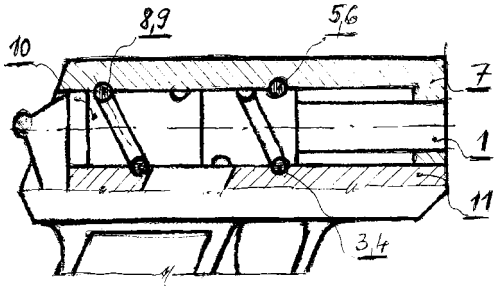

7 (51) F41A 19/06, 17/46
(21) 1614-2000
(22) 25.10.2000
(71) Michút Viktor, Štiavnik, SK;
(72) Michút Viktor, Štiavnik, SK;
(74) Ďurica Ján, Ing., Považská Bystrica, SK;
(54) Spúšťovo-bicí mechanizmus automatickej strelnej zbrane
(57) Účelom vynálezu je umožnenie streľby obmedzenou dĺžkou dávky. V spúšti (2) je výkyvne uložené vahadlo (3), vybavené záchytom (31) kohúta (7), pričom na strane záchytu (31) je vahadlo (3) odpružené a na druhej strane je podopreté prerušovačom (4), výkyvne uloženým v spúšti (2). Nad spúšťou (2) je posuvne uložený ozubený hrebeň (5) vybavený spínačom (11) prerušovača (4) a otočne uložená aretačná páka (9) polohy ozubeného hrebeňa (5). Ozubený hrebeň (5) je na jednom konci odpružený vzhľadom na rám (1) zbrane a druhým koncom dosadá na pre-

raďovač (6) režimu streľby. Kohút (7) spriahnutý s aretačnou pákou (9) prostredníctvom bicej pružiny (25) je vybavený posúvačom (8) ozubeného hrebeňa (5). Posúvač (8) ozubeného hrebeňa (5) je upravený na kohúte (7) výkyvne. Spínač (11) prerušovača (4) je tvorený výstupkom upraveným na bočnej stene ozubeného hrebeňa (5).

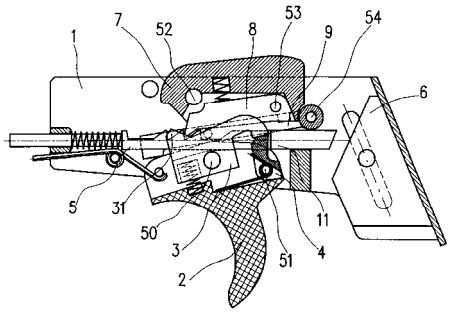

7 (51) F41G 1/467, F41B 5/14
(21) 33-2001
(22) 08.01.2001
(71) Zachar Andrej, Nové Zámky, SK;
(72) Zachar Imrich, Ing., Nové Zámky, SK; Zachar Andrej, Nové Zámky, SK;
(74) Kajabová Monika, JUDr., Bratislava, SK;
(54) Spôsob zameriavania a zariadenie na vykonávanie tohto spôsobu, hlavne pri lukostreľbe
(57) Spôsob zameriavania pri lukostreľbe je zabezpečený premietnutím nock-set (31) nad šípom (3) do stredu zrkadla so zameriavacím krížom (21) pri súčasnom splynutí mušky (51) s cieľom streľby. Podstatou zariadenia na uskutočnenie tohto spôsobu je, že v telese (1) a veku (14) telesa (1) je ukotvená nastavovacia skrutka (8), ktorej pootáčaním pomocou posuvnej matice (6) a priečneho suportu (4) sa zabezpečuje výškové a bočné prestavenie mušky (51) súčasne do požadovanej polohy na danú vzdialenosť cieľa.

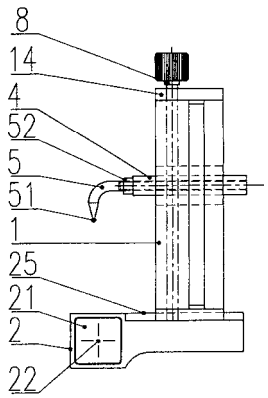

7 (51) F42B 10/14, 12/04
(21) 624-98
(22) 11.05.1998
(71) Konštrukta-Defence, a. s., Trenčín, SK;
(72) Kováč Dušan, Ing., Trenčín, SK; Hricko Milan, Ing., Trenčín, SK; Ševčík Juraj, Trenčín, SK; Maríkovič Miroslav, Ing., Trenčín, SK; Ritter Ivan, Ing., Trenčín, SK; Mandinec Pavol, Ing., Chocholná-Velčice, SK;
(54) Submunícia s kumulatívno-črepinovým účinkom
(57) Submunícia pozostáva z časti A zapaľovača tvorenej krytkou (19), v ktorej je uložená nápichová ihla (17) a stabilizačná stuha (18), pričom krytka 19 je poistená proti vypadnutiu dopravnou poistkou (23). Krytka (19) je nasunutá na telo (1) kotúča, v ktorom je uložený posúvač (3), v ktorom je umiestnený nosič (6) roznetky a roznetka (7), ktoré sú odtláčané prvou pružinou (8) na ihlu (9). Roznetka (7) slúži na zážih zlože časovacieho kotúča (2) a uvoľnenie aretovacieho kolíka (14), ktorý je dotláčaný na povrch zlože treťou pružinou (15) a uvedený v skrutke (16). Časť kolíka (14) prečnieva nad rovinu skrutky (16) a blokuje kolíkom (13) vysunutie posúvača (3) pomocou druhej pružiny (11), ktorá sa opiera o zátku (12). Funkčná poloha rozbušky (4) je zabezpečená vysunutím posúvača (3), ktorého poloha je daná vodiacim kolíkom (10) a zabezpečená vo vysunutej polohe poistným kolíkom (20) so štvrtou pružinou (21) a druhou skrutkou (22). Na časti A zapaľovača je nasunutá spodná časť B, zložená z tela (25), v ktorom je uložená trhavina (26), kumulatívna vložka (27) a iniciačná náplň (29). Spodná časť B je s časťou A zapaľovača prepojená prenoskou (28) a iniciačnou náplňou (29) a oddelené od seba sú dnom (30) a podložkou (31).

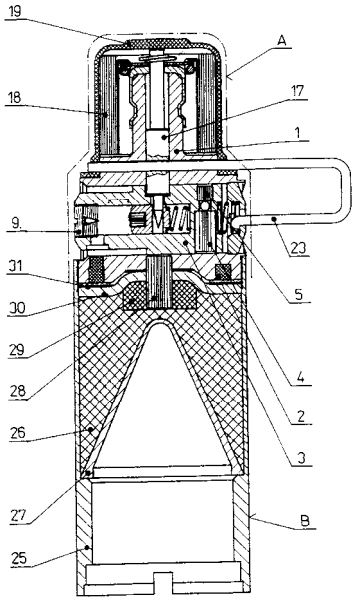

Trieda G

7 (51) G01F 11/22
(21) 1855-2001
(22) 20.06.2000
(31) 1012395, 1013392, 1013393
(32) 21.06.1999, 26.10.1999, 26.10.1999
(33) NL, NL, NL
(71) SARA LEE/DE N.V., Utrecht, NL;
(72) Bramer Albertus Maria, Culemborg, NL; D´Hond Paul Isodore, Zwijndrecht, NL;
(74) PATENTSERVIS BRATISLAVA, a. s., Bratislava, SK;
(86) PCT/NL00/00427
(87) WO00/79223

(54) Dávkovacie zariadenie na prípravu koncentrátu zo zásobníka meraným spôsobom

(57) Dávkovacie zariadenie, obsahujúce teleso (6a, 6b), ktoré obsahuje aspoň jeden prívod (2) a aspoň jeden vývod (4). Dávkovacie zariadenie je prispôsobené na dávkovanie viskózneho koncentrátu zo zásobníka (26) meraným spôsobom. Koncentrát v zriedenej forme poskytuje produkt vhodný na konzumáciu. Dávkovacie zariadenie je prispôsobené na to, aby bolo pripojené k skladovaciemu miestu zásobníka (26). S ohľadom na vynález obsahuje dávkovacie zariadenie zubové čerpadlo (8), ktoré sa nachádza v ceste toku kvapaliny, a toto zubové čerpadlo (8) môže byť poháňané napríklad rotorom (22), umiestneným proti toku kvapaliny od zubového čerpadla (8), v zmysle meniaceho sa magnetického poľa.

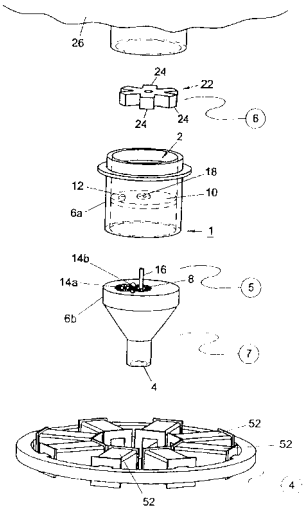

7 (51) G01F 11/22
(21) 1856-2001
(22) 20.06.2000
(31) 1012395, 1013392, 1013393
(32) 21.06.1999, 26.10.1999, 26.10.1999
(33) NL, NL, NL
(71) SARA LEE/DE N.V., Utrecht, NL;
(72) Bramer Albertus Maria, Culemborg, NL; D´Hond Paul Isodore, Zwijndrecht, NL;
(74) PATENTSERVIS BRATISLAVA, a. s., Bratislava, SK;
(86) PCT/NL00/00428
(87) WO00/79224
(54) Dávkovacie zariadenie na odmeriavanie dávok koncentrátu zo zásobníka

(57) Dávkovacie zariadenie (1), ktorého súčasťou je kryt (6a, 6b) s aspoň jedným vstupom (2) a jedným výstupom (4). Dávkovacie zariadenie (1) je usporiadané na odmeriavanie dávok viskózneho koncentrátu zo zásobníka (26). Dávkovacie zariadenie (1) je v praxi usporiadané na pripojenie k úložnému priestoru zásobníka (26). Súčasťou dávkovacieho zariadenia (1) podľa tohto vynálezu je rotor (22) spojený s krytom na otáčanie okolo osi otáčania, pričom rotor (22) sa otáča vplyvom meniaceho sa magnetického poľa a je mechanicky spojený s čerpadlom, ktoré je poháňané otáčaním rotora (22).

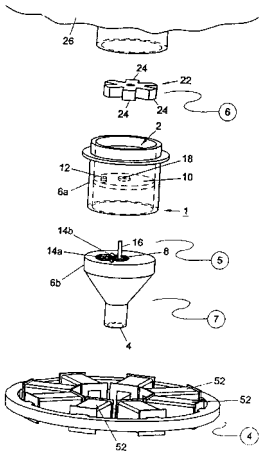

7 (51) G01G 11/02
(21) 54-2002
(22) 12.06.2000
(31) P-9900178
(32) 14.07.1999
(33) SI
(71) TERMO D. D., INDUSTRIJA TERMIČNIH IZOLACIJ ŠKOFJA LOKA, Škofja Loka, SI;
(72) Širok Brane, Vrhnika, SI; Mihovec Bojan, Škofja Loka, SI; Bradeško Franc, Škofja Loka, SI; Možina Peter, Poljane, SI;
(74) Majlingová Marta, Ing., Bratislava, SK;
(86) PCT/SI00/00016
(87) WO01/04588
(54) Dopravníkový merač na kontrolu plošnej hustoty minerálnej vlny

(57) Dopravníkové merače v procese výroby minerálnej vlny na kontrolu a nastavovanie špecifickej plošnej hustoty minerálnej vlny pri výrobe minerálnej vlny sa zakladajú na meraní hmotnostného toku minerálnej vlny. Celá konštrukcia dopravného pásu (2) je spolu s hnacím motorom (3) zavesená na pohyblivých tyčiach (4), časť gravitačnej sily dopravného pásu (2) a hnacieho elektrického motora (3) je zachytená dynamometrami (5) a zvyšná časť je vyvážená závažiami (7) cez páky (6). Pomer hmotností voľne zaveseného dopravného pásu (2) a motora (3) k závažiam (7) sa zvolí takým spôsobom, aby dynamometre (5) zachytávali v princípe čistú hmotnosť vrstvy (1) minerálnej vlny prítomnej na dopravnom páse (2).

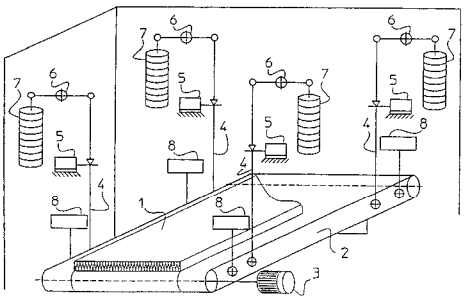

7 (51) G01J 1/00, G03G 13/00
(21) 1693-2000
(22) 09.11.2000
(71) Vojenská akadémia, Liptovský Mikuláš, SK;
(72) Herec Ivan, doc. Ing., CSc., Liptovský Mikuláš 4, SK; Komárek Karel, Ing., Liptovský Mikuláš 1, SK;
(54) Meranie vlastností biologických objektov, materiálov a ich vzájomných interakcií elektrografiou
(57) Usporiadanie na meranie vlastností biologických objektov, materiálov a vzájomných interakcií elektrografiou tvorené rukou pokusnej osoby alebo iného biologického objektu (1), ktorý má medzi ukazovákom a prostredníkom ruky zovretý skúmaný materiál (4), v tvare rúrkovom, profilovom, doskovom, miskovom, tvarového žiariča, ampulky (s roztokmi, vírusmi, baktériami, alergénmi, liekmi, látkami charakterizujúcimi určité choroby), ktorý je položený na fotografický papier (3), položený na dosku elektrografu pripojenú na zdroj vysokého napätia (2). Merania sa uskutočňujú za prirodzenej teploty rúk, zvýšenej teploty rúk a zníženej teploty rúk.

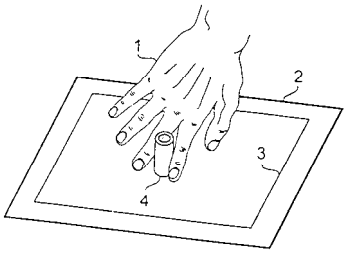

7 (51) G01L 3/22
(21) 1574-2001
(22) 31.03.2000
(31) 99/05452
(32) 29.04.1999
(33) FR
(71) BSF, Trappes, FR;
(72) Drecq Daniel, Saint Léger en Yvelines, FR; Lesobre Antoine, Boulogne, FR; Ben Ahmed Hamid, Rennes, FR; Prevond Laurent, Villeparisis, FR;
(74) Bezák Marián, Ing., Bratislava, SK;
(86) PCT/FR00/00816
(87) WO00/66991
(54) Zaťažovací stroj na testovaciu stolicu na testovanie spaľovacích motorov
(57) Zaťažovací stroj obsahujúci aspoň jedno brzdové zariadenie na báze Foucaultových prúdov, spojené s aspoň jedným elektrickým pohonným zariadením; pričom uvedené brzdové zariadenie obsahuje ozubený feromagnetický rotor (12), ktorý tvorí integrálny prvok s hriadeľom (2), ktorý je uložený tak, že môže rotovať v kryte (1), ktorý obsahuje aspoň jednu indukčnú cievku (5), umiestnenú vo vnútornej okrajovej oblasti krytu, s cieľom generovať magnetické pole, ktorým rotor prechádza kvôli vytváraniu Foucaultových prúdov slúžiacich na brzdenie rotácie hriadeľa; pričom uvedený hriadeľ je spojený s testovaným spaľovacím motorom. Uvedené riešenie sa pritom vyznačuje tým, že elektrické pohonné zariadenie je tvorené elektrickým motorom s premennou reluktanciou.

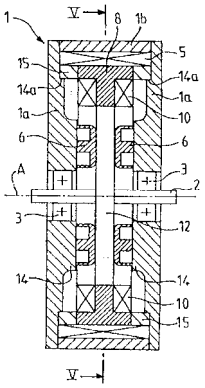

7 (51) G01P 1/02
(21) 1385-2001
(22) 26.01.2001
(31) 100 05 513.3
(32) 08.02.2000
(33) DE
(71) ROBERT BOSCH GMBH, Stuttgart, DE;
(72) Jennerjahn Andreas, Eisenach, DE;
(74) Bušová Eva, JUDr., Bratislava, SK;
(86) PCT/DE01/00309
(87) WO01/59464
(54) Indukčný snímač, najmä snímač frekvencie otáčania
(57) Indukčný snímač, ktorý má puzdro (4) s hlavným telesom (5) puzdra a telesom (6) základu cievky, pričom okolo základného telesa (6) cievky je ovinutá cievka. Snímač ďalej obsahuje magnet (2) s pólovým čapom (3) umiestneným v puzdre (4). Základné teleso (6) cievky puzdra (4) je pritom vytvorené v tvare kužeľa.

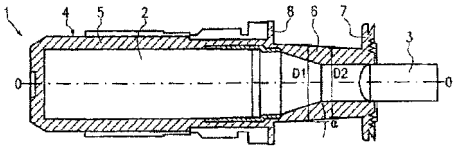

7 (51) G05D 23/00, F24D 3/16, 13/02
(21) 1464-2001
(22) 12.10.2001
(31) 100 54 897.0
(32) 06.11.2000
(33) DE
(71) Techem Service Aktiengesellschaft & Co. KG, Frankfurt am Main, DE;
(72) Ohl Jochen, Dr.-Ing., Groß-Umstadt, DE; Kähler Arne, Dr., Berlin, DE;
(74) Hörmann Tomáš, Ing., Bratislava, SK;
(54) Spôsob regulácie podlahového vykurovania alebo kombinovaného podlahového a radiátorového vykurovania
(57) Spôsob regulácie podlahového vykurovania a kombinovaného podlahového a radiátorového vykurovania, pri ktorom sa kvalita regulácie zlepšuje tým, že aspoň jeden regulačný parameter sa mení v závislosti od pracovného bodu regulátora (7, 8).

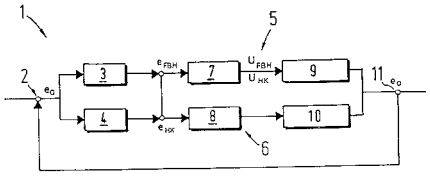

7 (51) G11B 7/24
(21) 1238-2001
(22) 06.03.2000
(31) 416/99
(32) 05.03.1999
(33) CH
(71) VIVASTAR MATERIALS AG, Cham, CH;
(72) Zafirov Atanas, Zug, CH; Rakovski Slavtcho, Allenwinden, CH; Bakardjieva-Eneva Jana, Allenwinden, CH;
(74) PATENTSERVIS BRATISLAVA, a. s., Bratislava, SK;
(86) PCT/CH00/00125
(87) WO00/54264
(54) Záznamové médium do zariadení na uchovávanie optických dát, spôsob výroby uvedeného záznamového média a zariadenie na uchovávanie optických dát so zodpovedajúcou záznamovou vrstvou
(57) Na zvýšenie stability zariadení na optické uchovávanie dát obsahujúcich záznamovú vrstvu vyrobenú zo záznamového média, pričom záznamové médium obsahuje okrem katiónového farbiva a najmenej jednej zložky s funkciou zhášadla aj stabilizátor. Stabilizátor je fenol s jednou alebo viacerými hydroxidovými skupinami, ktorý je v záznamovom médiu prítomný výhodne vo forme fenolátového iónu a ktorý tvorí časť aniónov pre katióny farbiva. Okrem toho záznamové médium môže obsahovať aj aniónový, organokovový tiolénový komplex nahrádzajúci zvyčajné zhášadlo a tvoriaci ďalšiu časť aniónov pre katióny farbiva.

7 (51) G11B 20/14
(21) 1251-2001
(22) 15.12.2000
(31) 00200058.6, 00200712.8
(32) 07.01.2000, 01.03.2000
(33) EP, EP
(71) Koninklijke Philips Electronics N.V., Eindhoven, NL;
(72) Coene Willem M. J. M., Eindhoven, NL;
(74) Žovicová Viera, Mgr., Bratislava, SK;
(86) PCT/EP00/12859
(87) WO01/52258
(54) Spôsob konverzie toku dátových bitov binárneho informačného signálu na tok dátových bitov obmedzeného binárneho kanálového signálu, zariadenie na kódovanie, signál pozostávajúci z toku dátových bitov obmedzeného binárneho kanálového signálu, nosič záznamu a zariadenie na kódovanie
(57) Spôsob konverzie binárnych informácií na obmedzený binárny kanálový signál. Binárne informácie sa konvertujú podľa kanálového kódu C_1 a kanálového kódu C_2 na m_1-bitové kanálové slová a m_2-bitové kanálové slová, pričom zreťazené kanálové slová vyhovujú obmedzeniam dĺžky série binárneho kanálového signálu. Kanálové slová sú vybrané z množín kanálových slov, kde každá množina pozostáva len z kanálových slov majúcich špecifické začiatočné časti. Vynález sa ďalej týka zariadenia na kódovanie, signálu obsahujúceho tok dátových bitov obmedzeného binárneho kanálového signálu, nosiča záznamu a zariadenia na dekódovanie.

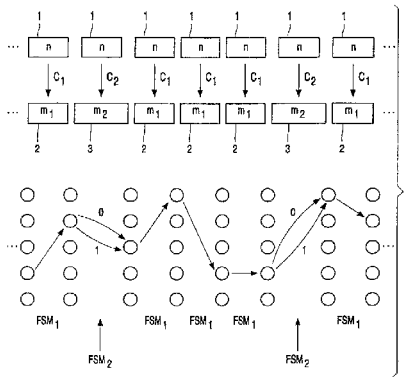

Trieda H

7 (51) H02H 3/00
(21) 713-2000
(22) 12.05.2000
(71) Žilinská univerzita, Žilina, SK;
(72) Končelík Václav, doc. Ing., PhD., Žilina, SK; Šoltýs Vojtech, doc. Ing., PhD., Žilina, SK; Končelík Marián, Ing., Žilina, SK;
(54) Zapojenie na bezpečné odpojenie výkonovej záťaže
(57) Zapojenie obsahujúce blok (1) prvého a blok (2) druhého kanála, z ktorých každý obsahuje modul (01, 02) riadiacej jednotky, ktorý je prepojený s modulom (10, 20) napájacieho zdroja, s modulom (12, 22) snímača stavu a s modulom (11, 21) spínacieho prvku, pričom modul (01) riadiacej jednotky a modul (02) riadiacej jednotky sú navzájom prepojené modulmi (13, 23) komunikačného kanála, modulom (03) spoločného spínacieho prvku a modulom (04) súčinového obvodu. Modul (11) spínacieho prvku a modul (21) spínacieho prvku sú prepojené modulom (03) spoločného spínacieho prvku, ktorý je prepojený s modulom (04) súčinového obvodu.

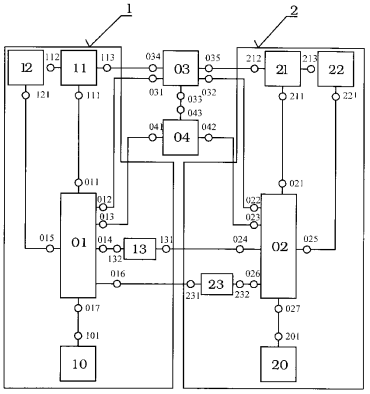

7 (51) H02H 3/28, G01R 17/02
(21) 712-2000
(22) 12.05.2000
(71) Žilinská univerzita, Žilina, SK;
(72) Končelík Václav, doc. Ing., PhD., Žilina, SK; Šoltýs Vojtech, doc. Ing., PhD., Žilina, SK; Končelík Marián, Ing., Žilina, SK;
(54) Zapojenie na bezpečnú identifikáciu elektrického signálu
(57) Zapojenie obsahujúce blok (1) prvého a blok (2) druhého kanála, z ktorých každý pozostáva z modulu (11, 21) snímača signálu s úpravou signálu prepojeného cez moduly (12, 22) filtra a cez moduly (13, 23) A/D prevodníka s modulmi (01, 02) riadiacej jednotky. Moduly (12, 22) sú prepojené s modulmi (01, 02) riadiacej jednotky cez moduly (15, 25) riadenia činnosti filtra a cez moduly (16, 26) D/A prevodníka. Moduly (13, 23) A/D prevodníka sú prepojené s modulmi (19, 29) referenčných obvodov. Moduly (01, 02) riadiacej jednotky sú prepojené s modulmi (10, 20) napájacieho zdroja, s modulmi (14, 24) limitných hodnôt a s modulmi (18, 28) výstupov. Moduly (01, 02) riadiacich jednotiek bloku (1) prvého a bloku (2) druhého kanála sú spätne prepojené cez moduly (17, 27) komunikačného kanála.

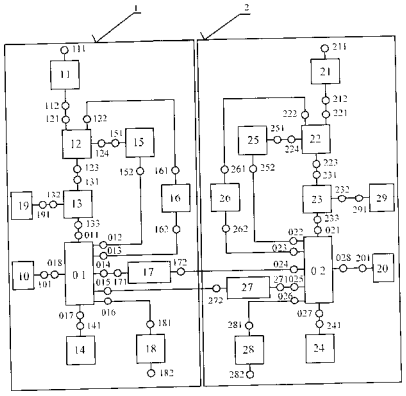

7 (51) H04L 9/32, H04N 7/167
(21) 159-2002
(22) 23.06.2000
(31) 1438/99
(32) 04.08.1999
(33) CH
(71) NAGRAVISION SA, Cheseau-sur-Lausanne, CH;
(72) Hill Michael John, Coppet, CH; Nicolas Christophe, Préverenges, CH; Sasselli Marco, Chardonne, CH;
(74) ROTT, RŮŽIČKA & GUTTMANN, v. o. s., Bratislava, SK;
(86) PCT/IB00/00847
(87) WO01/11820
(54) Spôsob a zariadenie na zaistenie integrity a pravosti súboru dát
(57) Spôsob na zaistenie integrity a pravosti dát odosielaných z riadiaceho centra k jednému alebo viacerým prijímačom. Každý prijímač zahŕňa dekodér (IRD), zabezpečovaciu jednotku (SC) a prostriedok (NET, REC) na komunikáciu s riadiacim centrom. Spôsob zahŕňa výpočet kontrolnej informácie (Hx), ktorá predstavuje výsledok jednosmernej a bezkolíznej funkcie aplikovanej na všetky alebo len na časť odoslaných dát, a odoslanie výsledku na overenie späť k riadiacemu centru. Riadiace centrum môže dekodér o pravosti dát informovať buď po hlavnej alebo spätnej trase.

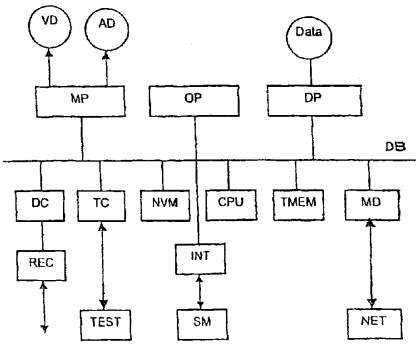

7 (51) H04M 1/02, H04B 1/38, H04Q 7/32
(21) 1551-2000
(22) 13.10.2000
(71) Lipták Jozef, RNDr., Bratislava, SK;
(72) Lipták Jozef, RNDr., Bratislava, SK;
(54) Mobilný telefón so zníženou intenzitou vyžarovania do mozgu používateľa
(57) Intenzita vyžarovania elektromagnetického žiarenia z antény (1) mobilného telefónu do mozgu používateľa sa znižuje s rastúcou vzdialenosťou medzi mozgom a anténou (1). Doteraz používané mobilné telefóny majú pri telefonovaní anténu (1) blízko slúchadla (3), teda blízko mozgu používateľa. Navrhnuté riešenie telefónu má anténu (1) vzdialenú od slúchadla (3) telefónu. Dosahuje sa to umiestnením antény (1) na/v spodku korpusu (2) alebo na/v spodnej časti krytu (4) korpusu (2) telefónu, ktorý sa vysúva smerom dole pod korpus (2). Alebo sa umiestni na/v hornej časti krytu (4) korpusu, ktorý sa do pracovnej polohy vyklápa smerom dole pod/dole vedľa korpusu (2) telefónu tak, že anténa (1) je počas telefonovania spodnou časťou telefónu.

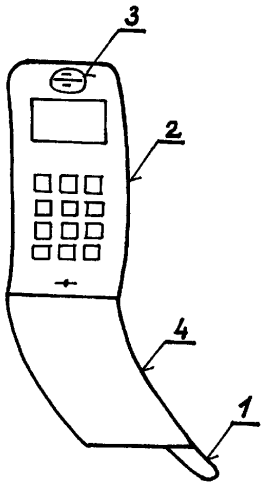

(51)	(21)
A01N 25/30	1502-2001
A01N 25/30	1500-2001
A01N 57/20	708-2001
A23D 7/00	70-2002
A23L 1/302	94-2002
A61B 5/04	1694-2000
A61C 17/34	109-2002
A61F 13/511	30-2002
A61K 6/00	1430-2001
A61K 6/00	1429-2001
A61K 7/00	1874-2001
A61K 9/16	1664-2001
A61K 9/20	307-2001
A61K 9/20	1561-2000
A61K 9/50	1911-2001
A61K 9/50	1910-2001
A61K 9/52	34-2002
A61K 31/00	1225-2001
A61K 31/225	257-2001
A61K 31/40	1538-2001
A61K 31/4045	552-2001
A61K 31/4184	1420-2001
A61K 31/42	950-2001
A61K 31/44	1632-2001
A61K 31/495	969-2001
A61K 31/495	173-2002
A61K 31/4985	172-2002
A61K 31/505	1110-2001
A61K 31/5517	783-2001
A61K 31/565	178-2002
A61K 31/70	210-2002
A61K 35/00	1717-2001
A61K 38/57	1633-2001
A61K 39/395	1813-2001
A61K 47/14	1393-2001
A61K 47/32	53-2002
A61K 51/08	1217-2001
A61L 15/42	1790-2001
A61L 15/42	99-2002
A61M 11/06	1094-2001
A61P 29/00	687-2001
A63H 33/08	1660-2000
A63H 33/10	9-2002
B01D 36/00	1842-2001
B22D 11/06	1460-2001
B22D 11/06	1461-2001
B23K 9/32	1852-2001
B27N 3/28	83-2002
B27N 3/28	85-2002
B61F 5/38	1247-2001
B65D 81/24	1789-2001
B65G 69/00	1928-2001
B65H 75/14	1341-2001

(51)	(21)
C02F 9/00	621-2001
C07B 57/00	633-99
C07C 17/12	1785-2001
C07C 45/29	1846-2001
C07C 209/38	1607-2001
C07C 211/35	1806-2001
C07C 211/51	608-2001
C07C 213/10	1900-2001
C07C 227/08	1473-2001
C07C 227/18	1331-2001
C07C 245/08	673-2000
C07C 255/29	1477-2000
C07C 275/42	522-2001
C07C 317/24	1985-2000
C07C 323/62	1938-2000
C07D 209/08	51-2002
C07D 209/34	1427-2001
C07D 211/90	2-2002
C07D 231/12	1152-2001
C07D 237/04	7-2002
C07D 237/22	1317-2001
C07D 237/26	1481-2001
C07D 239/34	1475-2001
C07D 239/48	1927-2001
C07D 263/56	1287-2001
C07D 265/30	1346-2001
C07D 265/36	1509-2001
C07D 277/18	1003-2001
C07D 277/78	1606-2001
C07D 295/04	1342-2001
C07D 295/08	1327-2001
C07D 307/87	1848-2001
C07D 307/87	1841-2001
C07D 307/87	1847-2001
C07D 401/04	1681-2001
C07D 401/12	1409-2001
C07D 401/12	1753-2001
C07D 401/14	1100-2001
C07D 405/06	6-2002
C07D 407/12	1371-2001
C07D 471/04	944-2001
C07D 493/04	1551-2001
C07D 493/08	1490-2000
C07D 495/04	665-2000
C07D 513/04	1685-2001
C07K 5/068	1759-2001
C07K 7/06	1872-2001
C07K 7/23	1323-2001
C07K 7/64	1255-2001
C07K 14/62	1241-2000
C07K 16/42	1459-2001
C08F 2/26	1618-2001

(51)	(21)
C08G 18/40	1865-2001
C08G 83/00	1600-2001
C08J 11/08	1274-2001
C08L 33/12	1807-2001
C08L 83/04	1412-2001
C09D 5/00	1340-2001
C09D 167/00	1041-2001
C10L 1/18	1180-2001
C10L 1/22	1513-2001
C11D 3/48	1850-2001
C12N 1/00	1693-2001
C12N 1/00	1694-2001
C12N 1/20	1306-2001
C12N 1/26	1695-2001
C12N 15/56	12-2002
C21D 8/12	1688-2001
C23C 16/32	1166-2001
C23C 22/53	92-2002
C25B 11/00	1620-2001
C25D 3/12	1643-2000
E01F 9/011	1441-2000
E02D 5/34	487-2001
E04F 15/18	1433-2001
E05D 15/48	1405-2001
F16K 5/06	1711-2001
F16K 31/22	1276-2001
F16L 11/15	1818-2001
F16L 23/14	1776-2001
F16L 51/00	1566-2000
F23D 14/00	1543-2001
F23G 1/00	1167-2001
F23G 7/00	242-2001
F24F 13/18	1368-2001
F26B 21/06	1426-2001
F28F 9/20	587-2001
F41A 3/16	227-2000
F41A 19/06	1614-2000
F41G 1/467	33-2001
F42B 10/14	624-98
G01F 11/22	1855-2001
G01F 11/22	1856-2001
G01G 11/02	54-2002
G01J 1/00	1693-2000
G01L 3/22	1574-2001
G01P 1/02	1385-2001
G05D 23/00	1464-2001
G11B 7/24	1238-2001
G11B 20/14	1251-2001
H02H 3/00	713-2000
H02H 3/28	712-2000
H04L 9/32	159-2002
H04M 1/02	1551-2000

FA9A Zastavené konania o prihláškach vynálezov na žiadosť prihlasovateľa

(21)	(21)	(21)	(21)
4-94	630-96	49-99	755-99
5-94	1066-97	478-99	51-2000

FB9A Zastavené konania o prihláškach vynálezov

(21)	(21)	(21)	(21)
3142-90	1582-96	437-98	1434-99
2684-91	12-97	625-98	1630-99
2745-92	215-97	788-98	1873-99
3631-92	364-97	888-98	55-2000
242-93	427-97	893-98	127-2000
723-93	627-97	1117-98	158-2000
629-94	730-97	1141-98	292-2000
679-94	748-97	1180-98	345-2000
1244-94	913-97	1534-98	426-2000
6-95	914-97	1535-98	914-2000
193-95	979-97	1613-98	993-2000
279-95	1038-97	1727-98	1113-2000
323-95	1096-97	122-99	1177-2000
411-95	1271-97	494-99	1416-2000
545-95	1416-97	643-99	1438-2000
560-95	1591-97	667-99	1571-2000
1134-95	91-98	741-99	1640-2000
1665-95	97-98	773-99	1729-2000
1234-96	274-98	1094-99	1869-2000
1312-96	285-98		

FD9A Zastavené konania o prihláškach vynálezov pre nezaplatenie poplatku

(21)	(21)	(21)	(21)
2900-91	1380-95	211-97	1532-97
225-94	449-96	265-97	1766-97
407-95	690-96	535-97	1795-97
440-95	691-96	553-97	1455-99
537-95	869-96	1342-97	1067-2000
1165-95	1170-96	1482-97	780-2001
1361-95	1668-96		

FC9A Zamietnuté prihlášky vynálezov

(21)	(21)	(21)	(21)
3579-91	417-94	692-96	1642-97
3904-91	587-94	1247-96	164-98
4167-91	593-94	291-97	751-98
2036-92	1051-94	868-97	256-99
826-93	138-96	1400-97	850-99
1323-93	466-96	1402-97	407-2001

MK4A Zaniknuté patenty uplynutím doby platnosti

(11)	Dátum zániku	(11)	Dátum zániku
262684	24.02.2002	270558	06.03.2002
264347	03.03.2002	273323	13.03.2002
270219	20.03.2002		

MM4A Zaniknuté patenty pre nezaplatenie udržiavacích poplatkov

(11)	Dátum zániku	(11)	Dátum zániku	(11)	Dátum zániku	(11)	Dátum zániku
276269	21.07.2001	279414	30.07.2001	279794	08.08.2001	280469	09.08.2001
277640	27.07.2001	279417	05.08.2001	279917	07.08.2001	280524	14.08.2001
277863	21.07.2001	279449	05.08.2001	279974	20.08.2001	280723	16.08.2001
277865	14.08.2001	279464	21.07.2001	280001	09.08.2001	280956	25.07.2001
278622	24.07.2001	279566	06.08.2001	280047	09.08.2001	281665	16.03.2001
278763	13.08.2001	279599	12.08.2001	280105	16.08.2001	281695	27.03.2001
278831	15.08.2001	279677	10.08.2001	280200	04.08.2001	281708	02.04.2001
278963	31.07.2001	279727	30.07.2001	280356	14.08.2001	281718	03.04.2001
279359	21.07.2001	279761	06.08.2001				

MM4F Zaniknuté autorské osvedčenia pre nezaplatenie udržiavacích poplatkov

(11)	Dátum zániku
263847	12.08.2001

PC4A Prevody a prechody práv na patenty

(11) 274420
(21) 965-88
(73) SANOFI-SYNTHELABO, Paris, FR;
Predchádzajúci majiteľ: SANOFI, Paris, FR;
Dátum účinnosti voči tretím osobám: 28.02.2002

---

(11) 278489
(21) 6587-89
(73) Greenbrier Germany GmbH, Hameln, DE;
Predchádzajúci majiteľ: Thyssen Umformtechnik + Guss GmbH, Remscheid, DE;
Dátum uzavretia zmluvy: 15.05.2001
Dátum účinnosti voči tretím osobám: 27.02.2002

---

(11) 278515
(21) 6586-89
(73) Greenbrier Germany GmbH, Hameln, DE;
Predchádzajúci majiteľ: Thyssen Umformtechnik + Guss GmbH, Remscheid, DE;
Dátum uzavretia zmluvy: 15.05.2001
Dátum účinnosti voči tretím osobám: 27.02.2002

---

(11) 279557
(21) 977-87
(73) SANOFI-SYNTHELABO, Paris, FR;
Predchádzajúci majiteľ: SANOFI, Paris, FR;
Dátum účinnosti voči tretím osobám: 28.02.2002

---

(11) 280373
(21) 1786-92
(73) Greenbrier Germany GmbH, Hameln, DE;
Predchádzajúci majiteľ: ABB Fläkt GmbH, Butzbach, DE;
Dátum uzavretia zmluvy: 14.05.2001
Dátum účinnosti voči tretím osobám: 26.02.2002

---

(11) 280373
(21) 1786-92
(73) ABB Fläkt GmbH, Butzbach, DE;
Predchádzajúci majiteľ: ABB HENSCHEL Waggon Union GmbH, Berlin, DE;
Dátum účinnosti voči tretím osobám: 26.02.2002

---

(11) 280849
(21) 279-94
(73) Greenbrier Germany GmbH, Hameln, DE;
Predchádzajúci majiteľ: ABB Fläkt GmbH, Butzbach, DE;
Dátum uzavretia zmluvy: 14.05.2001
Dátum účinnosti voči tretím osobám: 26.02.2002

---

(11) 280849
(21) 279-94
(73) ABB Fläkt GmbH, Butzbach, DE;
Predchádzajúci majiteľ: ABB HENSCHEL Waggon Union GmbH, Berlin, DE;
Dátum účinnosti voči tretím osobám: 26.02.2002

---

(11) 281231
(21) 1233-95
(73) ConPharma AS, Oslo, NO;
Predchádzajúci majiteľ: NORSK HYDRO A.S., Oslo, NO;
Dátum uzavretia zmluvy: 22.01.2002
Dátum účinnosti voči tretím osobám: 08.03.2002

QA4A Ponuky licencií

(11) 282325
(21) 1088-98
(54) Revolver
(73) Biacovský Oto, Ing., Bratislava, SK;
Dátum zápisu do registra: 26.02.2002

QC4A Ukončenie platnosti licenčných zmlúv na patenty

(11) 278360
(21) 503-92
(73) Biotika, a. s., Slovenská Ľupča, SK;
Držiteľ licencie: FERMAS, s. r. o., Slovenská Ľupča, SK;
Dátum ukončenia platnosti licenčnej zmluvy: 30.10.2000
Účinnosť ukončenia licenčnej zmluvy od: 19.03.2002

(11) 279061
(21) 1033-93
(73) Biotika, a. s., Slovenská Ľupča, SK;
Držiteľ licencie: FERMAS, s. r. o., Slovenská Ľupča, SK;
Dátum ukončenia platnosti licenčnej zmluvy: 30.10.2000
Účinnosť ukončenia licenčnej zmluvy od: 19.03.2002

(11) 279090
(21) 721-97
(73) Biotika, a. s., Slovenská Ľupča, SK;
Držiteľ licencie: FERMAS, s. r. o., Slovenská Ľupča, SK;
Dátum ukončenia platnosti licenčnej zmluvy: 04.12.2000
Účinnosť ukončenia licenčnej zmluvy od: 18.03.2002

(11) 279091
(21) 722-97
(73) Biotika, a. s., Slovenská Ľupča, SK;
Držiteľ licencie: FERMAS, s. r. o., Slovenská Ľupča, SK;
Dátum ukončenia platnosti licenčnej zmluvy: 30.10.2000
Účinnosť ukončenia licenčnej zmluvy od: 18.03.2002

(11) 279826
(21) 4935-90
(73) HOSTA, a.s., Holíč, SK; CHEMKO, a.s. Strážske, Strážske, SK;
Držiteľ licencie: Chemko, a.s. Strážske, Strážske, SK;
Dátum ukončenia platnosti licenčnej zmluvy: 01.10.2001
Účinnosť ukončenia licenčnej zmluvy od: 19.03.2002

TC4A Zmeny mien majiteľov v patentoch

(11) 274420
(21) 965-88
(73) ELF SANOFI, Paris, FR;
Dátum zápisu do registra: 28.02.2002

(11) 274420
(21) 965-88
(73) SANOFI, Paris, FR;
Dátum zápisu do registra: 28.02.2002

(11) 278489
(21) 6587-89
(73) Thyssen Umformtechnik + Guss GmbH, Remscheid, DE;
Dátum zápisu do registra: 27.02.2002

(11) 278489
(21) 6587-89
(73) Thyssen Umformtechnik GmbH, Remscheid, DE;
Dátum zápisu do registra: 27.02.2002

(11) 278515
(21) 6586-89
(73) Thyssen Umformtechnik GmbH, Remscheid, DE;
Dátum zápisu do registra: 27.02.2002

(11) 278515
(21) 6586-89
(73) Thyssen Umformtechnik + Guss GmbH, Remscheid, DE;
Dátum zápisu do registra: 27.02.2002

(11) 279557
(21) 977-87
(73) SANOFI, Paris, FR;
Dátum zápisu do registra: 28.02.2002

(11) 279557
(21) 977-87
(73) ELF SANOFI, Paris, FR;
Dátum zápisu do registra: 28.02.2002

TE4A Zmeny adries majiteľov v patentoch

(11) 274420
(21) 965-88
(73) SANOFI, Paris, FR;
Dátum zápisu do registra: 28.02.2002

(11) 279557
(21) 977-87
(73) SANOFI, Paris, FR;
Dátum zápisu do registra: 28.02.2002

HD9A Opravy adries

(21) 1669-2001
(72) Wirth Klaus, **K**riftel, DE;
Vestník: 4/2002 - BA9A

(21) 1760-2001
(72) Aken Ron-Van, Nieuwerk**erk** aan de Ijssel, NL;
Vestník: 4/2002 - BA9A

ČASŤ

ÚŽITKOVÉ VZORY

Kódy na označovanie jednotlivých druhov dokumentov (Štandard WIPO ST. 16)

Zapísané úžitkové vzory podľa zákona č. 478/1992 Zb. o úžitkových vzoroch v znení zákona NR SR č. 90/93 Z. z. o opatreniach v oblasti priemyselného vlastníctva	-kód **U**

Číselné kódy na označovanie bibliografických údajov (Štandard WIPO ST. 9)

(11) Číslo dokumentu
(21) Číslo prihlášky
(22) Dátum podania prihlášky
(24) Dátum nadobudnutia účinkov úžitkového vzoru
(31) Číslo prioritnej prihlášky
(32) Dátum podania prioritnej prihlášky
(33) Krajina alebo regionálna organizácia priority
(45) Dátum oznámenia o zápise úžitkového vzoru
(47) Dátum zápisu a sprístupnenia úžitkového vzoru verejnosti
(51) Medzinárodné patentové triedenie
(54) Názov
(62) Číslo pôvodnej prihlášky v prípade vylúčenej prihlášky
(67) Číslo pôvodnej prihlášky v prípade odbočenia
(71) Meno (názov) prihlasovateľa (-ov)
(72) Meno pôvodcu (-ov)
(73) Meno (názov) majiteľa (-ov)
(74) Meno (názov) zástupcu (-ov)
(86) Číslo podania medzinárodnej prihlášky podľa PCT
(87) Číslo zverejnenia medzinárodnej prihlášky podľa PCT

Poznámka:
Číslo uvádzané pred kódom (51) znamená verziu Medzinárodného patentového triedenia.

Kódy na označovanie záhlaví oznámení publikovaných vo Vestníku ÚPV SR (Štandard WIPO ST. 17)

FG1K Zapísané úžitkové vzory
MA1K Zaniknuté úžitkové vzory vzdaním sa
MC1K Vymazané úžitkové vzory
MG1K Čiastočne vymazané úžitkové vzory
MK1K Zaniknuté úžitkové vzory uplynutím doby platnosti
MM1K Zaniknuté úžitkové vzory pre nezaplatenie poplatkov za predĺženie platnosti
ND1K Prvé predĺženie platnosti úžitkových vzorov
ND1K Druhé predĺženie platnosti úžitkových vzorov
PC1K Prevody a prechody práva
PD1K Zmeny vlastníckych práv na úžitkové vzory (zálohy)
QB1K Licenčné zmluvy registrované alebo udelené
QC1K Ukončenie platnosti licencie
SB1K Zapísané úžitkové vzory do registra po odtajnení
TA1K Opravy mien pôvodcov
TB1K Opravy mien
TC1K Zmeny mien
TD1K Opravy adries
TE1K Zmeny adries
TF1K Opravy dátumov
TG1K Opravy zatriedenia podľa MPT
TH1K Opravy chýb alebo zmeny všeobecne
TK1K Opravy tlačových chýb vo Vestníku ÚPV SR

FG1K

Zapísané úžitkové vzory

(11)	(51)	(11)	(51)	(11)	(51)
3193	C12P 17/08	3195	B65D 5/16	3197	C04B 28/04
3194	F16L 55/17	3196	C03C 17/28	3198	E04B 5/46

7 (51) B65D 5/16
(11) 3195
(21) 24-2002
(22) 08.02.2002
(24) 09.05.2002
(45) 09.05.2002
(47) 12.03.2002
(72) Krňávek Vojtěch, Ing., Lanškroun, CZ;
(73) INVAR, s. r. o., Lanškroun, CZ;
(74) Čechvalová Dagmar, Bratislava, SK;
(54) Lepenkový kontajner s poistným uzáverom na výdaj a zber injekčných striekačiek a iného zdravotníckeho materiálu

---

7 (51) C03C 17/28, C04B 41/45
(11) 3196
(21) 261-2001
(22) 16.08.2001
(24) 09.05.2002
(45) 09.05.2002
(47) 21.03.2002
(72) Chmelický Peter, Ružomberok, SK; Mišík Martin, Prešov, SK;
(73) Chmelický Peter, Ružomberok, SK; Mišík Martin, Prešov, SK;
(54) Dekoračný prvok

---

7 (51) C04B 28/04 // C04B 111:27
(11) 3197
(21) 350-2001
(22) 07.12.2001
(24) 09.05.2002
(31) PUV 2001-12201
(32) 23.07.2001
(33) CZ
(45) 09.05.2002
(47) 21.03.2002
(72) Aškenázy Alexander, Ing., Moravská Ostrava, CZ;
(73) Moramis-holding, a. s., Moravská Ostrava, CZ;
(74) Rzymanová Kamila, Ing., Poprad, SK;
(54) Hydroizolačná hmota

---

7 (51) C12P 17/08
(11) 3193
(21) 330-2001
(22) 14.11.2001
(24) 09.05.2002
(45) 09.05.2002
(47) 22.02.2002
(72) Fuska Ján, prof. Ing., DrSc., Bratislava, SK; Fusková Alžbeta, Ing., Bratislava, SK; Proksa Bohumil, Ing., DrSc., Hlohovec, SK;
(73) Slovenské liečebné kúpele Piešťany, a. s., Piešťany, SK;
(74) Holoubková Mária, Ing., Bratislava, SK;
(54) Prostriedok na báze vermikulínu

---

7 (51) E04B 5/46, 9/32, E04C 1/42, E04D 3/06
(11) 3198
(21) 8-2002
(22) 24.01.2002
(24) 09.05.2002
(45) 09.05.2002
(47) 21.03.2002
(72) Šimo Juraj, Piešťany, SK; Sokolík Marian, Ing., Bratislava, SK;
(73) Šimo Juraj, O. P. O. M., Piešťany, SK;
(74) Beleščák Ladislav, Ing., Piešťany, SK;
(54) Plastový stavebný dielec

---

7 (51) F16L 55/17
(11) 3194
(21) 388-2000
(22) 19.05.2000
(24) 09.05.2002
(45) 09.05.2002
(47) 12.03.2002
(67) 764-2000
(72) Bernasovský Peter, doc. Ing., PhD., Bratislava, SK;
(73) VÚZ - Výskumný ústav zváračský, Bratislava, SK;
(74) Beleščák Ladislav, Ing., Piešťany, SK;
(54) Objímka na montážne spoje vysokotlakových rozvodov

---

(51)	(11)	(51)	(11)	(51)	(11)
B65D 5/16	3195	C04B 28/04	3197	E04B 5/46	3198
C03C 17/28	3196	C12P 17/08	3193	F16L 55/17	3194

ND1K Predĺženie platnosti úžitkových vzorov

(11)	(51)	(11)	(51)	(11)	(51)	(11)	(51)
881	F16B 2/02	968	A43B 7/22	1951	E04C 2/12	2307	C04B 24/08
941	C08L 91/06	1321	E05C 1/00	1989	E05C 1/06	2326	C21B 7/14
966	C10L 1/08	1929	F41B 15/04	1990	E05D 7/04	2414	A47G 7/00
967	F02C 7/24	1947	B65H 54/02	2004	A23K 1/18	3125	G01N 33/52

7 (51) A23K 1/18, 1/08
(11) 2004
(21) 70-98
(22) 09.03.1998
(73) STING - ITEC Slovakia, s. r. o., Nitra, SK;
(54) Kŕmna zmes ako náhradka mlieka na chov teliat

---

7 (51) A43B 7/22, 7/14, 7/32, 13/42, 13/12, 5/00
(11) 968
(21) 112-95
(22) 15.03.1995
(73) Vanko Igor, Partizánske, SK;
(54) Podošva obuvi sendvičovej štruktúry

---

7 (51) A47G 7/00, A47B 96/02, 96/14
(11) 2414
(21) 196-98
(22) 16.06.1998
(73) Frajman Oleg, Lanškroun, CZ;
(54) Viacúčelový závesný systém

---

7 (51) B65H 54/02
(11) 1947
(21) 66-98
(22) 09.03.1998
(73) Schwert Siegfried, Berlin, DE;
(54) Ťažné a navíjacie zariadenie

---

7 (51) C04B 24/08 // C04B 03:65
(11) 2307
(21) 254-98
(22) 10.03.1998
(73) Balogh Peter, Komárno, SK;
(54) Hydrofóbny prostriedok určený ako prísada do stavebných materiálov

---

7 (51) C08L 91/06, 95/00, C07C 31/02, C10H 07/02
(11) 941
(21) 71-95
(22) 21.02.1995
(73) VUP, a. s., Prievidza, SK;
(54) Hydrofobizačno-konzervačný prostriedok

---

7 (51) C10L 1/08, 1/10
(11) 966
(21) 86-95
(22) 02.03.1995
(73) HPJ-SK spol. s. r. o., Makov, SK;
(54) Ekologické palivo pre zápalné motory

---

7 (51) C21B 7/14
(11) 2326
(21) 53-98
(22) 25.02.1998
(73) NOVÁ HUŤ, a. s., Ostrava, CZ;
(54) Upínacia hlava prebíjacej tyče

---

7 (51) E04C 2/12, E04B 2/08
(11) 1951
(21) 91-98
(22) 27.03.1998
(73) DREVODOM, spol. s. r. o., Kysucké Nové Mesto, SK;
(54) Drevený zrubový panel

---

7 (51) E05C 1/00, E04F 10/06
(11) 1321
(21) 114-95
(22) 17.03.1995
(73) Antriebstechnik Gerhard Geiger GmbH and Co., Bietigheim-Bissingen, DE;
(54) Kľuka

---

7 (51) E05C 1/06
(11) 1989
(21) 136-98
(22) 30.04.1998
(73) NEXT, spol. s. r. o., Praha, CZ;
(54) Uzáver

---

7 (51) E05D 7/04
(11) 1990
(21) 137-98
(22) 30.04.1998
(73) NEXT, spol. s. r. o., Praha, CZ;
(54) Dvojdielny nastaviteľný záves

---

7 (51) F02C 7/24
(11) 967
(21) 90-95
(22) 06.03.1995
(73) Páleník Pavel-IZOL-PÁLENÍK, Bánovce nad Bebravou, SK;
(54) Izolačný segmentový plášť

---

7 (51) F16B 2/02
(11) 881
(21) 98-95
(22) 09.03.1995
(73) Marksteiner Heinz, Wien, AT;
(54) Zariadenie na pripevnenie tabuľky na podklad

---

7 (51) F41B 15/04
(11) 1929
(21) 64-98
(22) 22.12.1997
(73) Košťál Břetislav, Ing., Praha 10, CZ; Kupa Vladimír, Ing., Praha 5, CZ; Gajdoš František, Trnava, SK;
(54) Elektrický paralyzér

---

7 (51) G01N 33/52, 33/497
(11) 3125
(21) 107-2001
(22) 12.03.1998
(73) TEJAS, spol. s. r. o., Jablonec nad Nisou, CZ;
(54) Náplň do trubičky na kontrolu alkoholu v dychu

---

(51)	(11)	(51)	(11)	(51)	(11)	(51)	(11)
A23K 1/18	2004	C04B 24/08	2307	E04C 2/12	1951	F02C 7/24	967
A43B 7/22	968	C08L 91/06	941	E05C 1/00	1321	F16B 2/02	881
A47G 7/00	2414	C10L 1/08	966	E05C 1/06	1989	F41B 15/04	1929
B65H 54/02	1947	C21B 7/14	2326	E05D 7/04	1990	G01N 33/52	3125

MK1K Zaniknuté úžitkové vzory uplynutím doby platnosti

(11)	Dátum zániku	(11)	Dátum zániku	(11)	Dátum zániku	(11)	Dátum zániku
788	26.07.2001	1703	23.07.2001	1792	28.07.2001	1891	06.08.2001
789	18.08.2001	1723	25.07.2001	1822	25.07.2001	1936	24.07.2001
832	09.08.2001	1737	20.08.2001	1848	21.07.2001	2025	15.08.2001
1661	10.08.2001	1746	24.07.2001	1875	15.08.2001	2032	06.08.2001
1681	25.07.2001	1747	01.08.2001	1876	15.08.2001	2033	06.08.2001
1682	31.07.2001	1764	07.08.2001	1877	15.08.2001	2067	01.08.2001
1690	29.07.2001						

ČASŤ

PRIEMYSELNÉ VZORY

Číselné INID - kódy na označovanie bibliografických údajov VZ (Štandard WIPO ST. 80)

(11) Číslo zápisu
(15) Dátum zápisu
(18) Predpokladaný dátum uplynutia platnosti zápisu/predĺženia platnosti
(21) Číslo prihlášky
(22) Dátum podania prihlášky
(23) Výstavná priorita
(24) Dátum nadobudnutia účinkov priemyselného vzoru
(28) Počet vonkajších úprav
(31) Číslo prioritnej prihlášky
(32) Dátum podania prioritnej prihlášky
(33) Krajina alebo regionálna organizácia priority
(45) Dátum oznámenia o zápise priemyselného vzoru
(51) Medzinárodné triedenie priemyselných vzorov podľa LOC
(54) Názov
(55) Vyobrazenie priemyselného vzoru
(58) Dátum zániku alebo výmazu
(71) Meno (názov) a adresa prihlasovateľa (-ov)
(72) Meno pôvodcu (-ov)
(73) Meno (názov) a adresa majiteľa (-ov)
(74) Meno zástupcu

Poznámka:
Číslo uvádzané pred kódom (51) znamená verziu Locarnského triedenia priemyselných vzorov

Kódy na označovanie záhlaví oznámení publikovaných vo Vestníku ÚPV SR (Štandard WIPO ST. 17)

FG4Q Zapísané priemyselné vzory
MA4Q Zaniknuté priemyselné vzory vzdaním sa
MC4Q Vymazané priemyselné vzory
MG4Q Čiastočne vymazané priemyselné vzory
MK4Q Zaniknuté priemyselné vzory uplynutím doby platnosti
MM4Q Zaniknuté priemyselné vzory pre nezaplatenie poplatkov za predĺženie platnosti
ND4Q Prvé predĺženie platnosti priemyselných vzorov
ND4Q Druhé predĺženie platnosti priemyselných vzorov
PC4Q Prevody a prechody práv
PD4Q Zmeny dispozičných práv na priemyselné vzory (zálohy)
QB4Q Licenčné zmluvy registrované alebo udelené
QC1B Ukončenie platnosti licencie
SB4Q Zapísané priemyselné vzory do registra po odtajnení
TA4Q Opravy mien pôvodcov
TB4Q Opravy mien
TC4Q Zmeny mien
TD4Q Opravy adries
TE4Q Zmeny adries
TF4Q Opravy dátumov
TG4Q Opravy zatriedenia podľa LOC
TH4Q Opravy chýb alebo zmeny všeobecne
TK4Q Opravy tlačových chýb vo Vestníku ÚPV SR

FG4Q Zapísané priemyselné vzory

(11)	(51)	(11)	(51)	(11)	(51)	(11)	(51)
26436	15/09.17	26440	12/15.01	26444	09/01.01	26448	24/01.03
26437	25/03.11	26441	12/15.01	26445	09/01.01	26449	19/06.08
26438	21/01.01	26442	12/15.01	26446	09/05.04	26450	19/06.08
26439	02/03.00	26443	12/15.01	26447	25/01.04	26451	04/02.01

7 (51) 02/03.00
(11) 26439
(15) 22.02.2002
(18) 16.08.2006
(21) 173-2001
(22) 16.08.2001
(24) 09.05.2002
(31) 2001-33083
(32) 21.02.2001
(33) CZ
(72) Coufalíková Kateřina, Praha 4, CZ;
(73) Pražské pivovary, a. s., Praha 5, CZ;
(74) Čechvalová Dagmar, Bratislava, SK;
(54) Čiapka
(28) 2
(55)

26439 variant 1

26439 variant 2

---

7 (51) 04/02.01
(11) 26451
(15) 18.03.2002
(18) 26.10.2006
(21) 213-2001
(22) 26.10.2001
(24) 09.05.2002
(31) 29/141.105
(32) 30.04.2001
(33) US
(72) Eliav Eyal, New York, New York 10014, US; Scazziga Lorenzo, Ebmatingen, CH; Gatzemeyer John, Hillsborough, New Jersey 08853, US;
(73) COLGATE-PALMOLIVE COMPANY, New York, New York 10022, US;
(74) Čechvalová Dagmar, Bratislava, SK;
(54) Elektrická zubná kefka
(28) 1
(55)

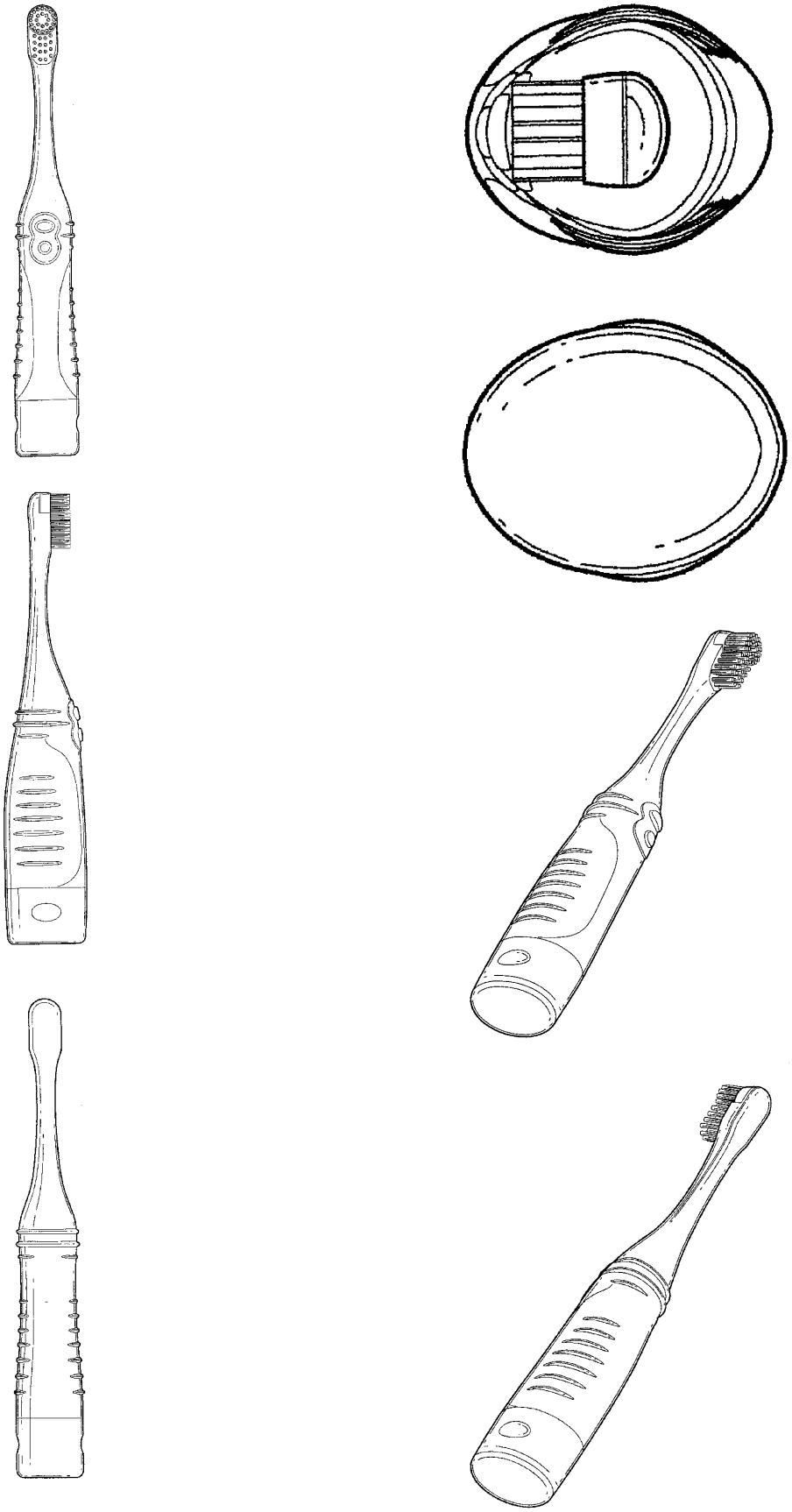

7 (51) 09/01.01
(11) 26444
(15) 22.02.2002
(18) 28.08.2006
(21) 179-2001
(22) 28.08.2001
(24) 09.05.2002
(31) 40102062.2
(32) 28.02.2001
(33) DE
(72) LAMBRECHT Anke, Hamburg, DE;
(73) Henkel Kommanditgesellschaft auf Aktien, Düsseldorf, DE;
(74) Majlingová Marta, Ing., Bratislava, SK;
(54) Nádoba
(28) 1
(55)

7 (51) 09/01.01
(11) 26445
(15) 12.03.2002
(18) 26.09.2006
(21) 191-2001
(22) 26.09.2001
(24) 09.05.2002
(31) 4 01 03 188.8
(32) 30.03.2001
(33) DE
(72) Steinhoff Silke, Düsseldorf, DE;
(73) Henkel Kommanditgesellschaft auf Aktien, Düsseldorf, DE;
(74) Majlingová Marta, Ing., Bratislava, SK;
(54) Nádobka na prostriedky starostlivosti o telo
(28) 1
(55)

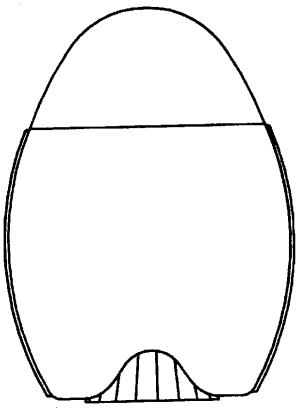

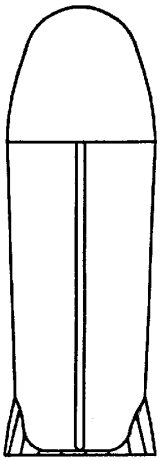

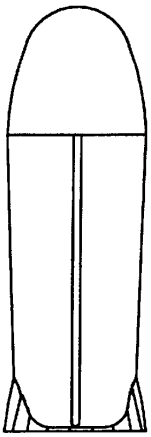

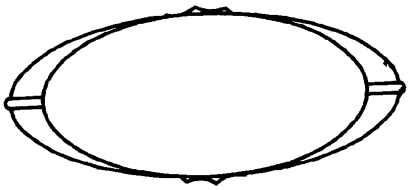

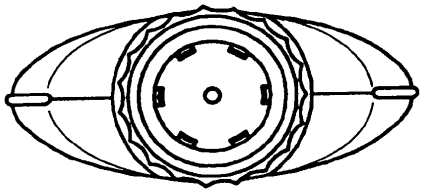

7 (51) 09/05.04
(11) 26446
(15) 12.03.2002
(18) 26.09.2006
(21) 192-2001
(22) 26.09.2001
(24) 09.05.2002
(31) 2100656
(32) 27.03.2001
(33) GB
(72) PLUCK Deborah, Mars BV, Veghel, NL;
(73) Mars UK Ltd., Berkshire SL1 4LG, GB;
(74) Majlingová Marta, Ing., Bratislava, SK;
(54) Kontajner na potravinárske výrobky
(28) 7
(55)

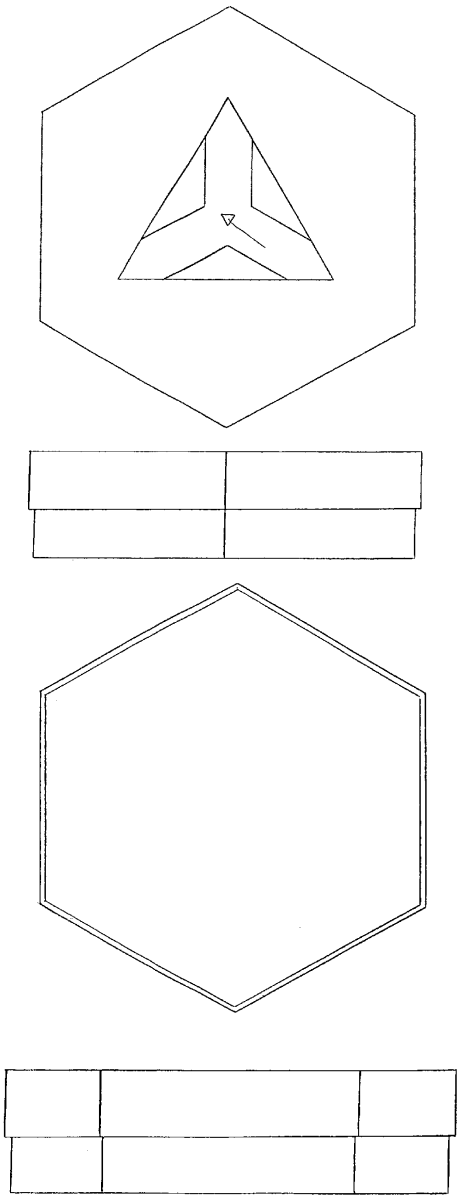

26446 variant 1

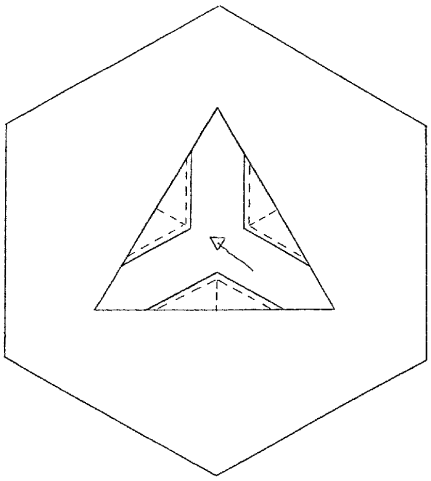

26446 variant 2

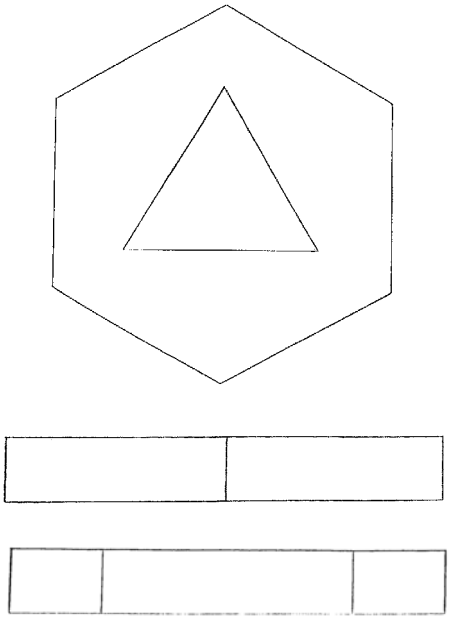

26446 variant 3

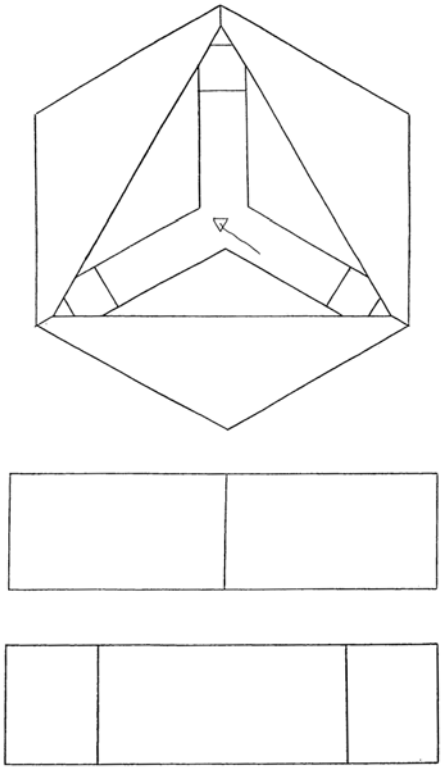

26446 variant 4

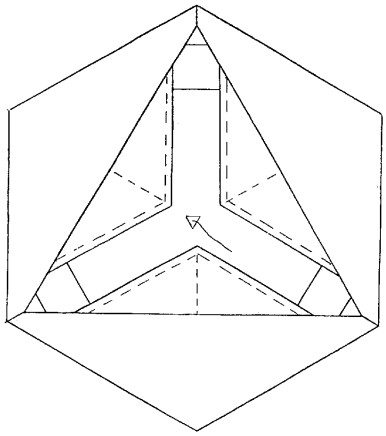

26446 variant 5

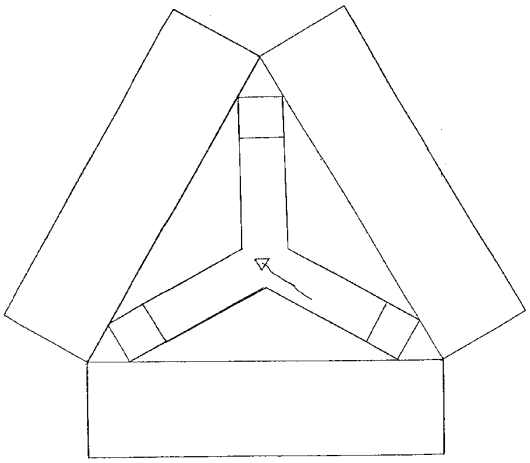

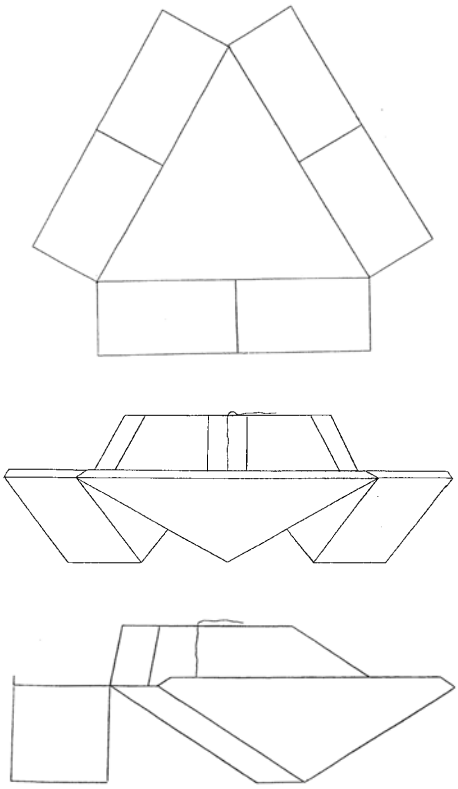

26446 variant 6

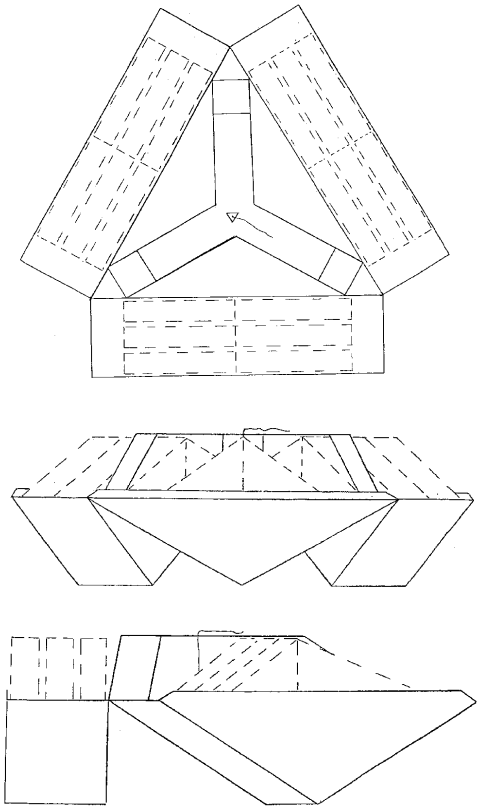

26446 variant 7

---

7 (51) 12/15.01
(11) 26442
(15) 22.02.2002
(18) 22.08.2006
(21) 177-2001
(22) 22.08.2001
(24) 09.05.2002
(72) Drábik Jaroslav, Ing., Beluša, SK; Hromka Vladimír, Ing., Beluša, SK; Rypák Martin, Púchov, SK;
(73) Matador, a. s., Púchov, SK;
(74) Mrenica Jaroslav, Ing., Púchov, SK;
(54) Dezén bežnej plochy plášťa DM1
(28) 1
(55)

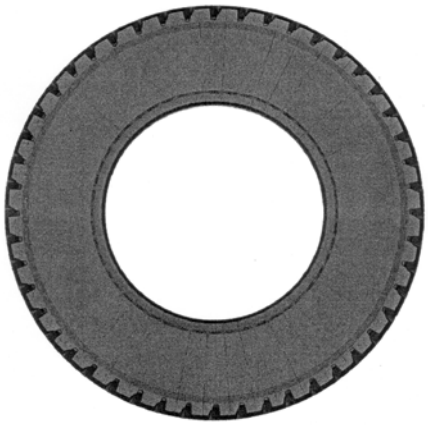

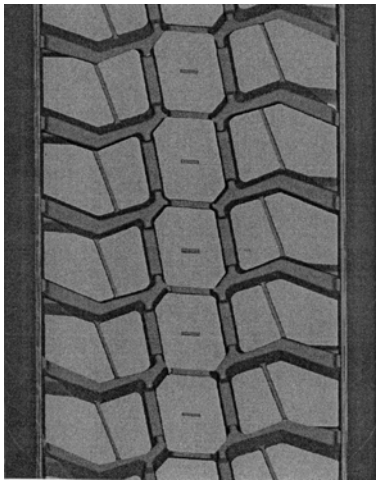

7 (51) 12/15.01
(11) 26441
(15) 22.02.2002
(18) 22.08.2006
(21) 176-2001
(22) 22.08.2001
(24) 09.05.2002
(72) Drábik Jaroslav, Ing., Beluša, SK; Pagáč Ľubomír, Ing., Púchov, SK; Rypák Martin, Púchov, SK;
(73) Matador, a. s., Púchov, SK;
(74) Mrenica Jaroslav, Ing., Púchov, SK;
(54) Dezén bežnej plochy plášťa DH1
(28) 1
(55)

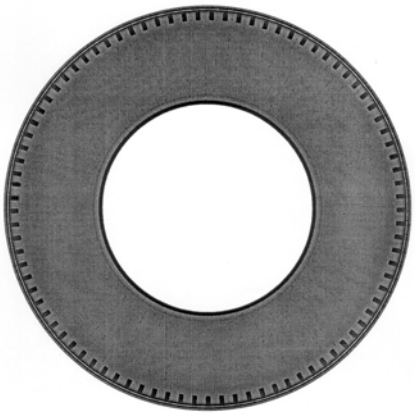

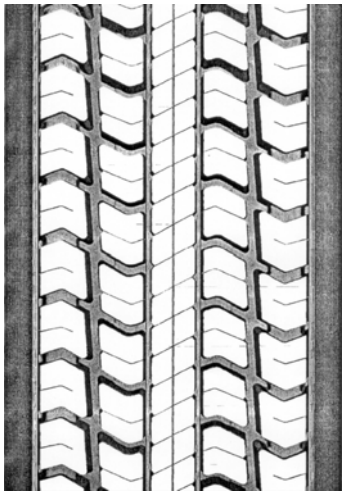

7 (51) 12/15.01
(11) 26440
(15) 22.02.2002
(18) 22.08.2006
(21) 175-2001
(22) 22.08.2001
(24) 09.05.2002
(72) Drábik Jaroslav, Ing., Beluša, SK; Hromka Vladimír, Ing., Beluša, SK; Rypák Martin, Púchov, SK;
(73) Matador, a. s., Púchov, SK;
(74) Mrenica Jaroslav, Ing., Púchov, SK;
(54) Dezén bežnej plochy plášťa FR1
(28) 1
(55)

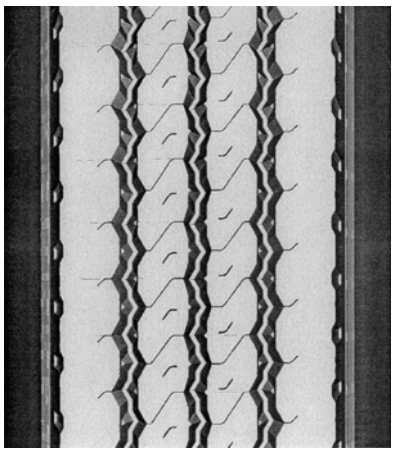

7 (51) 12/15.01
(11) 26443
(15) 22.02.2002
(18) 22.08.2006
(21) 178-2001
(22) 22.08.2001
(24) 09.05.2002
(72) Drábik Jaroslav, Ing., Beluša, SK; Pagáč Ľubomír, Ing., Púchov, SK; Rypák Martin, Púchov, SK;
(73) Matador, a. s., Púchov, SK;
(74) Mrenica Jaroslav, Ing., Púchov, SK;
(54) Dezén bežnej plochy plášťa FH2
(28) 1
(55)

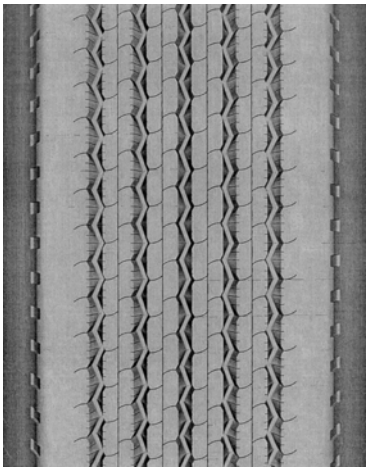

7 (51) 15/09.17
(11) 26436
(15) 22.02.2002
(18) 28.05.2006
(21) 128-2001
(22) 28.05.2001
(24) 09.05.2002
(72) Hupka Juraj, Ing., Dubnica nad Váhom, SK;
(73) TRENS, a. s., Trenčín, SK;
(54) Dodatočná prístavba obrábacieho centra
(28) 2
(55)

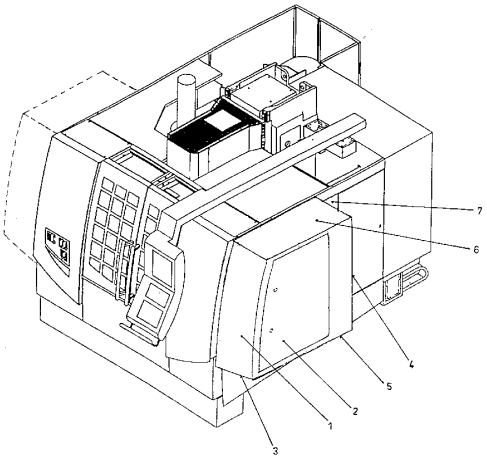

26436 variant 1

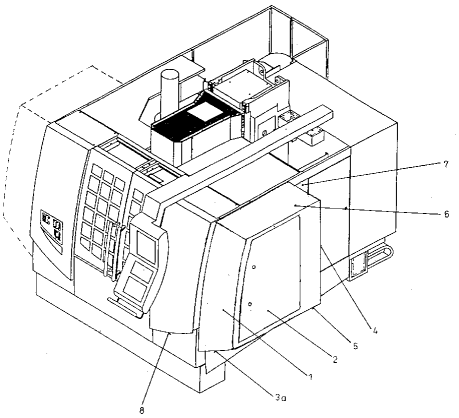

26436 variant 2

7 (51) 19/06.08
(11) 26449
(15) 18.03.2002
(18) 16.10.2006
(21) 204-2001
(22) 16.10.2001
(24) 09.05.2002
(31) 4 01 03 865.3
(32) 17.04.2001
(33) DE
(72) VAN ZUTHEM-MAASDAM Corine, Düsseldorf, DE; BARTLING Oliver, Hannover, DE; HERRMANNSEN Wulf, Ronnenberg, DE; BAUER Hans Valentin, Darmstadt, DE;
(73) Henkel Kommanditgesellschaft auf Aktien, Düsseldorf, DE;
(74) Majlingová Marta, Ing., Bratislava, SK;

(54) Korektor
(28) 1
(55)

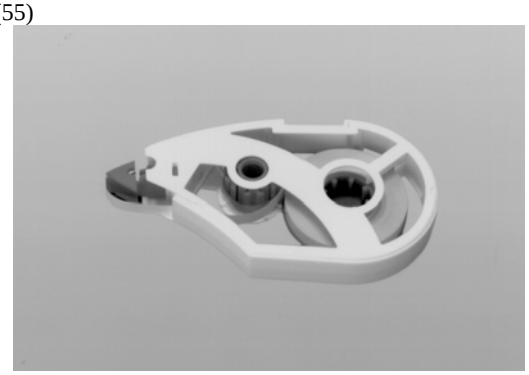

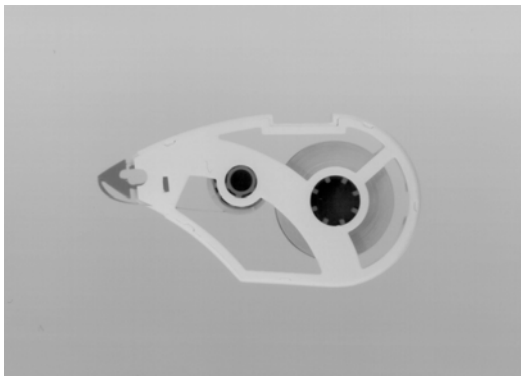

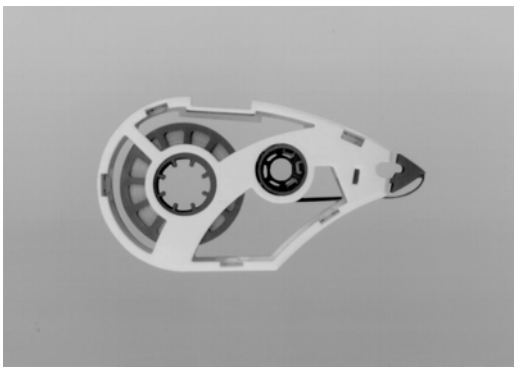

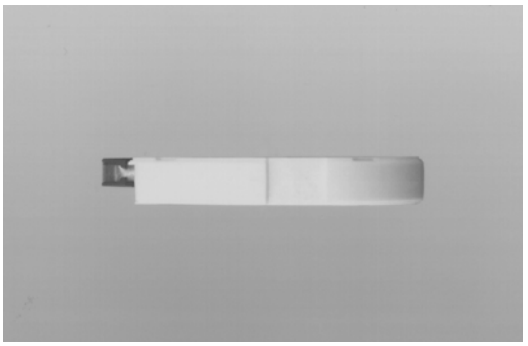

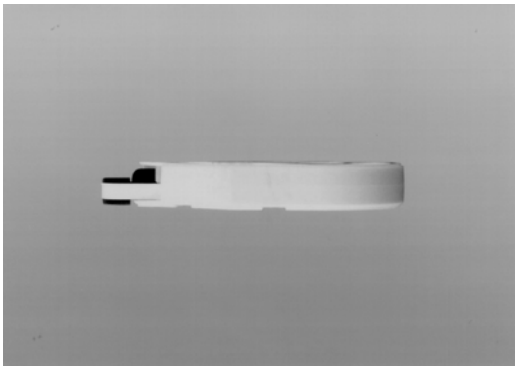

---

7 (51) 19/06.08
(11) 26450
(15) 18.03.2002
(18) 16.10.2006
(21) 205-2001
(22) 16.10.2001
(24) 09.05.2002
(31) 4 01 03 864.5
(32) 17.04.2001
(33) DE
(72) VAN ZUTHEM-MAASDAM Corine, Düsseldorf, DE; BARTLING Oliver, Hannover, DE; HERRMANNSEN Wulf, Ronnenberg, DE; BAUER Hans Valentin, Darmstadt, DE;
(73) Henkel Kommanditgesellschaft auf Aktien, Düsseldorf, DE;
(74) Majlingová Marta, Ing., Bratislava, SK;
(54) Korektor
(28) 1
(55)

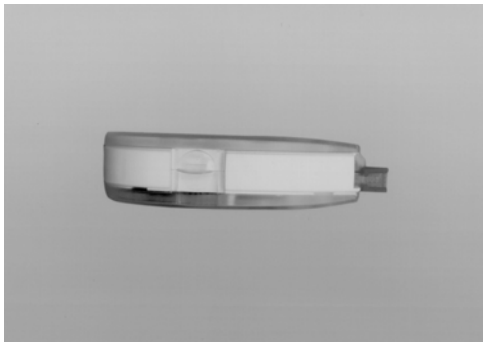

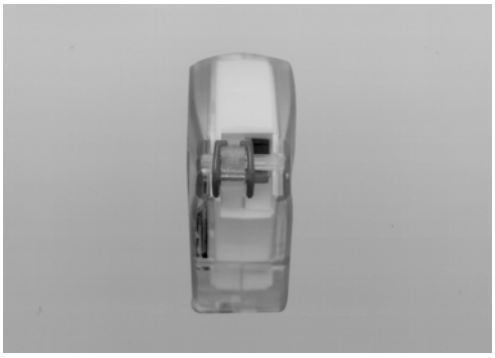

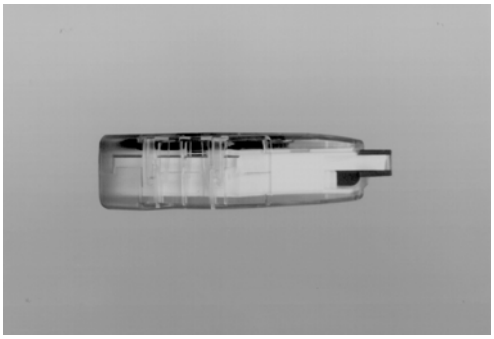

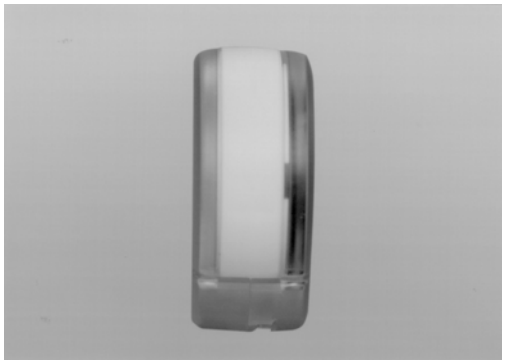

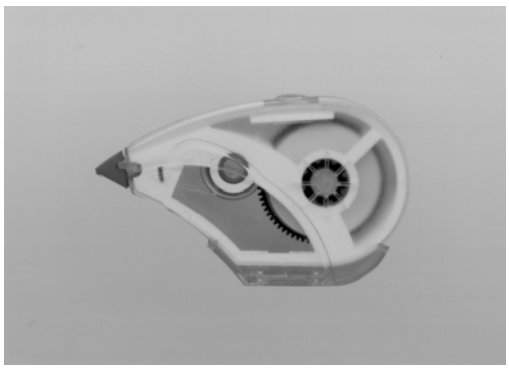

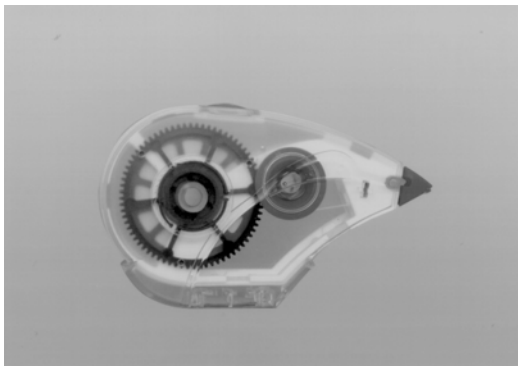

7 (51) 21/01.01
(11) 26438
(15) 22.02.2002
(18) 16.08.2006
(21) 172-2001
(22) 16.08.2001
(24) 09.05.2002
(31) 2001-33165
(32) 04.04.2001
(33) CZ
(72) Vocel Jindřich, Zlín, CZ; Čepický Jaroslav, Ing., Fryšták, CZ;
(73) FUNNY SPORT, s. r. o., Zlín, CZ;
(74) Beleščák Ladislav, Ing., Piešťany, SK;
(54) Stavebnicové viacúčelové ihrisko
(28) 16
(55)

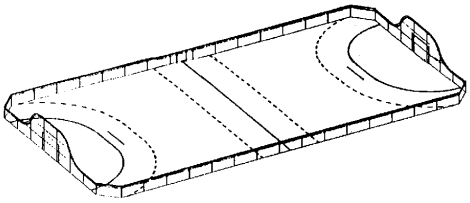

26438 variant 1

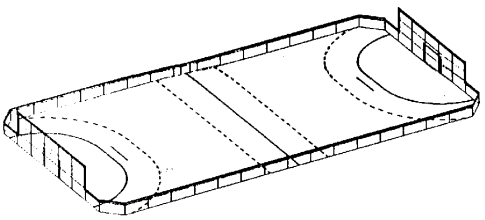

26438 variant 2

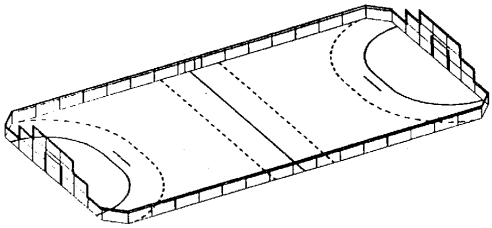

26438 variant 3

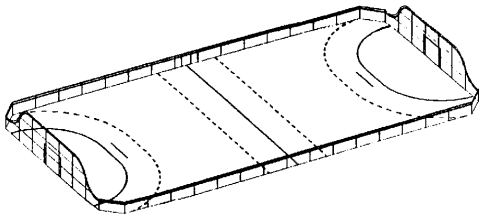

26438 variant 4

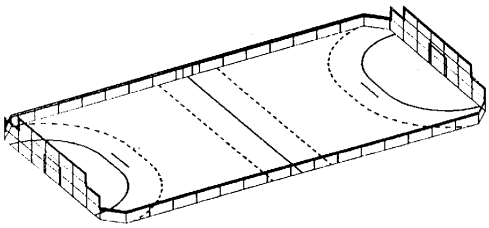

26438 variant 5

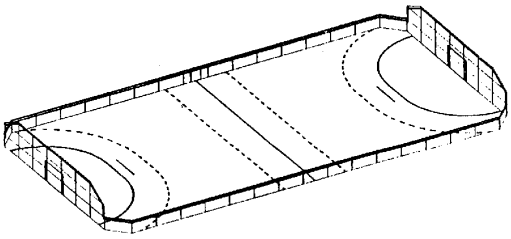

26438 variant 6

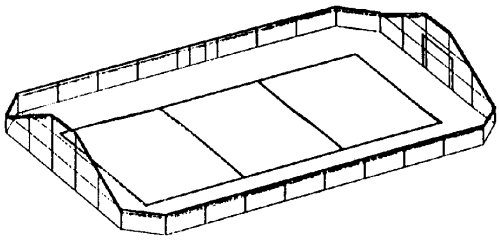

26438 variant 7

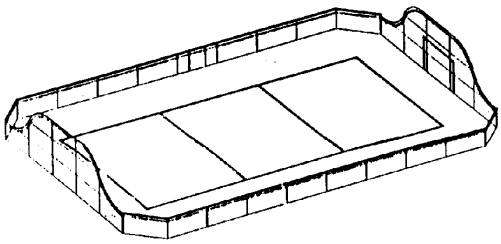

26438 variant 8

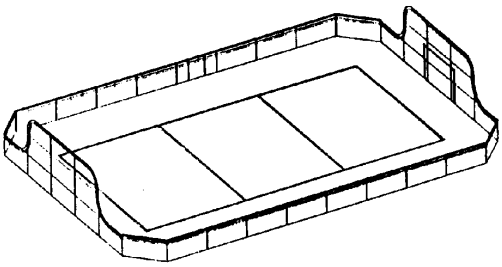

26438 variant 9

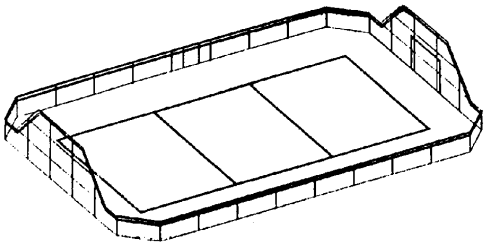

26438 variant 10

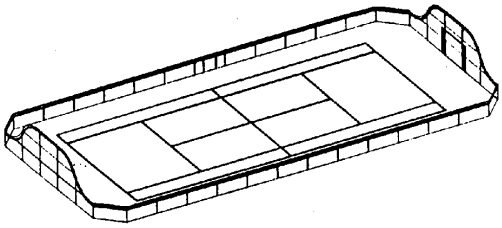

26438 variant 11

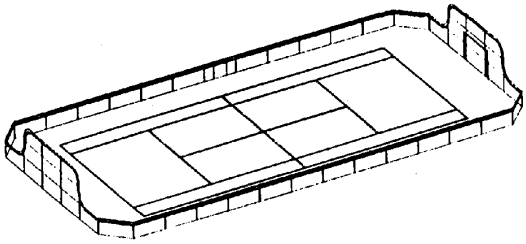

26438 variant 12

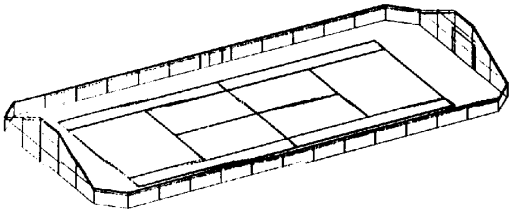

26438 variant 13

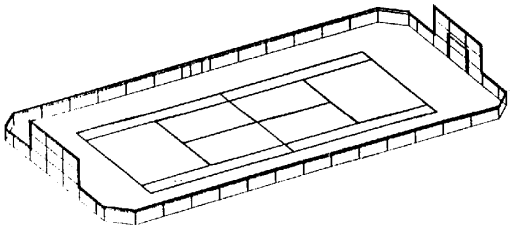

26438 variant 14

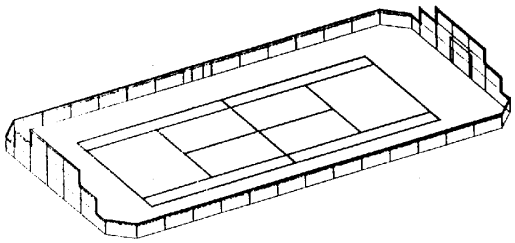

26438 variant 15

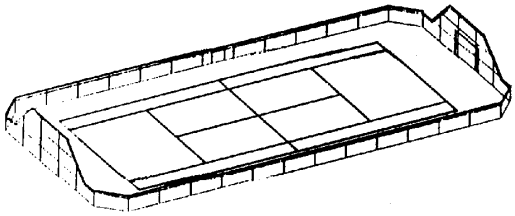

26438 variant 16

---

7 (51) 24/01.03
(11) 26448
(15) 18.03.2002
(18) 11.10.2006
(21) 202-2001
(22) 11.10.2001
(24) 09.05.2002
(31) 2001-33198
(32) 20.04.2001
(33) CZ
(72) Crha Radomír, Ing., Brno, CZ; Ošťádal Jindřich, Ing., Brno, CZ; Šebela Petr, Ing., Brno, CZ;
(73) BMT, a. s., Brno, CZ;
(74) Dudová Tatiana, Trenčín, SK;
(54) Malý parný sterilizátor
(28) 1
(55)

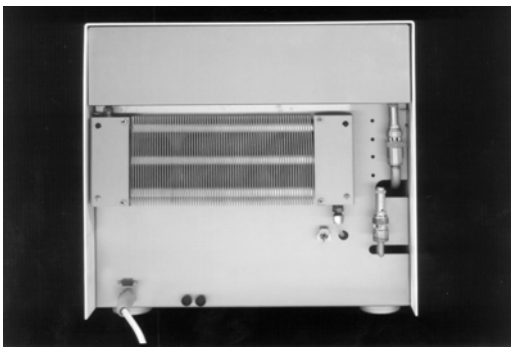

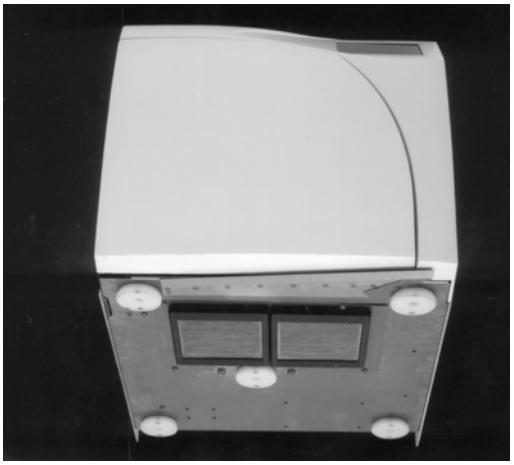

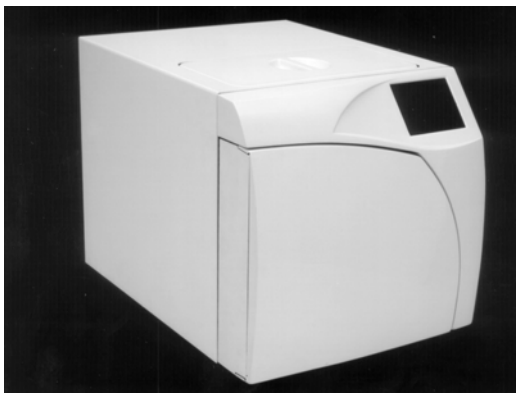

7 (51) 25/01.04
(11) 26447
(15) 18.03.2002
(18) 27.09.2006
(21) 193-2001
(22) 27.09.2001
(24) 09.05.2002
(31) 2001-33430
(32) 28.08.2001
(33) CZ
(72) Šůna Vítězslav, Ing., Křivoklát, CZ;
(73) RAKO, a. s., Rakovník, CZ;
(74) Dudová Tatiana, Trenčín, SK;
(54) Dlaždica
(28) 1
(55)

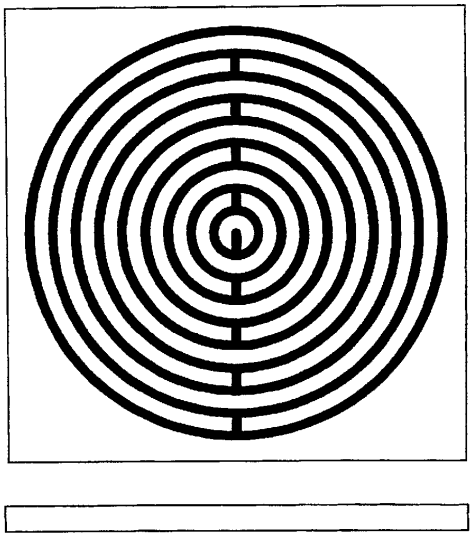

7 (51) 25/03.11
(11) 26437
(15) 22.02.2002
(18) 16.08.2006
(21) 171-2001
(22) 16.08.2001
(24) 09.05.2002
(31) 2001-33347
(32) 13.07.2001
(33) CZ
(72) Vocel Jindřich, Zlín, CZ; Čepický Jaroslav, Ing., Fryšták, CZ;
(73) FUNNY SPORT, s. r. o., Zlín, CZ;
(74) Beleščák Ladislav, Ing., Piešťany, SK;
(54) Stavebnicové ihrisko
(28) 5
(55)

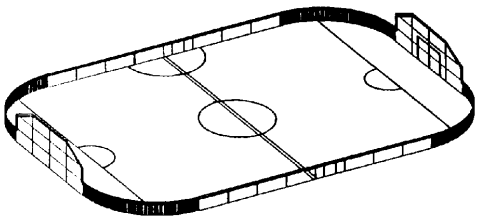

26437 variant 1

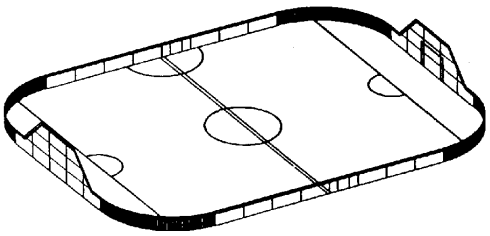

26437 variant 2

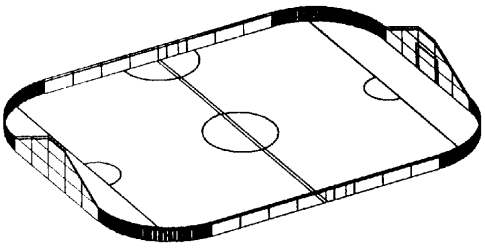

26437 variant 3

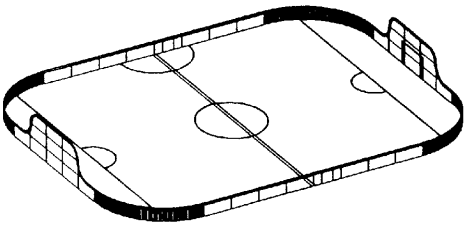

26437 variant 4

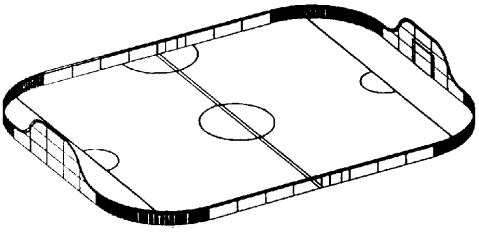

26437 variant 5

(51)	(11)	(51)	(11)	(51)	(11)	(51)	(11)
02/03.00	26439	09/05.04	26446	12/15.01	26440	21/01.01	26438
04/02.01	26451	12/15.01	26441	15/09.17	26436	24/01.03	26448
09/01.01	26445	12/15.01	26442	19/06.08	26450	25/01.04	26447
09/01.01	26444	12/15.01	26443	19/06.08	26449	25/03.11	26437

ND4Q Predĺženie platnosti priemyselných vzorov

(11)	(51)	(11)	(51)	(11)	(51)	(11)	(51)
23155	23/03.01	25241	01/01.01	25313	31/00.00	25315	09/05.04
24001	09/01.03	25308	04/02.01	25314	28/03.02	25384	23/02.11

7 (51) 01/01.01
(11) 25241
(21) 85-96
(22) 11.04.1996
(73) Kaczoreková Ingrid, Ing., Modrý Kameň, SK;
(54) Kráľovské jemné slané tyčinky

---

7 (51) 04/02.01
(11) 25308
(21) 27-97
(22) 30.01.1997
(73) UNILEVER NV, AL Rotterdam, NL;
(54) Rúčka zubnej kefky

---

7 (51) 09/01.03
(11) 24001
(21) 24797
(22) 18.10.1991
(73) ESTEE LAUDER Inc., New York, US;
(54) Fľaštička s rozprašovačom

---

7 (51) 09/05.04
(11) 25315
(21) 12-97
(22) 13.01.1997
(73) SOREMARTEC SA, Schoppach - Arlon, BE;
(54) Nádobka na karamelky, dražé alebo tabletky

---

7 (51) 23/02.11
(11) 25384
(21) 70-97
(22) 17.03.1997
(73) UNILEVER NV, AL Rotterdam, NL;
(54) Dávkovač tekutého mydla

---

7 (51) 23/03.01
(11) 23155
(21) 24775
(22) 15.10.1991
(73) Vlna Václav Ing., Líšnice 81, CZ; Konvalinka Václav, Praha 4, CZ;
(54) Teplovzdušná pec na drevo

---

7 (51) 28/03.02
(11) 25314
(21) 11-97
(22) 13.01.1997
(73) Koninklijke Philips Electronics N. V., Eindhoven, NL;
(54) Elektrický prístroj na odstraňovanie chĺpkov

---

7 (51) 31/00.00
(11) 25313
(21) 10-97
(22) 13.01.1997
(73) Koninklijke Philips Electronics N. V., Eindhoven, NL;
(54) Mixér

---

(51)	(11)	(51)	(11)	(51)	(11)	(51)	(11)
01/01.01	25241	09/01.03	24001	23/02.11	25384	28/03.02	25314
04/02.01	25308	09/05.04	25315	23/03.01	23155	31/00.00	25313

TC4Q Zmeny mien prihlasovateľov/majiteľov

(11) 26200
(21) 57-2000
(73) WALMARK, a. s., Třinec, CZ;
Dátum zápisu do registra: 12.03.2002

MK4Q Zaniknuté priemyselné vzory uplynutím doby platnosti

(11)	Dátum zániku	(11)	Dátum zániku	(11)	Dátum zániku	(11)	Dátum zániku
23227	19.08.2001	25175	14.08.2001	25212	22.08.2001	25246	16.08.2001
23580	08.08.2001	25178	19.08.2001	25213	30.08.2001	25285	02.08.2001
23627	29.08.2001	25195	05.08.2001	25224	27.08.2001	25286	02.08.2001
25068	20.08.2001	25206	06.08.2001	25244	14.08.2001	25319	02.08.2001
25167	08.08.2001	25207	06.08.2001	25245	14.08.2001	25320	05.08.2001
25174	13.08.2001	25210	20.08.2001				

ČASŤ

OCHRANNÉ ZNÁMKY

Číselné kódy na označovanie bibliografických údajov (Štandard WIPO ST. 60)

(111) Číslo zápisu
(141) Dátum zániku
(151) Dátum zápisu
(156) Dátum obnovy
(180) Predpokladaný dátum uplynutia platnosti zápisu/obnovy
(210) Číslo prihlášky
(220) Dátum podania prihlášky
(310) Číslo prioritnej prihlášky
(320) Dátum podania prioritnej prihlášky
(330) Krajina alebo regionálna organizácia priority
(442) Dátum zverejnenia prihlášky po prieskume
(450) Dátum oznámenia o zápise ochrannej známky
(510) Zoznam tovarov a/alebo služieb, ak neboli zatriedené/bez použitia triedenia
(511) Medzinárodné triedenie tovarov a/alebo služieb, a/alebo zoznam zatriedených tovarov a/alebo služieb
(540) Reprodukcia známky
(551) Údaje o kolektívnej známke
(554) Trojrozmerná známka
(580) Dátum zápisu akejkoľvek transakcie v súvislosti s prihláškou alebo zápisom ochrannej známky do registra, napr. zmena majiteľa, zmena mena alebo adresy, zrieknutie sa známky atď. (účinnosť)
(591) Údaje o uplatňovaných farbách
(731) Meno a adresa prihlasovateľa (-ov)
(732) Meno a adresa majiteľa (-ov)
(740) Meno a adresa zástupcu (-ov)
(770) Meno a adresa predchádzajúceho prihlasovateľa (-ov) alebo majiteľa (-ov) (v prípade zmeny vlastníctva)
(771) Predchádzajúce meno alebo adresa prihlasovateľa (-ov) alebo majiteľa (-ov) (v prípade zmeny údajov)
(791) Meno a adresa držiteľa (-ov) licencie
(793) Podmienky a obmedzenia licencie
(800) Údaje o medzinárodnom zápise

Poznámka:
Číslo uvádzané pred kódom (511) znamená verziu Medzinárodného triedenia tovarov a služieb.

Zverejnené prihlášky ochranných známok

(210)	(210)	(210)	(210)
589-95	78-2001	831-2001	948-2001
3202-96	97-2001	832-2001	950-2001
2548-97	154-2001	835-2001	951-2001
2688-97	225-2001	837-2001	952-2001
3203-98	235-2001	838-2001	973-2001
105-99	282-2001	839-2001	985-2001
1004-99	283-2001	840-2001	987-2001
1006-99	287-2001	841-2001	988-2001
1007-99	305-2001	842-2001	989-2001
2371-99	306-2001	843-2001	991-2001
2482-99	309-2001	844-2001	992-2001
2561-99	359-2001	847-2001	994-2001
2581-99	381-2001	854-2001	995-2001
2582-99	384-2001	857-2001	997-2001
2827-99	403-2001	859-2001	998-2001
3155-99	404-2001	861-2001	999-2001
230-2000	405-2001	862-2001	1000-2001
326-2000	519-2001	864-2001	1001-2001
335-2000	520-2001	866-2001	1007-2001
345-2000	533-2001	869-2001	1008-2001
420-2000	534-2001	870-2001	1009-2001
686-2000	535-2001	871-2001	1015-2001
786-2000	555-2001	872-2001	1016-2001
787-2000	577-2001	873-2001	1017-2001
963-2000	584-2001	875-2001	1018-2001
1057-2000	585-2001	876-2001	1020-2001
1323-2000	586-2001	877-2001	1021-2001
1484-2000	587-2001	878-2001	1022-2001
1643-2000	588-2001	880-2001	1023-2001
1645-2000	589-2001	884-2001	1024-2001
1680-2000	601-2001	887-2001	1025-2001
1776-2000	602-2001	892-2001	1026-2001
1777-2000	604-2001	893-2001	1027-2001
1824-2000	605-2001	894-2001	1028-2001
1853-2000	612-2001	895-2001	1029-2001
1873-2000	629-2001	896-2001	1031-2001
1922-2000	632-2001	897-2001	1034-2001
2191-2000	633-2001	901-2001	1035-2001
2292-2000	634-2001	909-2001	1036-2001
2470-2000	635-2001	911-2001	1037-2001
2480-2000	636-2001	912-2001	1101-2001
2507-2000	637-2001	914-2001	1129-2001
2515-2000	642-2001	915-2001	1130-2001
2534-2000	662-2001	916-2001	1138-2001
2535-2000	722-2001	917-2001	1142-2001
2645-2000	724-2001	918-2001	1143-2001
2689-2000	729-2001	919-2001	1144-2001
2690-2000	730-2001	920-2001	1145-2001
3088-2000	732-2001	921-2001	1146-2001
3240-2000	733-2001	924-2001	1148-2001
3375-2000	735-2001	926-2001	1149-2001
3405-2000	737-2001	928-2001	1150-2001
3421-2000	738-2001	929-2001	1202-2001
3533-2000	746-2001	930-2001	1203-2001
3541-2000	747-2001	931-2001	1204-2001
3653-2000	748-2001	933-2001	1205-2001
3678-2000	749-2001	936-2001	1206-2001
3851-2000	750-2001	937-2001	1207-2001
3859-2000	769-2001	941-2001	1208-2001
3883-2000	780-2001	942-2001	1209-2001
3884-2000	799-2001	943-2001	1210-2001
3895-2000	806-2001	944-2001	1211-2001
3981-2000	823-2001	945-2001	1212-2001
4007-2000	830-2001	946-2001	1214-2001

(210)	(210)	(210)	(210)
1215-2001	1305-2001	1355-2001	1404-2001
1216-2001	1306-2001	1368-2001	1405-2001
1217-2001	1307-2001	1370-2001	1406-2001
1218-2001	1311-2001	1371-2001	1407-2001
1219-2001	1316-2001	1372-2001	1412-2001
1220-2001	1317-2001	1374-2001	1413-2001
1221-2001	1318-2001	1375-2001	1415-2001
1222-2001	1319-2001	1377-2001	2381-2001
1223-2001	1320-2001	1378-2001	3730-2001
1224-2001	1324-2001	1380-2001	3746-2001
1225-2001	1325-2001	1381-2001	290-2002
1226-2001	1330-2001	1385-2001	318-2002
1227-2001	1338-2001	1386-2001	371-2002
1228-2001	1340-2001	1387-2001	380-2002
1229-2001	1341-2001	1388-2001	386-2002
1230-2001	1342-2001	1391-2001	576-2002
1233-2001	1343-2001	1392-2001	582-2002
1234-2001	1344-2001	1393-2001	583-2002
1235-2001	1345-2001	1394-2001	628-2002
1236-2001	1346-2001	1395-2001	653-2002
1237-2001	1347-2001	1396-2001	667-2002
1238-2001	1349-2001	1397-2001	708-2002
1240-2001	1352-2001	1398-2001	709-2002
1303-2001	1353-2001	1399-2001	781-2002
1304-2001	1354-2001	1403-2001	

(210) 589-95
(220) 24.02.1995
7 (511) 2, 17, 19
(511) 2 - Farby, laky, náterový tmel, fermeže, náterové látky, moridlá, riedidlá do farieb a lakov, aditíva do náterových látok, impregnačné (konzervačné) prostriedky na drevo a betón a ochranné prostriedky proti hrdzi a hnilobe dreva.
17 - Tmely.
19 - Náterové a nástrekové hmoty (omietky) pre stavebníctvo.
(540)

(731) CHEMOLAK, a. s., Továrenská 1, 919 04 Smolenice, SK;

---

(210) 3202-96
(220) 29.11.1996
7 (511) 6, 7, 9, 10, 12, 16, 37, 40, 41, 42
(511) 6 - Kovové koše, kovové káble, kovové zásobníky, oceľové zliatiny, neelektrické káble a vodiče z bežného kovu, drobné súčiastky kovového hardvéru, výrobky z bežných kovov, filtre a filtračné články pre odvetvie spracovateľského priemyslu (ako časti strojov a motorov) včítane priemyslu potravinárskeho, chemického, automobilového, strojárskeho, výroby papiera a celulózy a úpravy odpadových vôd, odlučovače pre odvetvie spracovateľského priemyslu včítane priemyslu potravinárskeho, chemického, automobilového, strojárskeho, výroby papiera a celulózy a úpravy odpadových vôd, nosné mriežky katalyzátorov, festony, základné prvky a koše pre petrochemický priemysel, kovové koše, kovové triediace dosky, triediace valce a triediace koše.
7 - Ovládacie mechanizmy strojových zariadení, strojov a motorov, hydraulické pneumatické ovládacie prvky strojových zariadení, strojov, motory –- dopravníky – rezacie nástroje – filtračné lisy, filtračné stroje, frézy, hobľovačky, lisy, odlučovače, trhacie stroje na priemyselné použitie, stroje a obrábacie stroje, filtračné výrobky a materiály (ako časti strojov), priemyselné roboty (stroje), priemyselné kuchynské roboty, lesnícke strojové zariadenia, sekačky, triediče štiepok, odkôrovače, roztrieskovače, bubnové miešačky, remeňové upínače, klinové nože na roztrieskovače, pletacie stroje, mechanické časti lietadiel, ako sú letecké motory a ich časti, ovládacie systémy lietadiel, konkrétne pneumatické systémy, hydraulické systémy (hydraulické motory, turbíny a hnacie stroje, hydraulické ovládacie zariadenia strojov, motorov a hnacích strojov), ovládacie mechanizmy lietadiel, strojové mechaniky na odstránenie náterov, priemyselné čistiace stroje, tlakové nádoby pre lesnícky priemysel.
9 - Vedecké, navigačné, zameriavacie, elektrické, fotografické, kinematografické, optické prístroje a zariadenia, prístroje a nástroje na váženie a meranie, signalizačné prístroje a nástroje, prístroje a nástroje určené na kontrolné účely, prístroje a nástroje na účely záchranné a učebné, prístroje na záznam, vysielanie alebo reprodukciu zvuku alebo obrazu, magnetické nosiče dát, záznamové disky, zariadenie na spracovanie dát a počítače, videokamery, videoprojektory, riadiace jednotky, čipy integrovaných obvodov, počítačové klávesnice, počítačové pamäte, počítače, prepojovacie jednotky zariadení na spracovanie dát, magnetické dátové médiá, optické dátové médiá, prístroje na spracovanie dát, detektory na priemyselné alebo vojenské účely, kompaktné disky, optické disky, magnetické disky, prístroje na meranie vzdialenosti, prístroje na záznam vzdialenosti, elektrické rozvodové dosky, elektrické rozvodové škatule, elektrické rozvodové riadiace panely, elektrodynamické prístroje na diaľkové ovládanie signálov, integrované obvody, interkomunikačné prístroje, rozhranie počítačov, elektrické spojovacie škatule, optické šošovky, magnetické páskové jednotky počítačov, zariadenia a stroje na skúšanie materiálov, meracie prístroje, mikroprocesory, optické zrkadlá, elektrické monitorovacie prístroje, monitory technického vybavenia počítačov, monitory programového vybavenia počítačov, námorné prístroje a zariadenia, navigačné zariadenia, pozorovacie zariadenia, optické prístroje a zariadenia, optické dátové médiá, optické pomôcky, periférne zariadenia počítačov, prístroje na presné merania, premietacie prístroje, premietacie obrazovky, rádiolokačné prístroje, bezpečnostné zariadenia na železničnú dopravu, elektrické regulačné prístroje, elektrické relé, prístroje na diaľkové ovládanie, elektrické a elektronické inštalácie na diaľkové ovládanie priemyslových procesov, simulátory na modelovanie prevádzky, riadenie a ovládanie vozidiel, simulátory na modelovanie prevádzky, riadenia, údržby a opravy priemyselných systémov a procesov, simulátory na modelovanie prevádzky, riadenia, údržby a opravy zbrojných systémov, softvér, ozvučovacie prístroje a stroje, elektrické prepínacie škatule, elektrické prepínače, magnetické páskové jednotky, telefónne prístroje, telefónne prijímače, telefónne vysielače, telefónne vedenie, terminály, skúšobné prístroje na lekárske prístroje, telekomunikačné vysielače, vysielače elektronických signálov, telekomunikačné vysielacie moduly, zariadenia na detekciu magnetických anomálií, simulačné obrazové zariadenia, simulátory všetkých druhov, konkrétne počítačového hardvéru, počítačového softvéru, mechanických prístrojov, zobrazovacích a premietacích zariadení, optických obrazových generátorov, snímacích systémov, používaných na modelovanie výrobkov všetkých možných druhov včítane lietadlových simulátorov, simulátorov pozemných vozidiel, simulátorov námorných plavidiel, simulátorov lokomotív a železničných vozňov, simulátorov zariadení na spracovanie uhľovodíkov, vrtuľníkových simulátorov, simulátorov námornej a lodnej dopravy, taktických simulátorov, simulátorov riadenia leteckej prevádzky, letových simulátorov, simulátorov bojových úloh, simulátorov kozmických lodí, simulátorov námornej taktiky a námorných operácií na protiponorkovú vojnu, protiponorkové lietadlá, hladinové plavidlá a ponorky, rádiolokačné simulátory, simulátory leteckých elektronických zariadení, simulácia použitia programov počítačového softvéru, simulačné počítačové databázy na simuláciu lietadiel, vrtuľníkov, vesmírnych lodí, ponoriek, hladinových plavidiel, námorných systémov, digitálnych

rádiolokátorov, protiponorkových bojových systémov, zbraní, elektrických a atómových elektrární, lokomotív, železničnej dopravy a fyziologických systémov v ľudskom tele, elektronické počítačové roboty, špeciálne počítačové programy a s nimi dodávaná užívateľská dokumentácia na potreby lekárskeho personálu, analyzátory zhoršenia stavu zamestnancov, konkrétne počítačový hardvér a príslušný počítačový softvér na skúšanie zhoršenia stavu jednotlivcov, interakčné optické systémy na prácu v reálnom čase zahrnujúce počítačový hardvér, prístroje na obrazovú projekciu
a obrazovky, hardvér a softvér na generovanie obrazu, konkrétne počítačový softvér používaný na generovanie obrazov, hardvér a softvér na generovanie dát, pohybové systémy, konkrétne prístroje a zariadenia používané na moduláciu pohybu na simulačné prístroje, zariadenia na riadenie procesov, konkrétne elektrické riadiace systémy, elektrické a elektronické priemyselné ovládacie prvky používané na riadenie výroby strojov a zariadení, elektrické zariadenia, počítačový hardvér a softvér na ovládanie mechanického, tepelného a chemického spracovania materiálov včítane spracovania celulózy a papiera, spracovania ocele, petrochemických výrobkov, plastov, drvenia a natierania uhlíka, počítačovo orientované vyučovacie prístroje, používané na nácvik jednotlivcov pre elektronické systémy a zariadenia, elektronické zariadenie na kontrolné účely a riadiace zariadenia, konkrétne elektrické riadiace systémy, elektrické a elektronické priemyselné ovládacie prvky, výrobky a systémy na kontrolné riadenie a zber dát, konkrétne vzdialené terminálové jednotky, spojovacie rozhrania, zariadenia na spracovanie dát, elektronické zobrazovacie zariadenia a príslušné počítačové programy, kontrolné zariadenia na reguláciu elektrickej energie, konkrétne vzdialené terminálové jednotky, spojovacie rozhrania, zariadenia na spracovanie dát, elektronické zobrazovacie zariadenia a príslušné počítačové programy, simulačné prístroje, konkrétne kombinácie počítačového hardvéru, počítačového softvéru, mechanických prístrojov, zobrazovacích a premietacích zariadení, generátorov optických obrazov a pohybové systémy používané na simuláciu prevádzky priemyselných procesov, vozidiel, strojárskych a vojenských zariadení, simulačné prístroje pre elektrárne, elektrické siete a priemyselné procesy, konkrétne kombinácia počítačového hardvéru a softvéru, mechanických prístrojov, zobrazovacích a premietacích zariadení, generátorov optických obrazov a pohybových systémov používaných na simuláciu prevádzky elektrární, elektrických sietí a priemyselných procesov a príslušné počítačové programy, zariadenia na riadenie rozvodu elektrickej energie, počítačový softvér na simuláciu, počítačový program na simuláciu bojovej situácie, počítačový softvér na simuláciu činnosti ľudského srdca, systémy na výber pilotov, softvér virtuálnej reality, hardvér virtuálnej reality, systémy virtuálnej reality, softvér pre zbrane, dátové procesory, elektromechanické ovládacie prvky, lasery na priemyselné účely, signálne procesory, počítačové pracovisko, bojové trenažéry, trenažéry priameho ohňa, trenažéry vyšších formácií, trenažéry systému na rozlíšenie cieľa, delostrelecké trenažéry, vesmírne systémy, konkrétne riadiace a zobrazovacie zariadenia pre vesmírne vozidlá, trenažéry na núdzovú evakuáciu lietadla, zariadenia na riadenie leteckej prevádzky, zariadenia na kontrolu leteckej prevádzky, námorné riadiace zariadenia, železničné signalizačné kontrolné systémy na riadenie a prevádzku pohybu vlakov, systémy na riadenie a monitorovanie prevádzky námorných plavidiel včítane snímačov, ovládacích prvkov, vzdialených terminálových jednotiek, riadiacich panelov na spracovanie dát
a príkazov v reálnom čase, oznamovací hardvér a softvér, zariadenia na digitálnu zvukovú komunikáciu prepojenú v sieti, komunikačné zariadenia riadené mikroprocesorom, telekomunikačný hardvér a softvér, elektronické systémy lietadiel, systémy na skúšanie rádiolokátorov, produkty na simuláciu integrovaných snímačov, letecké elektronické systémy, rádiové elektronické zariadenia a letecké elektronické prístroje a lietadlové rozhrania.

10 - Lekárske prístroje, lekárske simulačné systémy, virtuálne systémy na simuláciu pacienta, umelé srdce.

12 - Ráfy na kolesá vozidiel, hlavy kolies vozidiel, prístroje na pohyb na zemi, vo vzduchu alebo vo vode, automaticky riadené vozidlá, nápravy na vozidlá, železničné nápravy, železničné vozy, konštrukčné časti lietadiel, konštrukčné systémy lietadiel, lietadlá, lietadlové moduly a súčiastky, lietadlové zariadenia.

16 - Papier, lepenka a tovar vyrobený z týchto materiálov, tlačovina, návodný a vákuový materiál, technické knihy a príručky, publikácie, tlačené materiály, časopisy.

37 - Údržba a oprava lietadiel, údržba a oprava priemyselného zariadenia, čistenie vozidiel, inštalácia strojového zariadenia, údržba a opravy, údržba a opravy vozidiel, služby spojené s konštrukciou, opravou, inštaláciou, údržba, oprava, generálna prehliadka a úpravy všetkých typov simulátorov na zákazku, oprava tlakových nádob používaných v lesníctve, montáž odliatkov a vyrobených kovových súčastí, oprava a renovácia súčastí kontinuálnych digestórií a autokláv, čističiek, skrutkových podávačov, ventilov a ďalších podobných zariadení do celulózok, služby spojené s úpravou železničných náprav, prestavba náprav železničného vozňového parku, úprava kolies, náprav a ložísk, údržba ťažných motorov a koľajových súprav lokomotív, údržba a oprava lietadiel, oprava, inšpekcia, úpravy a generálne prehliadky lietadiel a údržbárske služby, služby spojené s úpravou povrchu lietadiel, zákazkové úpravy, opravy a generálne prehliadky lietadiel, lietadlových modulov a súčiastok, lietadlových a priemyselných zariadení a leteckých elektronických systémov a lietadlových rozhraní podľa požiadaviek zákazníka, oprava a generálna prehliadka lietadlových prístrojov a elektronických súčiastok, generálna prehliadka hydraulických súčiastok lietadla, výroba modulov všetkých leteckých elektronických zariadení, elektrických súčiastok lietadiel a modulov sústav vodičov, opravy a zákazkové úpravy súčastí skeletov lietadiel, odstraňovanie náterov lietadiel, čistenie povrchu lietadiel a služby spojené s náterom lietadla, inštalácia integrovaného riadiaceho plošinového systému.

40 - Úprava kovov, úprava materiálov, rezanie kovov na zákazku, orysovanie a rezanie kovov laserom, elektrolytické pokovovanie, obrábanie súčiastok na zákazku, zváranie, vytvrdzovanie povrchu priemyselných súčastí, predohrievanie a dodatočný ohrev materiálov, obrábanie súčiastok používaných v zariadeniach pre lesnícky priemysel, zváracie služby, vytvrdzovanie povrchu súčiastok používaných v zariadeniach pre lesnícky priemysel.
41 - Vzdelávacie služby, publikácia kníh, publikácia textov, výučbové služby, výcvikové služby, simulačný výcvik v oblasti vojenských, komerčných letov, riadených letov a vesmírnych letov, vzdelávacie služby, konkrétne výcvik v systéme zavádzania, riadenia, prevádzky, návodu a logistickej podpory vojenskej služby, výcvikové kurzy pre elektronické zariadenia a iné zariadenia, konkrétne zariadenia na riadenie leteckej prevádzky, zariadenia na vojenské lety, námorné prístroje, zariadenia na lietadlá, zariadenia na výrobu jadrovej energie, zariadenia na výrobu hydroelektrickej energie, železničné zariadenia, lekárske prístroje a pomôcky zdravotnej starostlivosti, vzdelávacie služby, konkrétne výcvik v systémovom zavádzaní, riadení, prevádzke, návodoch a logistickej podpory vojenskej služby, vzdelávacie služby, konkrétne výučbové lekcie pri školení členov posádky na pilotov, navigátorov, leteckých dôstojníkov a ďalších členov leteckej posádky, vzdelávacie služby, konkrétne rozbor, projekt, vývoj a realizácia učebných osnov a výcviku leteckej posádky včítane tvorby vzdelávacích materiálov v oblasti výcviku leteckej posádky, simulačný výcvik v oblasti vojenských, komerčných a riadených letov a vesmírnych letov, programy obsluhy roztrieskovača dlhých kmeňov na obsluhu strojových zariadení v lesníckom priemysle, služby súvisiace s technickými publikáciami kníh, textov, časopisov a iných tlačených publikácií.
42 - Konzultácie v oblasti počítačového hardvéru, tvorba počítačových programov, modernizácia počítačového softvéru, vývoj počítačového softvéru, vývoj zariadení na riadenie leteckej prevádzky na zákazku, technická a softvérová podpora zbrojných zariadení na zákazku, vývoj simulátorov na spracovanie uhľovodíkov na zákazku, vývoj simulátorov civilných lietadiel, bojových trenažérov, trenažérov na simuláciu bojových situácií, trenažéry priameho ohňa, trenažéry vyšších formácií, systémy na detekciu anomálie, námorné riadiace systémy, vojenské simulátory, simulátory atómovej elektrárne, systémy na ovládanie železničnej signalizácie, optické simulačné systémy, vesmírne systémy, trenažéry systému na rozlíšenie cieľa na zákazku, vývoj integrovaného riadiaceho plošinového systému, vývoj počítačového softvéru na zákazku, vývoj systémov na výber leteckých posádok na zákazku, vývoj lietadiel, lietadlových modulov a súčiastok, zariadení pre lietadlá a priemysel, rádiových elektronických zariadení a lietadlových rozhraní podľa požiadaviek zákazníka, skúšanie zariadení a elektronických súčiastok lietadiel, funkčné skúšky hydraulických súčiastok, skúšanie všetkých leteckých elektronických zariadení, elektrických súčiastok lietadiel a modulov sústav vodičov, nedeštruktívne skúšanie konštrukcie lietadiel, elektrární a súčiastok, prekladateľské služby, spracovanie technickej dokumentácie.

(540)

(731) CAE Inc., Suite 3060 Royal Bank Plaza, Toronto, Ontario M5J 2J1, CA;
(740) Guniš Jaroslav, Mgr., Bratislava, SK;

---

(210) 2548-97
(220) 08.09.1997
7 (511) 32, 33, 35
(511) 32 - Šumivé nápoje a iné nealkoholické nápoje.
33 - Alkoholické nápoje všetkých druhov.
35 - Propagačná činnosť.

(540) Modranské dievča sladké

(731) Vitis trade, s. r. o., Sásovská cesta 41, 974 01 Banská Bystrica, SK;

---

(210) 2688-97
(220) 16.09.1997
7 (511) 1, 3, 5, 28
(511) 1 - Poľnohospodárske chemické prípravky s výnimkou fungicídov, herbicídov, insekticídov a prípravkov na ničenie buriny a parazitov; záhradnícke chemikálie s výnimkou fungicídov, herbicídov, insekticídov a prípravkov proti parazitom; hnojivá pre poľnohospodárstvo.
3 - Bieliace prípravky; leštiace prípravky; vosk na parkety a dlážky; čistiace prípravky; antistatické prípravky na použitie v domácnosti; leštiace pasty; čistiace mlieka na toaletné účely; chemické avivážne prípravky na použitie v domácnosti; kozmetické prípravky a hygienické potreby, ako mydlá, tekuté mydlá, vlasové, sprchovacie i telové šampóny, prísady a soli do kúpeľa; čistiace prostriedky na pleť, ako pleťové mlieka, opaľovacie krémy, pleťové masky, aviváže, balzamy na pery, krémy, sprchovacie gély, zubné pasty, ústne vody, vlasové prášky, vlasové balzamy, toaletné vody, vody po holení, dezodoranty, odlakovače; prípravky na čistenie, leštenie a odmasťovanie; pracie prášky a prípravky na pranie, prípravky na umývanie riadu, čističe WC, WC gély s čistiacimi účinkami; bieliace prípravky a prostriedky, voňavkárske výrobky, éterické oleje, dekoratívna kozmetika, ako mejkapy, laky na vlasy a pod.; autokozmetické čistiace a leštiace prípravky, autošampóny, náplne do ostrekovačov.
5 - Bielkovinové prípravky na lekárske účely; antiseptické prípravky, dezinfekčné prípravky; bakteriálne prípravky na lekárske a zverolekárske účely; liečivé prípravky do kúpeľa; balzamy na lekárske účely; farmaceutické prípravky; chemicko-farmaceutické prípravky; dentifikačné prípravky; WC gély s dezinfekčným a osviežujúcim efektom, dezinfekčné prípravky na hygienické účely; dezodoranty s výnimkou dezodorantov na osobnú potrebu; prísady do krmív na le-

kárske účely; chemické prípravky na farmaceutické účely; diagnostické prípravky na lekárske účely; dietetické látky upravené na lekárske účely; chemické prípravky na lekárske účely; chemické činidlá na lekárske a zverolekárske účely; výrobky dietetické hlavne na liečebné účely, potraviny pre deti, batoľatá a chorých na lekárske účely, potravinové prípravky a doplnky všetkých druhov, ako posilňujúce pochutiny, vitamínové prípravky, pochutiny na doplnenie redukčných diét alebo prípravkov na chudnutie, prípravky obsahujúce biochemické katalyzátory hlavne pre fyzicky aktívne osoby, rekonvalescentov a chorých na lekárske účely, dezinfekčné prípravky, kúpele liečebné; prípravky na ničenie buriny a na hubenie živočíšnych škodcov, prípravky na zverolekárske a zdravotnícke účely.
28 - Ručné nosiče lyží.

(540)

(731) STYL, družstvo pro chemickou výrobu, Ohradní 30, 145 09 Praha 4, CZ;
(740) Beleščák Ladislav, Ing., Piešťany, SK;

---

(210) 3203-98
(220) 14.12.1998
7 (511) 30
(511) 30 - Ryža, cestoviny, obilniny a obilninové prípravky; čaj, káva, kakao; varená čokoláda a čokoládové nápoje, kávové esencie a výťažky, zmesi kávy a čakanky; čakanka, čakankové zmesi, všetko ako kávové náhradky; neliečivé cukrovinky; jemné pečivo a zákusky, sušienky, keksy a sucháre; vodové zmrzliny, smotanové zmrzliny, zmrzlinové výrobky, mrazené cukrovinky; chladené dezerty a zákusky; peny, šerbety; chlieb; cukrárske a pekárske výrobky, nápoje patriace do triedy 30; plnky zložené prevažne z tovarov patriacich do triedy 30; sladké nátierky; slané nátierky; malé občerstvenia medzi hlavnými jedlami zložené prevažne z tovarov patriacich do triedy 30; hotové jedlá a ich zložky obsahujúce prevažne tovary patriace do triedy 30; čokoláda; pizza, pizzové základy; omáčky, posýpky a polevy na pizzu obsiahnuté v triede 30; omáčky na cestoviny a ryžu obsiahnuté v triede 30; šalátové dresingy; majonéza; omáčky a chuťové
omáčky, všetko patriace do triedy 30.
(540) PROMISES
(731) Mars Incorporated, McLean, Virginia 22101, US;
(740) Fajnorová Mária, Ing., Bratislava, SK;

---

(210) 105-99
(220) 22.01.1999
7 (511) 3, 25, 28
(511) 3 - Kozmetické prípravky.
25 - Obuv; odevy; lyžiarske topánky.
28 - Náradie na lukostreľbu; lopty na hranie; stojanové bicykle na cvičenie; biliardové gule; hračky; boby; topánky na korčuľovanie s pripevnenými korčuľami; výplety rakiet; golfové palice; terče; stroje na fyzické cvičenie; chrániče na píšťaly ako športový tovar; hokejky; cvičebné náradie; disky ako športové náradie; golfové vaky; vosky na lyže; siete ako športové potreby; tenisové siete; lyžiarske viazanie; činky; spoločenské hry; hry; rakety; rybárske náradie; modely automobilov; plutvy na plávanie; bazény ako objekty na hru a šport; kolieskové korčule; korčule; surfovacie dosky; kolky; obaly na lyže; lyže; stoly na stolný tenis; kolobežky; bedmintonové košíky; biliardové stoly; surfovacie lyže; gymnastické zariadenia; upínacie pásy pre horolezcov; chrániče na lakte ako športové potreby; ochranné vypchávky ako časti športových
úborov; skejbordy; vodné lyže; golfové rukavice.
(540) REEF
(731) South Cone, Inc., 9660 Chesapeake Drive, San Diego, California 92123, US;
(740) Čechvalová Dagmar, Bratislava, SK;

---

(210) 1004-99
(220) 21.04.1999
7 (511) 29, 32
(511) 29 - Mlieko, mliečne výrobky, mliečne nápoje s vysokým obsahom mlieka, mlieko obohatené bielkovinami, jogurt, smotana, maslo, kefír, tvaroh.
32 - Stolové vody, nápoje nealkoholické a srvátkové.

(540)

(731) MILK-AGRO, spol. s r. o., Čapajevova 36, 080 46 Prešov, SK;

---

(210) 1006-99
(220) 21.04.1999
7 (511) 29, 32
(511) 29 - Mlieko, mliečne výrobky, mliečne nápoje s vysokým obsahom mlieka, mlieko obohatené bielkovinami, jogurt, smotana, maslo, kefír, tvaroh.
32 - Stolové vody, nápoje nealkoholické a srvátkové.
(540) MILK-AGRO
(731) MILK-AGRO, spol. s r. o., Čapajevova 36, 080 46 Prešov, SK;

---

(210) 1007-99
(220) 21.04.1999
7 (511) 16, 35
(511) 16 - Tlačoviny, kalendáre, katalógy.
35 - Reklamná činnosť, výstavy na reklamné účely.

(540) Dopravné noviny TRANSPORT

(731) Bujna Viliam, Mgr. - LUXUR, Velehradská 30, 821 08 Bratislava, SK;

---

(210) 2371-99
(220) 16.09.1999
7 (511) 18
(511) 9 - Prenosné obaly na kompaktné disky a kazety.
18 - Tašky patriace do triedy 18, najmä cestovné tašky, kabelky, nákupné tašky, aktovky, kufríky s toaletnými potrebami, peňaženky, dáždniky, kufríky na dokumenty, športové tašky, batohy, obaly na odevy.

(540) MTV

(731) Viacom International Inc., spoločnosť zriadená podľa zákonov štátu Delaware, 1515 Broadway, New York, New York, US;
(740) Žovicová Viera, Mgr., Bratislava, SK;

---

(210) 2482-99
(220) 09.07.2001
7 (511) 9, 16, 35, 36, 41
(511) 9 - Diapozitívy, čipy, elektronické informačné tabule, optické disky, optické kompaktné disky, magnetické disky, magnetické nosiče údajov, optické nosiče údajov, pamäťové a mikroprocesorové karty, počítače na prenos dát, videokazety, zvukové nahrávky, magnetické nosiče údajov, optické nosiče údajov.
16 - Albumy, brožúry, časopisy, periodiká, formuláre, hárky papiera, kancelárske potreby s výnimkou nábytku, kalendáre, katalógy, knihy, litografie, geografické mapy, nálepky, lepiace štítky, noviny, obálky, obaly, papiernický tovar, pečate, perá, plagáty, pohľadnice, príručky, publikácie, spisové obaly, štočky, tlačové písmo, tlačivá, tlačoviny, vyučovacie pomôcky s výnimkou prístrojov a zariadení.
35 - Poradenstvo v otázkach podnikania a organizácie a v prevádzkovo-ekonomických otázkach, reklamná, poradenská a konzultačná činnosť v oblasti reklamy, požičiavanie reklamných materiálov, rozmnožovanie dokumentov, sprostredkovanie kúpy a predaja tovarov.
36 - Sprostredkovanie obchodov s nehnuteľnosťami.
41 - Vydávanie a zverejňovanie kníh a novín, časopisov, tlačív, ročeniek, publikácií.

(540) Doing Business

(731) KOMAPOL, s. r. o., Štefánikova 19, 811 05 Bratislava, SK;
(740) Brichtová Tatiana, JUDr., Bratislava, SK;

---

(210) 2561-99
(220) 11.10.1999
7 (511) 16, 35, 41
(511) 16 - Maľovanky; noviny; periodiká; brožúry; katalógy; tlačoviny; publikácie; príručky; prospekty; časopisy (periodiká); ročenky.
35 - Organizovanie výstav na obchodné a reklamné účely; vylepovanie plagátov; rozširovanie reklamných alebo inzertných oznamov; príprava inzertných stĺpcov; predvádzanie tovaru; zasielanie reklamných materiálov zákazníkom; vydávanie a aktualizovanie reklamných materiálov; uverejňovanie reklamných textov; vydávanie reklamných alebo náborových textov; reklama; rozhlasová reklama; televízna reklama; reklamné agentúry; predvádzanie (služby modeliek) na reklamné účely a podporu predaja; organizovanie výstav na komerčné alebo reklamné účely; prenájom reklamných plôch; podpora predaja (pre tretie osoby); zabezpečovanie predplácania novín a časopisov.
41 - Organizovanie plesov; organizovanie súťaží krásy; zábava, pobavenie; služby v oblasti estrád; organizovanie súťaží (vedomostných alebo zábavných); rozhlasová zábava; vydávanie textov s výnimkou reklamných alebo náborových; vydávanie kníh; televízna zábava; informácie o možnostiach zábavy; organizovanie kultúrnych alebo vzdelávacích výstav; organizovanie živých vystúpení; živé predstavenie; organizovanie a vedenie seminárov.

(540)

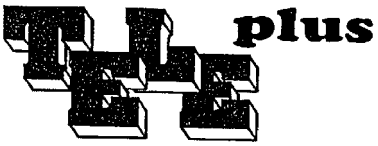

(731) Nagy Ervin, Ing. - Vydavateľstvo eR, Jakubovo námestie 3, 811 09 Bratislava, SK;
(740) Beleščák Ladislav, Ing., Piešťany, SK;

---

(210) 2581-99
(220) 14.10.1999
7 (511) 25
(511) 25 - Čiapky, čelenky, šály, svetre.

(540)

(551) kolektívna
(591) červená, modrá, biela
(731) SPORTEX, združenie podnikateľov, Partizánska 3713/99, 058 01 Poprad, SK;

---

(210) 2582-99
(220) 14.10.1999
7 (511) 25
(511) 25 - Čiapky, čelenky, šály, svetre.
(540)

(551) kolektívna
(591) červená, biela
(731) SPORTEX, združenie podnikateľov, Partizánska 3713/99, 058 01 Poprad, SK;

---

(210) 2827-99
(220) 05.11.1999
7 (511) 9, 16, 25, 28
(511) 9 - Zariadenia na záznam, prenos a reprodukciu zvuku a/alebo obrazu; hrané filmy a videokazety, videodisky a magnetické pásky s nahraným zvukom a/alebo obrazom; zvukové nahrávky; gramofónové nahrávky; gramofónové platne a disky, držiaky a stojany na kazety a disky, videohry, počítačové zariadenie na zábavu, počítačové produkty
a to predovšetkým kazety na počítačové videohry a hracie stroje a zariadenia s videovýstupom, inštruktážne materiály predávané ako počítačové kazety, programy na počítačové hry, pásky s počítačovými hrami, manuály patriace do tejto triedy predávané samostatne; CD ROM hry, hry s audiovýstupom.
16 - Tlačoviny, periodiká, knihy a noviny; výrobky z papiera a kartónu; plagáty, kalendáre, materiál pre umelcov; písacie potreby, ceruzky, perá, maliarske štetce, papiernický tovar, tlačivá, listový papier, písacie podložky, pohľadnice, blahoželania, dekorácie z papiera, obtlačky, predtlače, fotografie; figúry vyrobené z papierovej drviny a papiera; hracie karty; výučbové a učebné materiály a pomôcky, kancelárske stroje patriace do tejto triedy a písacie stroje.
25 - Odevy, obuv a pokrývky hlavy.
28 - Hry a hračky; predmety na zábavu; hračky; bábiky; stolové a spoločenské hry; gymnastické a športové predmety, nezahrnuté v iných triedach; ozdoby na vianočné stromčeky patriace do tejto triedy.
(540) MTV
(731) Viacom International Inc., spoločnosť zriadená podľa zákonov štátu Delaware, 1515 Broadway, New York, New York, US;
(740) Bezák Marián, Ing., Bratislava, SK;

---

(210) 3155-99
(220) 09.12.1999
7 (511) 9
(511) 9 - Kontaktné šošovky.
(540) CSI
(731) WESLEY JESSEN CORPORATION, 333 East Howard Avenue, Des Plaines, Illinois 60018, US;
(740) Čechvalová Dagmar, Bratislava, SK;

---

(210) 230-2000
(220) 31.01.2000
7 (511) 9, 16, 42
(511) 9 - Počítačový softvér a hardvér, výpočtová technika.
16 - Manuály a návody na používanie softvéru v papierovej forme.
42 - Školenia a služby, poradenská a projektová činnosť v oblasti softvéru, aplikácie, inštalácie a spúšťania počítačových programov.
(540) CSW
(731) Cígler Martin, Bieblova 4, 613 00 Brno, CZ;
(740) Juran Svetozár, JUDr., Bratislava, SK;

---

(210) 326-2000
(220) 09.02.2000
7 (511) 29, 30, 32
(511) 29 - Ovocie a zelenina konzervovaná, sušená a zaváraná, džemy, kompóty, mlieko a mliečne výrobky.
30 - Káva, čaj, kakao, kávové náhradky, omáčky na ochutenie, ľad na osvieženie, ovocné želé ako cukrovinky.
32 - Pivo, minerálne vody, šumivé nápoje a iné nápoje nealkoholické, nápoje a šťavy ovocné, sirupy a iné prípravky na zhotovovanie nápojov.
(540)

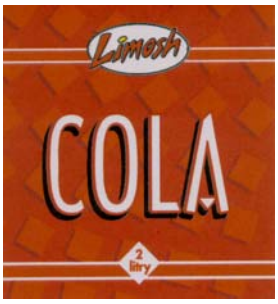

(591) biela, žltá, červená, čierna
(731) TOMA TRADE, spol. s r. o., Zahradníčkova 1127, 150 00 Praha 5, CZ;
(740) Suchoňová Katarína, JUDr., Banská Bystrica, SK;

---

(210) 335-2000
(220) 09.02.2000
7 (511) 29, 30, 32
(511) 29 - Ovocie a zelenina konzervovaná, sušená a zaváraná, džemy, kompóty, mlieko a mliečne výrobky.
30 - Káva, čaj, kakao, kávové náhradky, omáčky na ochutenie, ľad na osvieženie, ovocné želé ako cukrovinky.
32 - Pivo, minerálne vody, šumivé nápoje a iné nápoje nealkoholické, nápoje a šťavy ovocné, sirupy a iné prípravky na zhotovovanie nápojov.
(540)

(591) žltá, oranžová, modrá, biela
(731) TOMA TRADE, spol. s r. o., Zahradníčkova 1127, 150 00 Praha 5, CZ;
(740) Suchoňová Katarína, JUDr., Banská Bystrica, SK;

---

(210) 345-2000
(220) 31.07.2001
7 (511) 2
(511) 2 - Vodou riediteľný lak.
(540) DEKORLAK lazúrovací lak pre interiér a exteriér
(731) COLOR Company, s. r. o., Pod Hájom 1099/101-47, 018 41 Dubnica nad Váhom, SK;
(740) Bačík Kvetoslav, Ing., Nová Dubnica, SK;

---

(210) 420-2000
(220) 12.03.2001
7 (511) 18, 25, 28
(511) 18 - Športové a cestovné tašky, kufre, vaky, dáždniky, slnečníky.
25 - Obuv, odevy, pokrývky hlavy.
28 - Telocvičné a športové potreby s výnimkou odevov, obuvi, telocvičných koberčekov - žineniek a meracích prístrojov, hry.
(540) HKM
(731) HKM šport, spol. s. r. o., Švermova 53, 974 01 Banská Bystrica, SK;

---

(210) 686-2000
(220) 10.03.2000
7 (511) 9, 16, 35
(511) 9 - Počítače, mikroprocesory, počítačové príslušenstvo, ako sú monitory, klávesnice, myši, trackbally, joysticky, tlačiarne, skenery, modemy, reproduktory, periférne zariadenia, meniče diskov do počítačov, filtre na monitory, magnetické nosiče údajov, optické nosiče údajov, počítačový softvér, počítačové programy, karty pamäťové a mikroprocesorové v počítačoch, elektrické káble a vodiče, ich spojky a konektory, prepojenie počítačov, náhradné diely k počítačom a periférnym zariadeniam, obaly, puzdrá a boxy na dátové médiá, diskety, audio- a videokazety, optické disky, elektrické perá, tašky na notebooky, spotrebný materiál pre tlačiarne, kopírovacie stroje a prístroje, čítacie zariadenia, kancelárske dierovacie stroje, faxy, odkazovače, kopírovacie zariadenia a stroje fotografické, elektrostatické alebo termické, kalkulačky, telefónne prístroje, mobilné telefóny a ich príslušenstvo.
16 - Kancelárske potreby (okrem nábytku), kancelárska technika, kancelárske stroje a prístroje patriace do triedy 16, náhradné diely a príslušenstvo kancelárskej techniky patriace do triedy 16, kancelárske kopírovacie zariadenia, kancelárske obálkovacie stroje, písacie stroje, rezačky na papier, rozmnožovacie zariadenia a stroje, stroje na lepenie obálok, prenosné tlačiarničky, zošívačky.
35 - Sprostredkovanie obchodu s tovarmi, poradenstvo odborné obchodné, prenájom kancelárskych strojov a zariadení.
(540)

(731) LOGOS, a. s., Záhradnícka 34, 821 08 Bratislava, SK;
(740) Hojčuš Peter, Ing., Bratislava 5, SK;

---

(210) 786-2000
(220) 17.03.2000
7 (511) 33, 40
(511) 33 - Víno.
40 - Spracovanie hrozna.
(540) Ipeľské tajomstvo
(731) VÍNO, a. s., Košice, Werferova 1, 040 11 Košice, SK;

---

(210) 787-2000
(220) 17.03.2000
7 (511) 33, 40
(511) 33 - Víno.
40 - Spracovanie hrozna.
(540) Viniansky strapec
(731) VÍNO, a. s., Košice, Werferova 1, 040 11 Košice, SK;

---

(210) 963-2000
(220) 30.03.2000
7 (511) 9, 41
(511) 9 - Hudobné nosiče.
41 - Živé predstavenia; služby poskytované hudobnými skupinami; zábava.
(540) The Backwards
(731) Najmik Karol, Mlynská 24, 040 01 Košice, SK;

---

(210) 1057-2000
(220) 07.04.2000
7 (511) 1, 6, 9, 18, 20, 37
(511) 1 - Náplne do hasiacich prístrojov.
6 - Kovanie na nábytok, kovová vložka do postele, konštrukcie kovové stavebné, rebríky kovové, skladacie rebríky kovové, sklopné schodíky, lavice, vešiaky kovové.
9 - Hasiace prístroje.
18 - Brašnárske výrobky okrem výrobkov patriacich do iných tried.
20 - Nábytok z dreva, kovu, plastov a ich vzájomných kombinácií; nábytok čalúnený, chromovaný i lakovaný, nábytok s drevenou alebo kovovou kostrou, stoly, stolíky, konferenčné stoly a stolíky, toaletné a nočné stolíky, stolíky pod kvetiny, pod televízory, pod video- a audiozariadenia, stoličky, kreslá, skladacie kreslá, skrine, skrinky, regály a police, postele jedno- a dvojlôžkové, váľandy, matrace, kuchynský nábytok, kuchynské linky a súpravy, garniže, lavice, sedačky pevné a odklápacie, vešiaky na šaty a kľúče, rolety, nábytok detský, nábytok do kúpeľní, do sáun a plavární, nábytok do zasadacích a konferenčných miestností, stavebno-stolárske výrobky, dverové prahy.
37 - Zámočnícke, čalúnnické a natieračské práce.

(540)

(731) MK KODRETA, s. r. o., Javorinská 1092/2, 907 15 Myjava, SK;
(740) Beleščák Ladislav, Ing., Piešťany, SK;

---

(210) 1323-2000
(220) 02.05.2000
7 (511) 35
(511) 35 - Inzertné služby vrátane inzercie na webových stránkach, priamych marketingových služieb, propagačných služieb, konzultačných služieb, informačných služieb; mediálne služby analytické, plánovacie a nákupné.

(540) MEDIACOM
(731) Grey Global Group Inc., (spoločnosť patriaca štátu Delaware), 777 Third Avenue, New York, New York, US;
(740) Bušová Eva, JUDr., Bratislava, SK;

---

(210) 1484-2000
(220) 23.05.2000
7 (511) 9, 16, 28, 35, 39, 41, 42
(511) 9 - Nahrané disky magnetické, kompaktné disky; optické kompaktné disky; nahrané operačné programy; počítačový softvér vrátane nahraných i nenahraných nosičov zvukových a zvukovo-obra-zových, ako aj periodických a neperiodických publikácií na dátových nosičoch; magnetické médiá; magnetické nosiče údajov; optické nosiče údajov; optické disky; videohry; videokazety; zvukové nahrávky - disky, zvukové nahrávky - nosiče, zvukové nahrávky - pásky.
16 - Periodické a neperiodické publikácie a tlačoviny; grafické reprodukcie; grafické zobrazenie; grafické znaky, plagáty, noviny, knihy, publikácie, nosiče informácií v papierovej forme, databázové produkty v papierovej forme, informačné produkty všeobecne v papierovej forme, drobné reklamné predmety z plastov, tašky plastové.
28 - Spoločenské hry.
35 - Reklamná, inzertná a propagačná činnosť prostredníctvom všetkých druhov médií vrátane televíznej, rozhlasovej a filmovej reklamy a reklamnej inzercie; spracovanie textov; rozširovanie reklamných oznamov, vydávanie a aktualizovanie reklamných materiálov; konzultačná a poradenská služba týkajúca sa uvedených služieb; služby v obchodnej činnosti; uverejňovanie reklamných textov; vydávanie reklamných textov; vedenie kartoték v počítači; obchodné alebo podnikateľské informácie; organizovanie výstav na obchodné a reklamné účely, reklamné oznamy - rozširovanie, predvádzanie tovaru, reklamné materiály - rozširovanie zákazníkom - letáky, prospekty, tlačivá, vzorky, reklamné texty - uverejňovanie, vydávanie reklamných alebo náborových textov, prieskum - obchodný, reklamné agentúry, predvádzanie - služby modeliek na reklamné účely a podporu predaja, prieskum trhu, prieskum verejnej mienky, reklamné plochy - - prenájom, spracovanie textov, inzercia, poskytovanie informácií a iných informačných produktov všetkých druhov informačných produktov reklamného charakteru vrátane multimediálnych informácií, inzercia a marketing, sprostredkovanie v obchodných vzťahoch, sprostredkovateľská činnosť v obchode a priemysle, marketing, organizácia spotrebiteľských súťaží reklamného charakteru zameraných najmä na podporu predaja, vyhlasovanie výsledkov súťaží reklamného charakteru zamerané najmä na podporu predaja, poskytovanie informácií obchodného charakteru.
39 - Uchovávanie informácií.
41 - Tlač, vydávanie kníh; vydávanie textov s výnimkou reklamných alebo náborových; vydavateľská a nakladateľská činnosť, požičiavanie nahraných zvukových a zvukovo-obrazových záznamov; publikovanie na internete.
42 - Grafický dizajn; fotografovanie.

(540) QUICK
(731) FREELAND, s. r. o., Levočská 1, 851 01 Bratislava, SK;
(740) Holakovský Štefan, Ing., Bratislava, SK;

---

(210) 1643-2000
(220) 06.06.2000
7 (511) 16, 35, 41, 42
(511) 16 - Periodická a neperiodická tlač.
35 - Reklamné a inzertné služby, sprostredkovanie reklamy a inzercie.
41 - Vydavateľská činnosť, novinárska a grafická tvorba.
42 - Reprografické služby.
(540)

(731) Petit Press, a. s., Dostojevského rad 1, 811 09 Bratislava, SK;
(740) Hojčuš Peter, Ing., Bratislava 5, SK;

---

(210) 1645-2000
(220) 06.06.2000
7 (511) 16, 35, 41, 42
(511) 16 - Periodická a neperiodická tlač.
35 - Reklamné a inzertné služby, sprostredkovanie reklamy a inzercie.
41 - Vydavateľská činnosť, novinárska a grafická tvorba.
42 - Reprografické služby.

(540)

NOVINY SLOVAKIA

TRENČIANSKE NOVINY

(731) Petit Press, a. s., Dostojevského rad 1, 811 09 Bratislava, SK;
(740) Hojčuš Peter, Ing., Bratislava 5, SK;

---

(210) 1680-2000
(220) 08.06.2000
7 (511) 2, 9, 37
(511) 2 - Tonery, zásobníky tonerov, doplňovacie zásobníky tonerov do tlačiarní, faxov, kopírovacích prístrojov, pasty na tlač, doplňovacie súpravy atramentov do atramentových tlačiarní.
9 - Softvér na CD a DVD diskoch a magnetických médiách, výpočtová a kancelárska technika, tlačiarne, faxy, fotografické, elektrostatické alebo termické kopírovacie stroje, počítače, notebooky, monitory, skenery, doplnkové vybavenie, napr. myši, klávesnice a pod., diskety a programové vybavenie, telekomunikačná technika, najmä telefónne prístroje drôtové i bezdrôtové, vizuálne telefóny a prístroje na videotext, mobilné telefóny, mobilné rádiotelegrafické prístroje, terminálové účastnícke telefónne stanice, zariadenia na reprodukciu dát, telekomputery, spotrebná elektronika, elektronická zabezpečovacia technika, informačné, meracie, monitorovacie a riadiace systémy, prístroje a zariadenia, analógové a digitálne karty, špeciálne puzdrá na prístroje a nástroje.
37 - Inštalácie, servis a opravy kancelárskej a výpočtovej techniky, renovácie a recyklácie kaziet všetkých druhov, najmä do tlačiarní, kopírovacích strojov, faxov a písacích strojov.
(540) TS 2000
(731) IPPON CZ, s. r. o., Průmyslová 360, 530 03 Pardubice, CZ;
(740) Kastler Anton, Bratislava, SK;

---

(210) 1776-2000
(220) 16.06.2000
7 (511) 9, 35, 36, 37, 38, 41
(511) 9 - Modemy, počítačový softvér, periférne zariadenia k počítačom, rádiotelefónne zariadenia, vysielače v telekomunikáciách, výpočtová technika.
35 - Reklamná činnosť, vydávanie reklamných materiálov, sprostredkovanie nákupu a predaja modemov, počítačového softvéru, perifférnych zariadení k počítačom, rádiotelefónnych zariadení, telekomunikačných vysielačov a výpočtovej techniky.
36 - Sprostredkovanie nákupu, predaja a prenájmu nehnuteľností.
37 - Sprostredkovanie prenájmu modemov, počítačového softvéru, perifférnych zariadení k počítačom, rádiotelefónnych zariadení, telekomunikačných vysielačov a výpočtovej techniky, montáž a opravy telekomunikačných zariadení mimo JTS a pripojených k JTS.
38 - Sprostredkovanie prenosu a prenos hlasu po sieti internet, sprostredkovanie prístupu a poskytovanie prístupu do siete internet.
41 - Vydavateľská činnosť okrem vydávania reklamných materiálov.
(540)

Prof-*i*-NeT

(731) Profinet.sk, a. s., Martinská 49, 821 05 Bratislava, SK;
(740) Kováčik Štefan, Ing., Bratislava, SK;

---

(210) 1777-2000
(220) 16.06.2000
7 (511) 9, 35, 36, 37, 38, 41
(511) 9 - Modemy, počítačový softvér, periférne zariadenia k počítačom, rádiotelefónne zariadenia, vysielače v telekomunikáciách, výpočtová technika.
35 - Reklamná činnosť, vydávanie reklamných materiálov, sprostredkovanie nákupu a predaja modemov, počítačového softvéru, perifférnych zariadení k počítačom, rádiotelefónnych zariadení, telekomunikačných vysielačov a výpočtovej techniky.
36 - Sprostredkovanie nákupu, predaja a prenájmu nehnuteľností.
37 - Sprostredkovanie prenájmu modemov, počítačového softvéru, perifférnych zariadení k počítačom, rádiotelefónnych zariadení, telekomunikačných vysielačov a výpočtovej techniky, montáž a opravy telekomunikačných zariadení mimo JTS a pripojených k JTS.
38 - Sprostredkovanie prenosu a prenos hlasu po sieti internet, sprostredkovanie prístupu a poskytovanie prístupu do siete internet.
41 - Vydavateľská činnosť okrem vydávania reklamných materiálov.
(540)

Prof*i*NeT

(731) Profinet.sk, a. s., Martinská 49, 821 05 Bratislava, SK;
(740) Kováčik Štefan, Ing., Bratislava, SK;

---

(210) 1824-2000
(220) 21.06.2000
7 (511) 25, 35
(511) 25 - Odevy, oblečenie, klobučnícky tovar.
35 - Sprostredkovanie obchodu s tovarom, sprostredkovateľské služby v oblasti predaja armádneho výstroja.

(540)

(731) Bull, spol. s r. o., Ztracená 208, 767 01 Kroměříž 208, CZ;
(740) Filípek Ján, Ing., Bratislava, SK;

---

(210) 1853-2000
(220) 22.06.2000
7 (511) 9, 11, 35, 38
(511) 9 - Elektrické nástroje na meranie, prístroje na výrobu kópií z kompaktných diskov a CD prehrávače, prístroje na výrobu kópií z digitálnych videodiskov a DVD prehrávače, fotografické, kinematografické a optické prístroje a nástroje, prístroje na nahrávanie, prenos a reprodukciu zvuku a obrazov, magnetické nosiče dát, zariadenia na spracovanie dát a príslušenstvo k nim.
11 - Zariadenia na osvetľovanie, vykurovanie, odparovanie, varenie, chladenie, sušenie a vetranie.
35 - Ponúkanie tovarov a služieb, poskytovanie informácií o tovaroch na reklamné a predajné účely, prijímanie objednávok týkajúcich sa všeobecného obchodovania a bežných spotrebiteľských tovarov, vystavovanie faktúr za elektronické objednávky; administratívne konanie týkajúce sa zasielania tovarov; konzultácie týkajúce sa elektronického obchodovania; všetko prostredníctvom počítačových sietí, najmä prostredníctvom internetu a prostredníctvom on-line zmluvných vzťahov.
38 - Prenos správ (textových a/alebo zvukových) a obrazov pomocou počítača, prenos správ a obrazov prostredníctvom elektronických médií; prenos a/alebo distribúcia informácií z báz dát prostredníctvom telefónnej siete alebo bezdrôtových rádiových vĺn.
(540)

(731) ONOFF AB, 194 27 Uplands Väsby, SE;
(740) Fajnorová Mária, Ing., Bratislava, SK;

---

(210) 1873-2000
(220) 23.06.2000
7 (511) 23, 24, 25, 26
(511) 23 - Nite, priadze na textilné účely.
24 - Textílie všetkých druhov patriace do triedy 24.
25 - Dámske, pánske a detské odevy, najmä odevy z bavlnených textílií, dámska, pánska a detská vychádzková a športová obuv, pančuchy, ponožky.
26 - Textilný galantérny tovar patriaci do triedy 26.

(540)

(731) UNIGRAND, spol. s r. o., Hlavná 992/47, 924 00 Galanta, SK;

---

(210) 1922-2000
(220) 29.06.2000
7 (511) 9, 11, 35, 38
(511) 9 - Elektrické nástroje na meranie, prístroje na výrobu kópií z kompaktných diskov a CD prehrávače, prístroje na výrobu kópií z digitálnych videodiskov a DVD prehrávače, fotografické, kinematografické a optické prístroje a nástroje, prístroje na nahrávanie, prenos a reprodukciu zvuku a obrazov, magnetické nosiče dát, zariadenia na spracovanie dát a príslušenstvo k nim. 11 - Zariadenia na osvetľovanie, vykurovanie, odparovanie, varenie, chladenie, sušenie a vetranie.
35 - Ponúkanie tovarov a služieb, poskytovanie informácií o tovaroch na reklamné a predajné účely, prijímanie objednávok týkajúcich sa všeobecného obchodovania a bežných spotrebiteľských tovarov, vystavovanie faktúr za elektronické objednávky; administratívne konanie týkajúce sa zasielania tovarov; konzultácie týkajúce sa elektronického obchodovania; všetko prostredníctvom počítačových sietí, najmä prostredníctvom internetu a prostredníctvom on-line zmluvných vzťahov.
38 - Prenos správ (textových a/alebo zvukových) a obrazov pomocou počítača, prenos správ a obrazov prostredníctvom elektronických médií; prenos a/alebo distribúcia informácií z báz dát prostredníctvom telefónnej siete alebo bezdrôtových rádiových vĺn.
(540)

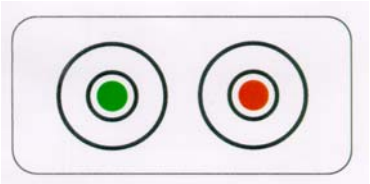

(591) biela, čierna, zelená, červená
(731) ONOFF AB, 194 27 Uplands Väsby, SE;
(740) Fajnorová Mária, Ing., Bratislava, SK;

---

(210) 2191-2000
(220) 26.07.2000
7 (511) 1, 3, 5, 28
(511) 1 - Poľnohospodárske chemické prípravky s výnimkou fungicídov, herbicídov, insekticídov

a prípravkov na ničenie buriny a parazitom; záhradnícke chemikálie s výnimkou fungicídov, herbicídov, insekticídov a prípravkov proti parazitov; hnojivá pre poľnohospodárstvo.
3 - Bieliace prípravky; leštiace prípravky; vosk na parkety a dlážky; čistiace prípravky; antistatické prípravky na použitie v domácnosti; leštiace pasty; čistiace mlieka na toaletné účely; chemické avivážne prípravky na použitie v domácnosti; kozmetické prípravky a hygienické potreby, ako mydlá, tekuté mydlá, vlasové, sprchovacie i telové šampóny, prísady a soli do kúpeľa; čistiace prostriedky na pleť, ako pleťové mlieka, opaľovacie krémy, pleťové masky, aviváže, balzamy na pery, krémy, sprchovacie gély, zubné pasty, ústne vody, vlasové prášky, vlasové balzamy, toaletné vody, vody po holení, dezodoranty, odlakovače; prípravky na čistenie, leštenie a odmasťovanie; pracie prášky a prípravky na pranie, prípravky na umývanie riadu, čističe WC, WC gély s čistiacimi účinkami; bieliace prípravky a prostriedky, voňavkárske výrobky, éterické oleje, dekoratívna kozmetika, ako mejkapy, laky na vlasy a pod.; autokozmetické čistiace a leštiace prípravky, autošampóny, náplne do ostrekovačov.
5 - Bielkovinové prípravky na lekárske účely; antiseptické prípravky, dezinfekčné prípravky; bakteriálne prípravky na lekárske a zverolekárske účely; liečivé prípravky do kúpeľa; balzamy na lekárske účely; farmaceutické prípravky; chemicko-farmaceutické prípravky; dentifikačné prípravky; WC gély s dezinfekčným a osviežujúcim efektom, dezinfekčné prípravky na hygienické účely; dezodoranty s výnimkou dezodorantov na osobnú potrebu; prísady do krmív na lekárske účely; chemické prípravky na farmaceutické účely; diagnostické prípravky na lekárske účely; dietetické látky upravené na lekárske účely; chemické prípravky na lekárske účely; chemické činidlá na lekárske a zverolekárske účely; výrobky dietetické hlavne na liečebné účely, potraviny pre deti, batoľatá a chorých na lekárske účely, potravinové prípravky a doplnky všetkých druhov ako posilňujúce pochutiny, vitamínové prípravky, pochutiny na doplnenie redukčných diét alebo prípravkov na chudnutie, prípravky obsahujúce biochemické katalyzátory hlavne pre fyzicky aktívne osoby, rekonvalescentov a chorých na lekárske účely, dezinfekčné prípravky, kúpele liečebné; prípravky na ničenie buriny a na hubenie živočíšnych škodcov, prípravky na zverolekárske a zdravotnícke účely.
28 - Ručné nosiče lyží.

(540)

(731) STYL, družstvo pro chemickou výrobu, Ohradní 30, 145 09 Praha 4, CZ;
(740) Beleščák Ladislav, Ing., Piešťany, SK;

---

(210) 2292-2000
(220) 03.08.2000
7 (511) 9
(511) 9 - Audio, video, filmové, signálne, kontrolné, meracie, vedecké a optické prístroje a nástroje, elektrické a elektronické prístroje a nástroje, prístroje na záznam, prenos a reprodukciu zvuku a/alebo obrazu, magnetické nosiče dát, záznamové disky, zariadenia na spracovanie dát, školiace a výučbové zariadenia, počítače, počítačový softvér, počítačový hardvér, počítačové periférne zariadenia, prístroje a nástroje na záznam, výrobu, prenos, editovanie alebo spracovanie audio- a/alebo videosignálov, prístroje na spracovanie zvuku, zvukové a obrazové hifizariadenia, reproduktory, rádiá, navigačné systémy a systémy diaľkového ovládania, zvukové prístroje a nástroje vstavané do automobilov, zariadenia na spracovanie signálu, zariadenia na spracovanie digitálneho signálu, procesory na zvukový digitálny signál, zvukové procesory, zosilňovače, predzosilňovače, koncové zosilňovače, prijímače, prijímače audio-video, tunery, procesory na domáce kino, DVD prehrávače, prehrávače kompaktných diskov, prevádzače kompaktných diskov a DVD, prehrávače a prevádzače optických diskov, diaľkové ovládače, hĺbkové reproduktory, mikrofóny, slúchadlá, integrované zvukové systémy, televízia, videomonitory, systémy domáceho divadla, konzoly na miešanie zvuku, zvukové kompresory a procesory, vyrovnávače, telefóny, káble, diely a príslušenstvá na všetok uvedený tovar.
(540) JBL
(731) Harman International Industries, Incorporated, 8500 Balboa Boulevard, Northridge, California 91329, US;
(740) ROTT, RŮŽIČKA & GUTTMANN, v. o. s., Bratislava, SK;

---

(210) 2470-2000
(220) 18.08.2000
7 (511) 12
(511) 12 - Automobilové pneumatiky a ich príslušenstvo.
(540)

(731) KUMHO INDUSTRIAL CO. LTD, 10-1, 2-ga, Hoehyun-dong, Chung-gu, Seoul, KR;
(740) PATENTSERVIS BRATISLAVA, a. s., Bratislava, SK;

---

(210) 2480-2000
(220) 18.08.2000
7 (511) 5, 30, 32
(511) 5 - Výrobky diétne pre deti a chorých, chemické výrobky na účely lekárske, liečebná kozmetika na báze prírodných látok, liečebné výrobky kú-

peľné, liečebné prípravky do kúpeľov, liečivé rastliny a výrobky z nich, vitamínové prípravky, vína medicinálne, multivitamíny, multiminerály, zmesi uvedených látok a prípravkov, prísady do jedla diétne, posilňujúce a povzbudzujúce potraviny s liečivými účinkami, energeticko-výživné potraviny na liečebné účely, posilňujúce a povzbudzujúce vitamíny, ktoré posilňujú celkový zdravotný stav organizmu, multiminerály a multivitamíny usmerňujúce látkovú výmenu prostredníctvom rôznych enzýmových pochodov.
30 - Chuťové prísady, želé ako cukrovinky.
32 - Diétne nápoje a nealkoholické nápoje light, posilňujúce a povzbudzujúce nápoje.

(540) DELPHARMEA CHROMA SLIM

(731) UNIMED HEALTH LIMITED, 3 Demetri Liberti Street, Kotsapa Building, 3rd floor, flat 301, 3090 Limassol, CY;
(740) Suchoňová Katarína, JUDr., Banská Bystrica, SK;

---

(210) 2507-2000
(220) 23.08.2000
7 (511) 29, 30, 32
(511) 29 - Mäso, ryby, hydina a zverina, morské živočíchy ako potrava; konzervované, sušené, varené a inak spracované ovocie a zelenina; prípravky zo všetkých uvedených tovarov; mliečne výrobky; mrazené jogurty; peny prevažne z produktov obsiahnutých v triede 29; chladené dezerty prevažne z produktov obsiahnutých v triede 29; nápoje z mliečnych výrobkov patriace do triedy 29; polievky; sladké a slané natierky prevažne z produktov obsiahnutých v triede 29; šaláty; nápoje patriace do triedy 29; plnky prevažne z produktov obsiahnutých v triede 29; malé občerstvenia medzi hlavnými jedlami z produktov patriacich do triedy 29; hotové jedlá a ich zložky obsahujúce prevažne produkty patriace do triedy 29; proteínové látky; omáčky a chuťové omáčky, všetko patriace do triedy 29. 30 - Ryža, cestoviny, obilniny a obilninové prípravky; čaj, káva, kakao; varená čokoláda a čokoládové nápoje, kávové výťažky, kávové náhradky, zmesi kávy a čakanky; čakanka, čakankové zmesi, všetko ako kávové náhradky; neliečivé cukrovinky; pekárske a cukrárske výrobky, jemné pečivo a zákusky, sušienky, keksy a sucháre; vodové zmrzliny, smotanové zmrzliny, zmrzlinové výrobky, mrazené cukrovinky; chladené a mrazené dezerty prevažne z tovarov obsiahnutých v triede 30 a zákusky; peny prevažne z produktov obsiahnutých v triede 30, šerbety; chlieb; jemné cestá; nápoje patriace do triedy 30; plnky zložené prevažne z produktov patriacich do triedy 30; sladké a slané natierky prevažne z produktov obsiahnutých v triede 30; malé občerstvenia medzi hlavnými jedlami z produktov patriacich do triedy 30; hotové jedlá a ich zložky obsahujúce prevažne produkty patriace do triedy 30; čokoláda; pizza, pizzové základy; omáčky, posýpky a polevy na pizzu obsiahnuté v triede 30; omáčky na cestoviny a ryžu obsiahnuté v triede 30; šalátové dresingy; majonéza; omáčky a chuťové omáčky, všetko patriace do triedy 30.
32 - Pivo, minerálne a sýtené vody a iné nealkoholické nápoje, ovocné nápoje a ovocné šťavy; sirupy a iné prípravky na prípravu nápojov.

(554)

(591) červená, biela, žltá, oranžová, zelená
(731) Mars U. K. Limited, 3D Dundee Road, Slough, Berkshire SL1 4LG, GB;
(740) Fajnorová Mária, Ing., Bratislava, SK;

---

(210) 2515-2000
(220) 24.08.2000
7 (511) 35, 38, 39, 42
(511) 35 - Reklamná činnosť, sprostredkovateľské služby obchodu s tovarom prostredníctvom obchodu cez internet.
38 - Telekomunikačné služby; služby týkajúce sa informačných technológií a počítačových sietí zahrnuté v tejto triede, služby spojené s mobilnými komunikačnými sieťami, prenos informácií prostredníctvom satelitov, poskytovanie užívateľského prístupu na elektronické obchodovanie v informačných sieťach.
39 - Preprava; balenie a skladovanie tovaru; služby týkajúce sa poskytovania informácií o cestovaní alebo preprave tovaru poskytovaných sprostredkovateľmi alebo turistickými kanceláriami a informácií o tarifách, cestovných poriadkoch a možnostiach prepravy.
42 - Služby v oblasti počítačového programovania .

(540) SkyEurope

(731) Danube Consulting, s. r. o., Hlavné námestie 3, 811 01 Bratislava, SK;
(740) Holoubková Mária, Ing., Bratislava, SK;

---

(210) 2534-2000
(220) 25.08.2000
7 (511) 9, 16, 35, 37, 38, 42
(511) 9 - Telefónne prístroje, telefónne prístroje so záznamníkom, záznamníky, telefaxové zariadenia, pobočkové telefónne ústredne, zariadenia ISDN (Integrated Services Digital Network), doplnkové zariadenia a inštalačný materiál ku koncovým telekomunikačným zariadeniam, telefónne sekretárske prístroje; prístroje na záznam, prenos, spracovanie a reprodukciu zvuku, obrazu alebo dát; magnetické alebo optické nosiče dát; zariadenia na spracovanie údajov a počítače.
16 - Tlačoviny; inštrukčný a výučbový materiál.
35 - Riadenie prevádzky báz dát; spracovanie dát; sprostredkovanie obchodu s tovarom v tr. 9; reklamná, propagačná a akvizičná činnosť.

37 - Riadenie prác vo výstavbe; inštalačné služby telekomunikačného vybavenia; údržba a opravy telekomunikačného vybavenia.
38 Telekomunikačné služby; prenájom telekomunikačných prístrojov.
42 - Inštalácia počítačových programov; prevod a konverzia počítačových programov a údajov (okrem fyzickej konverzie); návrh počítačových systémov; zhotovovanie kópií počítačových programov; prevod a konverzia údajov a dokumentov
z fyzických médií na elektronické médiá.

(540)

(591) zelená, čierna, biela
(731) Slovenské telekomunikácie, a. s., Námestie slobody 6, 817 62 Bratislava, SK;

---

(210) 2535-2000
(220) 25.08.2000
7 (511) 9, 16, 35, 37, 38, 42
(511) 9 - Telefónne prístroje, telefónne prístroje so záznamníkom, záznamníky, telefaxové zariadenia, pobočkové telefónne ústredne, zariadenia ISDN (Integrated Services Digital Network), doplnkové zariadenia a inštalačný materiál ku koncovým telekomunikačným zariadeniam, telefónne sekretárske prístroje; prístroje na záznam, prenos, spracovanie a reprodukciu zvuku, obrazu alebo dát; magnetické alebo optické nosiče dát; zariadenia na spracovanie údajov a počítače.
16 - Tlačoviny; inštrukčný a výučbový materiál.
35 - Riadenie prevádzky báz dát; spracovanie dát; sprostredkovanie obchodu s tovarom v tr. 9; reklamná, propagačná a akvizičná činnosť.
37 - Riadenie prác vo výstavbe; inštalačné služby telekomunikačného vybavenia; údržba a opravy telekomunikačného vybavenia.
38 Telekomunikačné služby; prenájom telekomunikačných prístrojov.
42 - Inštalácia počítačových programov; prevod a konverzia počítačových programov a údajov (okrem fyzickej konverzie); návrh počítačových systémov; zhotovovanie kópií počítačových programov; prevod a konverzia údajov a dokumentov
z fyzických médií na elektronické médiá.

(540)

(591) zelená, čierna, biela
(731) Slovenské telekomunikácie, a. s., Námestie slobody 6, 817 62 Bratislava, SK;

---

(210) 2645-2000
(220) 07.09.2000
7 (511) 9, 16, 28, 35, 38, 41
(511) 9 - Počítače všetkých druhov, ich diely a príslušenstvo, programové vybavenie počítačov, prístroje a nástroje vedecké, navigačné, geodetické a elektrické, prístroje fotografické, kinematografické a optické, prístroje určené na meranie, váženie, signalizovanie, na účely kontrolné, prístroje automatické, prístroje uvádzané do činnosti vhodením mince alebo známky, stroje na záznam, prenos a reprodukciu zvuku alebo obrazu, zapisovacie pokladnice a počítacie stroje, hasiace prístroje.
16 - Tlačoviny všetkých druhov, periodická a neperiodická tlač, knihy, manuály, fotografie, papiernický tovar, kancelárske potreby, učebné a školské pomôcky.
28 - Hry, hračky, telocvičné a športové náčinie.
35 - Sprostredkovanie elektronického obchodu prostredníctvom dátových sietí, inzertná a reklamná činnosť, poskytovanie pomoci pri prevádzkovaní obchodu, manažment, daňové poradenstvo, účtovníctvo.
38 - Služby spojov prostredníctvom internetu.
41 - Vydavateľská činnosť.

(540) **CONQUEST**
(731) ConQuest Slovakia, s. r. o., Rybničná 40, 835 54 Bratislava, SK;
(740) ROTT, RŮŽIČKA & GUTTMANN, v. o. s., Bratislava, SK;

---

(210) 2689-2000
(220) 11.09.2000
7 (511) 35, 36, 41
(511) 35 - Organizovanie výstav na obchodné reklamné účely; vylepovanie plagátov; reprografia dokumentov; vydávanie a aktualizovanie reklamných materiálov; uverejňovanie reklamných textov; reklama; televízne reklamy; reklamné agentúry; prenájom reklamných plôch; spracovanie textov.
36 - Oceňovanie umeleckých diel.
41 - Organizovanie koncertov, plesov, festivalov; organizovanie predstavení (manažérske služby); organizovanie súťaží krásy; redigovanie scenárov; rezervácia vstupeniek; zábavné parky; obveselenie; zábava; pobavenie; filmové štúdiá; organizovanie vedomostných alebo zábavných súťaží; prenájom dekorácií; rozhlasová zábava; zverejňovanie textov okrem reklamných; vzdelávanie; prenájom filmov; požičiavanie filmov; služby agentúr sprostredkovávajúcich divadelných, koncertných a varietných umelcov; vydávanie kníh; tvorba rozhlasových a televíznych programov; koncertné siene, sály; služby poskytované orchestrami; divadelné predstavenia; tvorba divadelných alebo iných predstavení; televízna zábava; prenájom divadelných dekorácií; umelecké módne agentúry; výchovno-zábavné klubové služby; organizovanie a vedenie kolokvií; organizovanie a vedenie konferencií; organizovanie a vedenie kongresov; diskotéky (služby); informácie o výchove a vzdelávaní; informácie o možnostiach zábavy; organizovanie kultúrnych alebo vzdelávacích výstav; organizovanie živých vystúpení; organizovanie športových súťaží; plánovanie a organizovanie športových súťaží; plá-

novanie a organizovanie večierkov; služby týkajúce sa nahrávacích štúdií, organizovanie a vedenie seminárov; organizovanie a vedenie sympózií; tvorba videofilmov.

(540)

(731) Písecký Tomáš - ARM 333, Kovácsova 68, 851 10 Bratislava, SK;
(740) Holakovský Štefan, Ing., Bratislava, SK;

---

(210) 2690-2000
(220) 11.09.2000
7 (511) 35, 36, 41
(511) 35 - Organizovanie výstav na obchodné reklamné účely; vylepovanie plagátov; reprografia dokumentov; vydávanie a aktualizovanie reklamných materiálov; uverejňovanie reklamných textov; reklama; televízne reklamy; reklamné agentúry; prenájom reklamných plôch; spracovanie textov.
36 - Oceňovanie umeleckých diel.
41 - Organizovanie koncertov, plesov, festivalov; organizovanie predstavení (manažérske služby); organizovanie súťaží krásy; redigovanie scénarov; rezervácia vstupeniek; zábavne parky; obveselenie; zábava; pobavenie; filmové štúdiá; organizovanie vedomostných alebo zábavných súťaží; prenájom dekorácií; rozhlasová zábava; zverejňovanie textov okrem reklamných; vzdelávanie; prenájom filmov; požičiavanie filmov; služby agentúr sprostredkovávajúcich divadelných, koncertných a varietných umelcov; vydávanie kníh; tvorba rozhlasových a televíznych programov; koncertné siene, sály; služby poskytované orchestrami; divadelné predstavenia; tvorba divadelných alebo iných predstavení; televízna zábava; prenájom divadelných dekorácií; umelecké módne agentúry; výchovno-zábavné klubové služby; organizovanie a vedenie kolokvií; organizovanie a vedenie konferencií; organizovanie a vedenie kongresov; diskotéky (služby); informácie o výchove a vzdelávaní; informácie o možnostiach zábavy; organizovanie kultúrnych alebo vzdelávacích výstav; organizovanie živých vystúpení; organizovanie športových súťaží; plánovanie a organizovanie športových súťaží; plánovanie a organizovanie večierkov; služby týkajúce sa nahrávacích štúdií, organizovanie a vedenie seminárov; organizovanie a vedenie sympózií; tvorba videofilmov.

(540)

(731) Písecký Tomáš - ARM 333, Kovácsova 68, 851 10 Bratislava, SK;
(740) Holakovský Štefan, Ing., Bratislava, SK;

---

(210) 3088-2000
(220) 17.10.2000
7 (511) 29, 30
(511) 29 - Mäso; ryby; morské kôrovce a mäkkýše; hydina; divina; sušené a varené ovocie a zelenina; mäsové výťažky; klobásy; salámy; párky; výťažky z ovocia a/alebo zeleniny; želatíny; džemy; konzervované ovocie a zelenina; jedlá rýchleho občerstvenia (snack food) a hotové jedlá pozostávajúce prevažne z potravín uvedených v triede 29; vajcia; mlieko; mliečne výrobky; jogurty; proteíny na ľudskú spotrebu získané zo sójových bôbov; jedlé oleje a jedlé tuky; oriešky a orieškové maslo; nakladaná zelenina; polievky; bujóny; vývary; jedlá pozostávajúce úplne alebo z väčšej časti zo zeleniny, mlieka, mäsa, hydiny, rýb, morských mäkkýšov a kôrovcov, jedlých tukov.
30 - Káva; kávové príchuti a kávové extrakty; zmesi kávy a cigórie; cigória a jej zmesi; všetky kávové náhradky; čaj; čajové výťažky; kakao; prípravky vyrobené z kakaa; čokoláda; čokoládové výrobky; cukríky; kandizovaný cukor; cukor; múka; výrobky z cereálií a/alebo ryže, a/alebo múky; raňajky z obilnín; pizza; cesto a cestovinové výrobky; chlieb; sušienky; jemné pečivo; koláče; cukrársky tovar; zmrzlina; mrazené sladkosti; prípravky na výrobu zmrzliny a mrazených sladkostí; med; produkty pozostávajúce úplne alebo z väčšej časti z cukru slúžiace ako náhrada za med, sirup, melasu; kečup; omáčky a prípravky na omáčky; korenia; vínny ocot; chutnej; práškový krém; šalátové dresingy; jedlá rýchleho občerstvenia a hotové jedlá pozostávajúce prevažne z potravín uvedených v triede 30; pudingy; šľahané peny; múčniky, zákusky, mrazené jogurty.

(540) FINDUS BIG CRUNCH
(731) Sudnif S. A., Baarerstrasse 63, 6301 Zug, CH;
(740) PATENTSERVIS BRATISLAVA, a. s., Bratislava, SK;

---

(210) 3240-2000
(220) 27.10.2000
7 (511) 3, 6, 8, 9, 16, 35, 37, 39, 41, 42
(511) 3 - Prípravky na čistenie, leštenie, odmasťovanie a brúsenie.
6 - Káble a drôty z obyčajných kovov s výnimkou elektrických.
8 - Ručné nástroje a ručné náradia, brúsne nástroje, kladivá, kliešte, klieštiky, kľúče, napínadlá na

kovové drôty, nitovacie kladivá, nitovačky, nože, paginovačky, pílky, rezače závitov, ručné vŕtačky, strojčeky na strihanie, upínacie hlavy vrtákov, vrtáky, výstružníky, vŕtačky na ručný pohon, závitnice, závitníky.
9 - Prístroje optické, prístroje na meranie, prístroje na nahrávanie, prenos a reprodukciu zvuku alebo obrazu, počítacie stroje, zariadenia na spracovanie údajov a počítače, meracie pomôcky, meracie prístroje, monitorovacie prístroje, optické vlákna, páskové jednotky počítačov, periférne zariadenia počítačov, počítačové klávesnice, počítačové pamäte, presné meracie prístroje, procesory, pružné disky, rozhrania, rozvádzače, rozvodné panely, rozvodné pulty, rozvodné skrine, sklo pokryté elektrickými vodičmi, skúšobné prístroje s výnimkou prístrojov na lekárske účely, snímače, zariadenia na spracovanie údajov, zvukové poplašné zariadenia, čiarový kód, čítacie zariadenia.
16 - Papier, písacie stroje, kancelárske potreby s výnimkou nábytku, katalógy, knihy, lepiaca páska, nálepky, lepiace štítky, obálky, obežníky, plagáty, počítačové programy v papierovej forme, príručky, prospekty, publikácie, reklamné tabule.
35 - Reklamná činnosť, administratívne práce, analýza nákladov, daňové priznania (príprava a vyhotovenie), informácie (obchodné alebo podnikateľské), informačné kancelárie (komerčné), kancelárie zaoberajúce sa dovozom a vývozom, kancelárske stroje a zariadenia (prenájom), pomoc pri riadení komerčných a priemyselných podnikov, kopírovanie, kopírovanie alebo rozmnožovanie, marketingové štúdie, mzdy a výplatné listiny, nábor zamestnancov, nákupné ceny, veľkoobchodné ceny, analýzy, obchodná činnosť (pomoc pri riadení), obchodná činnosť (poradenstvo v riadení), obchodné alebo podnikateľské poradenstvo, obchodný alebo podnikateľský prieskum, obchodný manažment a podnikové poradenstvo, organizovanie výstav, personálne poradenstvo, písanie na stroji, podpora predaja, poradenstvo pri vedení podniku, posudzovanie efektívnosti prevádzky a racionalizácie práce, počítačové databázy (zbieranie údajov do databáz), počítačové databázy (zoraďovanie údajov v databázach), predplatné pre tretie osoby, predvádzanie tovaru, predvádzanie (služby modeliek, na reklamné účely a podporu predaja), prenájom kancelárskych strojov a zariadení, prenájom kopírovacích strojov, prenájom reklamných materiálov, prenájom reklamných priestorov, prepisovanie, prieskum trhu, prieskum verejnej mienky, prieskum obchodný, príprava inzertných stĺpcov, reklama, reklamné materiály - rozširovanie reklamných materiálov zákazníkom (letáky, prospekty, tlačivá, vzorky), reklamné materiály (vydávanie a aktualizovanie), reklamné oznamy (rozširovanie), reklamné plochy (prenájom), reklamné služby (zásielkové), reklamné texty (uverejňovanie), reprografia dokumentov, riadenie obchodných alebo priemyselných podnikov, riadenie (poradenské služby v oblasti obchodného alebo podnikateľského), rozširovanie vzoriek, služby (telefónne odkazovače), spracovanie textov, sprostredkovateľské práce, štatistické informácie, účtovníctvo, vedenie kartotéky v počítači, vzťahy s verejnosťou, zbieranie údajov do počítačových databáz.
37 - Opravy, montáže a inštalačné služby.
39 - Doprava, balenie a skladovanie tovaru.
41 - Vzdelávanie, zabezpečovanie výcvikov, kurzov a školení.
42 - Programovanie počítačmi, aktualizovanie, inštalácia a spúšťanie počítačových programov, autorské práva (spravovanie), expertízy (inžinierske práce), inžinierska činnosť, kontrola kvality, licencie práv duševného vlastníctva, obnovovanie počítačových databáz, písanie listov a vybavovanie korešpondencie, pomoc pri výbere povolania, poradenstvo v oblasti bezpečnosti, poradenstvo v oblasti počítačového hardvéru, poradenstvo v oblasti práv duševného vlastníctva, poradenstvo odborné, usporadúvanie a prevádzkovanie výstav, počítačové programovanie, právnici (komerční právnici - služby), prekladateľské a tlmočnícke služby, prenájom počítačov, prenájom počítačového softvéru, prenájom prednáškových sál, prenájom strojového času počítačových databáz, prenájom času na prístup do počítačových databáz, prevádzkovanie výstav, priemyselný dizajn, prieskum v oblasti využitia počítačov, prieskumy (inžinierske práce), projektová činnosť, štúdie technických projektov, redakčné služby, rezervácie hotelov, servis počítačových programov, stavebné výkresy (vypracovanie), technický prieskum, tvorba softvéru, výskum a vývoj nových výrobkov.

(540)

(591) modrá, červená, zelená, čierna, sivá
(731) SOFT -tronik Trenčín, s. r. o., Vodárenská 6, 911 01 Trenčín, SK;

---

(210) 3375-2000
(220) 12.11.2000
7 (511) 25, 35, 41
(511) 25 - Odevy, obuv, klobučnícky tovar.
35 - Reklamná a propagačná činnosť, sprostredkovateľská činnosť v oblasti reklamy a propagácie, sprostredkovanie obchodu s tovarmi.
41 - Organizovanie, usporadúvanie a sprostredkovanie verejných, kultúrno-spoločenských podujatí
a tlačových besied, vydavateľská činnosť.

(540)

(731) OKLAMČÁK PRODUKTION, spol. s r. o., Bzovícka 4, 851 07 Bratislava, SK;

---

(210) 3405-2000
(220) 16.11.2000
7 (511) 16, 35, 42
(511) 16 - Tlačoviny; knihy; papiernický tovar; časopisy; papier a výrobky z papiera; kartón a lepenka a výrobky z kartónu a lepenky.
35 - Reklamné služby; služby priameho marketingu; propagačné služby; služby v oblasti vzťahov s verejnosťou; marketingové služby.
42 - Dizajnérske, projekčné a konštruktérske služby; tlačiarenské služby; fotografovanie.
(540) DDB
(731) OMNICOM INTERNATIONAL HOLDINGS INC, 11601 Wilshire Boulevard, 90025 Los Angeles, California, US;
(740) Fajnorová Mária, Ing., Bratislava, SK;

---

(210) 3421-2000
(220) 17.11.2000
7 (511) 3
(511) 3 - Bieliace a iné prípravky na pranie a čistenie bielizne, zmäkčovače tkanín a obdobné výrobky, prípravky na čistenie, leštenie, odmasťovanie a brúsenie; mydlá; voňavkárske výrobky, vonné oleje, kozmetické prípravky, vlasové vodičky; zubné pasty.
(540) ABC
(731) COLGATE-PALMOLIVE COMPANY, 300 Park Avenue, New York, New York 10022, US;
(740) Čechvalová Dagmar, Bratislava, SK;

---

(210) 3533-2000
(220) 24.11.2000
7 (511) 1, 3, 4, 6, 7, 9, 12, 16, 18, 35, 36, 37, 39, 40, 42
(511) 1 - Jadrové palivo, rádioaktívne prvky a zlúčeniny nie na lekárske účely.
3 - Prípravky na bielenie a iné prípravky na pranie, prípravky na čistenie, leštenie, odmasťovanie a brúsenie, mydlá, parfuméria, vonné oleje, kozmetika, vlasové vody, zubné pasty, abrazíva, aromatické látky, antistatické prípravky na použitie v domácnosti, avivážne prípravky, brúsne plátno, brúsny papier, odhrdzovacie prípravky, čistiace prípravky na automobilové okná, prípravky na ostrenie, rúže, šampóny, farby na vlasy.
4 - Priemyselné oleje a tuky, mazadlá, palivá vrátane benzínu do motorov a osvetľovacie látky, sviečky, knôty, alkohol ako palivo, benzén, benzín, koks, nafta, rezné chladiace kvapaliny, ropa, uhlie, včelí vosk.
6 - Obyčajné kovy a ich zliatiny, kovové stavebné materiály, káble a drôty neelektrické, železiarsky tovar zahrnutý v triede 6, výrobky zámočnícke a klampiarske, alobal, kovové brány, bezpečnostné schránky, kovové konštrukcie, kovové montážne kľúče, kovové okenice, okenné rámy, okná, rebríky, ostnatý drôt, pánty, závesy, pancierové platne, pokladničky, visacie zámky, kovové zámky s výnimkou elektrických, kovové zámky na vozidlá, kovové závory, nity, kovové stožiare, kovové žalúzie.
7 - Stroje a obrábacie stroje, brúsky, buldozéry, cestné stroje, chladiče do motorov a hnacích strojov, umývacie linky na umývanie automobilov, výťahy, žeriavy, motory, spojky a transmisné zariadenia, poľnohospodárske náradie, alternátory, baliace stroje, čerpadlá, pumpy, dojacie stroje, drviace stroje, drviče, elektrické otvárače na konzervy, etiketovacie stroje, generátory elektriny, kávové mlynčeky s výnimkou ručných, stroje na výrobu salám, párkov a klobás, kolovraty, krájače na chlieb, elektrické kuchynské stroje, elektrické lepovacie pištole, leštiace stroje, leštičky, liahne na vajcia, lisy, elektrické lisy na ovocie pre domácnosť, lúpačky, mangle, mlynčeky na mäso, miešacie stroje, miešačky, mixéry, mlynčeky pre domácnosť s výnimkou ručných, mlyny, navijaky, elektrické nože, nožnice, odstredivky, odstopkovačky, striekacie pištole na farby, elektricko-mechanické stroje na prípravu pokrmov, poľnohospodárske stroje, pracie stroje, práčky, rezacie stroje, elektrické kuchynské roboty, roboty, ručné mechanické náradie a nástroje, strúhačky, strúhadlá na zeleninu (ako stroje), šijacie stroje, elektrické šľahače, trepacie stroje, umývacie zariadenia na automobily, umývačky riadu, vŕtacie stroje, elektrické ručné vŕtačky, vrtáky, vysávače prachu a podobných nečistôt, výťahy, elektrické zariadenia na sťahovanie a vyťahovanie roliet, zošívacie stroje, elektrické zváračky, žehliace stroje, žmýkačky.
9 - Elektrické akumulátory, elektrické batérie, diaľkové ovládače, hasiace prístroje, elektrické hlásiče, elektrické zariadenia proti krádeži, nepriestrelné vesty, poplašné zariadenia, požiarne hlásiče, bezpečnostné siete, ochranné siete proti nehodám, sirény, snímače, ochranné štíty na tvár, zabezpečovacie zariadenia proti odcudzeniu a ich časti, súčasti a príslušenstvo, elektrické zámky, autorádia, čítače čiarového kódu, čipy, ďalekohľady, diaľkomery, optické a magnetické disky, elektrické drôty, káble, faxy, kamery, kopírovacie zariadenia a stroje, meracie prístroje, meradlá, metre, mikroprocesory, modemy, okuliare, okuliarové rámy, osobné ochranné prostriedky, proti nehodám, počítače, počítačové súčasti a programy, poistky, požiarnické autá, rádio- a videoprijímače, procesory, radary, elektrické regulátory, automatické riadenie dopravných prostriedkov, solárne články, spínače, tachometre, telefónne prístroje, videokazety, žehličky.
11 - Parné, tepelné, výhrevné akumulátory, automobilové reflektory, chladničky, elektrické lampy, filtre, fritézy, grily, kávovary, klimatizačné zariadenia automobilov, kúrenie do automobilov, ohrievače, rozmrazovacie zariadenia na vozidlá, svetlá na dopravné prostriedky, ventilátory, výhrevné platne, žiarovky.
12 - Vozidlá na pohyb po zemi, vode, vzduchu a koľajniciach, lode, lietadlá, automobily a ich časti, súčasti a príslušenstvo, elektromobily, automobilové podvozky a ich časti, súčasti a príslušenstvo, motory do vozidiel, prevody do vozidiel, protišmykové reťaze, vojenské dopravné prostriedky, člny, detské kočíky, bicykle, kozmické dopravné prostriedky, lokomotívy, pneumatiky, riadenie vozidiel, tlmiče pérovania, vznášadlá, železničné vozne, zabezpečovacie zariadenia proti odcudzeniu vozidiel a ich časti, súčasti a príslušenstvo, zabezpečovacie poplašné zariadenia proti odcudzeniu vozidiel a ich časti súčasti a príslušenstvo, zámky radenia a riadenia.
16 - Papier, lepenka a výrobky z týchto materiálov, tlačiarenské výrobky, fotografie, papiernický tovar, lepidlá pre papiernictvo alebo domácnosť,

materiál pre umelcov, štetce, písacie stroje a kancelárske potreby s výnimkou nábytku, učebné pomôcky s výnimkou prístrojov, plastické obaly, hracie karty, baliaci papier, albumy, ceruzky, filtračný papier, gumy na gumovanie, knihy, kopírovacie zariadenia, kružidlá, lepenkové alebo papierové škatule, mapy, nálepky, lepiace štítky, obálky, obaly, obrazy, pečiatky, perá, písacie potreby, pravítka, pútače z papiera alebo lepenky, rysovacie dosky, samolepky, papierové vlajky.
18 - Koža, imitácia kože, výrobky z týchto materiálov, kufre, dáždniky, slnečníky a palice, aktovky, kabelky, kľúčenky, kožušiny, peňaženky, púzdra na navštívenky.
35 - Reklamné agentúry, analýzy nákladov, marketingové štúdie, obchodný manažment a podnikové poradenstvo, organizovanie výstav na reklamné a komerčné účely, odborné obchodné poradenstvo, zasielanie reklamných materiálov zákazníkom, vzťahy s verejnosťou, sprostredkovanie uvedených služieb, sprostredkovanie obchodu s tovarom.
36 - Správa, prenájom, sprostredkovanie nehnuteľností, realitné kancelárie, predaj na splátky, vedenie nájomných domov, prenájom bytov, nákup na splátky, spracovanie dát v počítačových databázach, sprostredkovanie uvedených služieb.
37 - Opravy automobilov, autoopravovne, údržba a opravy, inštalácie, výstavba lodí, oprava pneumatík, protektorovanie pneumatík, pieskovanie, prenájom stavebných strojov a zariadení, umývanie dopravných prostriedkov, sprostredkovanie uvedených služieb.
39 - Prenájom automobilov, dopravných prostriedkov, plavidiel, garáží, skladísk, balenie tovaru, dovoz, doprava, skladovanie, sprostredkovanie uvedených služieb.
40 - Čistenie povrchov, elektrolytické, žiarové pokovovanie, frézovanie, hobľovanie, kalenie a popúšťanie kovov, galvanizácia, kreslenie, rysovanie laserom, rafinácia, čistenie, spracovanie ropy, zváranie, kovoobrábanie, zámočníctvo, sprostredkovanie uvedených služieb.
42 - Expertízy, výskum a vývoj v oblasti prírodných a technických vied, licencie priemyselných práv, skúšky materiálov, poradenstvo v oblasti bezpečnosti, prenájom počítačov, prieskum, výskum a vývoj nových výrobkov, sprostredkovanie uvedených služieb.

(540) **POLUS**

(731) PROTON, s. r. o., Zliechovská 341, 018 64 Košeca, SK;

---

(210) 3541-2000
(220) 27.11.2000
7 (511) 32
(511) 32 - Nealkoholické nápoje, minerálne vody, sýtené a stolové vody, sirupy a iné prípravky na prípravu nápojov.

(540) **KORUNA**

(731) NEALKO ORAVAN, spol. s r. o., Priemyselná 392, 027 42 Podbiel, SK;

---

(210) 3653-2000
(220) 04.12.2000
7 (511) 40, 41
(511) 40 - Poskytovanie informácií o nových energetických racionalizačných technológiách zo zahraničia zameraných na zefektívnenie využitia energie.
41 - Organizovanie, vedenie a odborná gescia konferencií, seminárov a výstav s energetickou tematikou so zameraním na zefektívnenie využitia energie.

(540)

(731) Slovenská energetická agentúra, Bajkalská 27, 827 99 Bratislava, SK;
(740) Kováčik Štefan, Ing., Bratislava, SK;

---

(210) 3678-2000
(220) 07.12.2000
7 (511) 16, 35, 41
(511) 16 - Periodická tlač, inzertné noviny.
35 - Vydávanie reklamných materiálov.
41 - Vydavateľská činnosť s výnimkou vydávania reklamných materiálov.

(540)

(591) červená, modrá, čierna, biela
(731) GERLACH SLOVAKIA, a. s., Miletičova 23, 821 09 Bratislava, SK;
(740) Kováčik Štefan, Ing., Bratislava, SK;

---

(210) 3851-2000
(220) 20.12.2000
7 (511) 1, 17, 19
(511) 1 - Chemické produkty na použitie v priemysle a výrobe; bentonit; minerálne produkty a lejacie kompozície, ktoré obsahujú alebo pozostávajú z hliny, ílu, kaolínu alebo sú na báze hliny, ílu, kaolínu; chemické produkty na použitie v lejárskom priemysle; adhezíva na priemyselné použitie; stabilizačné a disperzné činidlá ako chemické produkty na použitie v priemysle; umelé živice; umelé živice ako suroviny; plasty ako suroviny; chemické produkty na použitie vo vede, fotografickom priemysle, poľnohospodárstve, záhradníctve a lesníctve.
17 - Baliace, plombovacie, tesniace a izolačné materiály, spojové tesniace prípravky (tmely) na betónové konštrukcie.
19 - Stavebné a strešné materiály s výnimkou kovových; bentonit na použitie v stavebníctve.

(540) **VOLCLAY**

(731) Amcol International Corporation, One North Arlington, 1500 West Shure Drive, Arlington Heights, Chicago, Illinois 60004, US;
(740) Čechvalová Dagmar, Bratislava, SK;

---

(210) 3859-2000
(220) 21.12.2000
7 (511) 9, 16, 41
(511) 9 - Nahraté CD-ROMY.
16 - Periodické a neperiodické publikácie a tlačoviny.
41 - Vydavateľská činnosť.
(540)

(591) červená, žltá, biela
(731) Vogel Publishing, s. r. o., Sokolovská 73, 186 21 Praha 8, CZ;
(740) Fajnorová Mária, Ing., Bratislava, SK;

---

(210) 3883-2000
(220) 21.12.2000
7 (511) 29, 30
(511) 29 - Mäso, ryby (nie živé), hydina (nie živá), mäkkýše (neživé), kôrovce (nie živé), zverina (nie živá), mäsové a hydinové výrobky a výťažky, výrobky z rýb, všetko aj upravené konzervovaním, konzervované, sušené a tepelne spracované ovocie a zelenina vrátane konzervovaných strukovín a ovocných pretlakov, výrobky zo zeleniny aj upravené konzervovaním, konzervované huby a záhradné bylinky, rôsoly, džemy, marmelády, zaváraniny, vajcia, mlieko a mliečne výrobky vrátane mliečnych nápojov, jedlé oleje a tuky, zelenina naložená v octe, želatína na potravinárske účely.
30 - Káva, čaj, kakao, ryža, maniok, ságo, tapioka, kávové náhradky, múka a obilné výrobky určené na ľudskú výživu, cestoviny, nápoje z kávy, kakaa, čokolády, chlieb, sucháre, sušienky, jemné pečivo, keksy, koláče s plnkou, perníky, medovníky, torty, ovsené vločky, droždie do cesta, cukrovinky, zmrzlina, med, sirup z melasy, prášok do pečiva, soľ, čierne korenie, ocot, chuťové omáčky, korenie, ľad.
(540)

(591) červená, zelená, biela
(731) Bernard Matthews PLC, Great Witchingham Hall, Norwich, Norfolk NR9 5QD, GB;
(740) Mešková Viera, Ing., Bratislava , SK;

---

(210) 3884-2000
(220) 21.12.2000
7 (511) 29, 30
(511) 29 - Mäso, ryby (nie živé), hydina (nie živá), mäkkýše (neživé), kôrovce (nie živé), zverina (nie živá), mäsové a hydinové výrobky a výťažky, výrobky z rýb, všetko aj upravené konzervovaním, konzervované, sušené a tepelne spracované ovocie a zelenina vrátane konzervovaných strukovín a ovocných pretlakov, výrobky zo zeleniny aj upravené konzervovaním, konzervované huby a záhradné bylinky, rôsoly, džemy, marmelády, zaváraniny, vajcia, mlieko a mliečne výrobky vrátane mliečnych nápojov, jedlé oleje a tuky, zelenina naložená v octe, želatína na potravinárske účely.
30 - Káva, čaj, kakao, ryža, maniok, ságo, tapioka, kávové náhradky, múka a obilné výrobky určené na ľudskú výživu, cestoviny, nápoje z kávy, kakaa, čokolády, chlieb, sucháre, sušienky, jemné pečivo, keksy, koláče s plnkou, perníky, medovníky, torty, ovsené vločky, droždie do cesta, cukrovinky, zmrzlina, med, sirup z melasy, prášok do pečiva, soľ, čierne korenie, ocot, chuťové omáčky, korenie, ľad.
(540) SAGA PREMIUM
(731) Bernard Matthews PLC, Great Witchingham Hall, Norwich, Norfolk NR9 5QD, GB;
(740) Mešková Viera, Ing., Bratislava , SK;

---

(210) 3895-2000
(220) 22.12.2000
(310) 78/013,966
(320) 22.06.2000
(330) US
7 (511) 42
(511) 42 - Aktualizovanie počítačových programov, inštalácia počítačových programov, obnovovanie počítačových databáz, počítačové programovanie, prenájom počítačov, prenájom počítačového softvéru, prevod a konverzia počítačových programov a údajov (okrem fyzickej konverzie), prevod a konverzia údajov a dokumentov z fyzických médií na elektronické médiá, prieskum v oblasti využitia počítačov, servis počítačových programov, tvorba softvéru, prechodné používanie programového vybavenia pracovnej skupiny, ktoré nie je možné zaviesť, a dokumentačného riadenia, služby spolupráce pracovnej skupiny ponúkajúce webové stránky a tvorbu dokumentov a riadenia, poradenské služby v oblasti počítačov, počítačových sietí, programového vybavenia a dokumentačného riadenia a systémov pracovných skupín, návrh počítačových systémov a interných sieťových miest, vytváranie a udržiavanie počítačových stránok (Web) pre zákazníkov, hosťovanie na počítačových stránkach, poskytovanie informácií v oblasti počítačov, počítačových sietí, programového vybavenia a dokumentačného riadenia prostredníctvom počítačov a systémov pracovných skupín prostredníctvom počítačových sietí a globálnych komunikačných sietí.

(540) SHAREPOINT

(731) Microsoft Corporation, One Microsoft Way, Redmond, Washington 98052-6399, US;
(740) Tomeš Pavol, Ing., Bratislava, SK;

---

(210) 3981-2000
(220) 29.12.2000
7 (511) 37
(511) 37 - Demolácia budov; murárstvo; interiérové a exteriérové maľovanie a natieranie; protikorózne nátery - ošetrovanie kovových prvkov stavieb; lakovanie, glazovanie; štukovanie, sadrovanie; klampiarstvo a inštalatérstvo; pokrývačské práce na strechách budov; výstavba a opravy skladov; výstavba obchodných a veľtrhových stánkov; budovanie závodov a tovární; montovanie lešení; izolovanie stavieb proti vlhkosti; utesňovanie stavieb a budov; vŕtanie studní; inštalačné služby; montáž a opravy vykurovacích zariadení; inštalácia a opravy klimatizačných a chladiacich zariadení; montáž kuchynských zariadení; montáž a opravy pecí; montáž a opravy zavlažovacích zariadení; montáž, údržba a opravy strojov, hlavne stavebných; inštalovanie a opravy elektrických spotrebičov; inštalácia a opravy výťahov; údržba a opravy horákov; inštalácia a opravy požiarnych hlásičov; inštalácia a opravy poplašných systémov proti vlámaniu; opravy; údržba a opravy bezpečnostných schránok; opravy púmp a čerpadiel.
(540) NIERSBERGER
(731) Niersberger Beteiligungsholding GmbH, Goerdelerstr. 21, 910 58 Erlangen, DE;
(740) Zahatňanská Gabriela, Ing., Žilina, SK;

---

(210) 4007-2000
(220) 18.12.2000
7 (511) 35
(511) 35 - Poradenstvo v obchodnej oblasti, reklama, organizácia výstav, prieskum trhu.
(540)

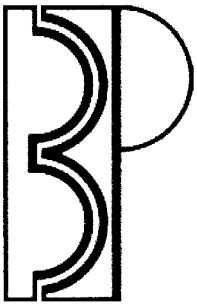

(731) 3B Partners, a. s., Jilemnického 2, 911 01 Trenčín, SK;

---

(210) 78-2001
(220) 12.01.2001
7 (511) 9, 37, 39, 42
(511) 9 - Poplašné systémy proti vlámaniu.
37 - Inštalácia, údržba a opravy poplašných a kontrolných zariadení.
39 - Kuriérske služby, preprava cenností, preprava cenín ozbrojenými vozidlami.
42 - Nočné stráženie a dozorná služba, sprevádzanie osôb, ich ochrana, eskortovanie, poradenstvo v oblasti bezpečnosti, stráženie majetku, prenájom bezpečnostných a protipožiarnych zariadení, pátranie.
(540)

(731) SECURICOM, s. r. o., ČSA 25, 974 01 Banská Bystrica, SK;

---

(210) 97-2001
(220) 16.01.2001
7 (511) 6, 14
(511) 6 - Drobné ozdobné predmety z obyčajných kovov a ich zliatin.
14 - Bižutéria, šperky, klenoty, náušnice, nastreľovacie náušnice, výrobky z drahých kovov a ich zliatin, výrobky pokovované drahými kovmi, drobné ozdobné predmety z drahých kovov a ich zliatin.
(540)

NÁUŠNICE NA CITLIVÉ UŠI

(731) Sýkora Milan, akad. arch., Vavilovova 10 , 851 01 Bratislava, SK;
(740) Obertáš Július, Ing., Bratislava, SK;

---

(210) 154-2001
(220) 23.01.2001
7 (511) 18, 25, 28
(511) 18 - Usne, koža, imitácia kože a výrobky z týchto materiálov obsiahnuté v triede 18; surové kože a kožušiny; cestovné a ručné kufre; dáždniky, slnečníky a vychádzkové palice.
25 - Odevy, obuv a pokrývky hlavy.
28 - Hry, hračky; telocvičné a športové potreby obsiahnuté v triede 28.
(540) Reno-móda, značky a viac
(731) Reno Schuhcentrum GmbH, D-66987 Thaleischweiler-Fröschen, DE;
(740) Litváková Edita, Ing., Bratislava, SK;

---

(210) 225-2001
(220) 31.01.2001
7 (511) 9, 16, 35, 36, 38, 39, 42
(511) 9 - Počítačové programy nahrané, programy obsluhujúce počítač, počítačový softvér vrátane nahraných i nenahraných nosičov zvukových a zvukovo-obrazových, ako aj periodických a neperiodických publikácií na dátových nosičoch; nahrané operačné programy.
16 - Tlačivá; tlačené časové plány a harmonogramy; tlačoviny; grafické zobrazenie.

35 - Revízia účtov, vedenie kartoték v počítači; spracovanie textov; pomoc pri riadení obchodnej činnosti; personalistika (evidencie zamestnancov, správa zamestnancov).
36 - Finančné odhady a oceňovania.
38 - Počítačová komunikácia; prenos správ a obrazových informácií pomocou počítača; prenosy správ alebo obrázkov pomocou počítača.
39 - Uchovávanie informácií.
42 - Obnovovanie počítačovej databázy; prieskum v oblasti využitia počítačov; servis počítačových programov; počítačové programovanie; tvorba softvéru; výroba softvéru; aktualizovanie, inštalácia a spúšťanie počítačových programov; prenájom počítačového softvéru; grafický dizajn.

(540) MediaPlanner

(731) GraTex International, a. s., Dobrovičova 16, 811 09 Bratislava, SK;
(740) Holakovský Štefan, Ing., Bratislava, SK;

---

(210) 235-2001
(220) 01.02.2001
7 (511) 6, 17, 25, 35, 41, 42
(511) 6 - Kovové potrubia.
17 - Hadice s výnimkou kovových.
25 - Obuv; odevy.
35 - Kancelárie zaoberajúce sa dovozom a vývozom; reklama.
41 - Agentúry sprostredkovávajúce divadelných, koncertných a varietných umelcov; organizovanie športových súťaží; organizovanie živých vystúpení; organizovanie a vedenie seminárov.
42 - Tlač, tlačenie.
(540)

(591) zelená, čierna
(731) Rodan, s. r. o., Kľukatá 20, 821 05 Bratislava 2, SK;

---

(210) 282-2001
(220) 05.02.2001
7 (511) 5, 10, 42
(511) 5 - Diagnostické prípravky na lekárske účely.
10 - Gastroskopy, biorezonančné prístroje.
42 - Fyzioterapia, pediatria, akupunktúra, nemocničné služby, fyzikálne analýzy, lekárenské a lekárske služby, ošetrovateľské služby, zdravotnícka starostlivosť, služby poskytované zotavovňami, súkromnými klinikami alebo sanatóriami, zdravotnými strediskami a nemocnicami.

(540) CEZDRA

(731) CEZDRA, s. r. o., Jenisejská 59, 040 12 Košice, SK;
(740) Grega Samuel, Prešov, SK;

---

(210) 283-2001
(220) 05.02.2001
7 (511) 5, 10, 42
(511) 5 - Diagnostické prípravky na lekárske účely.
10 - Gastroskopy, biorezonančné prístroje.
42 - Fyzioterapia, pediatria, akupunktúra, nemocničné služby, fyzikálne analýzy, lekárenské a lekárske služby, ošetrovateľské služby, zdravotnícka starostlivosť, služby poskytované zotavovňami, súkromnými klinikami alebo sanatóriami, zdravotnými strediskami a nemocnicami.
(540)

(731) CEZDRA, s. r. o., Jenisejská 59, 040 12 Košice, SK;
(740) Grega Samuel, Prešov, SK;

---

(210) 287-2001
(220) 05.02.2001
7 (511) 35, 41, 42
(511) 35 - Obchodné poradenské služby, obchodné konzultačné služby, podnikateľské a komerčné informácie a poradenstvo, obchodné informácie, nábor zamestnancov, pracovné poradenstvo, personálne poradenstvo.
41 - Vzdelávanie a školenie.
42 - Právne služby, konzultačné služby týkajúce sa priemyselného vlastníctva, patentov, ochranných známok a vzorov, spravovanie autorských práv, licencie priemyselných práv, odborné poradenstvo týkajúce sa právnych služieb, služieb v oblasti priemyselných práv, licencií, rešeršných služieb a služieb v oblasti prieskumu, prihlasovania, zabezpečovania ochrany, udržiavania a využívania patentov, ochranných známok a iných priemyselných práv, právne informácie.

(540) D&P

(731) DLA, Princes Exchange, Princes Square, Leeds, LS1 4BY, GB;
(740) Žovicová Viera, Mgr., Bratislava, SK;

---

(210) 305-2001
(220) 07.02.2001
7 (511) 5, 32, 35, 36, 37, 42
(511) 5 - Farmaceutické prípravky najmä na kúpeľné a masážne potreby.
32 - Minerálne vody; šumivé nápoje a iné nealkoholické nápoje; ovocné nápoje a šťavy; sirupy a iné prípravky na zhotovovanie nápojov.
35 - Sprostredkovanie obchodu s tovarom; reklamné a inzertné služby; sprostredkovateľské služby v oblasti poskytovania komerčných informácií; sprostredkovateľská činnosť v oblasti nákupu a predaja tovaru; propagačná činnosť.
36 - Organizovanie lotérií; vydávanie cenných papierov a obchodovanie s nimi; burzové makléstvo, kurzové záznamy na burze; zmenárenské služby; sprostredkovanie obchodu s cennými papiermi; sprostredkovanie nákupu a predaja nehnuteľností.
37 - Dozor nad stavbami, stavebníctvo - vykonávanie inžinierskych, priemyselných, bytových a občianskych stavieb.
42 - Služby v oblasti medicínskej, hygienickej a kozmetickej starostlivosti; kúpeľné služby, liečebné služby, ošetrovateľské služby, ubytovacie služby v ubytovacích zariadeniach s prevádzko-

vaním pohostinných činností v týchto zariadeniach, služby ubytovacích kancelárií, rezervácia hotelov a penziónov, reštauračné a kaviarenské služby, poskytovanie stravovacích a občerstvovacích služieb v reštauráciách, baroch, bufetoch, kaviarňach; prevádzkovanie hotelového ubytovania, prevádzkovanie kempingov, chatových osád; rezervácia prechodného ubytovania; poskytovanie masážnych služieb; kadernícke salóny, kozmetické salóny, činnosť vizážistky; fitnescentrá; právne služby; služby v oblasti vedeckého a prieskumného výskumu; inžinierska činnosť.

(540)

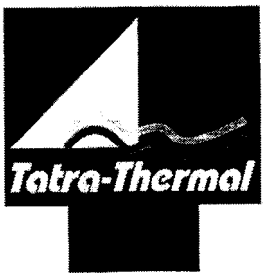

(731) Tatra - Thermál, a. s., Poprad, Drevárska 1, 058 01 Poprad, SK;

---

(210) 306-2001
(220) 07.02.2001
7 (511) 5, 32, 35, 36, 37, 42
(511) 5 - Farmaceutické prípravky najmä na kúpeľné a masážne potreby.
32 - Minerálne vody; šumivé nápoje a iné nealkoholické nápoje; ovocné nápoje a šťavy; sirupy a iné prípravky na zhotovovanie nápojov.
35 - Sprostredkovanie obchodu s tovarom; reklamné a inzertné služby; sprostredkovateľské služby v oblasti poskytovania komerčných informácií; sprostredkovateľská činnosť v oblasti nákupu a predaja tovaru; propagačná činnosť.
36 - Organizovanie lotérií; vydávanie cenných papierov a obchodovanie s nimi; burzové maklérstvo, kurzové záznamy na burze; zmenárenské služby; sprostredkovanie obchodu s cennými papiermi; sprostredkovanie nákupu a predaja nehnuteľností.
37 - Dozor nad stavbami, stavebníctvo - vykonávanie inžinierskych, priemyselných, bytových a občianskych stavieb.
42 - Služby v oblasti medicínskej, hygienickej a kozmetickej starostlivosti; kúpeľné služby, liečebné služby, ošetrovateľské služby, ubytovacie služby v ubytovacích zariadeniach s prevádzkovaním pohostinných činností v týchto zariadeniach, služby ubytovacích kancelárií, rezervácia hotelov a penziónov, reštauračné a kaviarenské služby, poskytovanie stravovacích a občerstvovacích služieb v reštauráciách, baroch, bufetoch, kaviarňach; prevádzkovanie hotelového ubytovania, prevádzkovanie kempingov, chatových osád; rezervácia prechodného ubytovania; poskytovanie masážnych služieb; kadernícke salóny, kozmetické salóny, činnosť vizážistky; fitnescentrá; právne služby; služby v oblasti vedeckého a prieskumného výskumu; inžinierska činnosť.

(540) **TATRA - THERMÁL**

(731) Tatra - Thermál, a. s., Poprad, Drevárska 1, 058 01 Poprad, SK;

---

(210) 309-2001
(220) 07.02.2001
7 (511) 5, 16
(511) 5 - Farmaceutické prípravky a látky.
16 - Tlačoviny; fotografie; vzdelávanie a vyučovacie pomôcky (okrem prístrojov).

(540)

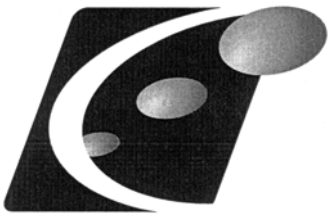

(731) AstraZeneca AB, Västra Mälarehamnen 9, S-151 85 Södertälje, SE;
(740) Žovicová Viera, Mgr., Bratislava, SK;

---

(210) 359-2001
(220) 08.02.2001
7 (511) 11, 20, 21
(511) 11 - Zapaľovače plynu; žiarovky; elektrické lampy; elektrické lampy; kúpeľňové armatúry; objímky na svietidlá; plášte svietidiel; kohútiky; lustre; stropné svetlá; lampáše, svietidlá; lampióny; umývadlá; žiarivky; grily; tienidlá na lampy; stĺpy na pouličné lampy, stojany na lampy; kúpeľové vane; sprchovacie kúty; ohrievadlá.
20 - Detské ohrádky; knižnicové police; servírovacie stolíky; písacie stoly; nábytok; kartotékové skrine; registračné skrine, kartotékové skrine; stoličky; hlavové opierky ako časti nábytku; kreslá; komody, zásuvkové kontajnery, bielizníky; pulty; podnosy s výnimkou kovových; podušky; rysovacie stoly; divány, pohovky; dosky, poličky na písacie stroje; postele; police, stojany; stojany na kvety; podstavce na kvety; dosky na krájanie; drevené hrany a kostry na nábytok; kolieska na nábytok s výnimkou kovových; lavice, pulty; vankúše; dvierka na nábytok; sofa posteľné matrace; toaletné stolíky; zrkadlá; ležadlá (rozkladacie); nádoby nie kovové; drevené alebo plastové nádoby; masážne stoly; taburetky; koše s výnimkou kovových; stoly.
21 - Súpravy kuchynského riadu; nádoby na pitie; obaly na mydlá; misky; misy; karafy s výnimkou karáf z drahých kovov; keramika na použitie v domácnosti; porcelánové ozdoby, dekorácie; poháre; dávkovače mydla; koreničky; kvetináče; hrnce, hrnčeky; likérové súpravy; vázy s výnimkou váz z drahých kovov; čajové súpravy s výnimkou súprav z drahých kovov; poháriky s výnimkou pohárikov z drahých kovov; svietniky okrem svietnikov z drahých kovov; kávovary s výnimkou elektrických; džbány s výnimkou džbánov z drahých kovov; kuchynské nádoby s výnimkou nádob z drahých kovov; kuchynské potreby neelektrické; kanvice na kávu s výnimkou elektrických a kanvíc z drahých kovov; kefy na umývanie riadu.

(540)

DOMAX

(731) M-PHOENIX, s. r. o., Hroboňova 7, 811 04 Bratislava, SK;
(740) Beleščák Ladislav, Ing., Piešťany, SK;

---

(210) 381-2001
(220) 08.02.2001
7 (511) 10, 11, 17, 18, 20, 21, 22, 24, 25, 28
(511) 10 - Ortotézy (ortopedické výrobky); ortopedické bandáže na spevnenie kĺbov; ortopedické pásy; ortopedické topánky a ortopedické vložky do topánok; nábytok na lekárske účely.
11 - Svietidlá (baterky); svietidlá (elektrické vreckové); svietidlá na bicykle; osvetľovacie prístroje a zariadenia; osvetľovacie trubice; svetelné gule a banky; svetelné lampy; žiarovky; výbojky; objímky; osvetľovacie lampy; osvetľovacie telesá s reflektormi; sporáky všetkých druhov, ako plynové sporáky, kombinované sporáky, elektrické sporáky, sporáky so sklokeramickou platňou a ich príslušenstvo; teplovzdušné rúry; mikrovlné rúry; sendvičovače; hriankovače; kávovary a espressá; rýchlovarné kanvice; fritovacie hrnce; chladničky; mrazničky; sušičky bielizne; čističky a osviežovače vzduchu; bojlery; sušiče vlasov; kulmy; odsávače pár.
17 - Izolačné materiály; prostriedky na tepelnú izoláciu; izolačné tkaniny; plastové výlisky, plastové výrobky a súčiastky pre rôzne druhy priemyslu, ktoré patria do tejto triedy; termosety; výrobky z gumy, kaučuku ako napr. tesniace krúžky z gumy, gumové zátky a iné výlisky.
18 - Cestovné tašky, pracovné tašky; kožené výrobky na priemyselné použitie; výrobky z kože a náhradiek, surové kože a kožušiny, ako kufre, dáždniky, slnečníky, sedlárske výrobky, kabelky, príručné kabelky, školské tašky, športové tašky, športové vaky, taštičky na kozmetické potreby, nákupné tašky, plážové tašky, plecniaky, kľúčenky, náprsné tašky, peňaženky.
20 - Nábytok vrátane kovového a kempingového nábytku; spacie vaky; kolíky na stany nekovové; ozdoby z plastov; rámy; výrobky z dreva, korku, tŕstia, trstiny, vŕbového prútia, rohoviny, kostí, slonoviny, jantáru, perleti, buničiny; matrace; žinenky; vankúše.
21 - Svietniky s výnimkou svietnikov z drahých kovov; drobné náradie a prenosné nádoby na domáce a kuchynské účely, ako kuchynský riad, vedrá, plechové misky a nádoby, misky a nádoby z plastických a iných hmôt; ručne poháňané strojčeky na mletie, sekanie, lisovanie, odstraňovanie prachu a nečistôt; hrebene a umývacie huby; toaletné potreby; kefy; kefársky materiál; pomôcky na upratovanie; čistiace látky; sklenené výrobky, výrobky z porcelánu a kameniny patriace do tejto triedy.
22 - Stany vrátane stanov na táborenie; povrazy a struny na technické účely; laná a motúzy z prírodných, umelých alebo plastických látok; hojdacie siete a siete na maskovanie; lodné plachty; vrecia; čalúnnický materiál.
24 - Spacie vaky na kempovanie; tkaniny patriace do tejto triedy; prikrývky včítane cestovných prikrývok; posteľná bielizeň; textílie.
25 - Odevy; saká; nohavice; svetre; košele; obleky; sukne; plášte; kostýmy; cvičebné úbory; odevné doplnky; kravaty; motýliky; šály; rukavice; klobúky; čapice; ponožky; traky; spodná bielizeň; kožušinové odevné ozdoby; blúzky; barety; šatky; podkolienky; topánky; turistické odevy; pracovné odevy; odevy na voľný čas, najmä na športovanie, opasky.
28 - Vianočné stromčeky umelé; ozdoby na vianočné stromčeky, ako vianočné reťaze, vence, svietniky na sviečky na vianočné stromčeky; hry; hračky mechanické, hudobné, fyzikálne vrátane hračiek pre domáce zvieratá; telocvičné a športové náradie, ako hracie lopty futbalové, volejbalové, basketbalové, tenisové, loptičky na stolný tenis, squash, bedminton, rakety tenisové, na stolný tenis, bedmintonové, squashové, lakťové, kolenné a píšťalové chrániče (ako športové potreby), loptičky na hranie; rybárske potreby vrátane návnad; náradie na zimné športy; náradie na športové hry; výrobky plážové a kúpacie; šermiarske sečné a bodné zbrane.
(540)

espire

(731) Výkruta Peter, Florida, Bělčická 2846, 141 00 Praha 4, CZ;
(740) Kajabová Monika, JUDr. Bratislava, SK;

---

(210) 384-2001
(220) 09.02.2001
7 (511) 9, 16, 28
(511) 9 - Počítačové klávesnice, klávesnice vstupných dát, floppydisky, polovodičové pamäte, prístroje na prenos kópií, televízne prijímacie prístroje, záznamové a reprodukčné prístroje s magnetickými diskami, záznamové a reprodukčné prístroje s optickými diskami, prístroje na prenos hlasovej frekvencie, batérie, batériové adaptéry, počítače, diskové pohony, prístroje na programovanie a prístroje so zobrazovacou jednotkou všetko na použitie s počítačmi, zvukové a videonosiče, zvukové, záznamové a reprodukčné videoprístroje a nástroje, počítačové programy, súbory televíznych hier, riadiace jednotky na súbory televíznych hier, programové kazety s pamäťou na televízne súbory hier, programové kazety s pamäťou na elektronické zábavné prístroje upravené na použitie s televíznymi prijímačmi alebo s jednotkami videoobrazoviek, zábavné prístroje a stroje ovládané pákou, všetko uvádzané do prevádzky mincami alebo žetónmi, kazety s pamäťou uchovávajúce počítačové programy, programy da uvedených strojov a prístrojov, všetky zaznamenané na kazetách s pamäťou, magnetické pásky, disky vrátane magnetických diskov a optických diskov, IC-štítky (integrované obvodové štítky), mikročipy, elektronické obvody a kazety použiteľné s nimi, elektronické zábavné prístroje adaptované na použitie s obrazovkami z tekutých kryštálov, elektronické zábavné prístroje adaptované na použitie s televíznymi prijímačmi alebo s jednotkami videodisplejov, elektronické zábavné prístroje

adaptované na použitie s displejmi, programové kazety s pamäťou na elektronické zábavné prístroje adaptované na použitie s obrazovkami z tekutých kryštálov, elektronické zábavné prístroje držané v ruke, kazety s pamäťou pre elektronické zábavné prístroje držané v ruke, videoherné prístroje, videoherné prístroje adaptované na použitie s obrazovkami, riadiace jednotky na videoherné stroje, kazety s pamäťou na videoherné stroje, programové kazety s pamäťou na videoherné stroje adaptované na použitie s obrazovkami, programové kazety s pamäťou na elektronické zábavné prístroje adaptované na použitie s obrazovkami, programové kazety s pamäťou na videoherné prístroje držané v ruke, elektronické stolné hracie prístroje obsahujúce v sebe obrazovky s obrazovou elektrónkou alebo prístroje s obrazovkami z tekutých kryštálov, batériové adaptéry na použitie s uvedeným tovarom, pákové ovládače na uvedené zariadenia a prístroje, súpravy, počítače, stroje, časti a súčasti patriace do tejto triedy všetkých uvedených tovarov.
16 - Tlačoviny (vrátane časopisov, novín, kníh, katalógov, brožúr), hracie karty (vrátane hracích kariet, japonských hracích kariet), papier, papierové škatule, kancelárske potreby, nálepky, kaligrafie a obrazy, papierové stolné obrusy, papierové obrúsky, papierové stužky, papierové zástavky (vlajočky), papierové vreckovky, papierové rolety, fotografie, papierové vrecká na odpadky, plastické vrecká na odpadky, škrobové lepidlá a lepidlá na použitie v kancelárii a domácnosti, rozmnožovacie papiere, razníky na označovanie, fólie na balenie potravín v domácnostiach, strihy na výrobu odevov, strihy na výrobu oblekov, detské papierové plienky, krajčírska krieda, fotografické stojančeky, tlačiarenské podložky, tlačiarenské reglety, atramentové farbiace pásky pre tlačiarov, tlačiarenské otlačky, pretlačové pečiatky, dátumové pečiatky, kresliace potreby, kresliaci materiál, maliarske štetce, pečatný vosk, interiérové akváriá a ich príslušenstvo patriace do tr. 16, písacie stroje, malé kancelárske stroje a prístroje, ako sú automatické pečiatkovacie stroje, elektrické kancelárske zošívačky, kancelárske pečiatkovacie stroje obálok, drviče papiera, frankovacie stroje, rotačné kopírovacie prístroje, adresovacie stroje.
28 - Hracie súbory adaptované na použitie s displejmi s bodovou maticou tekutých kryštálov, kazety s pamäťou na súbory hier adaptované na použitie s displejmi s bodovou maticou tekutých kryštálov, hračky, hry a herné predmety, pákové ovládače na uvedený tovar, súbory čínskej spoločenskej hry „mahjongg", „go" súbory, šachové súpravy, japonské šachové súpravy, kúzelnícky trikový tovar, bábiky, športové a telocvičné náradie a športové potreby patriace do tejto triedy na bejzbal, softbal loptové hry, ľahkú atletiku, tenis, bedminton, stolný tenis, hokej, golf, zariadenia na bowling, potreby pre lyžiarov, korčuliarov, na boxovanie, lukostreľbu, šerm, vzpieranie, rybárske náradie, časti a súčasti uvedeného tovaru patriace do tejto triedy.

(540)

(591) zelená, modrá, červená, žltá
(731) NINTENDO Co., Ltd., 60 Fukuinekamitakamatsu-cho, Higashiyama-ku, Kyoto-shi, Kyoto-fu, JP;
(740) PATENTSERVIS BRATISLAVA, a. s., Bratislava, SK;

---

(210) 403-2001
(220) 09.02.2001
7 (511) 9, 16, 35, 36, 39, 41, 42
(511) 9 - Diapozitívy, optické disky, optické kompaktné disky, optické nosiče údajov, magnetické disky, magnetické nosiče údajov, optické CD, videokazety, magnetické nosiče údajov, nosiče zvukových nahrávok.
16 - Brožúry, časopisy, periodiká, formuláre, katalógy, knihy, litografie, nálepky, noviny, plagáty, pohľadnice, príručky, publikácie, tlačoviny.
35 - Reklamná agentúra; reklama; rozširovanie reklamných materiálov (letáky, prospekty, tlačivá, vzorky), vydávanie a aktualizovanie reklamných alebo náborových materiálov; vydávanie a uverejňovanie reklamných a náborových textov; reprografia dokumentov; rozhlasová a televízna reklama; sprostredkovanie kúpy a predaja tovarov.
36 - Sprostredkovanie obchodov s nehnuteľnosťami, zmenárenské služby, informácie o poistení; uzatváranie poistiek; poistenie pri námornej doprave; sprostredkovanie poistenia.
39 - Autobusová doprava; osobná doprava; automobilová doprava; informácie o doprave; rezervácia dopravy; sprostredkovanie automobilovej, autobusovej, leteckej a námornej dopravy; prepravné služby; sprevádzanie turistov; preprava turistov; organizovanie výletov; organizovanie ciest; rezervácia miesteniek; rezervácia zájazdov; turistické prehliadky; sprostredkovanie a poskytovanie cestovných služieb; sprostredkovanie prenájmu plavidiel, vozidiel a iných dopravných prostriedkov; služby poskytované výletnými loďami; poskytovanie pomoci pri doprave, turistické kancelárie s výnimkou kancelárií poskytujúcich rezerváciu hotelového ubytovania; služby cestovnej kancelárie obsiahnuté v tr. 39.
41 - Informácie o možnostiach rekreácie, informácie o možnostiach rozptýlenia a zábavy; služby nahrávacích štúdií; požičiavanie nahraných zvukových a zvukovo-obrazových záznamov; požičiavanie magnetofónových pások; požičiavanie videopások; služby prázdninových táborov; vydávanie a zverejňovanie kníh, novín, časopisov, tlačív, brožúr; vydávanie a zverejňovanie textov okrem reklamných a náborových; vý-

roba videofilmov; publikovanie periodickej a neperiodickej tlače.
42 - Tlač; tlačenie; rezervácia hotelov; rezervácia penziónov; rezervácia prechodného ubytovania; ubytovacie kancelárie; sprostredkovanie hotelierskych služieb; sprostredkovanie reštauračných služieb; zaobstarávanie ubytovania a stravovania v hoteloch, penziónoch, turistických a prázdninových táboroch, ubytovniach, na farmách a rekreačných zariadeniach.

(540) **FISCHER**

(731) FISCHER Slovakia, s. r. o., Obchodná 2, 811 06 Bratislava, SK;
(740) Brichtová Tatiana, JUDr., Bratislava, SK;

---

(210) 404-2001
(220) 09.02.2001
7 (511) 9, 16, 35, 36, 39, 41, 42
(511) 9 - Diapozitívy, optické disky, optické kompaktné disky, optické nosiče údajov, magnetické disky, magnetické nosiče údajov, optické CD, videokazety, magnetické nosiče údajov, nosiče zvukových nahrávok.
16 - Brožúry, časopisy, periodiká, formuláre, katalógy, knihy, litografie, nálepky, noviny, plagáty, pohľadnice, príručky, publikácie, tlačoviny.
35 - Reklamná agentúra; reklama; rozširovanie reklamných materiálov (letáky, prospekty, tlačivá, vzorky), vydávanie a aktualizovanie reklamných alebo náborových materiálov; vydávanie a uverejňovanie reklamných a náborových textov; reprografia dokumentov; rozhlasová a televízna reklama; sprostredkovanie kúpy a predaja tovarov.
36 - Sprostredkovanie obchodov s nehnuteľnosťami, zmenárenské služby, informácie o poistení; uzatváranie poistiek; poistenie pri námornej doprave; sprostredkovanie poistenia.
39 - Autobusová doprava; osobná doprava; automobilová doprava; informácie o doprave; rezervácia dopravy; sprostredkovanie automobilovej, autobusovej, leteckej a námornej dopravy; prepravné služby; sprevádzanie turistov; preprava turistov; organizovanie výletov; organizovanie ciest; rezervácia miesteniek; rezervácia zájazdov; turistické prehliadky; sprostredkovanie a poskytovanie cestovných služieb; sprostredkovanie prenájmu plavidiel, vozidiel a iných dopravných prostriedkov; služby poskytované výletnými loďami; poskytovanie pomoci pri doprave, turistické kancelárie s výnimkou kancelárií poskytujúcich rezerváciu hotelového ubytovania; služby cestovnej kancelárie obsiahnuté v tr. 39.
41 - Informácie o možnostiach rekreácie, informácie o možnostiach rozptýlenia a zábavy; služby nahrávacích štúdií; požičiavanie nahraných zvukových a zvukovo-obrazových záznamov; požičiavanie magnetofónových pások; požičiavanie videopások; služby prázdninových táborov; vydávanie a zverejňovanie kníh, novín, časopisov, tlačív, brožúr; vydávanie a zverejňovanie textov okrem reklamných a náborových; výroba videofilmov; publikovanie periodickej a neperiodickej tlače.
42 - Tlač; tlačenie; rezervácia hotelov; rezervácia penziónov; rezervácia prechodného ubytovania; ubytovacie kancelárie; sprostredkovanie hotelierskych služieb; sprostredkovanie reštauračných služieb; zaobstarávanie ubytovania a stravovania v hoteloch, penziónoch, turistických a prázdninových táboroch, ubytovniach, na farmách a rekreačných zariadeniach.

(540)

(731) FISCHER Slovakia, s. r. o., Obchodná 2, 811 06 Bratislava, SK;
(740) Brichtová Tatiana, JUDr., Bratislava, SK;

---

(210) 405-2001
(220) 09.02.2001
7 (511) 9, 16, 35, 36, 39, 41, 42
(511) 9 - Diapozitívy, optické disky, optické kompaktné disky, optické nosiče údajov, magnetické disky, magnetické nosiče údajov, optické CD, videokazety, magnetické nosiče údajov, nosiče zvukových nahrávok.
16 - Brožúry, časopisy, periodiká, formuláre, katalógy, knihy, litografie, nálepky, noviny, plagáty, pohľadnice, príručky, publikácie, tlačoviny.
35 - Reklamná agentúra; reklama; rozširovanie reklamných materiálov (letáky, prospekty, tlačivá, vzorky), vydávanie a aktualizovanie reklamných alebo náborových materiálov; vydávanie a uverejňovanie reklamných a náborových textov; reprografia dokumentov; rozhlasová a televízna reklama; sprostredkovanie kúpy a predaja tovarov.
36 - Sprostredkovanie obchodov s nehnuteľnosťami, zmenárenské služby, informácie o poistení; uzatváranie poistiek; poistenie pri námornej doprave; sprostredkovanie poistenia.
39 - Autobusová doprava; osobná doprava; automobilová doprava; informácie o doprave; rezervácia dopravy; sprostredkovanie automobilovej, autobusovej, leteckej a námornej dopravy; prepravné služby; sprevádzanie turistov; preprava turistov; organizovanie výletov; organizovanie ciest; rezervácia miesteniek; rezervácia zájazdov; turistické prehliadky; sprostredkovanie a poskytovanie cestovných služieb; sprostredkovanie prenájmu plavidiel, vozidiel a iných dopravných prostriedkov; služby poskytované výletnými loďami; poskytovanie pomoci pri doprave, turistické kancelárie s výnimkou kancelárií poskytujúcich rezerváciu hotelového ubytovania; služby cestovnej kancelárie obsiahnuté v tr. 39.
41 - Informácie o možnostiach rekreácie, informácie o možnostiach rozptýlenia a zábavy; služby nahrávacích štúdií; požičiavanie nahraných zvukových a zvukovo-obrazových záznamov; požičiavanie magnetofónových pások; požičiavanie videopások; služby prázdninových táborov; vydávanie a zverejňovanie kníh, novín, časopisov, tlačív, brožúr; vydávanie a zverejňovanie textov okrem reklamných a náborových; výroba videofilmov; publikovanie periodickej a neperiodickej tlače.
42 - Tlač; tlačenie; rezervácia hotelov; rezervácia penziónov; rezervácia prechodného ubytovania; ubytovacie kancelárie; sprostredkovanie hotelierskych služieb; sprostredkovanie reštauračných služieb; zaobstarávanie ubytovania a stravovania v hoteloch, penziónoch, turistických a prázdni-

nových táboroch, ubytovniach, na farmách a rekreačných zariadeniach.

(540)

FISCHER

(731) FISCHER Slovakia, s. r. o., Obchodná 2, 811 06 Bratislava, SK;
(740) Brichtová Tatiana, JUDr., Bratislava, SK;

---

(210) 519-2001
(220) 21.02.2001
7 (511) 33
(511) 33 - Alkoholické nápoje/víno.
(540) PRIMAT UPRAVOVANÉ VÍNA
(731) VÍNOPRODUKT, a. s., Bratislava, Barónka 1, 835 02 Bratislava, SK;

---

(210) 520-2001
(220) 21.02.2001
7 (511) 33
(511) 33 - Alkoholické nápoje/víno.
(540) PATRIA akostné šumivé víno - klasická metóda
(731) VÍNOPRODUKT, a. s., Bratislava, Barónka 1, 835 02 Bratislava, SK;

---

(210) 533-2001
(220) 22.02.2001
7 (511) 35, 36, 41, 42
(511) 35 - Reklamné služby a príslušné konzultačné a poradenské služby; obchodný manažment a príslušné konzultačné a poradenské služby; obchodná správa a príslušné konzultačné a poradenské služby; poskytovanie obchodných informácií; vzťahy s verejnosťou a príslušné konzultačné a poradenské služby; prieskum trhu a príslušné konzultačné a poradenské služby; zhromažďovanie a usporadúvanie informácií do počítačových báz dát; administratívne riadenie a príslušné konzultačné a poradenské služby; personálne služby a príslušné konzultačné a poradenské služby; poskytovanie uvedených služieb prostredníctvom internetu alebo počítačových sietí, alebo iných komunikačných sietí.
36 - Služby realitných kancelárií vrátane sprostredkovania, manažmentu, oceňovania, predaja a prenájmu nehnuteľností a príslušné konzultačné a poradenské služby súvisiace s nehnuteľnosťami; poskytovanie informácií súvisiacich s nehnuteľnosťami; konzultačné služby súvisiace s užívaním pozemkov; šírenie správ, analýz, zaujímavostí a informácií súvisiacich s nehnuteľnosťami; poskytovanie údajov súvisiacich s predajom domov a iných nehnuteľností; prenájom a predaj dočasného (intervalového) vlastníctva imania; manažment nehnuteľností; poskytovanie organizačných, riadiacich, informačných a podporných (pomocných) služieb realitným agentom; služby súvisiace s členstvom v organizácii s nehnuteľnosťami; služby v oblasti financovania a príslušné konzultačné a poradenské služby; služby v oblasti peňažníctva a príslušné konzultačné a poradenské služby; služby v oblasti sprostredkovania hypoték; poskytovanie informácií v oblasti finančníctva a poisťovníctva; služby v oblasti poisťovníctva a príslušné konzultačné a poradenské služby; poskytovanie uvedených služieb prostredníctvom internetu alebo počítačových sietí, alebo iných komunikačných sietí.
41 - Služby v oblasti vzdelávania vrátane poskytovania uvedených služieb prostredníctvom televízie, rádia, filmov, počítačových programov, internetu alebo komunikačných sietí alebo iných audio- a/alebo vizuálnych médií; služby v oblasti vzdelávania poskytované prostredníctvom počítačov, internetu alebo iných komunikačných sietí vrátane elektronických hier, v ktorých sa hráči v reálnom čase aktívne zúčastňujú hry ako samotné postavy (multi-player/role-playing games) a diskusných fór (chat rooms); služby v oblasti zábavy vrátane zábavy naživo; usporadúvanie a vedenie konferencií a sympózií; organizovanie súťaží a odmeňovacích ceremónií; služby v oblasti publikovania vrátane elektronických publikačných služieb; služby klubov zdravia.
42 - Počítačové služby; poskytovanie a lízing prístupového času k počítačovým bázam dát v oblasti nehnuteľností; poskytovanie on-line interaktívnych báz dát v oblasti informácií o nehnuteľnostiach; poskytovanie informácií (nezahrnutých v iných triedach) on-line z počítačových báz dát prostredníctvom webových stránok na internete alebo počítačových sietí, alebo iných komunikačných sietí; prenájom počítačového softvéru; softvérové dizajnérske služby; ubytovacie služby; hotelové služby, služby rekreačných, športových a zábavných stredísk, rezervácia hotelov; služby v oblasti technických štúdií a výskumu; služby súvisiace s poradenstvom pri voľbe povolania; služby asociácií vrátane služieb asociácií obchodujúcich s nehnuteľnosťami, služieb propagujúcich záujmy realitných agentov, sprostredkovateľov a odborníkov a služieb týkajúcich sa členstva v asociáciiách obchodujúcich s nehnuteľnosťami; geodetické služby; právnické služby.

(540)

REALTOR

(731) National Association of Realtors, 430 North Michigan Avenue, Chicago,Illinois, US;
(740) Bachratá Magdaléna, Mgr., Bratislava, SK;

---

(210) 534-2001
(220) 22.02.2001
7 (511) 7, 37
(511) 7 - Vysávače, vysávače prachu a podobných nečistôt.
37 - Opravárske služby elektrických strojov a prístrojov.

(540)

Twister

(731) ZELMER SLOVAKIA, s. r. o., Košické Oľšany č. 229, 044 42 Košické Oľšany, SK;
(740) Mišľanová Mária, Košice, SK;

---

(210) 535-2001
(220) 22.02.2001
7 (511) 7, 37
(511) 7 - Vysávače, vysávače prachu a podobných nečistôt.
37 - Opravárske služby elektrických strojov a prístrojov.
(540)

twist

(731) ZELMER SLOVAKIA, s. r. o., Košické Oľšany č. 229, 044 42 Košické Oľšany, SK;
(740) Mišľanová Mária, Košice, SK;

---

(210) 555-2001
(220) 23.02.2001
7 (511) 35, 36, 37, 39, 40, 41, 42
(511) 35 - Vydávanie a rozširovanie reklamných materiálov, vydávanie a rozširovanie reklamných oznamov, zabezpečovanie reklamy na reklamných plochách, vydávanie reklamných textov, poradenstvo v obchodnej činnosti, sprostredkovanie obchodu s tovarom, riadenie obchodnej činnosti.
36 - Analýzy, klíring (zúčtovanie vzájomných záväzkov - bezhotovostné platenie), daňové odhady, finančné informácie, finančné poradenstvo, finančné riadenie, poskytovanie konzultačných služieb vo finančnej oblasti, prenájom nehnuteľností, sprostredkovateľská činnosť vo finančnej oblasti a v realitnej oblasti, faktoring a forfajting, lízing strojov a zariadení.
37 - Montáž interiérových prvkov.
39 - Skladovanie, služby v doprave a preprave, doprava nákladná.
40 - Úprava a spracovanie textílií, strihanie látok.
41 - Školiaca činnosť v oblasti výpočtovej techniky, vydávanie časopisov a iných periodických publikácií.
42 - Tlač, tvorba dizajnu.
(540)

PRAKTIK

(731) PRAKTIK, s. r. o., Seredská 215, 917 05 Trnava, SK;

---

(210) 577-2001
(220) 26.02.2001
7 (511) 19, 20, 35
(511) 19 - Dosky, drevotrieskové dosky.
20 - Nábytkárske dosky, stolové dosky, dekoračné dosky, parapety, dekoračný laminát na nábytkárske účely, lamináty na nábytkárske účely, dvierka na nábytok, plastové lišty na nábytok, hranovacie pásky, príslušenstvo nábytku s výnimkou kovového.
35 - Sprostredkovanie obchodu s tovarom.
(540)

Alpo

(591) žltá, čierna
(731) ALPO, spoločnosť s ručením obmedzeným, Ružindolská 11, 917 00 Trnava, SK;
(740) Litváková Edita, Ing., Bratislava, SK;

---

(210) 584-2001
(220) 26.02.2001
7 (511) 3, 9, 16, 18, 25, 35, 36, 39, 41, 42
(511) 3 - Kozmetické prípravky; šampóny; toaletné mydlá; toaletné prípravky; voňavkárske výrobky.
9 - Diapozitívy; optické disky; optické kompaktné disky; optické nosiče údajov; magnetické disky; magnetické nosiče údajov; optické CD, videokazety; magnetické nosiče údajov; nosiče zvukových nahrávok, puzdrá na okuliare.
16 - Brožúry; časopisy; periodiká; formuláre; katalógy; knihy; litografie; nálepky; noviny; plagáty; pohľadnice; príručky; publikácie; tlačoviny; perá; kalendáre; kancelárske potreby s výnimkou nábytku; mapy; puzdrá na perá; písacie potreby.
18 - Aktovky; kufríky; cestovné kufre; cestovné tašky; kožené cestovné tašky; kožené cestovné kufre; dáždniky; kabelky; kľúčenky; peňaženky; plážové tašky; puzdrá na navštívenky; placniaky; slnečníky; tašky na kolieska; vaky pre turistov; cestovné obaly na šaty.
25 - Baretky; bielizeň; bielizeň pohlcujúca pot; bundy; čelenky; čiapky; espadrily (sandále s pláteným zvrškom); kabáty; klobúky; kombinézy (oblečenie); konfekcia; kostýmy, obleky; košele; kravaty; kúpacie čiapky; kúpacie plášte; obuv na kúpanie; lyžiarska obuv; nohavice; obuv; opasky; pančuchy; papuče; plášte; plavky; plážové oblečenie; pletené svetre; pleteniny - oblečenie; pokrývky hlavy; ponožky; potné vložky; pulóvre; rukavice; saká; sukne; šály, šatky, šaty; športová obuv; športové bundy; športové odevy; tielka; tričká; vodovzdorné textílie; vrecká na odevy; župany.
35 - Reklamná agentúra; reklama; rozširovanie reklamných materiálov (letáky, prospekty, tlačivá, vzorky), vydávanie a aktualizovanie reklamných alebo náborových materiálov; vydávanie a uverejňovanie reklamných a náborových textov; reprografia dokumentov; rozhlasová a televízna reklama; sprostredkovanie kúpy a predaja tovarov.
36 - Sprostredkovanie obchodov s nehnuteľnosťami, zmenárenské služby.

39 - Osobná doprava; autobusová doprava, automobilová doprava; informácie o doprave; rezervácia dopravy; sprostredkovanie automobilovej, autobusovej, leteckej a námornej dopravy; prepravné služby; sprevádzanie turistov; preprava turistov, organizovanie výletov, rezervácia dopravy; rezervácia miesteniek; rezervácia zájazdov; organizovanie výletov; organizovanie ciest; turistické prehliadky; sprostredkovanie a poskytovanie cestovných služieb; sprostredkovanie prenájmu plavidiel, vozidiel a iných dopravných prostriedkov; služby poskytované výletnými loďami; poskytovanie pomoci pri doprave; turistické kancelárie s výnimkou kancelárií poskytujúcich rezerváciu hotelového ubytovania; služby cestovnej kancelárie obsiahnuté v triede 39.
41 - Informácie o možnostiach rekreácie, informácie o možnostiach rozptýlenia a zábavy; služby nahrávacích štúdií; požičiavanie nahraných zvukových a zvukovo-obrazových záznamov; požičiavanie magnetofónových pások; požičiavanie videopások; služby prázdninových táborov; vydávanie a zverejňovanie kníh, novín, časopisov, tlačív, brožúr; vydávanie a zverejňovanie textov okrem reklamných a náborových; výroba videofilmov; publikovanie periodickej a neperiodickej tlače.
42 - Rezervácia hotelov; rezervácia penziónov; rezervácia prechodného ubytovania; sprevádzanie; ubytovacie kancelárie; sprostredkovanie hotelierskych služieb; sprostredkovanie reštauračných služieb; zaobstarávanie ubytovania a stravovania v hoteloch, penziónoch, turistických a prázdninových táboroch, ubytovniach, na farmách a rekreačných zariadeniach; tlač; tlačenie.

(540)

FischerCollection

(731) FISCHER Slovakia, s. r. o., Obchodná 2, 811 06 Bratislava, SK;
(740) Brichtová Tatiana, JUDr., Bratislava, SK;

---

(210) 585-2001
(220) 26.02.2001
7 (511) 9, 16, 35, 36, 39, 41, 42
(511) 9 - Diapozitívy; optické disky; optické kompaktné disky, optické nosiče údajov; magnetické disky; magnetické nosiče údajov, optické CD, videokazety; magnetické nosiče údajov; nosiče zvukových nahrávok.
16 - Brožúry; brožované knihy; časopisy; periodiká; formuláre; katalógy; knihy; litografie; nálepky; noviny; plagáty; pohľadnice; príručky; publikácie; prospekty; tlačoviny.
35 - Reklama; rozširovanie reklamných materiálov (letáky, prospekty, tlačivá, vzorky); vydávanie a aktualizovanie reklamných alebo náborových materiálov; vydávanie a uverejňovanie reklamných a náborových textov; reprografia dokumentov; rozhlasová a televízna reklama; sprostredkovanie kúpy a predaja tovarov.
36 - Sprostredkovanie obchodov s nehnuteľnosťami.
39 - Osobná doprava; informácie o doprave; rezervácia dopravy; sprostredkovanie automobilovej, autobusovej, leteckej a námornej dopravy; rezervácia dopravy; sprevádzanie turistov; organizovanie výletov; organizovanie ciest; turistické prehliadky; preprava turistov, rezervácia zájazdov; sprostredkovanie a poskytovanie cestovných služieb; sprostredkovanie prenájmu plavidiel, vozidiel a iných dopravných prostriedkov; služby poskytované výletnými loďami; poskytovanie pomoci pri doprave; turistické kancelárie s výnimkou kancelárií poskytujúcich rezerváciu hotelového ubytovania; služby cestovnej kancelárie obsiahnuté v triede 39.
41 - Informácie o možnostiach rekreácie; informácie o možnostiach rozptýlenia a zábavy; vydavateľská a nakladateľská činnosť; vydávanie a zverejňovanie kníh, novín, časopisov, tlačív, brožúr; vydávanie a zverejňovanie textov okrem reklamných a náborových; publikovanie periodickej a neperiodickej tlače.
42 - Rezervácia hotelov; rezervácia penziónov; rezervácia prechodného ubytovania; ubytovacie kancelárie; sprostredkovanie hotelierskych služieb; sprostredkovanie reštauračných služieb; zaobstarávanie ubytovania a stravovania v hoteloch, penziónoch, turistických a prázdninových táboroch, ubytovniach, na farmách a rekreačných zariadeniach; tlač; tlačenie.

(540)

SEZONA

(731) FISCHER Slovakia, s. r. o., Obchodná 2, 811 06 Bratislava, SK;
(740) Brichtová Tatiana, JUDr., Bratislava, SK;

---

(210) 586-2001
(220) 26.02.2001
7 (511) 9, 16, 35, 36, 39, 41, 42
(511) 9 - Diapozitívy, optické disky, optické kompaktné disky, optické nosiče údajov; magnetické disky, magnetické nosiče údajov, optické CD, videokazety, magnetické nosiče údajov, nosiče zvukových nahrávok.
16 - Brožúry; časopisy; periodiká; formuláre; katalógy; knihy; litografie; nálepky; noviny; plagáty; pohľadnice; príručky; publikácie; tlačoviny.
35 - Reklama; reklamná agentúra; rozširovanie reklamných materiálov (letáky, prospekty, tlačivá, vzorky); vydávanie a aktualizovanie reklamných alebo náborových materiálov; vydávanie a uverejňovanie reklamných a náborových textov; reprografia dokumentov; rozhlasová a televízna reklama; sprostredkovanie kúpy a predaja tovarov.
36 - Sprostredkovanie obchodov s nehnuteľnosťami; zmenárenské služby.
39 - Osobná doprava; autobusová doprava; automobilová doprava; informácie o doprave; rezervácia v doprave; rezervácia dopravy; rezervá-

cia miesteniek; služby v doprave a preprave; vzdušná doprava; sprostredkovanie automobilovej, autobusovej, leteckej a námornej dopravy; informácie o preprave; prepravné služby; sprevádzanie turistov; preprava turistov; organizovanie výletov; rezervácia zájazdov; sprostredkovanie a poskytovanie cestovných služieb; sprostredkovanie prenájmu plavidiel, vozidiel a iných dopravných prostriedkov; služby poskytované výletnými loďami; poskytovanie pomoci pri doprave; turistické kancelárie s výnimkou kancelárií poskytujúcich rezerváciu hotelového ubytovania; služby cestovnej kancelárie obsiahnuté v triede 39.

41 - Informácie o možnostiach rekreácie; informácie o možnostiach rozptýlenia a zábavy; požičiavanie nahraných zvukových a zvukovo-obrazových záznamov; požičiavanie magnetofónových pások; požičiavanie videopások; vydávanie a zverejňovanie kníh, novín, časopisov, tlačív, brožúr; vydávanie a zverejňovanie textov okrem reklamných a náborových; výroba videofilmov; publikovanie periodickej a neperiodickej tlače.

42 - Rezervácia hotelov; rezervácia penziónov; rezervácia prechodného ubytovania; sprevádzanie; ubytovacie kancelárie; sprostredkovanie hotelierskych služieb; sprostredkovanie reštauračných služieb; zaobstarávanie ubytovania a stravovania v hoteloch, penziónoch, turistických a prázdninových táboroch, ubytovniach, na farmách a rekreačných zariadeniach; tlač; tlačenie.

(540)

FISCHER air

(731) FISCHER Slovakia, s. r. o., Obchodná 2, 811 06 Bratislava, SK;
(740) Brichtová Tatiana, JUDr., Bratislava, SK;

---

(210) 587-2001
(220) 26.02.2001
7 (511) 9, 16, 35, 36, 38, 39, 41, 42
(511) 9 - Diapozitívy; optické disky; optické kompaktné disky; optické nosiče údajov; magnetické disky; magnetické nosiče údajov; optické CD, videokazety; magnetické nosiče údajov; nosiče zvukových nahrávok.

16 - Brožúry, časopisy, periodiká, formuláre, katalógy, knihy, litografie, nálepky, noviny, plagáty, pohľadnice, príručky, publikácie, tlačoviny.

35 - Reklama; rozširovanie reklamných materiálov (letáky, prospekty, tlačivá, vzorky); vydávanie a aktualizovanie reklamných alebo náborových materiálov; vydávanie a uverejňovanie reklamných a náborových textov; reprografia dokumentov; rozhlasová a televízna reklama; sprostredkovanie kúpy a predaja tovarov.

36 - Sprostredkovanie obchodov s nehnuteľnosťami; zmenárenské služby.

38 - Telefónna komunikácia; telefonické služby; počítačová komunikácia; posielanie správ; elektronická pošta; prenos faxom; prenos telegramov; prenášanie správ telegrafmi; telegrafická komunikácia; telexové služby; telekomunikačné služby.

39 - Osobná doprava, autobusová doprava; automobilová doprava; informácie o doprave; rezervácia dopravy; rezervácia miesteniek; sprostredkovanie automobilovej, autobusovej, leteckej a námornej dopravy; prepravné služby; sprevádzanie turistov; preprava turistov, organizovanie výletov, rezervácia zájazdov, sprostredkovanie
a poskytovanie cestovných služieb, sprostredkovanie prenájmu plavidiel, vozidiel a iných dopravných prostriedkov; služby poskytované výletnými loďami; poskytovanie pomoci pri doprave; turistické kancelárie s výnimkou kancelárií poskytujúcich rezerváciu hotelového ubytovania; služby cestovnej kancelárie obsiahnuté v triede 39.

41 - Informácie o možnostiach rekreácie; informácie o možnostiach rozptýlenia; informácie o možnostiach zábavy; služby nahrávacích štúdií; požičiavanie nahraných zvukových a zvukovo-obrazových záznamov; požičiavanie magnetofónových pások; požičiavanie videopások; požičiavanie filmov; služby prázdninových táborov; vydávanie a zverejňovanie kníh, novín, časopisov, tlačív, brožúr; vydávanie a zverejňovanie textov okrem reklamných a náborových; výroba videofilmov; akadémie (vzdelávanie); diskotéky (služby); divadelné predstavenia; služby v oblasti estrád; filmová tvorba; prenájom filmov; prenájom audionahrávok; prevádzkovanie kasína; výchovnozábavné klubové služby; knižnice; koncertné siene, sály; obveselenie; zábava, pobavenie; vyučovanie; vzdelávanie; živé predstavenie; organizovanie kultúrnych alebo vzdelávacích výstav; organizovanie súťaží (vedomostných alebo zábavných); služby poskytované orchestrom; zábavné parky; výroba divadelných alebo iných predstavení; prevádzkovanie kinosál; rozhlasová zábava; výroba rozhlasových a televíznych programov; organizovanie a plánovanie večierkov; publikovanie periodickej a neperiodickej tlače.

42 - Rezervácia hotelov; rezervácia penziónov; rezervácia prechodného ubytovania; sprevádzanie; ubytovacie kancelárie; sprostredkovanie hotelierskych služieb; sprostredkovanie reštauračných služieb; zaobstarávanie ubytovania a stravovania v hoteloch, penziónoch, turistických a prázdninových táboroch, ubytovniach, na farmách a rekreačných zariadeniach; tlač; tlačenie.

(540)

VF

(731) FISCHER Slovakia, s. r. o., Obchodná 2, 811 06 Bratislava, SK;
(740) Brichtová Tatiana, JUDr., Bratislava, SK;

---

(210) 588-2001
(220) 26.02.2001
7 (511) 9, 16, 35, 36, 38, 39, 41, 42

(511) 9 - Diapozitívy; optické disky; optické kompaktné disky; optické nosiče údajov; magnetické disky; magnetické nosiče údajov; optické CD, videokazety; magnetické nosiče údajov; nosiče zvukových nahrávok.
16 - Brožúry, časopisy, periodiká, formuláre, katalógy, knihy, litografie, nálepky, noviny, plagáty, pohľadnice, príručky, publikácie, tlačoviny.
35 - Reklama; rozširovanie reklamných materiálov (letáky, prospekty, tlačivá, vzorky); vydávanie a aktualizovanie reklamných alebo náborových materiálov; vydávanie a uverejňovanie reklamných a náborových textov; reprografia dokumentov; rozhlasová a televízna reklama; sprostredkovanie kúpy a predaja tovarov.
36 - Zmenárenské služby.
38 - Rozhlasové vysielanie; televízne vysielanie; vysielanie káblovej televízie.
39 - Osobná doprava, autobusová doprava; automobilová doprava; informácie o doprave; rezervácia dopravy; rezervácia miesteniek; sprostredkovanie automobilovej, autobusovej, leteckej a námornej dopravy; prepravné služby; sprevádzanie turistov; preprava turistov, organizovanie výletov, rezervácia zájazdov, sprostredkovanie
a poskytovanie cestovných služieb, sprostredkovanie prenájmu plavidiel, vozidiel a iných dopravných prostriedkov; služby poskytované výletnými loďami; poskytovanie pomoci pri doprave; turistické kancelárie s výnimkou kancelárií poskytujúcich rezerváciu hotelového ubytovania; služby cestovnej kancelárie obsiahnuté v triede 39.
41 - Informácie o možnostiach rekreácie; informácie o možnostiach rozptýlenia; informácie o možnostiach zábavy; služby nahrávacích štúdií; požičiavanie nahraných zvukových a zvukovo-obrazových záznamov; požičiavanie magnetofónových pások; požičiavanie videopások; požičiavanie filmov; služby prázdninových táborov; vydávanie a zverejňovanie kníh, novín, časopisov, tlačív, brožúr; vydávanie a zverejňovanie textov okrem reklamných a náborových; výroba videofilmov; akadémie (vzdelávanie); diskotéky (služby); divadelné predstavenia; služby v oblasti estrád; filmová tvorba; prenájom filmov; prenájom audionahrávok; prevádzkovanie kasína; výchovno-zábavné klubové služby; knižnice; koncertné siene, sály; obveselenie; zábava, pobavenie; vyučovanie; vzdelávanie; živé predstavenie; organizovanie kultúrnych alebo vzdelávacích výstav; organizovanie súťaží (vedomostných alebo zábavných); služby poskytované orchestrom; zábavné parky; výroba divadelných alebo iných predstavení; prevádzkovanie kinosál; rozhlasová zábava; výroba rozhlasových a televíznych programov; organizovanie a plánovanie večierkov; publikovanie periodicej a neperiodickej tlače.
42 - Rezervácia hotelov; rezervácia penziónov; rezervácia prechodného ubytovania; sprevádzanie; ubytovacie kancelárie; sprostredkovanie hotelierskych služieb; sprostredkovanie reštauračných služieb; zaobstarávanie ubytovania a stravovania v hoteloch, penziónoch, turistických a prázdninových táboroch, ubytovniach, na farmách a rekreačných zariadeniach; tlač; tlačenie.

(540)

(731) FISCHER Slovakia, s. r. o., Obchodná 2, 811 06 Bratislava, SK;
(740) Brichtová Tatiana, JUDr., Bratislava, SK;

---

(210) 589-2001
(220) 26.02.2001
7 (511) 9, 16, 35, 36, 39, 41, 42
(511) 9 - Diapozitívy, optické disky, optické kompaktné disky, optické nosiče údajov; magnetické disky, magnetické nosiče údajov, optické CD, videokazety, magnetické nosiče údajov, nosiče zvukových nahrávok.
16 - Brožúry; časopisy; periodiká; formuláre; katalógy; knihy; litografie; nálepky; noviny; plagáty; pohľadnice; príručky; publikácie; tlačoviny.
35 - Reklama; reklamná agnetúra; rozširovanie reklamných materiálov (letáky, prospekty, tlačivá, vzorky); vydávanie a aktualizovanie reklamných alebo náborových materiálov; vydávanie a uverejňovanie reklamných a náborových textov; reprografia dokumentov; rozhlasová a televízna reklama; sprostredkovanie kúpy a predaja tovarov.
36 - Sprostredkovanie obchodov s nehnuteľnosťami; zmenárenské služby.
39 - Osobná doprava; autobusová doprava; automobilová doprava; informácie o doprave; rezervácia v doprave; rezervácia dopravy; rezervácia miesteniek; služby v doprave a preprave; vzdušná doprava; sprostredkovanie automobilovej, autobusovej, leteckej a námornej dopravy; informácie o preprave; prepravné služby; sprevádzanie turistov; preprava turistov; organizovanie výletov; rezervácia zájazdov; sprostredkovanie a poskytovanie cestovných služieb; sprostredkovanie prenájmu plavidiel, vozidiel a iných dopravných prostriedkov; služby poskytované výletnými loďami; poskytovanie pomoci pri doprave; turistické kancelárie s výnimkou kancelárií poskytujúcich rezerváciu hotelového ubytovania; služby cestovnej kancelárie obsiahnuté v triede 39.
41 - Informácie o možnostiach rekreácie; informácie o možnostiach rozptýlenia a zábavy; požičiavanie nahraných zvukových a zvukovo-obrazových záznamov; požičiavanie magnetofónových pások; požičiavanie videopások; vydávanie a zverejňovanie kníh, novín, časopisov, tlačív, brožúr; vydávanie a zverejňovanie textov okrem reklamných a náborových; výroba videofilmov; publikovanie periodickej a neperiodickej tlače.
42 - Rezervácia hotelov; rezervácia penziónov; rezervácia prechodného ubytovania; sprevádzanie; ubytovacie kancelárie; sprostredkovanie hotelierskych služieb; sprostredkovanie reštauračných služieb; zaobstarávanie ubytovania a stravovania v hoteloch, penziónoch, turistických a prázdninových táboroch, ubytovniach, na farmách a rekreačných zariadeniach; tlač; tlačenie.

(540)

(731) FISCHER Slovakia, s. r. o., Obchodná 2, 811 06 Bratislava, SK;
(740) Brichtová Tatiana, JUDr., Bratislava, SK;

---

(210) 601-2001
(220) 27.02.2001
7 (511) 3, 5, 35
(511) 3 - Prípravky na bielenie, čistenie, leštenie, odmasťovanie a brúsenie; prípravky na pranie; pracie prášky; lak na vlasy; voňavá zmes; škrob na pranie a na bielizeň, mydlá všetkých druhov; avivážne prípravky; farbivá na modrenie bielizne; farbiace prípravky na modrenie šatstva; kozmetika a kozmetické prípravky pre ľudí a zvieratá; tampóny; vatové tyčinky na kozmetické účely; bieliace prípravky na čistenie kože; ústne vody nie na lekárske účely; vlasové vody; vosk na použitie pri praní; modridlá (farbivá na pranie); vata na kozmetické účely; krieda na čistenie; odstraňovanie škvŕn; sóda na pranie; prípravky na čistenie zubov; prípravky na odstraňovanie vodného kameňa pre domácnosť; antistatické prípravky na použitie v domácnosti; odfarbovače; namáčacie prípravky; predpieracie prípravky; čistiace prípravky na automobilové okná; šampóny; vrecúška s parfumovaným práškom; amoniak (čistiaci prostriedok); čpavok (čistiaci prípravok); odhrdzovacie prípravky; zjasňovacie prípravky (chemické prípravky na osvieženie farieb) pre domácnosť; kúpeľové soli s výnimkou solí na liečebné účely; dezodoranty na osobnú potrebu; prípravky na čistenie umelého chrupu; prípravky na čistenie odpadových rúr; šampóny pre zvieratá chované v domácnosti; kozmetické tampóny napustené pleťovým tonikom; leštiace prípravky na zubné protézy; detergenty s výnimkou detergentov na použitie vo výrobnom procese; voňavkárske výrobky, vonné oleje; zubné pasty; čistiace a leštiace prípravky na autokozmetiku; autošampóny; prípravky na odstraňovanie námrazy na automobiloch; nemrznúce kvapaliny do ostrekovačov automobilových skiel.
5 - Lieky a liečivá na ľudskú potrebu a zverolekárske účely; farmaceutické prípravky; zverolekárske prípravky; hygienické prípravky na lekárske potreby a na osobnú hygienu; diabetické prípravky na liečebné účely; potraviny pre kojencov; náplasti; leukoplast; náplasti na lekárske účely; obväzový materiál; antiseptická vata a vlna, hygienické vložky; obklady; vata na lekárske účely; absorpčná vata a tampóny; obväzový materiál; hygienické obrúsky; materiály na plombovanie zubov a zubné odtlačky; zubné abrazíva; zubné amalgámy; lepidlá a tmely na umelý chrup; zubné cementy; zubné laky a tmely; liečivé prípravky na zuby; dentifikačné prípravky; dezinfekčné prípravky; antiseptické prípravky; čistiace prípravky; výrobky na ničenie škodcov; fungicídy; herbicídy; pesticídy; insekticídy; chemické dezinfekčné prostriedky na WC; dezodoranty s výnimkou dezodorantov na osobnú potrebu; repelenty proti hmyzu; prípravky na osvieženie a čistenie vzduchu; chemicko-farmaceutické prípravky; roztoky na kontaktné šošovky; čistiace prípravky na kontaktné šošovky; detergenty na lekárske účely; lotion (prípravky na omývanie) na farmaceutické a zverolekárske účely; kozmetické prípravky pre psov.
35 - Pomoc pri riadení obchodnej činnosti; poskytovanie obchodných alebo podnikateľských informácií; poskytovanie pomoci pri riadení obchodných alebo priemyselných podnikov; obchodný alebo podnikateľský prieskum; prieskum a analýza trhu; propagačná činnosť; služby pri obstarávaní záznamov, prepisov, vypracovania, kompilácie, prenosu alebo systematickosti písomných oznamov a záznamov, ako aj pri využívaní alebo kompilácii matematických alebo štatistických údajov; organizovanie výstav na komerčné alebo reklamné účely.

(540) WILLI ANTIKALK
(731) ZENIT, spol. s r. o., Pražská 162, 286 01 Čáslav, CZ;
(740) Kajabová Monika, JUDr. Bratislava, SK;

---

(210) 602-2001
(220) 27.02.2001
7 (511) 3, 5, 35
(511) 3 - Prípravky na bielenie, čistenie, leštenie, odmasťovanie a brúsenie; prípravky na pranie; pracie prášky; lak na vlasy; voňavá zmes; škrob na pranie a na bielizeň, mydlá všetkých druhov; avivážne prípravky; farbivá na modrenie bielizne; farbiace prípravky na modrenie šatstva; kozmetika a kozmetické prípravky pre ľudí a zvieratá; tampóny; vatové tyčinky na kozmetické účely; bieliace prípravky na čistenie kože; ústne vody nie na lekárske účely; vlasové vody; vosk na použitie pri praní; modridlá (farbivá na pranie); vata na kozmetické účely; krieda na čistenie; odstraňovanie škvŕn; sóda na pranie; prípravky na čistenie zubov; prípravky na odstraňovanie vodného kameňa pre domácnosť; antistatické prípravky na použitie v domácnosti; odfarbovače; namáčacie prípravky; predpieracie prípravky; čistiace prípravky na automobilové okná; šampóny; vrecúška s parfumovaným práškom; amoniak (čistiaci prostriedok); čpavok (čistiaci prípravok); odhrdzovacie prípravky; zjasňovacie prípravky (chemické prípravky na osvieženie farieb) pre domácnosť; kúpeľové soli s výnimkou solí na liečebné účely; dezodoranty na osobnú potrebu; prípravky na čistenie umelého chrupu; prípravky na čistenie odpadových rúr; šampóny pre zvieratá chované v domácnosti; kozmetické tampóny napustené pleťovým tonikom; leštiace prípravky na zubné protézy; detergenty s výnimkou detergentov na použitie vo výrobnom procese; voňavkárske výrobky, vonné oleje; zubné pasty; čistiace a leštiace prípravky na autokozmetiku; autošampóny; prípravky na odstraňova-

nie námrazy na automobiloch; nemrznúce kvapaliny do ostrekovačov automobilových skiel.
5 - Lieky a liečivá na ľudskú potrebu a zverolekárske účely; farmaceutické prípravky; zverolekárske prípravky; hygienické prípravky na lekárske potreby a na osobnú hygienu; diabetické prípravky na liečebné účely; potraviny pre dojčatá; náplasti; leukoplast; náplasti na lekárske účely; obväzový materiál; antiseptická vata a vlna, hygienické vložky; obklady; vata na lekárske účely; absorpčná vata a tampóny; obväzový materiál; hygienické obrúsky; materiály na plombovanie zubov a zubné odtlačky; zubné abrazíva; zubné amalgámy; lepidlá a tmely na umelý chrup; zubné cementy; zubné laky a tmely; liečivé prípravky na zuby; dentifikačné prípravky; dezinfekčné prípravky; antiseptické prípravky; čistiace prípravky; výrobky na ničenie škodcov; fungicídy; herbicídy; pesticídy; insekticídy; chemické dezinfekčné prostriedky na WC; dezodoranty s výnimkou dezodorantov na osobnú potrebu; repelenty proti hmyzu; prípravky na osvieženie a čistenie vzduchu; chemicko-farma-ceutické prípravky; roztoky na kontaktné šošovky; čistiace prípravky na kontaktné šošovky; detergenty na lekárske účely; lotion (prípravky na omývanie) na farmaceutické a zverolekárske účely; kozmetické prípravky pre psov.
35 - Pomoc pri riadení obchodnej činnosti; poskytovanie obchodných alebo podnikateľských informácií; poskytovanie pomoci pri riadení obchodných alebo priemyselných podnikov; obchodný alebo podnikateľský prieskum; prieskum a analýza trhu; propagačná činnosť; služby pri obstarávaní záznamov, prepisov, vypracovania, kompilácie, prenosu alebo systematickosti písomných oznamov a záznamov, ako aj pri využívaní alebo kompilácii matematických alebo štatistických údajov; organizovanie výstav na komerčné alebo reklamné účely.

(540) WILLI CHLORAX

(731) ZENIT, spol. s r. o., Pražská 162, 286 01 Čáslav, CZ;

(740) Kajabová Monika, JUDr. Bratislava, SK;

---

(210) 604-2001

(220) 27.02.2001

7 (511) 3, 5, 35

(511) 3 - Prípravky na bielenie, čistenie, leštenie, odmasťovanie a brúsenie; prípravky na pranie; pracie prášky; lak na vlasy; voňavá zmes; škrob na pranie a na bielizeň, mydlá všetkých druhov; avivážne prípravky; farbivá na modrenie bielizne; farbiace prípravky na modrenie šatstva; kozmetika a kozmetické prípravky pre ľudí a zvieratá; tampóny; vatové tyčinky na kozmetické účely; bieliace prípravky na čistenie kože; ústne vody nie na lekárske účely; vlasové vody; vosk na použitie pri praní; modridlá (farbivá na pranie); vata na kozmetické účely; krieda na čistenie; odstraňovanie škvŕn; sóda na pranie; prípravky na čistenie zubov; prípravky na odstraňovanie vodného kameňa pre domácnosť; antistatické prípravky na použitie v domácnosti; odfarbovače; namáčacie prípravky; predpieracie prípravky; čistiace prípravky na automobilové okná; šampóny; vrecúška s parfumovaným práškom; amoniak (čistiaci prostriedok); čpavok (čistiaci prípravok); odhrdzovacie prípravky; zjasňovacie prípravky (chemické prípravky na osvieženie farieb) pre domácnosť; kúpeľové soli s výnimkou solí na liečebné účely; dezodoranty na osobnú potrebu; prípravky na čistenie umelého chrupu; prípravky na čistenie odpadových rúr; šampóny pre zvieratá chované v domácnosti; kozmetické tampóny napustené pleťovým tonikom; leštiace prípravky na zubné protézy; detergenty s výnimkou detergentov na použitie vo výrobnom procese; voňavkárske výrobky, vonné oleje; zubné pasty; čistiace a leštiace prípravky na autokozmetiku; autošampóny; prípravky na odstraňovanie námrazy na automobiloch; nemrznúce kvapaliny do ostrekovačov automobilových skiel.
5 - Lieky a liečivá na ľudskú potrebu a zverolekárske účely; farmaceutické prípravky; zverolekárske prípravky; hygienické prípravky na lekárske potreby a na osobnú hygienu; diabetické prípravky na liečebné účely; potraviny pre dojčatá; náplasti; leukoplast; náplasti na lekárske účely; obväzový materiál; antiseptická vata a vlna, hygienické vložky; obklady; vata na lekárske účely; absorpčná vata a tampóny; obväzový materiál; hygienické obrúsky; materiály na plombovanie zubov a zubné odtlačky; zubné abrazíva; zubné amalgámy; lepidlá a tmely na umelý chrup; zubné cementy; zubné laky a tmely; liečivé prípravky na zuby; dentifikačné prípravky; dezinfekčné prípravky; antiseptické prípravky; čistiace prípravky; výrobky na ničenie škodcov; fungicídy; herbicídy; pesticídy; insekticídy; chemické dezinfekčné prostriedky na WC; dezodoranty s výnimkou dezodorantov na osobnú potrebu; repelenty proti hmyzu; prípravky na osvieženie a čistenie vzduchu; chemicko-farma-ceutické prípravky; roztoky na kontaktné šošovky; čistiace prípravky na kontaktné šošovky; detergenty na lekárske účely; lotion (prípravky na omývanie) na farmaceutické a zverolekárske účely; kozmetické prípravky pre psov.
35 - Pomoc pri riadení obchodnej činnosti; poskytovanie obchodných alebo podnikateľských informácií; poskytovanie pomoci pri riadení obchodných alebo priemyselných podnikov; obchodný alebo podnikateľský prieskum; prieskum a analýza trhu; propagačná činnosť; služby pri obstarávaní záznamov, prepisov, vypracovania, kompilácie, prenosu alebo systematickosti písomných oznamov a záznamov, ako aj pri využívaní alebo kompilácii matematických alebo štatistických údajov; organizovanie výstav na komerčné alebo reklamné účely.

(540) KELI

(731) ZENIT, spol. s r. o., Pražská 162, 286 01 Čáslav, CZ;

(740) Kajabová Monika, JUDr. Bratislava, SK;

---

(210) 605-2001

(220) 27.02.2001

7 (511) 1, 3, 5, 35

(511) 1 - Prípravky na zmäkčovanie vody; škrob na priemyselné účely; apretúry; prípravky na apretovanie a konečnú úpravu textílií; zjasňovacie prípravky na textil; namáčacie prípravky (bielenie); chemické prípravky na odstraňovanie vosku; organické bielidlá; bieliace činidlá; organické čistiace prípravky; zmäkčovadlá; škrob (apretú-

ra); prísady do farmaceutických prípravkov; garbiarske prípravky na mastenie kože; odmasťovacie prípravky na použitie vo výrobnom procese; repelenty (chemické prípravky); chemické prípravky na odpudzovanie útočiaceho hmyzu; látky na odstránenie lesku; prípravky na odstraňovanie politúry; dehydratačné prípravky na priemyselné účely; detergenty na použitie vo výrobnom procese; destilovaná voda; glycerín na priemyselné účely; číriace prípravky; antistatické prípravky s výnimkou prípravkov pre domácnosť; emulgátory; chemické prípravky proti fľakom a škvrnám na textilných látkach; chemické prísady do insekticídov a fungicídov; glyceridy; glykol; chemické prípravky na odmasťovanie; chemické prípravky na vodovzdornú úpravu textilu; chemické impregnačné látky na textil; namáčacie prípravky (farbenie); chladiace prípravky (zmesi); kovové mydlá na priemyselné účely; namáčacie prípravky pre textilný priemysel; chemické avivážne prípravky na priemyselné účely; rozjasňovače (chemické prípravky na zjasňovanie farieb) na priemyselné účely; bieliace (odfarbovacie) prípravky na priemyselné účely; odfarbovacie prípravky na priemyselné účely; flokulačné činidlá; umelé sladidlá (chemické prípravky); prípravky na odstraňovanie vodného kameňa s výnimkou prípravkov pre domácnosť.

3 - Prípravky na bielenie, čistenie, leštenie, odmasťovanie a brúsenie; prípravky na pranie; pracie prášky; lak na vlasy; voňavá zmes; škrob na pranie a na bielizeň, mydlá všetkých druhov; avivážne prípravky; farbivá na modrenie bielizne; farbiace prípravky na modrenie šatstva; kozmetika a kozmetické prípravky pre ľudí a zvieratá; tampóny; vatové tyčinky na kozmetické účely; bieliace prípravky na čistenie kože; ústne vody nie na lekárske účely; vlasové vody; vosk na použitie pri praní; modridlá (farbivá na pranie); vata na kozmetické účely; krieda na čistenie; odstraňovanie škvŕn; sóda na pranie; prípravky na čistenie zubov; prípravky na odstraňovanie vodného kameňa pre domácnosť; antistatické prípravky na použitie v domácnosti; odfarbovače; namáčacie prípravky; predpieracie prípravky; čistiace prípravky na automobilové okná; šampóny; vrecúška s parfumovaným práškom; amoniak (čistiaci prostriedok); čpavok (čistiaci prípravok); odhrdzovacie prípravky; zjasňovacie prípravky (chemické prípravky na osvieženie farieb) pre domácnosť; kúpeľové soli s výnimkou solí na liečebné účely; dezodoranty na osobnú potrebu; prípravky na čistenie umelého chrupu; prípravky na čistenie odpadových rúr; šampóny pre zvieratá chované v domácnosti; kozmetické tampóny napustené pleťovým tonikom; leštiace prípravky na zubné protézy; detergenty s výnimkou detergentov na použitie vo výrobnom procese; voňavkárske výrobky, vonné oleje; zubné pasty; čistiace a leštiace prípravky na autokozmetiku; autošampóny; prípravky na odstraňovanie námrazy na automobiloch; nemrznúce kvapaliny do ostrekovačov automobilových skiel.

5 - Lieky a liečivá na ľudskú potrebu a zverolekárske účely; farmaceutické prípravky; zverolekárske prípravky; hygienické prípravky na lekárske potreby a na osobnú hygienu; diabetické prípravky na liečebné účely; potraviny pre dojčatá; náplasti; leukoplast; náplasti na lekárske účely; obväzový materiál; antiseptická vata a vlna, hygienické vložky; obklady; vata na lekárske účely; absorpčná vata a tampóny; obväzový materiál; hygienické obrúsky; materiály na plombovanie zubov a zubné odtlačky; zubné abrazíva; zubné amalgámy; lepidlá a tmely na umelý chrup; zubné cementy; zubné laky a tmely; liečivé prípravky na zuby; dentifikačné prípravky; dezinfekčné prípravky; antiseptické prípravky; čistiace prípravky; výrobky na ničenie škodcov; fungicídy; herbicídy; pesticídy; insekticídy; chemické dezinfekčné prostriedky na WC; dezodoranty s výnimkou dezodorantov na osobnú potrebu; repelenty proti hmyzu; prípravky na osvieženie a čistenie vzduchu; chemicko-farmaceutické prípravky; roztoky na kontaktné šošovky; čistiace prípravky na kontaktné šošovky; detergenty na lekárske účely; lotion (prípravky na omývanie) na farmaceutické a zverolekárske účely; kozmetické prípravky pre psov.

35 - Pomoc pri riadení obchodnej činnosti; poskytovanie obchodných alebo podnikateľských informácií; poskytovanie pomoci pri riadení obchodných alebo priemyselných podnikov; obchodný alebo podnikateľský prieskum; prieskum a analýza trhu; propagačná činnosť; služby pri obstarávaní záznamov, prepisov, vypracovania, kompilácie, prenosu alebo systematickosti písomných oznamov a záznamov, ako aj pri využívaní alebo kompilácii matematických alebo štatistických údajov; organizovanie výstav na komerčné alebo reklamné účely.

(540) CAR

(731) ZENIT, spol. s r. o., Pražská 162, 286 01 Čáslav, CZ;

(740) Kajabová Monika, JUDr. Bratislava, SK;

---

(210) 612-2001

(220) 27.02.2001

7 (511) 36

(511) 36 - Poisťovníctvo; služby v oblasti financovania; služby v oblasti peňažníctva; služby realitných kancelárií.

(540) RBC

(731) Royal Bank of Canada, 1, Place Ville-Marie, Montreal, Quebec H3C 3A9, CA;

(740) Fajnorová Mária, Ing., Bratislava, SK;

---

(210) 629-2001

(220) 28.02.2001

7 (511) 5, 35, 41

(511) 5 - Farmaceutické prípravky.

35 - Reklamná, propagačná a inzertná činnosť, organizovanie veľtrhov.

41 - Organizovanie sympózií, konferencií, školení a výstav.

(540) NÁPLASŤ NA BOLESŤ

(731) Johnson & Johnson Slovakia, spol. s r. o., Jakubovo námestie 13, 811 09 Bratislava, SK;

(740) Žovicová Viera, Mgr., Bratislava, SK;

---

(210) 632-2001

(220) 28.02.2001

7 (511) 5
(511) 5 - Hygienické a menštruačné vložky a tampóny.
(540)

Caterine

(731) CELLTEX, s. r. o., Moyzesova 57, 900 28 Ivanka pri Dunaji, SK;
(740) Hojčuš Peter, Ing., Bratislava, SK;

---

(210) 633-2001
(220) 28.02.2001
7 (511) 11, 19, 20, 21, 42
(511) 11 - Sanitárna keramika, najmä umývadlá, pisoáre, záchodové misy, bidety; vane plechové a akrylátové vrátane hydromasážnych; vaničky plechové a akrylátové (ku sprchovacím kútom); sprchovacie kabíny a kúty vrátane hydromasážnych; vaňové zásteny; vaňové zariadenia; kúpeľňové armatúry, najmä kohútiky, batérie, sifóny; sprchy; splachovacie zariadenia; sedadlá záchodové; sanitárne prístroje a zariadenia; zariadenia do sauny; boxy na parné kúpele; príslušenstvo na teplovzdušný kúpeľ; kúpeľňové obloženie; inštalačný materiál na vane; hydromasážne systémy do vaní a sprchovacích kútov; elektrické svietidlá.
19 - Obkladačky; dlaždice; škárovacie a lepiace hmoty na obkladačky a dlaždice; lišty s výnimkou kovových; mozaiky ako obklady; mramor.
20 - Kúpeľňový nábytok; zrkadlá; rámy.
21 - Držiaky na kúpeľňové príslušenstvo, najmä držiaky na mydlo, poháre, uteráky, osušky, utierky a zubné kefky; držiaky na príslušenstvo toaliet, najmä na toaletný papier a záchodové kefy; záchodové kefy; zásobníky na papierové uteráky a utierky; dávkovače mydla; dávkovače papierových utierok.
42 - Štúdie a návrhy priestorových riešení interiérov, najmä kúpeľní; odborné poradenstvo s výnimkou obchodného, najmä v oblasti štúdií a návrhov priestorových riešení interiérov a kúpeľní.
(540)

AQUATICA

(591) biela, modrá, tyrkysová
(731) BC-INTERCOM, spol. s r. o., Smrečianska 41, 811 05 Bratislava, SK;
(740) Hojčuš Peter, Ing., Bratislava , SK;

---

(210) 634-2001
(220) 28.02.2001
7 (511) 1, 2, 6, 17, 19, 27, 35, 37, 42
(511) 1 - Lepidlá na priemyselné účely.
2 - Laky.
6 - Stavebné kovania; kovový spojovací materiál; zámočnícke výrobky; kovania na dvere a okná; kovové lišty, železiarske výrobky.
17 - Tesniace obloženia; tesniace materiály; tesniace tmely.
19 - Obklady stien a priečok s výnimkou kovových; podlahy, dlážky, stropy, podhľady s výnimkou kovových; parkety; parketové dlážky; okná, okenné rámy, okenice, dvere, zárubne, schody s výnimkou kovových, nekovové lišty, nekovový spojovací materiál, pracovné a parapetné dosky, interiérové prvky z dreva.
27 - Linoleá a iné podlahové krytiny.
35 - Sprostredkovateľská činnosť v oblasti obchodu s tovarmi; poradenstvo a konzultácie v oblasti predaja parkiet, podláh, obkladov, dverí okien, interiérových prvkov; sprostredkovanie v uvedených činnostiach.
37 - Montáž, kladenie, servis, sanácie a opravy podláh a parkiet, požičiavanie náradia, sprostredkovanie v oblasti uvedených činností.
42 - Poradenstvo a konzultácie v oblasti montáží parkiet, podláh, obkladov, dverí, okien, interiérových prvkov; sprostredkovanie v uvedených činnostiach.
(540)

LIVE

(591) oranžová, biela, čierna
(731) PARKETT PLUS, spol. s r. o., Rybničná 23, 831 07 Bratislava, SK;
(740) Hojčuš Peter, Ing., Bratislava, SK;

---

(210) 635-2001
(220) 28.02.2001
7 (511) 34
(511) 34 - Tabak v spracovanom alebo nespracovanom stave; tabak na fajčenie, fajkový tabak, tabak na ručné šúľanie cigariet, žuvací tabak, cigarety, cigary, krátke cigary (cigarillos); substancie na fajčenie predávané zvlášť alebo v zmesi s tabakom, bez liečivých alebo hojivých účinkov; šnupací tabak; potreby pre fajčiarov patriace do triedy 34; cigaretové papieriky, cigaretové trubičky a zápalky.
(540)

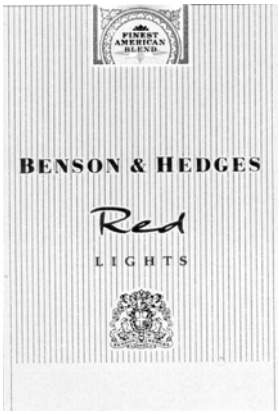

(731) Gallaher Limited, Members Hill, Brooklands Road, Weybridge, Surrey KT13 0QU, GB;
(740) Fajnorová Mária, Ing., Bratislava, SK;

---

(210) 636-2001
(220) 28.02.2001

7 (511) 34
(511) 34 - Tabak v spracovanom alebo nespracovanom stave; tabak na fajčenie, fajkový tabak, tabak na ručné šúľanie cigariet, žuvací tabak, cigarety, cigary, krátke cigary (cigarillos); substancie na fajčenie predávané zvlášť alebo v zmesi s tabakom, bez liečivých alebo hojivých účinkov; šnupací tabak; potreby pre fajčiarov patriace do triedy 34; cigaretové papieriky, cigaretové trubičky a zápalky.
(540)

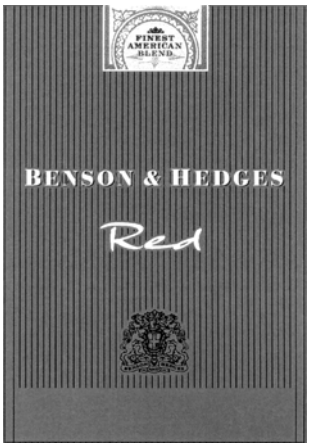

(731) Gallaher Limited, Members Hill, Brooklands Road, Weybridge, Surrey KT13 0QU, GB;
(740) Fajnorová Mária, Ing., Bratislava, SK;

---

(210) 637-2001
(220) 28.02.2001
7 (511) 9
(511) 9 - Komunikačné drôty, káble, elektrické šnúry, vodičové a káblové zväzky, zostavy a súčiastky potrebné na kabeláž, zostavy a koncový spojkový hardvér (tovary využívajúce kov a/alebo ako prenosové médium); zapaľovací kábel, zostavy, poistné cievky, zariadenia a zostavy na potlačenie RFI (vysokofrekvenčného rušenia); dopravné a priemyselné drôty, koncové vodičové a káblové zväzky, zostavy a súčiastky potrebné na kabeláž, zapaľovacie cievky, senzorové cievky, rozhlasové antény, pumpy ostrekovačov skla automobilov a súvisiace zariadenia na automobily a iné dopravné prostriedky.
(540) PRESTOLITE
(731) Prestolite Wire Corporation, 200 Galleria Officentre, Suite 200, CS #5022, Southfield, Michigan 48086-5022, US;
(740) Fajnorová Mária, Ing., Bratislava, SK;

---

(210) 642-2001
(220) 28.02.2001
7 (511) 6
(511) 6 - Zliatiny obyčajných kovov.
(540) Sk. ALUMINIUM, výrobné družstvo
(731) Sk. ALUMINIUM, výrobné družstvo, Suchovská cesta 2, 917 01 Trnava, SK;

---

(210) 662-2001
(220) 28.02.2001
7 (511) 21
(511) 21 - Kefy, štetky, zubné kefky.
(540) Koh-i-noor
(731) COSMODENT, spol. s r. o., Kukučínova 207/24, 017 01 Považská Bystrica, SK;
(740) Budaj Miroslav, JUDr., Bratislava, SK;

---

(210) 722-2001
(220) 05.03.2001
7 (511) 1, 33
(511) 1 - Alkohol.
33 - Liehoviny.
(540) Jiří Wolker Whisky
(731) St. Nicolaus, a. s., Ul. 1. mája 113, 031 28 Liptovský Mikuláš, SK;
(740) Ondruš Ján, JUDr., Bratislava, SK;

---

(210) 724-2001
(220) 05.03.2001
7 (511) 1, 7, 37
(511) 1 - Chemikálie na použitie pri oprave automobilových čelných skiel.
7 - Zariadenia, prístroje a vybavenie na použitie pri oprave automobilových čelných skiel.
37 - Služby súvisiace s opravou čelných skiel.
(540) GLASS MEDIC
(731) Carglass Luxembourg S.a.r.l. - Zug branch, Aegeristrasse 33, CH-6300 Zug, CH;
(740) PATENTSERVIS BRATISLAVA, a. s., Bratislava, SK;

---

(210) 729-2001
(220) 06.03.2001
7 (511) 35, 41
(511) 35 - Reklamná činnosť, sprostredkovanie reklamy v súvislosti s vydavateľskou činnosťou, sprostredkovanie v oblasti distribúcie tlačovín.
41 - Vydavateľská činnosť, najmä vydávanie a zverejňovanie kníh, novín a časopisov, sprostredkovanie v oblasti vydávania, vzdelávanie, vychovávanie a vyučovanie.
(540) DERMA
(731) JURAČKOVÁ Emília, Ing., Kalištná 7, 841 07 Bratislava, SK;

---

(210) 730-2001
(220) 06.03.2001
7 (511) 2, 5, 19
(511) 2 - Baktericídne náterové farby, farbivá na drevo, konzervačné prípravky na drevo, moridlá na drevo, základné náterové farby, emailové farby, emaily (laky), glazúry, moridlá (farbivá alebo farby), nátery (farby), vodové náterové farby.
5 - Insekticídy, chemické prípravky na ošetrenie plesní, prípravky na ničenie škodcov.
19 - Omietky, náterové hmoty pre stavebníctvo.
(540)

(731) Tomanicová Darina, Ing., DAMIR, Trenčianska 724/50-59, 018 51 Nová Dubnica, SK;
(740) Bačík Kvetoslav, Ing., Nová Dubnica, SK;

---

(210) 732-2001
(220) 06.03.2001
7 (511) 9
(511) 9 - Audio, video, filmové, signálne, kontrolné, meracie, vedecké a optické prístroje a nástroje, elektrické a elektronické prístroje a nástroje, prístroje na záznam, prenos a reprodukciu zvuku a/alebo obrazu, magnetické nosiče dát, záznamové disky, zariadenia na spracovanie dát, školiace a výučbové zariadenia, počítače, počítačový softvér, počítačový hardvér, počítačové periférne zariadenia, digitálny komunikačný hardvér a softvér, prístroje a nástroje na záznam, výrobu, prenos, editovanie alebo spracovanie audio- a/alebo videosignálov, prístroje na spracovanie zvuku, zvukové a obrazové hifizariadenia, počítačové zvukové systémy a prístroje, reproduktorové systémy, reproduktory, spojovacie siete, meniče obrazu, rádiá, navigačné systémy a systémy diaľkového ovládania (elektrické linky medzi motorovým vozidlom a satelitmi), zvukové prístroje a nástroje vstavané do automobilov, zariadenia na spracovanie signálu, zariadenia na spracovanie digitálneho signálu, procesory na zvukový digitálny signál, zvukové procesory, zosilňovače, predzosilňovače, výkonové zosilňovače, prijímače, prijímače audio-video, tunery, procesory na domáce kino, DVD prehrávače, prehrávače kompaktných diskov, prevádzače kompaktných diskov a DVD, prehrávače a prevádzače opických diskov, magnetofóny, diaľkové ovládače, hĺbkové reproduktory, mikrofóny, slúchadlá, integrované zvukové systémy, televízia, videomonitory, systémy domáceho divadla, konzoly na miešanie zvuku, zvukové kompresory a procesory, vyrovnávače, telefóny, elektrické prívody, káble, príslušenstvá, diely a súčasti na všetok uvedený tovar.
(540)

(731) Harman International Industries, Inc., 8500 Balboa Boulevard, Nortridge, California 91329, US;
(740) ROTT, RŮŽIČKA & GUTTMANN, v. o. s., Bratislava, SK;

---

(210) 733-2001
(220) 06.03.2001
7 (511) 5
(511) 5 - Herbicídy.
(540)

(731) Syngenta Limited, Fernhurst , Haslernere, Surrey GU27 3JE, GB;
(740) Čechvalová Dagmar, Bratislava, SK;

---

(210) 735-2001
(220) 07.03.2001
7 (511) 7, 9, 10, 11, 21
(511) 7 - Stroje a obrábacie stroje, motory, elektrotechnické výrobky pre priemysel a domácnosti, najmä rotačné spotrebiče, ako sú univerzálne a špeciálne kuchynské spotrebiče (elektrické mlynčeky na kávu, šľahače, miesiče cesta, lisy na ovocie, odšťavovače, sušičky ovocia, krájače, brúsky na nože, mixéry, rezačky mäsa, strúhače, strojčeky na zmrzlinu, škrabky zemiakov), spotrebiče na upratovanie (elektrické vysávače prachu, vysávače prachu z priestoru za mokra, leštiče parkiet, šampónovače, klopače, drôtikovače).
9 - Spotrebiče na elektrickú tepelnú úpravu (elektrické žehličky všetkých druhov, mangle, ondulačné spotrebiče), osobné a kuchynské váhy.
10 - Masážne strojčeky a vaničky.
11 - Všetky tepelné spotrebiče na princípe priameho a nepriameho kúrenia (elektrické variče, ohrievače vody, teplomety, infražiariče, grily, rúry, zariadenia na pečenie, ohrievače vzduchu, elektrické pece, klimatizátory, telesá na ohrev rôznych kúpeľov, vysúšače vlasov).
21 - Elektrické zubné kefky.
(540)

(731) ETA, a. s., Poličská 444, 539 16 Hlinsko, CZ;
(740) Labudík Miroslav, Ing., Kysucké Nové Mesto, SK;

---

(210) 737-2001
(220) 07.03.2001
7 (511) 5
(511) 5 - Farmaceutické prípravky a substancie na humánne použitie, lieky; vakcíny.
(540) STREPRIX
(731) SmithKline Beecham Biologicals S. A., Rue de I´Institut 89, B - 1330 Rixensart, BE;
(740) Fajnorová Mária, Ing., Bratislava, SK;

---

(210) 738-2001

(220) 07.03.2001
(310) 2245150
(320) 09.09.2000
(330) GB
7 (511) 5
(511) 5 - Farmaceutické prípravky a substancie na humánne použitie; lieky; vakcíny.
(540) STREPIRIX
(731) SmithKline Beecham Biologicals S. A., Rue de I´Institut 89, B - 1330 Rixensart, BE;
(740) Fajnorová Mária, Ing., Bratislava, SK;

---

(210) 746-2001
(220) 07.03.2001
7 (511) 33
(511) 33 - Alkoholické nápoje okrem piva.
(540) Calvera
(731) Berentzen Distillers International GmbH, Ritterstrasse 7, 497 40 Haselünne, DE;
(740) Žovicová Viera, Mgr., Bratislava, SK;

---

(210) 747-2001
(220) 08.03.2001
7 (511) 6, 19, 20, 37, 40, 42
(511) 6 - Kovové schodiská; kovové schodnice ako časti schodísk; kovové schodíky; kovové zábradlie; kovové dvere; kovové dverové prahy a rámy; kovové zárubne; kovové kľučky, držadlá a zámky; kovové dverové a schodiskové obloženie; kovania na schodiská, schodnice, schodíky a zábradlie; kovania na dvere, prahy a zárubne; kovania na nábytok; drobný železiarsky tovar.
19 - Schodiská s výnimkou kovových; schodnice ako časti schodísk s výnimkou kovových; dvere, dverové prahy a rámy, všetko s výnimkou kovových; zárubne s výnimkou kovových; dvere posuvné drevené; dvere interiérové drevené; drevené schodiská a dvere; drevené dlážky, drevené dyhy, drevené obloženie, drevené lišty, drevené latky, drevené hranoly, drevené panely; parketové podlahy; opracované drevo, drevo opracované - stolárske, pílené drevo, spracované drevo; hobľované dosky, drevovláknité dosky, preglejka.
20 - Drobný nekovový materiál na dvere a schodiská; dverové obklady s výnimkou kovových; schodíky s výnimkou kovových; schodiskové zábradlie, tyče; stolárske výrobky; nábytok, drevené doplnky nábytkov; výrobky z dreva ako bytové doplnky.
37 - Montáž schodísk a dverí; montáž príslušenstva a doplnkov schodísk a dverí; montáž materiálu na objednávku.
40 - Spracovanie dreva, rezanie, hobľovanie, frézovanie, povrchové úpravy; spracovanie a úprava materiálov na schodiská, dvere, nábytok a stolárske výrobky.
42 - Návrh a realizácia interiérov.
(540)

TRIUM

(731) TRIUM, v. o. s., ČSA 118, 962 23 Budča, SK;

---

(210) 748-2001
(220) 08.03.2001
7 (511) 6, 19, 20, 37, 40, 42
(511) 6 - Kovové schodiská; kovové schodnice ako časti schodísk; kovové schodíky; kovové zábradlie; kovové dvere; kovové dverové prahy a rámy; kovové zárubne; kovové kľučky, držadlá a zámky; kovové dverové a schodiskové obloženie; kovania na schodiská, schodnice, schodíky a zábradlie; kovania na dvere, prahy a zárubne; kovania na nábytok; drobný železiarsky tovar.
19 - Schodiská s výnimkou kovových; schodnice ako časti schodísk s výnimkou kovových; dvere, dverové prahy a rámy, všetko s výnimkou kovových; zárubne s výnimkou kovových; dvere posuvné drevené; dvere interiérové drevené; drevené schodiská a dvere; drevené dlážky, drevené dyhy, drevené obloženie, drevené lišty, drevené latky, drevené hranoly, drevené panely; parketové podlahy; opracované drevo, drevo opracované - stolárske, pílené drevo, spracované drevo; hobľované dosky, drevovláknité dosky, preglejka.
20 - Drobný nekovový materiál na dvere a schodiská; dverové obklady s výnimkou kovových; schodíky s výnimkou kovových; schodiskové zábradlie, tyče; stolárske výrobky; nábytok, drevené doplnky nábytkov; výrobky z dreva ako bytové doplnky.
37 - Montáž schodísk a dverí; montáž príslušenstva a doplnkov schodísk a dverí; montáž materiálu na objednávku.
40 - Spracovanie dreva, rezanie, hobľovanie, frézovanie, povrchové úpravy; spracovanie a úprava materiálov na schodiská, dvere, nábytok a stolárske výrobky.
42 - Návrh a realizácia interiérov.
(540)

(731) TRIUM, v. o. s., ČSA 118, 962 23 Budča, SK;

---

(210) 749-2001
(220) 08.03.2001
7 (511) 29
(511) 29 - Mäkká saláma.
(540) SALÁMA FARMÁR
(731) Paksi Marián, Textilná 30, 934 01 Levice, SK;

---

(210) 750-2001
(220) 08.03.2001
7 (511) 29
(511) 29 - Mäkká saláma.
(540) SALÁMA FARMÁR MINI
(731) Paksi Marián, Textilná 30, 934 01 Levice, SK;

---

(210) 769-2001

(220) 08.03.2001
7 (511) 9
(511) 9 - Prístroje a nástroje vedecké, námorné, zememeračské, fotografické, kinematografické, optické, na váženie, na meranie, signalizačné, kontrolné (inšpekčné), záchranné a vyučovacie (vzdelávacie); elektrické prístroje, prístroje a nástroje na vedenie, prepínanie, premenu, akumuláciu, reguláciu alebo riadenie elektronických informácií a dát; prístroje na záznam, prenos alebo reprodukciu zvuku alebo obrazu; magnetické nosiče údajov, záznamové disky; predajné automaty a mechanizmy prístrojov uvádzaných do činnosti vhodením mince; registračné pokladnice, počítacie stroje, zariadenia na spracovanie údajov a počítače; hasiace prístroje; počítačový softvér a hardvér; databázový softvér na dátový výber, zmenu, integráciu, udržovanie a uchovávanie implementácie.
(540) **DATASTAGE**
(731) ASCENTIAL SOFTWARE CORPORATION, 50 Washington Street, Westborough, Massachusetts, US;
(740) ROTT, RŮŽIČKA & GUTTMANN, v. o. s., Bratislava, SK;

---

(210) 780-2001
(220) 08.03.2001
(310) 001877000
(320) 28.09.2000
(330) EM
7 (511) 2, 16, 40
(511) 2 - Farby, fermeže, laky; tvrdiace prísady, vysušovadlá, riedidlá, farbiace látky, všetko ako aditíva do farieb, fermeží a lakov; ochranné prostriedky proti hrdzi a poškodeniu dreva; prípravky na odstraňovanie tapiet; základné náterové prípravky (charakteru farby); moridlá na drevo; tmel náterový, tmel sklársky; mastix; git.
16 - Pomôcky na maľovanie a tapetovanie na použitie v maliarstve, aplikátory farby, štetce, valčeky na nanášanie farby, špongie na nanášanie farby, nástroje na úpravu vzhľadu vlhkej vrstvy farby, šablóny na použitie v maliarstve, palety, lepiace pásky na zakrývanie, tlačoviny všetko týkajúce sa maľovania, tapetovania a zariaďovanie budov; tlačoviny; knihy a publikácie.
40 - Tónovanie (farbenie) farieb, fermeží lakov a moridiel.
(540)
Dulux
(731) Imperial Chemical Industries PLC, Imperial Chemical House, Millbank, London SW1P 3JF, GB;
(740) Čechvalová Dagmar, Bratislava, SK;

---

(210) 799-2001
(220) 12.03.2001
7 (511) 6, 16, 20, 35
(511) 6 - Reklamné tabule kovové, kovové nosné konštrukcie najmä na reklamné tabule, reklamné stĺpy kovové.
16 - Papier, kartón, lepenka a výrobky z týchto materiálov obsiahnuté v triede 16, tlačoviny, tlačivá, reklamné tlačoviny a tlačivá, periodické a neperiodické publikácie vrátane ich príloh a mimoriadnych vydaní, katalógy, príručky, prospekty, obálky, obaly na spisy, oznámenia, peračníky, puzdrá na písacie potreby, puzdrá na pečiatky, stojany na fotografie, na pečiatky, na perá a ceruzky, strúhadlá na ceruzky, podložky na poháre, plagáty, kalendáre, knihárske výrobky, fotografie, papiernický tovar, písacie potreby, kancelárske potreby, obalové materiály z papiera a plastických hmôt obsiahnuté v triede 16, papierové tašky, hracie karty.
20 - Reklamné tabule z dreva alebo plastov, reklamné stĺpy z dreva.
35 - Reklamná činnosť, prenájom reklamných plôch, prenájom reklamných materiálov, prenájom reklamných priestorov, prenájom kancelárskych strojov a zariadenia, vydávanie reklamných materiálov, lepenie plagátov, kopírovanie, sekretárske služby, podpora predaja pre tretie osoby, rozširovanie reklamných materiálov zákazníkom, predvádzanie tovarov, organizovanie kultúrno-spoločenských podujatí na reklamné a komerčné účely, organizovanie výstav na reklamné a komerčné účely, sprostredkovanie obchodu s tovarom.
(540)
Signet plus
(731) SIGNET PLUS, spol. s r. o., Mierové námestie 18, 903 01 Senec, SK;
(740) Litváková Edita, Ing., Bratislava, SK;

---

(210) 806-2001
(220) 12.03.2001
7 (511) 39, 42
(511) 39 - Prenájom automobilov, automobilová preprava, dovoz, doprava osôb a tovaru, ťahanie alebo vlečenie dopravných prostriedkov pri poruchách.
42 - Reštauračná činnosť, bufety, zabezpečovanie stravy a občerstvenia na recepciách, plesoch, športových, kultúrnych a spoločenských podujatiach, penzión, poskytovanie prechodného ubytovania, bar, jedáleň (závodná, samoobslužná).
(540)
HUSACINA U GALIKA
SLOVENSKÝ GROB
(731) Galik Milan, Husacina u Galika, Lipová 21, 900 26 Slovenský Grob, SK;

---

(210) 823-2001

(220) 14.03.2001
7 (511) 9, 35, 42
(511) 9 - Počítačový softvér pre farmaceutický priemysel a zdravotníctvo, ako je softvér na podporu predaja, správu, manažment, manažment databáz, softvér na poskytovanie údajov a informácií, softvér v strojovo snímateľnom formáte, systémy riadenia vzťahov so zákazníkmi a automatizované systémy predaja (sale force automation systems), sprievodné užívateľské manuály predávané ako súčasť softvérov.
35 - Odborné obchodné poradenstvo a integračné služby pre farmaceutický priemysel a zdravotníctvo v oblasti automatizovaných systémov predaja (sale force automation systems), informácií, komunikácií a systémov riadenia údajov; podporné, propagačné a marketingové služby pre farmaceutický priemysel a zdravotníctvo, ako sú propagácia tovarov a služieb iných subjektov pomocou distribúcie vzoriek, propagačných materiálov a oznamov.
42 - Odborné poradenské služby pre farmaceutický priemysel a zdravotníctvo v oblasti navrhovania, tvorby a využitia počítačových systémov na organizáciu a riadenie predaja a marketingových informácií; manažment cirkulačných zoznamov (circulation lists) zdravotníckych a farmaceutických časopisov a novín iných subjektov; údržba počítačových systémov, poskytovanie computer help desk a on line podpory pre počítačové systémy a uchovávanie údajov pre iné subjekty vo farmaceutickom priemysle a zdravotníctve.
(540)

(591) tmavomodrá, zelená, žltá
(731) Synavant Inc., 3445 Peachtree Road, Atlanta, Georgia 30326, US;
(740) Chmelíková Jana, RNDr., Bratislava, SK;

---

(210) 830-2001
(220) 14.03.2001
7 (511) 35, 37, 38
(511) 35 - Propagácia, reklama, inzertná, reklamná agentúra, spracovanie textov, prenájom reklamných plôch, prenájom reklamných materiálov, rozširovanie reklamných materiálov, poradenstvo v obchodnej činnosti, služby, automatizované spracovanie informácií, sprostredkovateľská a obstarávateľská činnosť v oblasti obchodu, marketing.
37 - Zriaďovanie verejných, účelových a privátnych sietí, služby zriaďovania rádiotelefónnych sietí, zriaďovanie metropolitných telekomunikačných sietí, pripájanie zariadení a ich začleňovanie do sietí.
38 - Telekomunikačné služby - najmä telefónna služba, prenájom telekomunikačných okruhov, vedenie sietí, prevádzkovanie verejných, účelových a privátnych sietí, pripojenie a prepájanie sietí, služby dátových sietí, prevádzkovanie verejných a privátnych dátových a počítačových sietí, služby poskytované integrovanou digitálnou sieťou - poskytovanie verejnej a neverejnej hlasovej služby, poskytovanie internetových služieb - poskytovanie telekomunikačného pripojenia do medzinárodnej siete internet, poskytovanie dátových služieb prostredníctvom siete internet, poskytovanie hlasových služieb prostredníctvom siete internet, poskytovanie služieb internetových serverov, prenájom diskového priestoru, správa serverov, poskytovanie služieb serverov elektronickej pošty, elektronický prenos dokumentov, sprostredkovateľská činnosť v oblasti telekomunikácií, prevádzka metropolitných telekomunikačných sietí, služby telematické, spojenie pomocou sietí optických vlákien, telekomunikačné informácie, prenos informácií, sprostredkovanie prenosu dát, počítačová komunikácia, sprostredkovateľská činnosť v oblasti počítačovej komunikácie.
(540) newtelco.sk
(731) QUADIA DCT, a. s., Tolstého 9, 841 05 Bratislava, SK;

---

(210) 831-2001
(220) 14.03.2001
7 (511) 35, 37, 38
(511) 35 - Propagácia, reklama, inzertná, reklamná agentúra, spracovanie textov, prenájom reklamných plôch, prenájom reklamných materiálov, rozširovanie reklamných materiálov, poradenstvo v obchodnej činnosti, služby, automatizované spracovanie informácií, sprostredkovateľská a obstarávateľská činnosť v oblasti obchodu, marketing.
37 - Zriaďovanie verejných, účelových a privátnych sietí, služby zriaďovania rádiotelefónnych sietí, zriaďovanie metropolitných telekomunikačných sietí, pripájanie zariadení a ich začleňovanie do sietí.
38 - Telekomunikačné služby - najmä telefónna služba, prenájom telekomunikačných okruhov, vedenie sietí, prevádzkovanie verejných, účelových a privátnych sietí, pripojenie a prepájanie sietí, služby dátových sietí, prevádzkovanie verejných a privátnych dátových a počítačových sietí, služby poskytované integrovanou digitálnou sieťou - poskytovanie verejnej a neverejnej hlasovej služby, poskytovanie internetových služieb - poskytovanie telekomunikačného pripojenia do medzinárodnej siete internet, poskytovanie dátových služieb prostredníctvom siete internet, poskytovanie hlasových služieb prostredníctvom siete internet, poskytovanie služieb internetových serverov, prenájom diskového priestoru, správa serverov, poskytovanie služieb serverov elektronickej pošty, elektronický prenos dokumentov, sprostredkovateľská činnosť v oblasti telekomunikácií, prevádzka metropolitných telekomunikačných sietí, služby telematické, spojenie pomocou sietí optických vlákien, telekomunikačné informácie, prenos informácií, sprostredkovanie prenosu dát, počítačová komuniká-

cia, sprostredkovateľská činnosť v oblasti počítačovej komunikácie.

(540) clec.sk

(731) QUADIA DCT, a. s., Tolstého 9, 841 05 Bratislava, SK;

---

(210) 832-2001
(220) 14.03.2001
7 (511) 35, 37, 38
(511) 35 - Propagácia, reklama, inzertná, reklamná agentúra, spracovanie textov, prenájom reklamných plôch, prenájom reklamných materiálov, rozširovanie reklamných materiálov, poradenstvo v obchodnej činnosti, služby, automatizované spracovanie informácií, sprostredkovateľská a obstarávateľská činnosť v oblasti obchodu, marketing.
37 - Zriaďovanie verejných, účelových a privátnych sietí, služby zriaďovania rádiotelefónnych sietí, zriaďovanie metropolitných telekomunikačných sietí, pripájanie zariadení a ich začleňovanie do sietí.
38 - Telekomunikačné služby - najmä telefónna služba, prenájom telekomunikačných okruhov, vedenie sietí, prevádzkovanie verejných, účelových a privátnych sietí, pripojenie a prepájanie sietí, služby dátových sietí, prevádzkovanie verejných a privátnych dátových a počítačových sietí, služby poskytované integrovanou digitálnou sieťou - poskytovanie verejnej a neverejnej hlasovej služby, poskytovanie internetových služieb - poskytovanie telekomunikačného pripojenia do medzinárodnej siete internet, poskytovanie dátových služieb prostredníctvom siete internet, poskytovanie hlasových služieb prostredníctvom siete internet, poskytovanie služieb internetových serverov, prenájom diskového priestoru, správa serverov, poskytovanie služieb serverov elektronickej pošty, elektronický prenos dokumentov, sprostredkovateľská činnosť v oblasti telekomunikácií, prevádzka metropolitných telekomunikačných sietí, služby telematické, spojenie pomocou sietí optických vlákien, telekomunikačné informácie, prenos informácií, sprostredkovanie prenosu dát, počítačová komunikácia, sprostredkovateľská činnosť v oblasti počítačovej komunikácie.

(540) citytel.sk

(731) QUADIA DCT, a. s., Tolstého 9, 841 05 Bratislava, SK;

---

(210) 835-2001
(220) 14.03.2001
7 (511) 35, 37, 38
(511) 35 - Propagácia, reklama, inzertná, reklamná agentúra, spracovanie textov, prenájom reklamných plôch, prenájom reklamných materiálov, rozširovanie reklamných materiálov, poradenstvo v obchodnej činnosti, služby, automatizované spracovanie informácií, sprostredkovateľská a obstarávateľská činnosť v oblasti obchodu, marketing.
37 - Zriaďovanie verejných, účelových a privátnych sietí, služby zriaďovania rádiotelefónnych sietí, zriaďovanie metropolitných telekomunikačných sietí, pripájanie zariadení a ich začleňovanie do sietí.
38 - Telekomunikačné služby - najmä telefónna služba, prenájom telekomunikačných okruhov, vedenie sietí, prevádzkovanie verejných, účelových a privátnych sietí, pripojenie a prepájanie sietí, služby dátových sietí, prevádzkovanie verejných a privátnych dátových a počítačových sietí, služby poskytované integrovanou digitálnou sieťou - poskytovanie verejnej a neverejnej hlasovej služby, poskytovanie internetových služieb - poskytovanie telekomunikačného pripojenia do medzinárodnej siete internet, poskytovanie dátových služieb prostredníctvom siete internet, poskytovanie hlasových služieb prostredníctvom siete internet, poskytovanie služieb internetových serverov, prenájom diskového priestoru, správa serverov, poskytovanie služieb serverov elektronickej pošty, elektronický prenos dokumentov, sprostredkovateľská činnosť v oblasti telekomunikácií, prevádzka metropolitných telekomunikačných sietí, služby telematické, spojenie pomocou sietí optických vlákien, telekomunikačné informácie, prenos informácií, sprostredkovanie prenosu dát, počítačová komunikácia, sprostredkovateľská činnosť v oblasti počítačovej komunikácie.

(540) bitbrokers.sk

(731) QUADIA DCT, a. s., Tolstého 9, 841 05 Bratislava, SK;

---

(210) 837-2001
(220) 14.03.2001
7 (511) 35, 37, 38
(511) 35 - Propagácia, reklama, inzertná, reklamná agentúra, spracovanie textov, prenájom reklamných plôch, prenájom reklamných materiálov, rozširovanie reklamných materiálov, poradenstvo v obchodnej činnosti, služby, automatizované spracovanie informácií, sprostredkovateľská a obstarávateľská činnosť v oblasti obchodu, marketing.
37 - Zriaďovanie verejných, účelových a privátnych sietí, služby zriaďovania rádiotelefónnych sietí, zriaďovanie metropolitných telekomunikačných sietí, pripájanie zariadení a ich začleňovanie do sietí.
38 - Telekomunikačné služby - najmä telefónna služba, prenájom telekomunikačných okruhov, vedenie sietí, prevádzkovanie verejných, účelových a privátnych sietí, pripojenie a prepájanie sietí, služby dátových sietí, prevádzkovanie verejných a privátnych dátových a počítačových sietí, služby poskytované integrovanou digitálnou sieťou - poskytovanie verejnej a neverejnej hlasovej služby, poskytovanie internetových služieb - poskytovanie telekomunikačného pripojenia do medzinárodnej siete internet, poskytovanie dátových služieb prostredníctvom siete internet, poskytovanie hlasových služieb prostredníctvom siete internet, poskytovanie služieb internetových serverov, prenájom diskového priestoru, správa serverov, poskytovanie služieb serverov elektronickej pošty, elektronický prenos dokumentov, sprostredkovateľská činnosť v oblasti telekomunikácií, prevádzka metropolitných telekomunikačných sietí, služby telematické, spojenie pomocou sietí optických vlákien, telekomu-

nikačné informácie, prenos informácií, sprostredkovanie prenosu dát, počítačová komunikácia, sprostredkovateľská činnosť v oblasti počítačovej komunikácie.

(540) quadia.sk

(731) QUADIA DCT, a. s., Tolstého 9, 841 05 Bratislava, SK;

---

(210) 838-2001

(220) 14.03.2001

7 (511) 35, 37, 38

(511) 35 - Propagácia, reklama, inzertná, reklamná agentúra, spracovanie textov, prenájom reklamných plôch, prenájom reklamných materiálov, rozširovanie reklamných materiálov, poradenstvo v obchodnej činnosti, služby, automatizované spracovanie informácií, sprostredkovateľská a obstarávateľská činnosť v oblasti obchodu, marketing.

37 - Zriaďovanie verejných, účelových a privátnych sietí, služby zriaďovania rádiotelefónnych sietí, zriaďovanie metropolitných telekomunikačných sietí, pripájanie zariadení a ich začleňovanie do sietí.

38 - Telekomunikačné služby - najmä telefónna služba, prenájom telekomunikačných okruhov, vedenie sietí, prevádzkovanie verejných, účelových a privátnych sietí, pripojenie a prepájanie sietí, služby dátových sietí, prevádzkovanie verejných a privátnych dátových a počítačových sietí, služby poskytované integrovanou digitálnou sieťou - poskytovanie verejnej a neverejnej hlasovej služby, poskytovanie internetových služieb - poskytovanie telekomunikačného pripojenia do medzinárodnej siete internet, poskytovanie dátových služieb prostredníctvom siete internet, poskytovanie hlasových služieb prostredníctvom siete internet, poskytovanie služieb internetových serverov, prenájom diskového priestoru, správa serverov, poskytovanie služieb serverov elektronickej pošty, elektronický prenos dokumentov, sprostredkovateľská činnosť v oblasti telekomunikácií, prevádzka metropolitných telekomunikačných sietí, služby telematické, spojenie pomocou sietí optických vlákien, telekomunikačné informácie, prenos informácií, sprostredkovanie prenosu dát, počítačová komunikácia, sprostredkovateľská činnosť v oblasti počítačovej komunikácie.

(540) quadia-net.sk

(731) QUADIA DCT, a. s., Tolstého 9, 841 05 Bratislava, SK;

---

(210) 839-2001

(220) 14.03.2001

7 (511) 35, 37, 38

(511) 35 - Propagácia, reklama, inzertná, reklamná agentúra, spracovanie textov, prenájom reklamných plôch, prenájom reklamných materiálov, rozširovanie reklamných materiálov, poradenstvo v obchodnej činnosti, služby, automatizované spracovanie informácií, sprostredkovateľská a obstarávateľská činnosť v oblasti obchodu, marketing.

37 - Zriaďovanie verejných, účelových a privátnych sietí, služby zriaďovania rádiotelefónnych sietí, zriaďovanie metropolitných telekomunikačných sietí, pripájanie zariadení a ich začleňovanie do sietí.

38 - Telekomunikačné služby - najmä telefónna služba, prenájom telekomunikačných okruhov, vedenie sietí, prevádzkovanie verejných, účelových a privátnych sietí, pripojenie a prepájanie sietí, služby dátových sietí, prevádzkovanie verejných a privátnych dátových a počítačových sietí, služby poskytované integrovanou digitálnou sieťou - poskytovanie verejnej a neverejnej hlasovej služby, poskytovanie internetových služieb - poskytovanie telekomunikačného pripojenia do medzinárodnej siete internet, poskytovanie dátových služieb prostredníctvom siete internet, poskytovanie hlasových služieb prostredníctvom siete internet, poskytovanie služieb internetových serverov, prenájom diskového priestoru, správa serverov, poskytovanie služieb serverov elektronickej pošty, elektronický prenos dokumentov, sprostredkovateľská činnosť v oblasti telekomunikácií, prevádzka metropolitných telekomunikačných sietí, služby telematické, spojenie pomocou sietí optických vlákien, telekomunikačné informácie, prenos informácií, sprostredkovanie prenosu dát, počítačová komunikácia, sprostredkovateľská činnosť v oblasti počítačovej komunikácie.

(540) quadia-net.com

(731) QUADIA DCT, a. s., Tolstého 9, 841 05 Bratislava, SK;

---

(210) 840-2001

(220) 14.03.2001

7 (511) 35, 37, 38

(511) 35 - Propagácia, reklama, inzertná, reklamná agentúra, spracovanie textov, prenájom reklamných plôch, prenájom reklamných materiálov, rozširovanie reklamných materiálov, poradenstvo v obchodnej činnosti, služby, automatizované spracovanie informácií, sprostredkovateľská a obstarávateľská činnosť v oblasti obchodu, marketing.

37 - Zriaďovanie verejných, účelových a privátnych sietí, služby zriaďovania rádiotelefónnych sietí, zriaďovanie metropolitných telekomunikačných sietí, pripájanie zariadení a ich začleňovanie do sietí.

38 - Telekomunikačné služby - najmä telefónna služba, prenájom telekomunikačných okruhov, vedenie sietí, prevádzkovanie verejných, účelových a privátnych sietí, pripojenie a prepájanie sietí, služby dátových sietí, prevádzkovanie verejných a privátnych dátových a počítačových sietí, služby poskytované integrovanou digitálnou sieťou - poskytovanie verejnej a neverejnej hlasovej služby, poskytovanie internetových služieb - poskytovanie telekomunikačného pripojenia do medzinárodnej siete internet, poskytovanie dátových služieb prostredníctvom siete internet, poskytovanie hlasových služieb prostredníctvom siete internet, poskytovanie služieb internetových serverov, prenájom diskového priestoru, správa serverov, poskytovanie služieb serverov elektronickej pošty, elektronický prenos dokumentov, sprostredkovateľská činnosť v oblasti telekomunikácií, prevádzka metropolitných telekomunikačných sietí, služby telematické, spoje-

nie pomocou sietí optických vlákien, telekomunikačné informácie, prenos informácií, sprostredkovanie prenosu dát, počítačová komunikácia, sprostredkovateľská činnosť v oblasti počítačovej komunikácie.

(540) QUADIA NET

(731) QUADIA DCT, a. s., Tolstého 9, 841 05 Bratislava, SK;

---

(210) 841-2001

(220) 14.03.2001

7 (511) 35, 37, 38

(511) 35 - Propagácia, reklama, inzertná, reklamná agentúra, spracovanie textov, prenájom reklamných plôch, prenájom reklamných materiálov, rozširovanie reklamných materiálov, poradenstvo v obchodnej činnosti, služby, automatizované spracovanie informácií, sprostredkovateľská a obstarávateľská činnosť v oblasti obchodu, marketing.

37 - Zriaďovanie verejných, účelových a privátnych sietí, služby zriaďovania rádiotelefónnych sietí, zriaďovanie metropolitných telekomunikačných sietí, pripájanie zariadení a ich začleňovanie do sietí.

38 - Telekomunikačné služby - najmä telefónna služba, prenájom telekomunikačných okruhov, vedenie sietí, prevádzkovanie verejných, účelových a privátnych sietí, pripojenie a prepájanie sietí, služby dátových sietí, prevádzkovanie verejných a privátnych dátových a počítačových sietí, služby poskytované integrovanou digitálnou sieťou - poskytovanie verejnej a neverejnej hlasovej služby, poskytovanie internetových služieb - poskytovanie telekomunikačného pripojenia do medzinárodnej siete internet, poskytovanie dátových služieb prostredníctvom siete internet, poskytovanie hlasových služieb prostredníctvom siete internet, poskytovanie služieb internetových serverov, prenájom diskového priestoru, správa serverov, poskytovanie služieb serverov elektronickej pošty, elektronický prenos dokumentov, sprostredkovateľská činnosť v oblasti telekomunikácií, prevádzka metropolitných telekomunikačných sietí, služby telematické, spojenie pomocou sietí optických vlákien, telekomunikačné informácie, prenos informácií, sprostredkovanie prenosu dát, počítačová komunikácia, sprostredkovateľská činnosť v oblasti počítačovej komunikácie.

(540) QUADIA

(731) QUADIA DCT, a. s., Tolstého 9, 841 05 Bratislava, SK;

---

(210) 842-2001

(220) 14.03.2001

7 (511) 35, 37, 38

(511) 35 - Propagácia, reklama, inzertná, reklamná agentúra, spracovanie textov, prenájom reklamných plôch, prenájom reklamných materiálov, rozširovanie reklamných materiálov, poradenstvo v obchodnej činnosti, služby, automatizované spracovanie informácií, sprostredkovateľská a obstarávateľská činnosť v oblasti obchodu, marketing.

37 - Zriaďovanie verejných, účelových a privátnych sietí, služby zriaďovania rádiotelefónnych sietí, zriaďovanie metropolitných telekomunikačných sietí, pripájanie zariadení a ich začleňovanie do sietí.

38 - Telekomunikačné služby - najmä telefónna služba, prenájom telekomunikačných okruhov, vedenie sietí, prevádzkovanie verejných, účelových a privátnych sietí, pripojenie a prepájanie sietí, služby dátových sietí, prevádzkovanie verejných a privátnych dátových a počítačových sietí, služby poskytované integrovanou digitálnou sieťou - poskytovanie verejnej a neverejnej hlasovej služby, poskytovanie internetových služieb - poskytovanie telekomunikačného pripojenia do medzinárodnej siete internet, poskytovanie dátových služieb prostredníctvom siete internet, poskytovanie hlasových služieb prostredníctvom siete internet, poskytovanie služieb internetových serverov, prenájom diskového priestoru, správa serverov, poskytovanie služieb serverov elektronickej pošty, elektronický prenos dokumentov, sprostredkovateľská činnosť v oblasti telekomunikácií, prevádzka metropolitných telekomunikačných sietí, služby telematické, spojenie pomocou sietí optických vlákien, telekomunikačné informácie, prenos informácií, sprostredkovanie prenosu dát, počítačová komunikácia, sprostredkovateľská činnosť v oblasti počítačovej komunikácie.

(540) CLEC

(731) QUADIA DCT, a. s., Tolstého 9, 841 05 Bratislava, SK;

---

(210) 843-2001

(220) 14.03.2001

7 (511) 35, 37, 38

(511) 35 - Propagácia, reklama, inzertná, reklamná agentúra, spracovanie textov, prenájom reklamných plôch, prenájom reklamných materiálov, rozširovanie reklamných materiálov, poradenstvo v obchodnej činnosti, služby, automatizované spracovanie informácií, sprostredkovateľská a obstarávateľská činnosť v oblasti obchodu, marketing.

37 - Zriaďovanie verejných, účelových a privátnych sietí, služby zriaďovania rádiotelefónnych sietí, zriaďovanie metropolitných telekomunikačných sietí, pripájanie zariadení a ich začleňovanie do sietí.

38 - Telekomunikačné služby - najmä telefónna služba, prenájom telekomunikačných okruhov, vedenie sietí, prevádzkovanie verejných, účelových a privátnych sietí, pripojenie a prepájanie sietí, služby dátových sietí, prevádzkovanie verejných a privátnych dátových a počítačových sietí, služby poskytované integrovanou digitálnou sieťou - poskytovanie verejnej a neverejnej hlasovej služby, poskytovanie internetových služieb - poskytovanie telekomunikačného pripojenia do medzinárodnej siete internet, poskytovanie dátových služieb prostredníctvom siete internet, poskytovanie hlasových služieb prostredníctvom siete internet, poskytovanie služieb internetových serverov, prenájom diskového priestoru, správa serverov, poskytovanie služieb serverov elektronickej pošty, elektronický prenos dokumentov, sprostredkovateľská činnosť v oblasti te-

lekomunikácií, prevádzka metropolitných telekomunikačných sietí, služby telematické, spojenie pomocou sietí optických vlákien, telekomunikačné informácie, prenos informácií, sprostredkovanie prenosu dát, počítačová komunikácia, sprostredkovateľská činnosť v oblasti počítačovej komunikácie.

(540) NewTelco

(731) QUADIA DCT, a. s., Tolstého 9, 841 05 Bratislava, SK;

---

(210) 844-2001
(220) 14.03.2001
7 (511) 35, 37, 38
(511) 35 - Propagácia, reklama, inzertná, reklamná agentúra, spracovanie textov, prenájom reklamných plôch, prenájom reklamných materiálov, rozširovanie reklamných materiálov, poradenstvo v obchodnej činnosti, služby, automatizované spracovanie informácií, sprostredkovateľská a obstarávateľská činnosť v oblasti obchodu, marketing.
37 - Zriaďovanie verejných, účelových a privátnych sietí, služby zriaďovania rádiotelefónnych sietí, zriaďovanie metropolitných telekomunikačných sietí, pripájanie zariadení a ich začleňovanie do sietí.
38 - Telekomunikačné služby - najmä telefónna služba, prenájom telekomunikačných okruhov, vedenie sietí, prevádzkovanie verejných, účelových a privátnych sietí, pripojenie a prepájanie sietí, služby dátových sietí, prevádzkovanie verejných a privátnych dátových a počítačových sietí, služby poskytované integrovanou digitálnou sieťou - poskytovanie verejnej a neverejnej hlasovej služby, poskytovanie internetových služieb - poskytovanie telekomunikačného pripojenia do medzinárodnej siete internet, poskytovanie dátových služieb prostredníctvom siete internet, poskytovanie hlasových služieb prostredníctvom siete internet, poskytovanie služieb internetových serverov, prenájom diskového priestoru, správa serverov, poskytovanie služieb serverov elektronickej pošty, elektronický prenos dokumentov, sprostredkovateľská činnosť v oblasti telekomunikácií, prevádzka metropolitných telekomunikačných sietí, služby telematické, spojenie pomocou sietí optických vlákien, telekomunikačné informácie, prenos informácií, sprostredkovanie prenosu dát, počítačová komunikácia, sprostredkovateľská činnosť v oblasti počítačovej komunikácie.

(540) CityTel

(731) QUADIA DCT, a. s., Tolstého 9, 841 05 Bratislava, SK;

---

(210) 847-2001
(220) 14.03.2001
7 (511) 35, 37, 38
(511) 35 - Propagácia, reklama, inzertná, reklamná agentúra, spracovanie textov, prenájom reklamných plôch, prenájom reklamných materiálov, rozširovanie reklamných materiálov, poradenstvo v obchodnej činnosti, služby, automatizované spracovanie informácií, sprostredkovateľská a obstarávateľská činnosť v oblasti obchodu, marketing.
37 - Zriaďovanie verejných, účelových a privátnych sietí, služby zriaďovania rádiotelefónnych sietí, zriaďovanie metropolitných telekomunikačných sietí, pripájanie zariadení a ich začleňovanie do sietí.
38 - Telekomunikačné služby - najmä telefónna služba, prenájom telekomunikačných okruhov, vedenie sietí, prevádzkovanie verejných, účelových a privátnych sietí, pripojenie a prepájanie sietí, služby dátových sietí, prevádzkovanie verejných a privátnych dátových a počítačových sietí, služby poskytované integrovanou digitálnou sieťou - poskytovanie verejnej a neverejnej hlasovej služby, poskytovanie internetových služieb - poskytovanie telekomunikačného pripojenia do medzinárodnej siete internet, poskytovanie dátových služieb prostredníctvom siete internet, poskytovanie hlasových služieb prostredníctvom siete internet, poskytovanie služieb internetových serverov, prenájom diskového priestoru, správa serverov, poskytovanie služieb serverov elektronickej pošty, elektronický prenos dokumentov, sprostredkovateľská činnosť v oblasti telekomunikácií, prevádzka metropolitných telekomunikačných sietí, služby telematické, spojenie pomocou sietí optických vlákien, telekomunikačné informácie, prenos informácií, sprostredkovanie prenosu dát, počítačová komunikácia, sprostredkovateľská činnosť v oblasti počítačovej komunikácie.

(540) BitBrokers

(731) QUADIA DCT, a. s., Tolstého 9, 841 05 Bratislava, SK;

---

(210) 854-2001
(220) 15.03.2001
7 (511) 16, 35, 39, 42
(511) 16 - Tlačoviny, papiernický tovar, plagáty, prospekty, poštové obálky.
35 - Reklamná a propagačná činnosť, zber a poskytovanie obchodných a podnikateľských informácií, uverejňovanie a rozširovanie reklamných materiálov, sprostredkovanie nákupu a predaja tovaru, podpora predaja.
39 - Balenie a preprava tovarov, doručovanie listov, korešpondencie a tovarov, dodávka a distribúcia pošty a balíkov.
42 - Odborná poradenská činnosť v oblasti balenia a doručovania zásielok a v oblasti propagačnej a inzertnej činnosti.

(540)

(731) ADRES, s. r. o., Pri trati 15, 821 06 Bratislava, SK;

---

(210) 857-2001
(220) 15.03.2001
7 (511) 16, 35
(511) 16 - Tlačoviny.
35 - Reklamná činnosť.
(540)

EMMA

(731) Spoločnosť 7 PLUS, s. r. o., Ševčenkova 30, 852 32 Bratislava 5, SK;

---

(210) 859-2001
(220) 15.03.2001
7 (511) 6, 7, 40
(511) 6 - Obyčajné kovy a ich zliatiny; odliatky kovov a zliatin; výrobky z kovov a zliatin v rámci tejto triedy.
7 - Piesty všetkých typov; motory; časti motorov.
40 - Obrábanie kovov; odlievanie železných kovov a neželezných kovov obyčajných.
(540)

ALMET

(731) ALMET, a. s., Ležáky 668, 501 25 Hradec Králové, CZ;
(740) Máčajová Mária, Ing., Nitra, SK;

---

(210) 861-2001
(220) 15.03.2001
7 (511) 32
(511) 32 - Pivo.
(540)

Maestro

(731) Melezinek René, Mi. Ma., M. Čulena 18, 974 01 Banská Bystrica, SK;

---

(210) 862-2001
(220) 15.03.2001
7 (511) 1, 3, 5
(511) 1 - Chemické výrobky a chemikálie pre priemysel
a vedu, chemické látky na konzervovanie potravín, triesloviny.
3 - Éterické oleje, kozmetické prípravky, vlasové vodičky, prípravky na čistenie zubov, dezodoranty na osobnú potrebu, sanitárne čistiace prípravky, voňavkárske výrobky.
5 - Liečivá, farmaceutické prípravky humánne a veterinárne, organopreparáty, očkovacie látky a séra, chemické výrobky pre lekárstvo, hygienu, farmáciu a vedu, prípravky baktericídne, fungicídne, insekticídne, dezinfekčné prípravky proti nákaze, prípravky na ošetrenie zubov a dutiny ústnej, diabetické prípravky na liečebné účely, utišujúce prostriedky a prípravky proti kašľu, liečivé byliny, čaje a čajové zmesi, vitamínové prípravky, liečivé tinktúry a kvapky.
(540) SETRON
(731) SLOVAKPOFARMA, a. s., Nitrianska 100, 920 27 Hlohovec, SK;
(740) ROTT, RŮŽIČKA & GUTTMANN, v. o. s., Bratislava, SK;

---

(210) 864-2001
(220) 15.03.2001
7 (511) 42
(511) 42 - Poradenstvo v oblasti pracovných vzťahov a odmeňovania za prácu; počítačové spracovanie systému odmeňovania za prácu.
(540)

PAYWELL

(731) PricewaterhouseCoopers Tax, k. s., Hviezdoslavovo nám. 20, 815 32 Bratislava, SK;
(740) Böhm Allan, JUDr., Bratislava, SK;

---

(210) 866-2001
(220) 15.03.2001
7 (511) 36
(511) 36 - Sprostredkovanie nehnuteľných vecí; realitné kancelárie; správa majetku; finančné zabezpečenie - zaistenie (zahŕňa aj obchodovanie s finančnými derivátmi); operácie peňažné; operácie finančné; finančný lízing; faktoring a forfajting; finančné sprostredkovanie; záruky (nebankového charakteru); finančné odhady, posudky; sprostredkovanie finančných služieb.
(540)

FINMAG

(731) FINMAG, s. r. o., Popradská 68, 040 11 Košice, SK;

---

(210) 869-2001
(220) 16.03.2001
7 (511) 5
(511) 5 - Farmaceutické prípravky a substancie na humánne a veterinárne použitie, lieky, veterinárne prípravky, zdravotnícke prípravky; dietetické látky prispôsobené na lekárske účely; potrava pre dojčatá; náplasti, obväzový materiál; hmoty na plombovanie zubov a zubné vosky; dezinfekčné prípravky; prípravky na ničenie škodcov; fungicídy, herbicídy.
(540) SARASAR
(731) Schering-Plough Ltd., Toepferstrasse 5, CH-6004 Lucerne, CH;
(740) Fajnorová Mária, Ing., Bratislava, SK;

---

(210) 870-2001
(220) 16.03.2001
7 (511) 32, 33
(511) 32 - Nealkoholické nápoje.
33 - Alkoholické nápoje.
(540)

(731) Mark Anthony International SRL, 2nd Street, Holetown, St. James, BB;
(740) Bachratá Magdaléna, Mgr., Bratislava, SK;

---

(210) 871-2001
(220) 16.03.2001
7 (511) 30
(511) 30 - Čaj a čajové produkty.
(540)

(591) červená, modrá, zelená, biela, žltá, zlatá, oranžová
(731) Unilever N. V., Weena 455, 3013 AL Rotterdam, NL;
(740) Fajnorová Mária, Ing., Bratislava, SK;

---

(210) 872-2001
(220) 16.03.2001
7 (511) 30
(511) 30 - Čaj a čajové produkty.
(540)

(591) červená, modrá, zelená, biela, fialová, zlatá, cyklámenová, ružová
(731) Unilever N. V., Weena 455, 3013 AL Rotterdam, NL;
(740) Fajnorová Mária, Ing., Bratislava, SK;

---

(210) 873-2001
(220) 16.03.2001
7 (511) 2
(511) 2 - Farby, laky, nátery a emaily na vytváranie starožitného vzhľadu na dreve, kove, plaste, keramike, skle a výrobkoch z plastu.
(540) CRACKLIN´ FINISH
(731) Plasti - Kote Co., Inc., 1000 Lake Road, Medina, Ohio 44258, US;
(740) Fajnorová Mária, Ing., Bratislava, SK;

---

(210) 875-2001
(220) 16.03.2001
7 (511) 5
(511) 5 - Onkologické farmaceutické prípravky.
(540) MAXTORA
(731) AMERICAN HOME PRODUCTS CORPORATION, Five Giralda Farms, Madison, New Jersey 07940-0874, US;
(740) Fajnorová Mária, Ing., Bratislava, SK;

---

(210) 876-2001
(220) 16.03.2001
7 (511) 5
(511) 5 - Onkologické farmaceutické prípravky.
(540) MAXTOREN
(731) AMERICAN HOME PRODUCTS CORPORATION, Five Giralda Farms, Madison, New Jersey 07940-0874, US;
(740) Fajnorová Mária, Ing., Bratislava, SK;

---

(210) 877-2001
(220) 16.03.2001
7 (511) 5
(511) 5 - Onkologické farmaceutické prípravky.
(540) TORPRO
(731) AMERICAN HOME PRODUCTS CORPORATION, Five Giralda Farms, Madison, New Jersey 07940-0874, US;
(740) Fajnorová Mária, Ing., Bratislava, SK;

---

(210) 878-2001
(220) 16.03.2001
7 (511) 5
(511) 5 - Farmaceutické prípravky a substancie na humánne a veterinárne použitie, lieky, veterinárne prípravky, zdravotnícke prípravky; dietetické látky prispôsobené na lekárske účely, potrava pre dojčatá; náplasti, obväzový materiál; hmoty na plombovanie zubov a zubné vosky; dezinfekčné prostriedky; prípravky na ničenie škodcov; fungicídy, herbicídy.
(540) VIKORENE
(731) Schering-Plough Ltd., Toepferstrasse 5, CH-6004 Lucerne, CH;
(740) Fajnorová Mária, Ing., Bratislava, SK;

---

(210) 880-2001
(220) 16.03.2001
7 (511) 4, 35, 42
(511) 4 - Nafta, palivá, pohonné zmesi, prísady (nechemické) do motorových palív, repkový olej na priemyselné účely.
35 - Sprostredkovanie obchodu s tovarom, obchodné poradenstvo.
42 - Odborné poradenstvo (s výnimkou obchodného).

(540) OMV SETA DIESEL

(731) OMV Slovensko, s. r. o., Moskovská 13, 811 08 Bratislava, SK;

---

(210) 884-2001

(220) 16.03.2001

7 (511) 30, 35, 42

(511) 30 - Cestá a cestoviny, aromatické prípravky do potravín, cukor, cukríky a cukrovinky, čokoláda, chlieb, výrobky z obilnín, chuťové prísady, droždie, extrakty, jemné pečivo, kakao, káva, kečup, keksy, koláče s plnkou, korenie, koreniny, kukuričná múka, kukuričné vločky, lepok, lístkové cesto, obilninové lupienky, mentol pre cukrárstvo, múčne potraviny, výrobky z múky, nekysnutý chlieb, oblátky, ovsené vločky, jedlé ozdoby na torty, pečivo, perníky, medovníky, pizza, potravinárska múka, zmrzlinové prášky, prášok do pečiva, príchuti do koláčov a zákuskov, príchuti do potravín, príchuti do nápojov, zákusky a koláče, zmrzlina, žemle.

35 - Obchodné a podnikateľské informácie a poradenstvo, pomoc a poradenstvo pri riadení komerčných a priemyselných podnikov, marketingové štúdie, poradenstvo v obchodnej činnosti, obchodný a/alebo podnikateľský prieskum, predvádzanie tovaru, prieskum trhu, rozširovanie, distribúcia vzoriek.

42 - Odborné poradenstvo v pekárenskom vývoji a výrobe, výskum a vývoj nových výrobkov (pre zákazníkov).

(540)

(731) Lactoprot Zeelandia, s. r. o., Gemerská 3, 040 01 Košice, SK;

(740) Cicholes Štefan, Ing., Košice, SK;

---

(210) 887-2001

(220) 16.03.2001

7 (511) 5

(511) 5 - Dezinfekčné prípravky, biocídy a baktericídne prípravky.

(540) VANTOCIL

(731) Avecia Limited, Hexagon House, Blackley, Manchester M9 8ZS, GB;

(740) Čechvalová Dagmar, Bratislava, SK;

---

(210) 892-2001

(220) 19.03.2001

7 (511) 3, 29, 30, 32, 33, 34, 35, 39

(511) 3 - Prípravky na bielenie a iné pracie prostriedky, mydlá, zubné pasty, čistiace a odmasťovacie prostriedky, kozmetika, parfumériové výrobky, vlasové vody.

29 - Mäso, ryby, hydina, konzervované ovocie a zelenina, oleje, tuky, mlieko a výrobky z mlieka, vajcia, cukrovinky, džemy, kompóty.

30 - Múka, prípravky z obilnín, cukor, kakao, káva, čaj, chlieb, pečivo, omáčky na ochutenie, korenie, ryža, med, droždie, horčica, ocot, soľ, polevy.

32 - Nealkoholické nápoje, minerálne vody, ovocné nápoje a ovocné šťavy, pivo, sirupy a iné prípravky na prípravu nápojov.

33 - Alkoholické nápoje s výnimkou piva.

34 - Tabak a tabakové výrobky, fajčiarske potreby, zápalky.

35 - Reklama, propagačná činnosť, pomoc pri riadení obchodnej činnosti, obchodná administratíva, kancelárske práce.

39 - Doprava, balenie a skladovanie tovaru.

(540)

(591) modrá, červená

(731) SLOVPOS - Slovenská potravinárska spoločnosť, a. s., Hlavné námestie 12, 060 01 Kežmarok, SK;

---

(210) 893-2001

(220) 19.03.2001

7 (511) 1, 3, 5

(511) 1 - Poľnohospodárske chemické prípravky s výnimkou fungicídov, herbicídov, insekticídov a prípravkov na ničenie buriny a parazitov; záhradnícke chemikálie s výnimkou fungicídov, herbicídov, insekticídov a prípravkov proti parazitom; hnojivá pre poľnohospodárstvo.

3 - Bieliace prípravky; leštiace prípravky; vosk na parkety a dlážky; čistiace prípravky; antistatické prípravky na použitie v domácnosti; leštiace pasty; čistiace mlieka na toaletné účely; chemické avivážne prípravky na použitie v domácnosti; kozmetické výrobky, kozmetické prípravky a hygienické potreby, ako mydlá, tekuté mydlá, vlasové, sprchovacie i telové šampóny, prísady a soli do kúpeľa; čistiace prostriedky na pleť, ako pleťové mlieka, opaľovacie krémy, pleťové masky, aviváže, balzamy na pery, krémy, sprchovacie gély, zubné pasty, ústne vody, prášky, vlasové balzamy, toaletné vody, vody po holení, dezodoranty, odlakovače; prípravky na čistenie, leštenie a odmasťovanie; pracie prášky a prípravky na pranie, prípravky na umývanie riadu, čističe WC, WC dezodoranty, WC osviežovače, WC gély; bieliace prípravky a prostriedky, voňavkárske výrobky, éterické oleje, dekoratívna kozmetika, ako mejkapy, laky na vlasy a pod.; autokozmetické čistiace a leštiace prípravky, autošampóny, náplne do ostrekovačov.

5 - Bielkovinové prípravky na lekárske účely; antiseptické prípravky, dezinfekčné prípravky; bakteriálne prípravky na lekárske a zverolekárske účely; liečivé prípravky do kúpeľa; balzamy na lekárske účely; farmaceutické prípravky; chemicko-farmaceutické prípravky; dentifikačné prípravky; čistiace prípravky; dezinfekčné prípravky na hygienické účely; dezodoranty s výnimkou dezodorantov na osobnú potrebu; prísady do krmív na lekárske účely; chemické prípravky na farmaceutické účely; diagnostické prípravky na lekárske účely; dietetické látky upravené na

lekárske účely; chemické prípravky na lekárske účely; chemické činidlá na lekárske a zverolekárske účely; výrobky dietetické, hlavne na liečebné účely, potraviny pre deti, batoľatá a chorých, potravinové prípravky a doplnky všetkých druhov, ako posilňujúce pochutiny, vitamínové prípravky, pochutiny na doplnenie redukčných diét alebo prípravkov na chudnutie, prípravky obsahujúce biochemické katalyzátory, hlavne pre fyzicky aktívne osoby, rekonvalescentov a chorých, dezinfekčné prostriedky, kúpele liečebné; prostriedky na ničenie buriny a na hubenie živočíšnych škodcov, výrobky zverolekárske, farmaceutické a zdravotnícke.

(540) DUFFY

(731) STYL, družstvo pro chemickou výrobu, Ohradní 30, 145 09 Praha 4, CZ;

(740) Beleščák Ladislav, Ing., Piešťany, SK;

---

(210) 894-2001

(220) 19.03.2001

7 (511) 1, 3, 5

(511) 1 - Poľnohospodárske chemické prípravky s výnimkou fungicídov, herbicídov, insekticídov a prípravkov na ničenie buriny a parazitov; záhradnícke chemikálie s výnimkou fungicídov, herbicídov, insekticídov a prípravkov proti parazitom; hnojivá pre poľnohospodárstvo.

3 - Bieliace prípravky; leštiace prípravky; vosk na parkety a dlážky; čistiace prípravky, ktoré patria do triedy 3; antistatické prípravky na použitie v domácnosti; leštiace pasty; čistiace mlieka na toaletné účely; chemické avivážne prípravky na použitie v domácnosti; kozmetické výrobky, kozmetické prípravky a hygienické potreby, ako mydlá, tekuté mydlá, vlasové, sprchovacie i telové šampóny, prísady a soli do kúpeľa; čistiace prostriedky na pleť, ako pleťové mlieka, opaľovacie krémy, pleťové masky, aviváže, balzamy na pery, krémy, sprchovacie gély, zubné pasty, ústne vody, prášky, vlasové balzamy, toaletné vody, vody po holení, dezodoranty, odlakovače; prípravky na čistenie, leštenie a odmasťovanie; pracie prášky a prípravky na pranie, prípravky na umývanie riadu, čističe WC, WC dezodoranty, WC osviežovače, WC gély; bieliace prípravky a prostriedky, voňavkárske výrobky, éterické oleje, dekoratívna kozmetika, ako mejkapy, laky na vlasy a pod.; autokozmetické čistiace a leštiace prípravky, autošampóny, náplne do ostrekovačov.

5 - Bielkovinové prípravky na lekárske účely; antiseptické prípravky, dezinfekčné prípravky; bakteriálne prípravky na lekárske a zverolekárske účely; liečivé prípravky do kúpeľa; balzamy na lekárske účely; farmaceutické prípravky; chemicko-farmaceutické prípravky; dentifikačné prípravky; čistiace prípravky, ktoré patria do triedy 5; dezinfekčné prípravky na hygienické účely; dezodoranty s výnimkou dezodorantov na osobnú potrebu; prísady do krmív na lekárske účely; chemické prípravky na farmaceutické účely; diagnostické prípravky na lekárske účely; dietetické látky upravené na lekárske účely; chemické prípravky na lekárske účely; chemické činidlá na lekárske a zverolekárske účely; výrobky dietetické, hlavne na liečebné účely, potraviny pre deti, batoľatá a chorých, potravinové prípravky a doplnky všetkých druhov, ako posilňujúce pochutiny, vitamínové prípravky, pochutiny na doplnenie redukčných diét alebo prípravkov na chudnutie, prípravky obsahujúce biochemické katalyzátory, hlavne pre fyzicky aktívne osoby, rekonvalescentov a chorých, dezinfekčné prostriedky, kúpele liečebné; prostriedky na ničenie buriny a na hubenie živočíšnych škodcov, výrobky zverolekárske, farmaceutické a zdravotnícke.

(540) AVEX

(731) STYL, družstvo pro chemickou výrobu, Ohradní 30, 145 09 Praha 4, CZ;

(740) Beleščák Ladislav, Ing., Piešťany, SK;

---

(210) 895-2001

(220) 19.03.2001

7 (511) 1, 3, 5

(511) 1 - Poľnohospodárske chemické prípravky s výnimkou fungicídov, herbicídov, insekticídov a prípravkov na ničenie buriny a parazitov; záhradnícke chemikálie s výnimkou fungicídov, herbicídov, insekticídov a prípravkov proti parazitom; hnojivá pre poľnohospodárstvo.

3 - Bieliace prípravky; leštiace prípravky; vosk na parkety a dlážky; čistiace prípravky, ktoré patria do triedy 3; antistatické prípravky na použitie v domácnosti; leštiace pasty; čistiace mlieka na toaletné účely; chemické avivážne prípravky na použitie v domácnosti; kozmetické výrobky, kozmetické prípravky a hygienické potreby, ako mydlá, tekuté mydlá, vlasové, sprchovacie i telové šampóny, prísady a soli do kúpeľa; čistiace prostriedky na pleť, ako pleťové mlieka, opaľovacie krémy, pleťové masky, aviváže, balzamy na pery, krémy, sprchovacie gély, zubné pasty, ústne vody, prášky, vlasové balzamy, toaletné vody, vody po holení, dezodoranty, odlakovače; prípravky na čistenie, leštenie a odmasťovanie; pracie prášky a prípravky na pranie, prípravky na umývanie riadu, čističe WC, WC dezodoranty, WC osviežovače, WC gély; bieliace prípravky a prostriedky, voňavkárske výrobky, éterické oleje, dekoratívna kozmetika, ako mejkapy, laky na vlasy a pod.; autokozmetické čistiace a leštiace prípravky, autošampóny, náplne do ostrekovačov.

5 - Bielkovinové prípravky na lekárske účely; antiseptické prípravky, dezinfekčné prípravky; bakteriálne prípravky na lekárske a zverolekárske účely; liečivé prípravky do kúpeľa; balzamy na lekárske účely; farmaceutické prípravky; chemicko-farmaceutické prípravky; dentifikačné prípravky; čistiace prípravky, ktoré patria do triedy 5; dezinfekčné prípravky na hygienické účely; dezodoranty s výnimkou dezodorantov na osobnú potrebu; prísady do krmív na lekárske účely; chemické prípravky na farmaceutické účely; diagnostické prípravky na lekárske účely; dietetické látky upravené na lekárske účely; chemické prípravky na lekárske účely; chemické činidlá na lekárske a zverolekárske účely; výrobky dietetické, hlavne na liečebné účely, potraviny pre deti, batoľatá a chorých, potravinové prípravky a doplnky všetkých druhov, ako posilňujúce pochutiny, vitamínové prípravky, pochutiny na doplnenie redukčných diét alebo prípravkov na chudnutie, prípravky obsahujúce biochemické katalyzátory, hlavne pre fyzicky aktívne osoby,

rekonvalescentov a chorých, dezinfekčné prostriedky, kúpele liečebné; prostriedky na ničenie buriny a na hubenie živočíšnych škodcov, výrobky zverolekárske, farmaceutické a zdravotnícke.

(540) LAVAX

(731) STYL, družstvo pro chemickou výrobu, Ohradní 30, 145 09 Praha 4, CZ;

(740) Beleščák Ladislav, Ing., Piešťany, SK;

---

(210) 896-2001

(220) 19.03.2001

7 (511) 1, 3, 5

(511) 1 - Poľnohospodárske chemické prípravky s výnimkou fungicídov, herbicídov, insekticídov a prípravkov na ničenie buriny a parazitov; záhradnícke chemikálie s výnimkou fungicídov, herbicídov, insekticídov a prípravkov proti parazitom; hnojivá pre poľnohospodárstvo.

3 - Bieliace prípravky; leštiace prípravky; vosk na parkety a dlážky; čistiace prípravky, ktoré patria do triedy 3; antistatické prípravky na použitie v domácnosti; leštiace pasty; čistiace mlieka na toaletné účely; chemické avivážne prípravky na použitie v domácnosti; kozmetické výrobky, kozmetické prípravky a hygienické potreby, ako mydlá, tekuté mydlá, vlasové, sprchovacie i telové šampóny, prísady a soli do kúpeľa; čistiace prostriedky na pleť, ako pleťové mlieka, opaľovacie krémy, pleťové masky, aviváže, balzamy na pery, krémy, sprchovacie gély, zubné pasty, ústne vody, prášky, vlasové balzamy, toaletné vody, vody po holení, dezodoranty, odlakovače; prípravky na čistenie, leštenie a odmasťovanie; pracie prášky a prípravky na pranie, prípravky na umývanie riadu, čističe WC, WC dezodoranty, WC osviežovače, WC gély; bieliace prípravky a prostriedky, voňavkárske výrobky, éterické oleje, dekoratívna kozmetika, ako mejkapy, laky na vlasy a pod.; autokozmetické čistiace a leštiace prípravky, autošampóny, náplne do ostrekovačov.

5 - Bielkovinové prípravky na lekárske účely; antiseptické prípravky, dezinfekčné prípravky; bakteriálne prípravky na lekárske a zverolekárske účely; liečivé prípravky do kúpeľa; balzamy na lekárske účely; farmaceutické prípravky; chemicko-farmaceutické prípravky; dentifikačné prípravky; čistiace prípravky, ktoré patria do triedy 5; dezinfekčné prípravky na hygienické účely; dezodoranty s výnimkou dezodorantov na osobnú potrebu; prísady do krmív na lekárske účely; chemické prípravky na farmaceutické účely; diagnostické prípravky na lekárske účely; dietetické látky upravené na lekárske účely; chemické prípravky na lekárske účely; chemické činidlá na lekárske a zverolekárske účely; výrobky dietetické, hlavne na liečebné účely, potraviny pre deti, batoľatá a chorých, potravinové prípravky a doplnky všetkých druhov ako posilňujúce pochutiny, vitamínové prípravky, pochutiny na doplnenie redukčných diét alebo prípravkov na chudnutie, prípravky obsahujúce biochemické katalyzátory, hlavne pre fyzicky aktívne osoby, rekonvalescentov a chorých, dezinfekčné prostriedky, kúpele liečebné; prostriedky na ničenie buriny a na hubenie živočíšnych škodcov, výrobky zverolekárske, farmaceutické a zdravotnícke.

(540) ASTRO

(731) STYL, družstvo pro chemickou výrobu, Ohradní 30, 145 09 Praha 4, CZ;

(740) Beleščák Ladislav, Ing., Piešťany, SK;

---

(210) 897-2001

(220) 19.03.2001

7 (511) 1, 3, 5

(511) 1 - Poľnohospodárske chemické prípravky s výnimkou fungicídov, herbicídov, insekticídov a prípravkov na ničenie buriny a parazitov; záhradnícke chemikálie s výnimkou fungicídov, herbicídov, insekticídov a prípravkov proti parazitom; hnojivá pre poľnohospodárstvo.

3 - Bieliace prípravky; leštiace prípravky; vosk na parkety a dlážky; čistiace prípravky, ktoré patria do triedy 3; antistatické prípravky na použitie v domácnosti; leštiace pasty; čistiace mlieka na toaletné účely; chemické avivážne prípravky na použitie v domácnosti; kozmetické výrobky, kozmetické prípravky a hygienické potreby, ako mydlá, tekuté mydlá, vlasové, sprchovacie i telové šampóny, prísady a soli do kúpeľa; čistiace prostriedky na pleť, ako pleťové mlieka, opaľovacie krémy, pleťové masky, aviváže, balzamy na pery, krémy, sprchovacie gély, zubné pasty, ústne vody, prášky, vlasové balzamy, toaletné vody, vody po holení, dezodoranty, odlakovače; prípravky na čistenie, leštenie a odmasťovanie; pracie prášky a prípravky na pranie, prípravky na umývanie riadu, čističe WC, WC dezodoranty, WC osviežovače, WC gély; bieliace prípravky a prostriedky, voňavkárske výrobky, éterické oleje, dekoratívna kozmetika, ako mejkapy, laky na vlasy a pod.; autokozmetické čistiace a leštiace prípravky, autošampóny, náplne do ostrekovačov.

5 - Bielkovinové prípravky na lekárske účely; antiseptické prípravky, dezinfekčné prípravky; bakteriálne prípravky na lekárske a zverolekárske účely; liečivé prípravky do kúpeľa; balzamy na lekárske účely; farmaceutické prípravky; chemicko-farmaceutické prípravky; dentifikačné prípravky; čistiace prípravky, ktoré patria do triedy 5; dezinfekčné prípravky na hygienické účely; dezodoranty s výnimkou dezodorantov na osobnú potrebu; prísady do krmív na lekárske účely; chemické prípravky na farmaceutické účely; diagnostické prípravky na lekárske účely; dietetické látky upravené na lekárske účely; chemické prípravky na lekárske účely; chemické činidlá na lekárske a zverolekárske účely; výrobky dietetické, hlavne na liečebné účely, potraviny pre deti, batoľatá a chorých, potravinové prípravky a doplnky všetkých druhov, ako posilňujúce pochutiny, vitamínové prípravky, pochutiny na doplnenie redukčných diét alebo prípravkov na chudnutie, prípravky obsahujúce biochemické katalyzátory, hlavne pre fyzicky aktívne osoby, rekonvalescentov a chorých, dezinfekčné prostriedky, kúpele liečebné; prostriedky na ničenie buriny a na hubenie živočíšnych škodcov, výrobky zverolekárske, farmaceutické a zdravotnícke.

(540) BLIXO
(731) STYL, družstvo pro chemickou výrobu, Ohradní 30, 145 09 Praha 4, CZ;
(740) Beleščák Ladislav, Ing., Piešťany, SK;

---

(210) 901-2001
(220) 19.03.2001
7 (511) 1, 39
(511) 1 - Priemyselné dusíkaté hnojivo s obsahom síry.
39 - Balenie hnojív.
(540) SADA
(731) AGRORACIO Senica, spol. s r. o., 905 01 Senica-Čáčov, SK;

---

(210) 909-2001
(220) 19.03.2001
7 (511) 19
(511) 19 - Emulzia na povrchovú úpravu ciest.
(540) RALUMAC
(731) Westvaco Worldwide Distribution, S. A., Rue St.-Honore 10, 2000 Neuchatel, CH;
(740) Čechvalová Dagmar, Bratislava, SK;

---

(210) 911-2001
(220) 19.03.2001
7 (511) 35, 36, 39, 41, 42
(511) 35 - Reklamné agentúry, analýzy nákladov, aranžovanie výkladov, obchodné alebo podnikateľské informácie, obchodný alebo podnikateľský prieskum, prieskum trhu, obchodný prieskum, lepenie plagátov, reklama, rozširovanie reklamných materiálov zákazníkom, pomoc pri riadení obchodnej činnosti, poradenstvo pri vedení podnikov,
obchodný manažment a podnikové hospodárstvo, oceňovanie obchodných podnikov, organizovanie komerčných alebo reklamných výstav, podpora predaja pre tretie osoby, hospodárske alebo ekonomické predpovede, prenájom reklamných materiálov, vydávanie a aktualizovanie reklamných materiálov, rozširovanie reklamných oznamov, rozširovanie vzoriek, uverejňovanie reklamných textov, revízie účtov, účtovníctvo, vedenie účtovných kníh, obchodný manažment v oblasti umenia, štatistické informácie, vzťahy s verejnosťou, sprostredkovanie uvedených služieb.
36 - Finančné analýzy, finančné informácie, finančné poradenstvo, finančné riadenie, služby v oblasti finančníctva, finančné konzultačné služby, správa, prenájom, sprostredkovanie nehnuteľností, sprostredkovanie prenájmu nehnuteľností, daňové oceňovanie a odhady, zmenárenské služby.
39 - Dovoz, osobná doprava, automobilová, autobusová, lodná, vzdušná doprava, sprostredkovanie automobilovej, autobusovej, lodnej, vzdušnej a železničnej dopravy, informácie o doprave a preprave, rezervácia dopravy, organizovanie exkurzií, ciest a výletov, poskytovanie pomoci pri doprave, rezervácia miesteniek, služby v doprave a v preprave, sprevádzanie turistov, sprostredkovanie prenájmu lodí, vozidiel a iných dopravných prostriedkov, turistické prehliadky, služby pri zaobstarávaní víz, služby poskytované výletnými loďami, služby cestovnej a turistickej kancelárie patriace do tr. 39.
41 - Služby agentúr sprostredkovávajúce divadelných, koncertných a varietných umelcov, služby v oblasti estrád, informácie o možnostiach rekreácie, informácie o možnostiach rozptýlenia a zábavy, výchovné a zábavné klubové služby, organizovanie a vedenie konferencií, kongresov a seminárov, obveselenie, služby pre oddych a rekreáciu, organizovanie a plánovanie večierkov, plesov, organizovanie kultúrnych alebo vzdelávacích výstav, organizovanie športových súťaží, organizovanie živých vystúpení, organizovanie vedomostných a zábavných súťaží, výroba divadelných alebo iných predstavení, telesné cvičenia, prenájom audio- a videonahrávok, požičiavanie potápačského výstroja, vydávanie kníh a publikácií, zábava, pobavenie, zábavné parky, zverejňovanie textov okrem reklamných, umelecké módne agentúry, organizovanie súťaží krásy, rezervácia vstupeniek.
42 - Hotelierske služby, sprostredkovanie hotelierskych služieb, reštauračné služby, sprostredkovanie reštauračných služieb, zaobstarávanie ubytovania a stravovania v hoteloch, penziónoch, turistických a prázdninových táboroch, ubytovniach, na farmách, v sanatóriách a rekreačných zariadeniach, bufety, služby barov, kaviarne, fotografovanie, grafický dizajn, písanie listov a vybavovanie korešpondencie, odborné poradenstvo s výnimkou obchodného, prevádzkovanie kempov, prenájom turistických stanov, rezervácia hotelov, penziónov, ubytovania a zájazdov, ubytovacie kancelárie, prekladateľské a tlmočnícke služby, prenájom prednáškových sál, služby cestovnej a turistickej kancelárie patriace do tr. 42.
(540)

(591) modrá, zelená, oranžová
(731) HYDROTOUR, cestovná kancelária, s. r. o., Nám. SNP 15, 811 01 Bratislava, SK;

---

(210) 912-2001
(220) 19.03.2001
7 (511) 12, 35, 36, 37, 39, 41, 42
(511) 12 - Autá, automobilové obývacie prívesy, autokary, bicykle, bočné prívesné vozíky, člny, dvojkolesové vozíky, elektromobily, hydroplány, mopedy, motocykle, nákladné autá, športové autá, trojkolky, vznášadlá, kolobežky.
35 - Reklamné agentúry, informačné kancelárie, organizovanie výstav, vydávanie reklamných alebo náborových textov, rozširovanie reklamných alebo inzertných oznamov.
36 - Vydávanie kreditných kariet, vydávanie cestovných šekov, uzatváranie poistných zmlúv, poistno-technické služby, hypotéky - poskytovanie pôžičiek, zmenárenské služby.
37 - Údržba a opravy motorových vozidiel, umývanie dopravných prostriedkov.
39 - Prenájom vozidiel, organizovanie ciest, turistické kancelárie, rezervácia zájazdov, doprav-

né služby pri poruchách, služby parkovania automobilov, poskytovanie pomoci pri doprave.
41 - Klubové služby (výchovno-zábavné), služby pre oddych a rekreáciu, organizovanie športových súťaží, prevádzkovanie športových zariadení, kempingové služby, požičovne športového náradia, vyučovanie a vzdelávanie v oblasti dopravnej výchovy i bezpečnosti cestnej premávky, vydávanie textov s výnimkou reklamných alebo náborových.
42 - Penzióny, motely, turistické ubytovne, reštaurácie, poskytovanie prechodného ubytovania, prevádzkovanie kempingov.

(540)

(731) AUTOKLUB SLOVENSKEJ REPUBLIKY, Kopčianská 65, 851 01 Bratislava, SK;
(740) Beleščák Ladislav, Ing., Piešťany, SK;

---

(210) 914-2001
(220) 20.03.2001
7 (511) 29, 30, 31, 32, 39
(511) 29 - Arašidové maslo, spracované arašidy, bielkoviny ako potrava, bujóny (vývary), konzervovaná cibuľa, výťažky z chaluhy ako potrava, datle, ovocná dreň, džemy, konzervovaná fazuľa, konzervovaný hrach, zemiakové hranolčeky, hrozienka, jedlá želatína, jedlé oleje, jedlé tuky, jogurt, kakaové maslo, kandizované ovocie, kazeín ako potrava, kefír, kokos sušený, kokosové maslo, kokosový olej, kokosový tuk, bujónové koncentráty, koncentrované vývary, konzervy s ovocím, konzervy so zeleninou, kukuričný olej, kumys (mliečny nápoj), kyslá kapusta, zemiakové lupienky, spracované mandle, margarín, marmeláda, maslo, arašidové maslo, kakaové maslo, kokosové maslo, miso (vykvasená sójová kaša), mliečne nápoje (s vysokým obsahom mlieka), mliečne výrobky, mlieko, mrazené ovocie, nakladaná zelenina, nakladané uhorky, nasolené potraviny, nátierky, natto (vykvasené sójové bôby), obložené pečivo (ako rýchle občerstvenie), okara (sójová drvina), jedlý olivový olej, konzervované olivy, spracované oriešky, balené ovocie, kandizované ovocie, ovocie (kompóty), konzervované ovocie, sušené ovocie, zavárané presladené ovocie, zavárané sladené ovocie, ovocná dreň, ovocné rôsoly, ovocné šaláty, ovocné šupky, palmové orechy, jedlý palmový olej, za studena lisované panenské oleje, paradajková šťava na varenie, paradajkový pretlak, pektín na ľudskú spotrebu, peľ ako potrava, polievky, prípravky na výrobu polievok, solené potraviny, presladené ovocie (naložené v cukre), proteín na ľudskú spotrebu, jedlý repkový olej, sezamový olej, jedlý slnečnicový olej, smotana, sojové bôby (konzervované ako potrava), srvátka, sušené ovocie, sušené vajcia, syridlo, syry, ovocné šaláty, zeleninové šaláty, konzervované šampiňóny, šľahačka, konzervovaná šošovica, zeleninové šťavy na varenie, tekvicový olej, tempeh (fermentovaný výrobok zo sóje), polotovary z tofu, nátierky z tofu, saláma z tofu, výrobky z tofu, kokosový tuk, tukové nátierky na chlieb, tukové substancie na výrobu jedlých tukov, údeniny, vajcia, sušené vajcia, vývary (bujóny), yuba (sušená koža za sójového mlieka), záhradné bylinky, zázvorový džem, konzervovaná zelenina, mrazená zelenina, sušená zelenina, varená zelenina, zelenina v štipľavom náleve, zeleninové polievky, prípravky na zeleninové polievky, zeleninové šaláty, zeleninové šťavy na varenie, zemiakové lupienky, jedlá želatína .
30 - Aníz (semená), arašidové cukrovinky, aromatické prípravky do potravín, badián, bezlepkové potraviny, cereálne potraviny, cestá, cestá na koláče, cestoviny, celozrnné cestoviny, cigória (endívia) ako kávová náhradka, rafinovaný cukor, hnedý rafinovaný cukor, trstinový cukor, cukríky, cukrovinky, čaj, čokoláda, čokoládové nápoje, droždie, droždie do cesta, droždie neaktívne (ako dochucovadlo), extrakty, extrudované obilniny, jedlá z fazule, glukóza na ľudskú spotrebu, granulované obilniny, horčica, horčicová múčka, chaluhy (vodné riasy), chlieb, chuťové prísady, jedlá z jačmeňa, lúpaný jačmeň, mletý jačmeň, jemné pečivo, kakao, kakaové nápoje, kandis ako potrava, kapary, karamelky, karí, káva, kávové náhradky na báze rastlín, kávové nápoje, kávové príchuti, kávovinové náhradky, kečup, keksy, klinčeky (korenie), koláče s plnkou, konzervačná soľ, korenie, koreniny, krupica, krúpy na ľudskú spotrebu, kuchynská soľ, mletá kukurica, pražená kukurica, kukuričná múka, kukuričné vločky, kukuričný škrob, kurkuma ako potrava, kuskus, ľad na osvieženie, lepok, lístkové cesto, obilninové lupienky (vločky), majonéza, makaróny, maltóza, mandľová pasta, mandľové cukrovinky, marcipán, marináda (chuťové prísady), mandľová masa, tukové maslové cesto, materská kašička na ľudskú spotrebu, med, melasa, melasový sirup, mentol pre cukrárstvo, mentolové cukríky, mliečne čokoládové nápoje, mliečne kakaové nápoje, mliečne kávové nápoje, morská voda (na varenie), múčne potraviny, potravinárska múka, výrobky z múky, müsli, müsli tyčinky, kávovinové náhradky, čokoládové nápoje, kakaové nápoje, kávové nápoje, prísady do nápojov iné ako esencie, nátierky, nekysnutý chlieb, niťovky, nové korenie, oblátky, ocot, balené orechy, pražené orechy, solené orechy, ovocné želé, mletý ovos, ovsená kaša, ovsená múka, ovsená potrava, ovsené vločky, jedlé ozdoby na torty, palacinky, paprika (korenie), paradajková omáčka, pastilky (cukríky), paštétky, pečivo, pečivo (rožky), perníky (medovníky), pirohy, pivný ocot, pizza, pohánková múka, potravinárska múka, príchuti do potravín s výnimkou esencií a éterických olejov, škrobovité potraviny, pralinky, zmrzlinové prášky, prášok do pečiva, príchuti (arómy), príchuti do koláčov a zákuskov (s výnimkou éterických olejov), príchuti do nápojov (s výnimkou éterických olejov), príchuti do potravín (s výnimkou esencií a éterických olejov), príchuti (s výnimkou éterických olejov), prísady do zmrzlín (spojivá), propolis na ľudskú spotrebu, pšeničná múka, puding, kukuričné pukance, ravioli, ražná múka, rezance, ryža, ryžová múka, ságo, semená, sendviče, sladké drievka (cukrovinky), sladový výťažok ako potraviny, prírodné sladidlá, umelé sladidlá, sójová káva, sójová majonéza, sójová múka, sójová omáčka,

sójová omáčka Shoyu, sójová omáčka Teriyaki, sójová tatárska omáčka, sušené sójové klíčky, sójové oriešky, sójové texturáty, sójový dezert, sójový jogurt, kuchynská soľ, morská soľ, soľ na konzervovanie potravín, soľ s prídavkom mletých semien zeleru, balené strukoviny, konzervované strukoviny v náleve, pražené strukoviny, solené, korenené strukoviny, sucháre, sušienky (keksy, biskvity), šafrán (korenie), šalátové dresingy, šerbety (zmrzliny), škorica (korenie), škrob ako potrava, škrobové výrobky ako potrava, stužovače šľahačky, špagety, rajčinová šťava, šťavy (s výnimkou dresingov), tapioka, tapiokovа múka ako potrava, torty, vanilín (vanilková náhrada), vanilka (príchuť), včelia kašička na ľudskú spotrebu, kukuričné vločky, ovsené vločky, výrobky z kakaa, výrobky z obilnín, výrobky zo pšeničnej bielkoviny, výrobky zo sóje, výrobky z tofu, zahusťovacie prípravky na kuchynské použitie, jedlé ozdoby na zákusky, zákusky (koláče), príchuti do zákuskov, šalátové zálievky, zázvor, zeleninové prípravky ako kávové náhradky, zemiaková múčka na ľudskú spotrebu, zmrzlina, zvitky, sladké žemle, žuvačky.

31 - Algay (druh riasy), arašidy, borievky (plody), borovicové šišky, čerstvé záhradné bylinky, čerstvá cibuľa, citróny, citrusové ovocie, cukrová trstina, čakanka, čakankové hľuzy, chmeľ, chmeľové šišky, čerstvé egreše, čerstvá fazuľa, čerstvé gaštany, čerstvý hrach, čerstvé hrozno, jačmeň, jedlé korenie, surové kakaové bôby, kokosové orechy, kolové orechy, lieskové oriešky, struky rohovníka (svätojánsky chlieb), mandle (ovocie), matoliny (výlisky ovocia), mlato, mycélium (podhubie), obilie v nespracovanom stave, čerstvé olivy, orechy, otruby, čerstvé ovocie, ovos, paprika (rastlina), peľ (surovina), pomaranče, pór, pšenica, raž, rebarbora, repa, výlisky z repky, rohovník (plody), sezam, sójové bôby, hlávkový šalát, čerstvé šampiňóny, čerstvá šošovica, tekvica, uhorky, vinič (rastlina), čerstvé záhradné bylinky, čerstvá zelenina, čerstvé zemiaky, zrno (obilie), žihľava.

32 - Arašidové mlieko, citronády, nekvasený hroznový mušt, nealkoholický koktail, minerálne vody (nápoje), mandľové mlieko ako nápoj, mušty, nápoje izotonické, nealkoholické nápoje, prípravky na výrobu nápojov, srvátkové nápoje, nápoje z nealkoholických štiav, nealkoholické výťažky z ovocia, orechy, orgeada (nealkoholický nápoj), ovocné šťavy, nealkoholické nápoje z ovocných štiav, nealkoholické ovocné výťažky, ovsené mlieko (ako nápoj), paradajková šťava (nápoj), príchuti na výrobu nápojov, sirupy na výrobu malinoviek, sirupy na výrobu nápojov, sóda, sójové mlieko (ako nápoj), srvátkové nápoje, stolové vody, sýtená voda, šerbety (sladené ovocné nápoje), ovocné šťavy, sódová voda, lítna voda, zázvorové pivo, zeleninové šťavy.

39 - Balenie tovaru.

(540)

(591) zelená,biela

(731) ALFA BIO, s. r. o., Horná 37, 974 00 Banská Bystrica, SK;

---

(210) 915-2001

(220) 20.03.2001

7 (511) 29, 30, 31, 32, 39

(511) 29 - Arašidové maslo, spracované arašidy, bielkoviny ako potrava, bujóny (vývary), konzervovaná cibuľa, výťažky z chaluhy ako potrava, datle, ovocná dreň, džemy, konzervovaná fazuľa, konzervovaný hrach, zemiakové hranolčeky, hrozienka, jedlá želatína, jedlé oleje, jedlé tuky, jogurt, kakaové maslo, kandizované ovocie, kazeín ako potrava, kefír, kokos sušený, kokosové maslo, kokosový olej, kokosový tuk, bujónové koncentráty, koncentrované vývary, konzervy s ovocím, konzervy so zeleninou, kukuričný olej, kumys (mliečny nápoj), kyslá kapusta, zemiakové lupienky, spracované mandle, margarín, marmeláda, maslo, arašidové maslo, kakaové maslo, kokosové maslo, miso (vykvasená sójová kaša), mliečne nápoje (s vysokým obsahom mlieka), mliečne výrobky, mlieko, mrazené ovocie, nakladaná zelenina, nakladané uhorky, nasolené potraviny, nátierky, natto (vykvasené sójové bôby), obložené pečivo (ako rýchle občerstvenie), okara (sójová drvina), jedlý olivový olej, konzervované olivy, spracované oriešky, balené ovocie, kandizované ovocie, ovocie (kompóty), konzervované ovocie, sušené ovocie, zavárané presladené ovocie, zavárané sladené ovocie, ovocná dreň, ovocné rôsoly, ovocné šaláty, ovocné šupky, palmové orechy, jedlý palmový olej, za studena lisované panenské oleje, paradajková šťava na varenie, paradajkový pretlak, pektín na ľudskú spotrebu, peľ ako potrava, polievky, prípravky na výrobu polievok, solené potraviny, presladené ovocie (naložené v cukre), proteín na ľudskú spotrebu, jedlý repkový olej, sezamový olej, jedlý slnečnicový olej, smotana, sójové bôby (konzervované ako potrava), srvátka, sušené ovocie, sušené vajcia, syridlo, syry, ovocné šaláty, zeleninové šaláty, konzervované šampiňóny, šľahačka, konzervovaná šošovica, zeleninové šťavy na varenie, tekvicový olej, tempeh (fermentovaný výrobok zo sóje), polotovary z tofu, nátierkyz tofu, saláma z tofu, výrobky z tofu, kokosový tuk, tukové nátierky na chlieb, tukové substancie na výrobu jedlých tukov, údeniny, vajcia, sušené vajcia, vývary (bujóny), yuba (sušená koža zo sójového mlieka), záhradné bylinky, zázvorový džem, konzervovaná zelenina, mrazená zelenina, sušená zelenina, varená zelenina, zelenina v štipľavom náleve, zeleninové polievky, prípravky na zeleninové polievky, zeleninové šaláty, zeleninové šťavy na varenie, zemiakové lupienky, jedlá želatína.

30 - Aníz (semená), arašidové cukrovinky, aromatické prípravky do potravín, badián, bezlepkové potraviny, cereálne potraviny, cestá, cestá na koláče, cestoviny, celozrnné cestoviny, cigória (endívia) ako kávová náhradka, rafinovaný cukor, hnedý rafinovaný cukor, trstinový cukor, cukríky, cukrovinky, čaj, čokoláda, čokoládové nápoje, droždie, droždie do cesta, droždie neaktívne (ako dochucovadlo), extrakty, extrudované obilniny, jedlá z fazule, glukóza na ľudskú spot-

rebu, granulované obilniny, horčica, horčicová múčka, chaluhy (vodné riasy), chlieb, chuťové prísady, jedlá z jačmeňa, lúpaný jačmeň, mletý jačmeň, jemné pečivo, kakao, kakaové nápoje, kandis ako potrava, kapary, karamelky, karí, káva, kávové náhradky na báze rastlín, kávové nápoje, kávové príchuti, kávovinové náhradky, kečup, keksy, klinčeky (korenie), koláče s plnkou, konzervačná soľ, korenie, koreniny, krupica, krúpy na ľudskú spotrebu, kuchynská soľ, mletá kukurica, pražená kukurica, kukuričná múka, kukuričné vločky, kukuričný škrob, kurkuma ako potrava, kuskus, ľad na osvieženie, lepok, lístkové cesto, obilninové lupienky (vločky), majonéza, makaróny, maltóza, mandľová pasta, mandľové cukrovinky, marcipán, marináda (chuťové prísady), mandľová masa, tukové maslové cesto, materská kašička na ľudskú spotrebu, med, melasa, melasový sirup, mentol pre cukrárstvo, mentolové cukríky, mliečne čokoládové nápoje, mliečne kakaové nápoje, mliečne kávové nápoje, morská voda (na varenie), múčne potraviny, potravinárska múka, výrobky z múky, müsli, müsli tyčinky, kávovinové náhradky, čokoládové nápoje, kakaové nápoje, kávové nápoje, prísady do nápojov iné ako esencie, nátierky, nekysnutý chlieb, niťovky, nové korenie, oblátky, ocot, balené orechy, pražené orechy, solené orechy, ovocné želé, mletý ovos, ovsená kaša, ovsená múka, ovsená potrava, ovsené vločky, jedlé ozdoby na torty, palacinky, paprika (korenie), paradajková omáčka, pastilky (cukríky), paštétky, pečivo, pečivo (rožky), perníky (medovníky), pirohy, pivný ocot, pizza, pohánková múka, potravinárska múka, príchuti do potravín s výnimkou esencií a éterických olejov, škrobovité potraviny, pralinky, zmrzlinové prášky, prášok do pečiva, príchuti (arómy), príchuti do koláčov a zákuskov (s výnimkou éterických olejov), príchuti do nápojov (s výnimkou éterických olejov), príchuti do potravín (s výnimkou esencií a éterických olejov), príchuti (s výnimkou éterických olejov), prísady do zmrzlín (spojivá), propolis na ľudskú spotrebu, pšeničná múka, puding, kukuričné pukance, ravioli, ražná múka, rezance, ryža, ryžová múka, ságo, semená, sendviče, sladké drievka (cukrovinky), sladový výťažok ako potraviny, prírodné sladidlá, umelé sladidlá, sójová káva, sójová majonéza, sójová múka, sójová omáčka, sójová omáčka Shoyu, sójová omáčka Teriyaki, sójová tatárska omáčka, sušené sójové klíčky, sójové oriešky, sójové texturáty, sójový dezert, sójový jogurt, kuchynská soľ, morská soľ, soľ na konzervovanie potravín, soľ s prídavkom mletých semien zeleru, balené strukoviny, konzervované strukoviny v náleve, pražené strukoviny solené, korenené strukoviny, sucháre, sušienky (keksy, biskvity), šafran (korenie), šalátové dresingy, šerbety (zmrzliny), škorica (korenie), škrob ako potrava, škrobové výrobky ako potrava, stužovače šľahačky, špagety, rajčinová šťava, šťavy (s výnimkou dresingov), tapioka, tapiokova múka ako potrava, torty, vanilín (vanilková náhrada), vanilka (príchuť), včelia kašička na ľudskú spotrebu, kukuričné vločky, ovsené vločky, výrobky z kakaa, výrobky z obilnín, výrobky zo pšeničnej bielkoviny, výrobky zo sóje, výrobky z tofu, zahusťovacie prípravky na kuchynské použitie, jedlé ozdoby na zákusky, zákusky (koláče), príchuti do zákuskov, šalátové zálievky, zázvor, zeleninové prípravky ako kávové náhradky, zemiaková múčka na ľudskú spotrebu, zmrzlina, zvitky, sladké žemle, žuvačky.

31 - Algy (druh riasy), arašidy, borievky (plody), borovicové šišky, čerstvé záhradné bylinky, čerstvá cibuľa, citróny, citrusové ovocie, cukrová trstina, čakanka, čakankové hľuzy, chmeľ, chmeľové šišky, čerstvé egreše, čerstvá fazuľa, čerstvé gaštany, čerstvý hrach, čerstvé hrozno, jačmeň, jedlé korenie, surové kakaové bôby, kokosové orechy, kolové orechy, lieskové oriešky, struky rohovníka (svätojánsky chlieb), mandle (ovocie), matoliny (výlisky ovocia), mláto, mycélium (podhubie), obilie v nespracovanom stave, čerstvé olivy, orechy, otruby, čerstvé ovocie, ovos, paprika (rastlina), peľ (surovina), pomaranče, pór, pšenica, raž, rebarbora, repa, výlisky z repky, rohovník (plody), sezam, sójové bôby, hlávkový šalát, čerstvé šampiňóny, čerstvá šošovica, tekvica, uhorky, vinič (rastlina), čerstvé záhradné bylinky, čerstvá zelenina, čerstvé zemiaky, zrno (obilie), žihľava.

32 - Arašidové mlieko, citronády, nekvasený hroznový mušt, nealkoholický koktail, minerálne vody (nápoje), mandľové mlieko ako nápoj, mušty, nápoje izotonické, nealkoholické nápoje, prípravky na výrobu nápojov, srvátkové nápoje, nápoje z nealkoholických štiav, nealkoholické výťažky z ovocia, orechy, orgeada (nealkoholický nápoj), ovocné šťavy, nealkoholické nápoje z ovocných štiav, nealkoholické ovocné výťažky, ovsené mlieko (ako nápoj), paradajková šťava (nápoj), príchuti na výrobu nápojov, sirupy na výrobu malinoviek, sirupy na výrobu nápojov, sóda, sójové mlieko (ako nápoj), srvátkové nápoje, stolové vody, sýtená voda, šerbety (sladené ovocné nápoje), ovocné šťavy, sódová voda, lítna voda, zázvorové pivo, zeleninové šťavy.

39 - Balenie tovaru.

(540)

(591) zelená, biela

(731) ALFA BIO, s. r. o., Horná 37, 974 00 Banská Bystrica, SK;

---

(210) 916-2001

(220) 20.03.2001

7 (511) 29, 30, 31, 32, 39

(511) 29 - Arašidové maslo, spracované arašidy, bielkoviny ako potrava, bujóny (vývary), konzervovaná cibuľa, výťažky z chaluhy ako potrava, datle, ovocná dreň, džemy, konzervovaná fazuľa, konzervovaný hrach, zemiakové hranočelky, hrozienka, jedlá želatína, jedlé oleje, jedlé tuky, jogurt, kakaové maslo, kandizované ovocie, kazeín ako potrava, kefír, kokos sušený, kokosové maslo, kokosový olej, kokosový tuk, bujónové koncentráty, koncentrované vývary, konzervy s ovocím, konzervy so zeleninou, kukuričný olej, kumys (mliečny nápoj), kyslá kapusta, zemiakové lupienky, spracované mandle, margarín, mar-

meláda, maslo, arašidové maslo, kakaové maslo, kokosové maslo, miso (vykvasená sójová kaša), mliečne nápoje (s vysokým obsahom mlieka), mliečne výrobky, mlieko, mrazené ovocie, nakladaná zelenina, nakladané uhorky, nasolené potraviny, nátierky, natto (vykvasené sójové bôby), obložené pečivo (ako rýchle občerstvenie), okara (sójová drvina), jedlý olivový olej, konzervované olivy, spracované oriešky, balené ovocie, kandizované ovocie, ovocie (kompóty), konzervované ovocie, sušené ovocie, zavárané presladené ovocie, zavárané sladené ovocie, ovocná dreň, ovocné rôsoly, ovocné šaláty, ovocné šupky, palmové orechy, jedlý palmový olej, za studena lisované panenské oleje, paradajková šťava na varenie, paradajkový pretlak, pektín na ľudskú spotrebu, peľ ako potrava, polievky, prípravky na výrobu polievok, solené potraviny, presladené ovocie (naložené v cukre), proteín na ľudskú spotrebu, jedlý repkový olej, sezamový olej, jedlý slnečnicový olej, smotana, sójové bôby (konzervované ako potrava), srvátka, sušené ovocie, sušené vajcia, syridlo, syry, ovocné šaláty, zeleninové šaláty, konzervované šampiňóny, šľahačka, konzervovaná šošovica, zeleninové šťavy na varenie, tekvicový olej, tempeh (fermentovaný výrobok zo sóje), polotovary z tofu, nátierky z tofu, saláma z tofu, výrobky z tofu, kokosový tuk, tukové nátierky na chlieb, tukové substancie na výrobu jedlých tukov, údeniny, vajcia, sušené vajcia, vývary (bujóny), yuba (sušená koža zo sójového mlieka), záhradné bylinky, zázvorový džem, konzervovaná zelenina, mrazená zelenina, sušená zelenina, varená zelenina, zelenina v štipľavom náleve, zeleninové polievky, prípravky na zeleninové polievky, zeleninové šaláty, zeleninové šťavy na varenie, zemiakové lupienky, jedlá želatína .

30 - Aníz (semená), arašidové cukrovinky, aromatické prípravky do potravín, badián, bezlepkové potraviny, cereálne potraviny, cestá, cestá na koláče, cestoviny, celozrnné cestoviny, cigória (endívia) ako kávová náhradka, rafinovaný cukor, hnedý rafinovaný cukor, trstinový cukor, cukríky, cukrovinky, čaj, čokoláda, čokoládové nápoje, droždie, droždie do cesta, droždie neaktívne (ako dochucovadlo), extrakty, extrudované obilniny, jedlá z fazule, glukóza na ľudskú spotrebu, granulované obilniny, horčica, horčicová múčka, chaluhy (vodné riasy), chlieb, chuťové prísady, jedlá z jačmeňa, lúpaný jačmeň, mletý jačmeň, jemné pečivo, kakao, kakaové nápoje, kandis ako potrava, kapary, karamelky, karí, káva, kávové náhradky na báze rastlín, kávové nápoje, kávové príchuti, kávovinové náhradky, kečup, keksy, klinčeky (korenie), koláče s plnkou, konzervačná soľ, korenie, koreniny, krupica, krúpy na ľudskú spotrebu, kuchynská soľ, mletá kukurica, pražená kukurica, kukuričná múka, kukuričné vločky, kukuričný škrob, kurkuma ako potrava, kuskus, ľad na osvieženie, lepok, lístkové cesto, obilninové lupienky (vločky), majonéza, makaróny, maltóza, mandľová pasta, mandľové cukrovinky, marcipán, marináda (chuťové prísady), mandľová masa, tukové maslové cesto, materská kašička na ľudskú spotrebu, med, melasa, melasový sirup, mentol pre cukrárstvo, mentolové cukríky, mliečne čokoládové nápoje, mliečne kakaové nápoje, mliečne kávové nápoje, morská voda (na varenie), múčne potraviny, potravinárska múka, výrobky z múky, müsli, müsli tyčinky, kávovinové náhradky, čokoládové nápoje, kakaové nápoje, kávové nápoje, prísady do nápojov iné ako esencie, nátierky, nekysnutý chlieb, niťovky, nové korenie, oblátky, ocot, balené orechy, pražené orechy, solené orechy, ovocné želé, mletý ovos, ovsená kaša, ovsená múka, ovsená potrava, ovsené vločky, jedlé ozdoby na torty, palacinky, paprika (korenie), paradajková omáčka, pastilky (cukríky), paštétky, pečivo, pečivo (rožky), perníky (medovníky), pirohy, pivný ocot, pizza, pohánková múka, potravinárska múka, príchuti do potravín s výnimkou esencií a éterických olejov, škrobovité potraviny, pralinky, zmrzlinové prášky, prášok do pečiva, príchuti (arómy), príchuti do koláčov a zákuskov (s výnimkou éterických olejov), príchuti do nápojov (s výnimkou éterických olejov), príchuti do potravín (s výnimkou esencií a éterických olejov), príchuti (s výnimkou éterických olejov), prísady do zmrzlín (spojivá), propolis na ľudskú spotrebu, pšeničná múka, puding, kukuričné pukance, ravioli, ražná múka, rezance, ryža, ryžová múka, ságo, semená, sendviče, sladké drievka (cukrovinky), sladový výťažok ako potraviny, prírodné sladidlá, umelé sladidlá, sójová káva, sójová majonéza, sójová múka, sójová omáčka, sójová omáčka Shoyu, sójová omáčka Teriyaki, sójová tatárska omáčka, sušené sójové klíčky, sójové oriešky, sójové texturáty, sójový dezert, sójový jogurt, kuchynská soľ, morská soľ, soľ na konzervovanie potravín, soľ s prídavkom mletých semien zeleru, balené strukoviny, konzervované strukoviny v náleve, pražené strukoviny solené, korenené strukoviny, sucháre, sušienky (keksy, biskvity), šafran (korenie), šalátové dresingy, šerbety (zmrzliny), škorica (korenie), škrob ako potrava, škrobové výrobky ako potrava, stužovače šľahačky, špagety, rajčinová šťava, šťavy (s výnimkou dresingov), tapioka, tapioková múka ako potrava, torty, vanilín (vanilková náhrada), vanilka (príchuť), včelia kašička na ľudskú spotrebu, kukuričné vločky, ovsené vločky, výrobky z kakaa, výrobky z obilnín, výrobky zo pšeničnej bielkoviny, výrobky zo sóje, výrobky z tofu, zahusťovacie prípravky na kuchynské použitie, jedlé ozdoby na zákusky, zákusky (koláče), príchuti do zákuskov, šalátové zálievky, zázvor, zeleninové prípravky ako kávové náhradky, zemiaková múčka na ľudskú spotrebu, zmrzlina, zvitky, sladké žemle, žuvačky.

31 - Algy (druh riasy), arašidy, borievky (plody), borovicové šišky, čerstvé záhradné bylinky, čerstvá cibuľa, citróny, citrusové ovocie, cukrová trstina, čakanka, čakankové hľuzy, chmeľ, chmeľové šišky, čerstvé egreše, čerstvá fazuľa, čerstvé gaštany, čerstvý hrach, čerstvé hrozno, jačmeň, jedlé korenie, surové kakaové bôby, kokosové orechy, kolové orechy, lieskové oriešky, struky rohovníka (svätojánsky chlieb), mandle (ovocie), matoliny (výlisky ovocia), mláto, mycélium (podhubie), obilie v nespracovanom stave, čerstvé olivy, orechy, otruby, čerstvé ovocie, ovos, paprika (rastlina), peľ (surovina), pomaranče, pór, pšenica, raž, rebarbora, repa, výlisky z repky, rohovník (plody), sezam, sójové bôby, hlávkový šalát, čerstvé šampiňóny, čerstvá šošovica, tekvica, uhorky, vinič (rastlina), čerstvé záhradné

bylinky, čerstvá zelenina, čerstvé zemiaky, zrno (obilie), žihľava.
32 - Arašidové mlieko, citronády, nekvasený hroznový mušt, nealkoholický koktail, minerálne vody (nápoje), mandľové mlieko ako nápoj, mušty, nápoje izotonické, nealkoholické nápoje, prípravky na výrobu nápojov, srvátkové nápoje, nápoje z nealkoholických štiav, nealkoholické výťažky z ovocia, orechy, orgeada (nealkoholický nápoj), ovocné šťavy, nealkoholické nápoje z ovocných štiav, nealkoholické ovocné výťažky, ovsené mlieko (ako nápoj), paradajková šťava (nápoj), príchuti na výrobu nápojov, sirupy na výrobu malinoviek, sirupy na výrobu nápojov, sóda, sójové mlieko (ako nápoj), srvátkové nápoje, stolové vody, sýtená voda, šerbety (sladené ovocné nápoje), ovocné šťavy, sódová voda, lítna voda, zázvorové pivo, zeleninové šťavy.
39 - Balenie tovaru.

(540) ALFA BIO

(731) ALFA BIO, s. r. o., Horná 37, 974 00 Banská Bystrica, SK;

---

(210) 917-2001

(220) 20.03.2001

7 (511) 29, 30, 31, 32, 39

(511) 29 - Arašidové maslo, spracované arašidy, bielkoviny ako potrava, bujóny (vývary), konzervovaná cibuľa, výťažky z chaluhy ako potrava, datle, ovocná dreň, džemy, konzervovaná fazuľa, konzervovaný hrach, zemiakové hranolčeky, hrozienka, jedlá želatína, jedlé oleje, jedlé tuky, jogurt, kakaové maslo, kandizované ovocie, kazeín ako potrava, kefír, kokos sušený, kokosové maslo, kokosový olej, kokosový tuk, bujónové koncentráty, koncentrované vývary, konzervy s ovocím, konzervy so zeleninou, kukuričný olej, kumys (mliečny nápoj), kyslá kapusta, zemiakové lupienky, spracované mandle, margarín, marmeláda, maslo, arašidové maslo, kakaové maslo, kokosové maslo, miso (vykvasená sójová kaša), mliečne nápoje (s vysokým obsahom mlieka), mliečne výrobky, mlieko, mrazené ovocie, nakladaná zelenina, nakladané uhorky, nasolené potraviny, nátierky, natto (vykvasené sójové bôby), obložené pečivo (ako rýchle občerstvenie), okara (sójová drvina), jedlý olivový olej, konzervované olivy, spracované oriešky, balené ovocie, kandizované ovocie, ovocie (kompóty), konzervované ovocie, sušené ovocie, zavárané presladené ovocie, zavárané sladené ovocie, ovocná dreň, ovocné rôsoly, ovocné šaláty, ovocné šupky, palmové orechy, jedlý palmový olej, za studena lisované panenské oleje, paradajková šťava na varenie, paradajkový pretlak, pektín na ľudskú spotrebu, peľ ako potrava, polievky, prípravky na výrobu polievok, solené potraviny, presladené ovocie (naložené v cukre), proteín na ľudskú spotrebu, jedlý repkový olej, sezamový olej, jedlý slnečnicový olej, smotana, sójové bôby (konzervované ako potrava), srvátka, sušené ovocie, sušené vajcia, syridlo, syry, ovocné šaláty, zeleninové šaláty, konzervované šampiňóny, šľahačka, konzervovaná šošovica, zeleninové šťavy na varenie, tekvicový olej, tempeh (fermentovaný výrobok zo sóje), polotovary z tofu, nátierky z tofu, saláma z tofu, výrobky z tofu, kokosový tuk, tukové nátierky na chlieb, tukové substancie na výrobu jedlých tukov, údeniny, vajcia, sušené vajcia, vývary (bujóny), yuba (sušená koža zo sójového mlieka), záhradné bylinky, zázvorový džem, konzervovaná zelenina, mrazená zelenina, sušená zelenina, varená zelenina, zelenina v štipľavom náleve, zeleninové polievky, prípravky na zeleninové polievky, zeleninové šaláty, zeleninové šťavy na varenie, zemiakové lupienky, jedlá želatína .
30 - Aníz (semená), arašidové cukrovinky, aromatické prípravky do potravín, badián, bezlepkové potraviny, cereálne potraviny, cestá, cestá na koláče, cestoviny, celozrnné cestoviny, cigória (endívia) ako kávová náhradka, rafinovaný cukor, hnedý rafinovaný cukor, trstinový cukor, cukríky, cukrovinky, čaj, čokoláda, čokoládové nápoje, droždie, droždie do cesta, droždie neaktívne (ako dochucovadlo), extrakty, extrudované obilniny, jedlá z fazule, glukóza na ľudskú spotrebu, granulované obilniny, horčica, horčicová múčka, chaluhy (vodné riasy), chlieb, chuťové prísady, jedlá z jačmeňa, lúpaný jačmeň, mletý jačmeň, jemné pečivo, kakao, kakaové nápoje, kandis ako potrava, kapary, karamelky, karí, káva, kávové náhradky na báze rastlín, kávové nápoje, kávové príchuti, kávovinové náhradky, kečup, keksy, klinčeky (korenie), koláče s plnkou, konzervačná soľ, korenie, koreniny, krupica, krúpy na ľudskú spotrebu, kuchynská soľ, mletá kukurica, pražená kukurica, kukuričná múka, kukuričné vločky, kukuričný škrob, kurkuma ako potrava, kuskus, ľad na osvieženie, lepok, lístkové cesto, obilninové lupienky (vločky), majonéza, makaróny, maltóza, mandľová pasta, mandľové cukrovinky, marcipán, marináda (chuťové prísady), mandľová masa, tukové maslové cesto, materská kašička na ľudskú spotrebu, med, melasa, melasový sirup, mentol pre cukrárstvo, mentolové cukríky, mliečne čokoládové nápoje, mliečne kakaové nápoje, mliečne kávové nápoje, morská voda (na varenie), múčne potraviny, potravinárska múka, výrobky z múky, müsli, müsli tyčinky, kávovinové náhradky, čokoládové nápoje, kakaové nápoje, kávové nápoje, prísady do nápojov iné ako esencie, nátierky, nekysnutý chlieb, niťovky, nové korenie, oblátky, ocot, balené orechy, pražené orechy, solené orechy, ovocné želé, mletý ovos, ovsená kaša, ovsená múka, ovsená potrava, ovsené vločky, jedlé ozdoby na torty, palacinky, paprika (korenie), paradajková omáčka, pastilky (cukríky), paštétky, pečivo, pečivo (rožky), perníky (medovníky), pirohy, pivný ocot, pizza, pohánková múka, potravinárska múka, príchuti do potravín s výnimkou esencií a éterických olejov, škrobovité potraviny, pralinky, zmrzlinové prášky, prášok do pečiva, príchuti (arómy), príchuti do koláčov a zákuskov (s výnimkou éterických olejov), príchuti do nápojov (s výnimkou éterických olejov), príchuti do potravín (s výnimkou esencií a éterických olejov), príchuti (s výnimkou éterických olejov), prísady do zmrzlín (spojivá), propolis na ľudskú spotrebu, pšeničná múka, puding, kukuričné pukance, ravioli, ražná múka, rezance, ryža, ryžová múka, ságo, semená, sendviče, sladké drievka (cukrovinky), sladový výťažok ako potraviny, prírodné sladidlá, umelé sladidlá , sójová káva, sójová majonéza, sójová múka, sójová omáčka, sójová omáčka Shoyu, sójová omáčka Teriyaki, sójová tatárska omáčka, sušené sójové klíčky, só-

jové oriešky, sójové texturáty, sójový dezert, sójový jogurt, kuchynská soľ, morská soľ, soľ na konzervovanie potravín, soľ s prídavkom mletých semien zeleru, balené strukoviny, konzervované strukoviny v náleve, pražené strukoviny solené, korenené strukoviny, suchárе, sušienky (keksy, biskvity), šafran (korenie), šalátové dresingy, šerbety (zmrzliny), škorica (korenie), škrob ako potrava, škrobové výrobky ako potrava, stužovače šľahačky, špagety, rajčinová šťava, šťavy (s výnimkou dresingov), tapioka, tapiokovа múka ako potrava, torty, vanilín (vanilková náhrada), vanilka (príchuť), včelia kašička na ľudskú spotrebu, kukuričné vločky, ovsené vločky , výrobky z kakaa, výrobky z obilnín, výrobky zo pšeničnej bielkoviny, výrobky zo sóje, výrobky z tofu, zahusťovacie prípravky na kuchynské použitie, jedlé ozdoby na zákusky, zákusky (koláče), príchuti do zákuskov, šalátové zálievky, zázvor, zeleninové prípravky ako kávové náhradky, zemiaková múčka na ľudskú spotrebu, zmrzlina, zvitky, sladké žemle, žuvačky.

31 - Algy (druh riasy), arašidy, borievky (plody), borovicové šišky, čerstvé záhradné bylinky, čerstvá cibuľa, citróny, citrusové ovocie, cukrová trstina, čakanka, čakankové hľuzy, chmeľ, chmeľové šišky, čerstvé egreše, čerstvá fazuľa, čerstvé gaštany, čerstvý hrach, čerstvé hrozno, jačmeň, jedlé korenie, surové kakaové bôby, kokosové orechy, kolové orechy, lieskové oriešky, struky rohovníka (svätojánsky chlieb), mandle (ovocie), matoliny (výlisky ovocia), mláto, mycélium (podhubie), obilie v nespracovanom stave, čerstvé olivy, orechy, otruby, čerstvé ovocie, ovos, paprika (rastlina), peľ (surovina), pomaranče, pór, pšenica, raž, rebarbora, repa, výlisky z repky, rohovník (plody), sezam, sójové bôby, hlávkový šalát, čerstvé šampiňóny, čerstvá šošovica, tekvica, uhorky, vinič (rastlina), čerstvé záhradné bylinky, čerstvá zelenina, čerstvé zemiaky, zrno (obilie), žihľava.

32 - Arašidové mlieko, citronády, nekvasený hroznový mušt , nealkoholický koktail, minerálne vody (nápoje), mandľové mlieko ako nápoj, mušty, nápoje izotonické, nealkoholické nápoje, prípravky na výrobu nápojov, srvátkové nápoje, nápoje z nealkoholických štiav, nealkoholické výťažky z ovocia, orechy, orgeada (nealkoholický nápoj), ovocné šťavy, nealkoholické nápoje z ovocných štiav, nealkoholické ovocné výťažky, ovsené mlieko (ako nápoj), paradajková šťava (nápoj), príchuti na výrobu nápojov, sirupy na výrobu malinoviek, sirupy na výrobu nápojov, sóda, sójové mlieko (ako nápoj), srvátkové nápoje, stolové vody, sýtená voda, šerbety (sladené ovocné nápoje), ovocné šťavy, sódová voda, lítna voda, zázvorové pivo, zeleninové šťavy.

39 - Balenie tovaru.

(540)

(591) zelená, biela

(731) ALFA BIO, s. r. o., Horná 37, 974 00 Banská Bystrica, SK;

---

(210) 918-2001

(220) 20.03.2001

7 (511) 29, 30, 31, 32, 39

(511) 29 - Arašidové maslo, spracované arašidy, bielkoviny ako potrava, bujóny (vývary), konzervovaná cibuľa, výťažky z chaluhy ako potrava, datle, ovocná dreň, džemy, konzervovaná fazuľa, konzervovaný hrach, zemiakové hranolčeky, hrozienka, jedlá želatína, jedlé oleje, jedlé tuky, jogurt, kakaové maslo, kandizované ovocie, kazeín ako potrava, kefír, kokos sušený, kokosové maslo, kokosový olej, kokosový tuk, bujónové koncentráty, koncentrované vývary, konzervy s ovocím, konzervy so zeleninou, kukuričný olej, kumys (mliečny nápoj), kyslá kapusta, zemiakové lupienky, spracované mandle, margarín, marmeláda, maslo, arašidové maslo, kakaové maslo, kokosové maslo, miso (vykvasená sójová kaša), mliečne nápoje (s vysokým obsahom mlieka), mliečne výrobky, mlieko, mrazené ovocie, nakladaná zelenina, nakladané uhorky, nasolené potraviny, nátierky, natto (vykvasené sójové bôby), obložené pečivo (ako rýchle občerstvenie), okara (sójová drvina), jedlý olivový olej, konzervované olivy, spracované oriešky, balené ovocie, kandizované ovocie, ovocie (kompóty), konzervované ovocie, sušené ovocie, zavárané presladené ovocie, zavárané sladené ovocie, ovocná dreň, ovocné rôsoly, ovocné šaláty, ovocné šupky, palmové orechy, jedlý palmový olej, za studena lisované panenské oleje, paradajková šťava na varenie, paradajkový pretlak, pektín na ľudskú spotrebu, peľ ako potrava, polievky, prípravky na výrobu polievok, solené potraviny, presladené ovocie (naložené v cukre), proteín na ľudskú spotrebu, jedlý repkový olej, sezamový olej, jedlý slnečnicový olej, smotana, sójové bôby (konzervované ako potrava), srvátka, sušené ovocie, sušené vajcia, syridlo, syry, ovocné šaláty, zeleninové šaláty, konzervované šampiňóny, šľahačka, konzervovaná šošovica, zeleninové šťavy na varenie, tekvicový olej, tempeh (fermentovaný výrobok zo sóje), polotovary z tofu, nátierky z tofu, saláma z tofu, výrobky z tofu, kokosový tuk, tukové nátierky na chlieb, tukové substancie na výrobu jedlých tukov, údeniny, vajcia, sušené vajcia, vývary (bujóny), yuba (sušená koža zo sójového mlieka), záhradné bylinky, zázvorový džem, konzervovaná zelenina, mrazená zelenina, sušená zelenina, varená zelenina, zelenina v štipľavom náleve, zeleninové polievky, prípravky na zeleninové polievky, zeleninové šaláty, zeleninové šťavy na varenie, zemiakové lupienky, jedlá želatína .

30 - Aníz (semená), arašidové cukrovinky, aromatické prípravky do potravín, badián, bezlepkové potraviny, cereálne potraviny, cestá, cestá na koláče, cestoviny, celozrnné cestoviny, cigória (endívia) ako kávová náhradka, rafinovaný cukor, hnedý rafinovaný cukor, trstinový cukor, cukríky, cukrovinky, čaj, čokoláda, čokoládové nápoje, droždie, droždie do cesta, droždie neaktívne (ako dochucovadlo), extrakty, extrudované obilniny, jedlá z fazule, glukóza na ľudskú spot-

rebu, granulované obilniny, horčica, horčicová múčka, chaluhy (vodné riasy), chlieb, chuťové prísady, jedlá z jačmeňa, lúpaný jačmeň, mletý jačmeň, jemné pečivo, kakao, kakaové nápoje, kandis ako potrava, kapary, karamelky, karí, káva, kávové náhradky na báze rastlín, kávové nápoje, kávové príchuti, kávovinové náhradky, kečup, keksy, klinčeky (korenie), koláče s plnkou, konzervačná soľ, korenie, koreniny, krupica, krúpy na ľudskú spotrebu, kuchynská soľ, mletá kukurica, pražená kukurica, kukuričná múka, kukuričné vločky, kukuričný škrob, kurkuma ako potrava, kuskus, ľad na osvieženie, lepok, lístkové cesto, obilninové lupienky (vločky), majonéza, makaróny, maltóza, mandľová pasta, mandľové cukrovinky, marcipán, marináda (chuťové prísady), mandľová masa, tukové maslové cesto, materská kašička na ľudskú spotrebu, med, melasa, melasový sirup, mentol pre cukrárstvo, mentolové cukríky, mliečne čokoládové nápoje, mliečne kakaové nápoje, mliečne kávové nápoje, morská voda (na varenie), múčne potraviny, potravinárska múka, výrobky z múky, müsli, müsli tyčinky, kávovinové náhradky, čokoládové nápoje, kakaové nápoje, kávové nápoje, prísady do nápojov iné ako esencie, nátierky, nekysnutý chlieb, niťovky, nové korenie, oblátky, ocot, balené orechy, pražené orechy, solené orechy, ovocné želé, mletý ovos, ovsená kaša, ovsená múka, ovsená potrava, ovsené vločky, jedlé ozdoby na torty, palacinky, paprika (korenie), paradajková omáčka, pastilky (cukríky), paštétky, pečivo, pečivo (rožky), perníky (medovníky), pirohy, pivný ocot, pizza, pohánková múka, potravinárska múka, príchuti do potravín s výnimkou esencií a éterických olejov, škrobovité potraviny, pralinky, zmrzlinové prášky, prášok do pečiva, príchuti (arómy), príchuti do koláčov a zákuskov (s výnimkou éterických olejov), príchuti do nápojov (s výnimkou éterických olejov), príchuti do potravín (s výnimkou esencií a éterických olejov), príchuti (s výnimkou éterických olejov), prísady do zmrzlín (spojivá), propolis na ľudskú spotrebu, pšeničná múka, puding, kukuričné pukance, ravioli, ražná múka, rezance, ryža, ryžová múka, ságo, semená, sendviče, sladké drievka (cukrovinky), sladový výťažok ako potraviny, prírodné sladidlá, umelé sladidlá, sójová káva, sójová majonéza, sójová múka, sójová omáčka, sójová omáčka Shoyu, sójová omáčka Teriyaki, sójová tatárska omáčka, sušené sójové klíčky, sójové oriešky, sójové texturáty, sójový dezert, sójový jogurt, kuchynská soľ, morská soľ, soľ na konzervovanie potravín, soľ s prídavkom mletých semien zeleru, balené strukoviny, konzervované strukoviny v náleve, pražené strukoviny solené, korenené strukoviny, suchárе, sušienky (keksy, biskvity), šafran (korenie), šalátové dresingy, šerbety (zmrzliny), škorica (korenie), škrob ako potrava, škrobové výrobky ako potrava, stužovače šľahačky, špagety, rajčinová šťava, šťavy (s výnimkou dresingov), tapioka, tapiokovа múka ako potrava, torty, vanilín (vanilková náhrada), vanilka (príchuť), včelia kašička na ľudskú spotrebu, kukuričné vločky, ovsené vločky, výrobky z kakaa, výrobky z obilnín, výrobky zo pšeničnej bielkoviny, výrobky zo sóje, výrobky z tofu, zahusťovacie prípravky na kuchynské použitie, jedlé ozdoby na zákusky, zákusky (koláče), príchuti do zákuskov, šalátové zálievky, zázvor, zeleninové prípravky ako kávové náhradky, zemiaková múčka na ľudskú spotrebu, zmrzlina, zvitky, sladké žemle, žuvačky.

31 - Algy (druh riasy), arašidy, borievky (plody), borovicové šišky, čerstvé záhradné bylinky, čerstvá cibuľa, citróny, citrusové ovocie, cukrová trstina, čakanka, čakankové hľuzy, chmeľ, chmeľové šišky, čerstvé egreše, čerstvá fazuľa, čerstvé gaštany, čerstvý hrach, čerstvé hrozno, jačmeň, jedlé korenie, surové kakaové bôby, kokosové orechy, kolové orechy, lieskové oriešky, struky rohovníka (svätojánsky chlieb), mandle (ovocie), matoliny (výlisky ovocia), mláto, mycélium (podhubie), obilie v nespracovanom stave, čerstvé olivy, orechy, otruby, čerstvé ovocie, ovos, paprika (rastlina), peľ (surovina), pomaranče, pór, pšenica, raž, rebarbora, repa, výlisky z repky, rohovník (plody), sezam, sójové bôby, hlávkový šalát , čerstvé šampiňóny, čerstvá šošovica, tekvica, uhorky, vinič (rastlina), čerstvé záhradné bylinky, čerstvá zelenina, čerstvé zemiaky, zrno (obilie), žihľava.

32 - Arašidové mlieko, citronády, nekvasený hroznový mušt, nealkoholický koktail, minerálne vody (nápoje), mandľové mlieko ako nápoj, mušty, nápoje izotonické, nealkoholické nápoje, prípravky na výrobu nápojov, srvátkové nápoje, nápoje z nealkoholických štiav, nealkoholické výťažky z ovocia, orechy, orgeada (nealkoholický nápoj), ovocné šťavy, nealkoholické nápoje z ovocných štiav, nealkoholické ovocné výťažky, ovsené mlieko (ako nápoj), paradajková šťava (nápoj), príchuti na výrobu nápojov, sirupy na výrobu malinoviek, sirupy na výrobu nápojov, sóda, sójové mlieko (ako nápoj), srvátkové nápoje, stolové vody, sýtená voda, šerbety (sladené ovocné nápoje), ovocné šťavy, sódová voda, lítna voda, zázvorové pivo, zeleninové šťavy.

39 - Balenie tovaru.

(540)

(731) ALFA BIO, s. r. o., Horná 37, 974 00 Banská Bystrica, SK;

---

(210) 919-2001
(220) 20.03.2001
7 (511) 29, 30, 31, 32, 39
(511) 29 - Arašidové maslo, spracované arašidy, bielkoviny ako potrava, bujóny (vývary), konzervovaná cibuľa, výťažky z chaluhy ako potrava, datle, ovocná dreň, džemy, konzervovaná fazuľa, konzervovaný hrach, zemiakové hranočeky, hrozienka, jedlá želatína, jedlé oleje, jedlé tuky, jogurt, kakaové maslo, kandizované ovocie, kazeín ako potrava, kefír, kokos sušený, kokosové maslo, kokosový olej, kokosový tuk, bujónové koncentráty, koncentrované vývary, konzervy s ovocím, konzervy so zeleninou, kukuričný olej, kumys (mliečny nápoj), kyslá kapusta, zemiakové lupienky, spracované mandle, margarín, marmeláda, maslo, arašidové maslo, kakaové maslo,

kokosové maslo, miso (vykvasená sójová kaša), mliečne nápoje (s vysokým obsahom mlieka), mliečne výrobky, mlieko, mrazené ovocie, nakladaná zelenina, nakladané uhorky, nasolené potraviny, nátierky, natto (vykvasené sójové bôby), obložené pečivo (ako rýchle občerstvenie), okara (sójová drvina), jedlý olivový olej, konzervované olivy, spracované oriešky, balené ovocie, kandizované ovocie, ovocie (kompóty), konzervované ovocie, sušené ovocie, zavárané presladené ovocie, zavárané sladené ovocie, ovocná dreň, ovocné rôsoly, ovocné šaláty, ovocné šupky, palmové orechy, jedlý palmový olej, za studena lisované panenské oleje, paradajková šťava na varenie, paradajkový pretlak, pektín na ľudskú spotrebu, peľ ako potrava, polievky, prípravky na výrobu polievok, solené potraviny, presladené ovocie (naložené v cukre), proteín na ľudskú spotrebu, jedlý repkový olej, sezamový olej, jedlý slnečnicový olej, smotana, sójové bôby (konzervované ako potrava), srvátka, sušené ovocie, sušené vajcia, syridlo, syry, ovocné šaláty, zeleninové šaláty, konzervované šampiňóny, šľahačka, konzervovaná šošovica, zeleninové šťavy na varenie, tekvicový olej, tempeh (fermentovaný výrobok zo sóje), polotovary z tofu, nátierky z tofu, saláma z tofu, výrobky z tofu, kokosový tuk, tukové nátierky na chlieb, tukové substancie na výrobu jedlých tukov, údeniny, vajcia, sušené vajcia, vývary (bujóny), yuba (sušená koža zo sójového mlieka), záhradné bylinky, zázvorový džem, konzervovaná zelenina, mrazená zelenina, sušená zelenina, varená zelenina, zelenina v štipľavom náleve, zeleninové polievky, prípravky na zeleninové polievky, zeleninové šaláty, zeleninové šťavy na varenie, zemiakové lupienky, jedlá želatína .

30 - Aníz (semená), arašidové cukrovinky, aromatické prípravky do potravín, badián, bezlepkové potraviny, cereálne potraviny, cestá, cestá na koláče, cestoviny, celozrnné cestoviny, cigória (endívia) ako kávová náhradka, rafinovaný cukor, hnedý rafinovaný cukor, trstinový cukor, cukríky, cukrovinky, čaj, čokoláda, čokoládové nápoje, droždie, droždie do cesta, droždie neaktívne (ako dochucovadlo), extrakty, extrudované obilniny, jedlá z fazule, glukóza na ľudskú spotrebu, granulované obilniny, horčica, horčicová múčka, chaluhy (vodné riasy), chlieb, chuťové prísady, jedlá z jačmeňa, lúpaný jačmeň, mletý jačmeň, jemné pečivo, kakao, kakaové nápoje, kandis ako potrava, kapary, karamelky, karí, káva, kávové náhradky na báze rastlín, kávové nápoje, kávové príchuti, kávovinové náhradky, kečup, keksy, klinčeky (korenie), koláče s plnkou, konzervačná soľ, korenie, koreniny, krupica, krúpy na ľudskú spotrebu, kuchynská soľ, mletá kukurica, pražená kukurica, kukuričná múka, kukuričné vločky, kukuričný škrob, kurkuma ako potrava, kuskus, ľad na osvieženie, lepok, lístkové cesto, obilninové lupienky (vločky), majonéza, makaróny, maltóza, mandľová pasta, mandľové cukrovinky, marcipán, marináda (chuťové prísady), mandľová masa, tukové maslové cesto, materská kašička na ľudskú spotrebu, med, melasa, melasový sirup, mentol pre cukrárstvo, mentolové cukríky, mliečne čokoládové nápoje, mliečne kakaové nápoje, mliečne kávové nápoje, morská voda (na varenie), múčne potraviny, potravinárska múka, výrobky z múky, müsli, müsli tyčinky, kávovinové náhradky, čokoládové nápoje, kakaové nápoje, kávové nápoje, prísady do nápojov iné ako esencie, nátierky, nekysnutý chlieb, niťovky, nové korenie, oblátky, ocot, balené orechy, pražené orechy, solené orechy, ovocné želé, mletý ovos, ovsená kaša, ovsená múka, ovsená potrava, ovsené vločky, jedlé ozdoby na torty, palacinky, paprika (korenie), paradajková omáčka, pastilky (cukríky), paštétky, pečivo, pečivo (rožky), perníky (medovníky), pirohy, pivný ocot, pizza, pohánková múka, potravinárska múka, príchuti do potravín s výnimkou esencií a éterických olejov, škrobovité potraviny, pralinky, zmrzlinové prášky, prášok do pečiva, príchuti (arómy), príchuti do koláčov a zákuskov (s výnimkou éterických olejov), príchuti do nápojov (s výnimkou éterických olejov), príchuti do potravín (s výnimkou esencií a éterických olejov), príchuti (s výnimkou éterických olejov), prísady do zmrzlín (spojivá), propolis na ľudskú spotrebu, pšeničná múka, puding, kukuričné pukance, ravioli, ražná múka, rezance, ryža, ryžová múka, ságo, semená, sendviče, sladké drievka (cukrovinky), sladový výťažok ako potraviny, prírodné sladidlá, umelé sladidlá, sójová káva, sójová majonéza, sójová múka, sójová omáčka, sójová omáčka Shoyu, sójová omáčka Teriyaki, sójová tatárska omáčka, sušené sójové klíčky, sójové oriešky, sójové texturáty, sójový dezert, sójový jogurt, kuchynská soľ, morská soľ, soľ na konzervovanie potravín, soľ s prídavkom mletých semien zeleru, balené strukoviny, konzervované strukoviny v náleve, pražené strukoviny solené, korenené strukoviny, sucháre, sušienky (keksy, biskvity), šafran (korenie), šalátové dresingy, šerbety (zmrzliny), škorica (korenie), škrob ako potrava, škrobové výrobky ako potrava, stužovače šľahačky, špagety, rajčinová šťava, šťavy (s výnimkou dresingov), tapioka, tapiokova múka ako potrava, torty, vanilín (vanilková náhrada), vanilka (príchuť), včelia kašička na ľudskú spotrebu, kukuričné vločky, ovsené vločky, výrobky z kakaa, výrobky z obilnín, výrobky zo pšeničnej bielkoviny, výrobky zo sóje, výrobky z tofu, zahusťovacie prípravky na kuchynské použitie, jedlé ozdoby na zákusky, zákusky (koláče), príchuti do zákuskov, šalátové zálievky, zázvor, zeleninové prípravky ako kávové náhradky, zemiaková múčka na ľudskú spotrebu, zmrzlina, zvitky, sladké žemle, žuvačky.

31 - Algy (druh riasy), arašidy, borievky (plody), borovicové šišky, čerstvé záhradné bylinky, čerstvá cibuľa, citróny, citrusové ovocie, cukrová trstina, čakanka, čakankové hľuzy, chmeľ, chmeľové šišky, čerstvé egreše, čerstvá fazuľa, čerstvé gaštany, čerstvý hrach, čerstvé hrozno, jačmeň, jedlé korenie, surové kakaové bôby, kokosové orechy, kolové orechy, lieskové oriešky, struky rohovníka (svätojánsky chlieb), mandle (ovocie), matoliny (výlisky ovocia), mláto, mycélium (podhubie), obilie v nespracovanom stave, čerstvé olivy, orechy, otruby, čerstvé ovocie, ovos, paprika (rastlina), peľ (surovina), pomaranče, pór, pšenica, raž, rebarbora, repa, výlisky z repky, rohovník (plody), sezam, sójové bôby, hlávkový šalát, čerstvé šampiňóny, čerstvá šošovica, tekvica, uhorky, vinič (rastlina), čerstvé záhradné bylinky, čerstvá zelenina, čerstvé zemiaky, zrno (obilie), žihľava.

32 - Arašidové mlieko, citronády, nekvasený hroznový mušt , nealkoholický koktail, minerálne vody (nápoje), mandľové mlieko ako nápoj, mušty, nápoje izotonické, nealkoholické nápoje, prípravky na výrobu nápojov, srvátkové nápoje, nápoje z nealkoholických štiav, nealkoholické výťažky z ovocia, orechy, orgeada (nealkoholický nápoj), ovocné šťavy, nealkoholické nápoje z ovocných štiav, nealkoholické ovocné výťažky, ovsené mlieko (ako nápoj), paradajková šťava (nápoj), príchuti na výrobu nápojov, sirupy na výrobu malinoviek, sirupy na výrobu nápojov, sóda, sójové mlieko (ako nápoj), srvátkové nápoje, stolové vody, sýtená voda, šerbety (sladené ovocné nápoje), ovocné šťavy, sódová voda, lítna voda, zázvorové pivo, zeleninové šťavy.
39 - Balenie tovaru.

(540)

(731) ALFA BIO, s. r. o., Horná 37, 974 00 Banská Bystrica, SK;

---

(210) 920-2001
(220) 20.03.2001
7 (511) 9, 16, 35, 42
(511) 9 - Nosiče záznamov.
16 - Tlačené manuály.
35 - Reklama, propagácia.
42 - Prenájom softvéru, tlač, tlačenie.

(540) aspcentrum

(731) TTC, s. r. o., Piaristická 2, 949 01 Nitra, SK;

---

(210) 921-2001
(220) 20.03.2001
7 (511) 1, 4, 5, 6, 7, 8, 17, 18, 19, 20, 21, 31, 39, 40
(511) 1 - Prípravky na hnojenie, poľnohospodárske chemické prípravky s výnimkou fungicídov, herbicídov a insekticídov, chemické prísady do fungicídov, insekticídov a herbicídov, prípravky na reguláciu rastu rastlín, chemické prípravky na zlepšenie pôd, humus, humus na hnojenie na list, rašelina, destilovaná voda, zemina na pestovanie, štepárske vosky a tmely.
4 - Drevené uhlie, drevené brikety, brikety z rašeliny, sviečky, kahance, sviečkové a lampové knôty, včelí vosk.
5 - Fungicídy, herbicídy, insekticídy, prípravky na sterilizáciu pôdy.
6 - Kovové prenosné skleníky, drôtené pletivo, ostnatý drôt, plechovky, visacie zámky, kovové rúčky a rukoväti na náradia, kovové koše, kovové rebríky.
7 - Ručné mechanické náradia, drviče, kosačky na trávnik, nože do kosačiek, lisy na hrozno, mechanické navijaky na navíjanie hadíc.
8 - Ručné poľnohospodárske nástroje a náradia, hrable, motyky, rýle, lopaty, lopatky na sadenie alebo presádzanie, kosy, kosáky, vidly, čakany, ručné rozprašovače na prípravky, nože a krajáče na zeleninu, záhradnícke nožnice, nožnice na trávniky a živé ploty, brúsky, oslice, sekery, rezačky, škrabáky, štepárske nože a nástroje, lisovacie stroje, vreckové nožíky, ručné vyorávače, záhradné náradie.
17 - Plastové fólie s výnimkou baliacich fólií, polievacie hadice, chybné rúry a hadice s výnimkou kovových, tmel, lepiace pásky s výnimkou pások na lekárske a kancelárske účely a použitie v domácnosti, plátenné hadice, nekovové spojky na potrubia.
18 - Slnečníky.
19 - Prenosné záhradné altánky na ochranu pred slnkom.
20 - Záhradný nábytok z plastu a dreva, rúčky na kosy a rukoväti nástrojov s výnimkou kovových, stojany na kvety, tyče k rastlinám alebo kvetom, drevené alebo plastové debny a nádoby, korkové zátky do fliaš, fľaškové uzávery s výnimkou kovových, kade, prútené koše, slamky na pitie.
21 - Demižóny, domáce mlynčeky s výnimkou elektrických, držiaky na kvety a rastliny, polievacie kanvy, kropiace ružice, striekačky na polievanie kvetov a rastlín, kvetináče, dýzy polievacích hadíc, grily a stojany na grily, keramika na použitie v domácnosti, kuchynské formy na pečenie, džbány, cestovné fľaše, karafy, hrnčeky, koreničky, misky, poháre, termosky, vedrá, vývrtky, jelenica na čistenie, kefy na čistenie nádob, metly, pasce na hmyz, pipety na víno, putne.
31 - Kvetinové cibule, rastlinné semená a sadenice.
39 - Balenie a skladovanie tovaru.
40 - Úprava tovaru.

(540)

ZÁHRADKÁR

(731) Schvarc Ján, Ing., RAS, Holubyho 43, 902 01 Pezinok, SK;

---

(210) 924-2001
(220) 20.03.2001
7 (511) 29, 30, 35, 39
(511) 29 - Mlieko, mliečne výrobky, smotana, sušená smotana, šľahačka, jedlé oleje a tuky, sušené jedlé oleje a tuky, konzervované, sušené a varené ovocie a zelenina.
30 - Čaj, čajové výťažky, náhradky čaju, čajové príchuti, káva, kávové výťažky, náhradky kávy, kávové príchuti, instantná káva, kávové nápoje, kakao, kakaové nápoje, čokoláda, čokoládové nápoje, sucháre, koláče, jemné pečivo, cukor, cukríky, kvasnice, prášky do pečiva, soľ, horčica, čierne korenie, ocot, chuťové omáčky, korenie, zmrzlina.
35 - Reklama.
39 - Balenie tovarov.

(540) INDI

(731) Baliarne obchodu, a. s., Poprad, Hraničná 664/16, 058 01 Poprad, SK;
(740) Žuffa Ladislav, Ing., Poprad, SK;

---

(210) 926-2001
(220) 21.03.2001
7 (511) 5, 31
(511) 5 - Veterinárne prípravky a substancie; prísady do krmív pre zvieratá; dezinfekčné prípravky; pesticídy; púdre, spreje a goliere, všetko na zabíjanie bĺch, všetko na použitie pre zvieratá.
31 - Poľnohospodárske, záhradnícke a lesné produkty a výrobky, semená a osivá; všetko patriace do triedy 31; živé zvieratá, vtáky a ryby; krmivá a potrava pre zvieratá, vtáky a ryby; slad; sépiové kosti, kosti pre psov; stelivo pre zvieratá; čerstvé ovocie a čerstvá zelenina, prípravky z týchto produktov patriace do triedy 31 na použitie ako prísady do potravy a krmív.
(540)

(591) žltá, červená, čierna, biela
(731) Mars Incorporated, McLean, Virginia 22101, US;
(740) Fajnorová Mária, Ing., Bratislava, SK;

---

(210) 928-2001
(220) 21.03.2001
7 (511) 1
(511) 1 - Impregnačné prípravky na obuv.
(540)

(591) červená, žltá, čierna, biela
(731) DRUCHEMA, družstvo pro chemickou výrobu a služby, Služeb 3, 100 31 Praha 10, CZ;
(740) ROTT, RŮŽIČKA & GUTTMANN, v. o. s., Bratislava, SK;

---

(210) 929-2001
(220) 21.03.2001
7 (511) 1, 28
(511) 1 - Odstraňovače a zmývacie prípravky na vosky.
28 - Lyžiarske a snoubordové vosky.
(540)

(731) DRUCHEMA, družstvo pro chemickou výrobu a služby, Služeb 3, 100 31 Praha 10, CZ;
(740) ROTT, RŮŽIČKA & GUTTMANN, v. o. s., Bratislava, SK;

---

(210) 930-2001
(220) 21.03.2001
7 (511) 8, 10, 14
(511) 8 - Ručné nástroje, ručné nástroje určené na prepichovanie uší.
10 - Chirurgické prístroje a nástroje; predsterilizované chirurgické ušné ozdobné cvoky a kolíky; chirurgické nástroje určené na prepichovanie uší, ihly na lekárske účely.
14 - Klenoty, šperky, náušnice.

(540)

(731) STUDEX Corporation, 521 West Rosecrans Ave, Gardena, CA 90248, US;
(740) Gruber Dalibor, Ing., Košice, SK;

---

(210) 931-2001
(220) 21.03.2001
7 (511) 5
(511) 5 - Farmaceutické, zverolekárske a zdravotnícke prípravky; dietetické látky na lekárske účely; potrava pre dojčatá; lepiace náplasti na lekárske účely; leukoplasty, obväzy; ovínadlá; lekársky obväzový materiál; chirurgické obväzy; obväzy na rany; obväzy prvej pomoci; gáza na obväzovanie; chirurgické tkaniny; materiál pripravený na obväzovanie; lekárničky; hmoty na plombovanie zubov; zubné odtlačky; dezinfekčné prostriedky.
(540) LIL-LETS
(731) Accantia Personal Hygiene Limited, Alum Rock Road, Birmingham, B8 3DZ, GB;
(740) Žovicová Viera, Mgr., Bratislava, SK;

---

(210) 933-2001
(220) 21.03.2001
7 (511) 3, 5, 11, 29, 30
(511) 3 - Bieliace a iné prípravky na pranie, čistenie a udržiavanie bielizne a šatstva; prípravky na čistenie, leštenie, odmasťovanie a brúsenie; mydlá; voňavkárske výrobky, éterické oleje, kozmetické prípravky, opaľovacie prípravky, šampóny a vlasové vodičky; prípravky na čistenie zubov a zubných protéz.
5 - Farmaceutické, zverolekárske a zdravotnícke prípravky; bylinkové čaje, cukrovinky s liečivými prísadami, dietetické látky na lekárske účely, potrava pre dojčatá; náplasti, obväzový materiál; hygienické vložky a tampóny, hmoty na plombovanie zubov a zubné odtlačky; dezinfekčné prostriedky; repelenty proti hmyzu, prípravky na ničenie škodcov; fungicídy, herbicídy, insekticídy.
11 - Zariadenia na osvetľovanie, vykurovanie, zariadenia na varenie, chladenie a sušenie, čistiace, vetracie, vodárenské a sanitárne zariadenia; filtre, zvlhčovače vzduchu.

29 - Mäso, ryby (nie živé), hydina a zverina (nie živá); mäsové výťažky; polievky; konzervované, sušené a tepelne spracované ovocie a zelenina; rôsoly, džemy, marmelády, ovocné zaváraniny, ovocné pretlaky; vajcia, mlieko a mliečne výrobky; tofu; jedlé oleje a tuky; jedlá želatína.
30 - Káva, čaj, kakao, cukor, ryža, maniok, ságo, kávové náhradky; múka a výrobky z obilia, vločky, chlieb, pekárske a cukrárske výrobky, cukrovinky, čokoláda, keksy, žuvačky, zmrzlina, puding; med, melasový sirup; kvasnice, prášok do pečiva; soľ, horčica, ocot, kečup, majonézy, omáčky ako chuťové prísady; korenie; ľad.

(540) ALERGOSHOP

(731) Biath Ladislav, Ing., Šalviová 28, 821 01 Bratislava, SK;
(740) Mešková Viera, Ing., Bratislava , SK;

---

(210) 936-2001
(220) 22.03.2001
7 (511) 5
(511) 5 - Veterinárne výrobky a prípravky v triede 5.
(540)

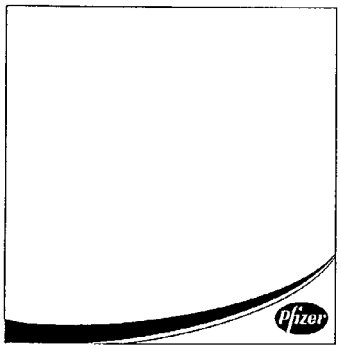

(731) Pfizer Products Inc., spoločnosť zriadená podľa zákonov štátu Connecticut, Eastern Point Road, Groton, Connecticut 06340, US;
(740) Bušová Eva, JUDr., Bratislava, SK;

---

(210) 937-2001
(220) 22.03.2001
7 (511) 12, 25
(511) 12 - Motocykle, motory motocyklov a ich časti a príslušenstvo, nezahrnuté v iných triedach.
25 - Oblečenie, svetre, traky, šály, bandany (šatky), saká, kabáty, vesty, rukavice, džínsy, legíny, košele, krátke nohavice, čiapky, klobúky, pokrývky hlavy na nosenie, pletené klobúky, klobúky do dažďa, opasky, manžety, kombinézy obliekajúce sa cez odev, pletený tovar, viazanky, dámske nočné košele, nočné košele, pyžamá, nohavice, oblečenie do dažďa, pršiplášte, teplákové bundy, teplákové nohavice, dámske vestičky, tričká s krátkym rukávom, spodná bielizeň, obleky, čelenky, zápästky, zástery, palčiaky, dámska bielizeň, kožené oblečenie, plavky, sukne, podbradníky; obuv, najmä topánky a čižmy, časti obuvi, najmä špičky čižiem, štítky podrážok, chrániče opätkov.

(540) HARLEY

(731) H-D MICHIGAN, INC., 315 W. Huron Street, Suite 400, Ann Arbor, Michigan 48103, US;
(740) Fajnorová Mária, Ing., Bratislava, SK;

---

(210) 941-2001
(220) 22.03.2001
7 (511) 9, 41
(511) 9 - Nosiče zvukových a zvukovo-obrazových záznamov všetkých druhov.
41 - Služby poskytované orchestrami, koncertná činnosť, koncertné siene a sály, živé predstavenia.

(540) Slovenský komorný orchester Bohdana Warchala

(731) Warchal Bohdan, Borinka 11, 900 32 Borinka, SK;
(740) ROTT, RŮŽIČKA & GUTTMANN, v. o. s., Bratislava, SK;

---

(210) 942-2001
(220) 22.03.2001
7 (511) 32, 33
(511) 32 - Nealkoholické nápoje, mušty, ovocné šťavy, ovocné výťažky, sirupy, šumivé a sýtené nápoje.
33 - Vína, destilované nápoje, liehové esencie, alkoholické nápoje všetkých druhov s výnimkou piva.
(540)

(731) Limbašské vinohradnícke družstvo, SNP 18, 900 91 Limbach, SK;

---

(210) 943-2001
(220) 22.03.2001
7 (511) 35, 36, 42
(511) 35 - Obchodný manažment a podnikové poradenstvo, poradenstvo pri vedení podnikov, obchodné alebo podnikateľské poradenstvo (profesionálne).
36 - Finančné poradenstvo.
42 - Profesionálne poradenstvo s výnimkou obchodného alebo podnikateľského.

(540) SLOVENSKÁ RATINGOVÁ AGENTÚRA, a. s.

(731) Slovenská ratingová agentúra, a. s., Beethovenova 6, 921 01 Piešťany, SK;

---

(210) 944-2001
(220) 22.03.2001
7 (511) 35, 36, 42
(511) 35 - Obchodný manažment a podnikové poradenstvo, poradenstvo pri vedení podnikov, obchodné alebo podnikateľské poradenstvo (profesionálne).
36 - Finančné poradenstvo.
42 - Profesionálne poradenstvo s výnimkou obchodného alebo podnikateľského.
(540)

SLOVENSKÁ RATINGOVÁ AGENTÚRA

(731) Slovenská ratingová agentúra, a. s., Beethovenova 6, 921 01 Piešťany, SK;

---

(210) 945-2001
(220) 22.03.2001
7 (511) 9, 38, 41, 42
(511) 9 - Magnetické nosiče údajov, záznamové disky.
38 - Televízne vysielanie, informačné kancelárie, tlačové kancelárie.
41 - Činnosť v oblasti kultúry, športu, zábavy a vzdelávania, tvorba televíznych programov, tvorba audiovizuálnych programov, tvorba videofilmov, televízna zábava, organizovanie kultúrnych, športových, vzdelávacích a zábavných podujatí, prenájom a požičiavanie nahrávacích a premietacích zariadení, osvetľovacích zariadení, dekorácií, filmov, videopások, filmová tvorba, činnosť filmových štúdií, zhromažďovanie a poskytovanie informácií v oblasti kultúry, športu, zábavy a vzdelávania, poskytovanie klubových služieb (výchovno-zábavných), organizovanie a vedenie koncertov, plesov, súťaží krásy, športových, vedomostných a zábavných súťaží, výstav na vzdelávacie a kultúrne účely, konferencií, školení, živých vystúpení, večierkov, služby nahrávacích štúdií, vydavateľská činnosť.
42 - Zhromažďovanie a poskytovanie informácií o móde, meteorologické informácie a predpovede počasia, odborné poradenstvo s výnimkou obchodného, redakčné služby, reportérske služby, spravodajské služby.

(540) VARÍME S LUNOU

(731) TV LUNA, spol. s r. o., Nevädzová 5, 821 01 Bratislava, SK;

---

(210) 946-2001
(220) 22.03.2001
7 (511) 9, 38, 41, 42
(511) 9 - Magnetické nosiče údajov, záznamové disky.
38 - Televízne vysielanie, informačné kancelárie, tlačové kancelárie.
41 - Činnosť v oblasti kultúry, športu, zábavy a vzdelávania, tvorba televíznych programov, tvorba audiovizuálnych programov, tvorba videofilmov, televízna zábava, organizovanie kultúrnych, športových, vzdelávacích a zábavných podujatí, prenájom a požičiavanie nahrávacích a premietacích zariadení, osvetľovacích zariadení, dekorácií, filmov, videopások, filmová tvorba, činnosť filmových štúdií, zhromažďovanie a poskytovanie informácií v oblasti kultúry, športu, zábavy a vzdelávania, poskytovanie klubových služieb (výchovno-zábavných), organizovanie a vedenie koncertov, plesov, súťaží krásy, športových, vedomostných a zábavných súťaží, výstav na vzdelávacie a kultúrne účely, konferencií, školení, živých vystúpení, večierkov, služby nahrávacích štúdií, vydavateľská činnosť.
42 - Zhromažďovanie a poskytovanie informácií o móde, meteorologické informácie a predpovede počasia, odborné poradenstvo s výnimkou obchodného, redakčné služby, reportérske služby, spravodajské služby.

(540) ŽIHADLO

(731) TV LUNA, spol. s r. o., Nevädzová 5, 821 01 Bratislava, SK;

---

(210) 948-2001
(220) 23.02.2001
7 (511) 3
(511) 3 - Prípravky na bielenie a iné prostriedky na pranie; prípravky na čistenie, leštenie, odmasťovanie
a brúsenie; mydlá.

(540) OMINO BIANCO PERIE A BIELI

(731) BRILL MANITOBA S. p. A., Via G. B. Pirelli 19, 20124 Milano, IT;
(740) Bušová Eva, JUDr., Bratislava, SK;

---

(210) 950-2001
(220) 23.03.2001
7 (511) 29, 30, 31
(511) 29 - Spracované oriešky, spracované arašidy, pistácie, kukuričný olej, zemiakové lupienky, zemiakové hranolčeky, konzervovaná, nakladaná, sušená a varená zelenina a strukoviny, konzervované, kandizované, mrazené, sušené a varené ovocie, konzervované šampiňóny, ovocná dreň, rôsoly, ovocné a zeleninové šaláty, džemy, hrozienka, hydina nie živá, neživé mäkkýše, neživé mušle, jedlé oleje a tuky, jedlá želatína, kaviár, sušený kokos, bujóny, vývary, krokety, kyslá kapusta, spracované mandle, datle, arašidové maslo, mäso, mäsové výrobky, výťažky a šťavy, klobásy, salámy, párky, slanina, údeniny, solené potraviny, paradajkový pretlak, potravinárske výrobky z rýb, sezamový olej, polievky, mlieko, mliečne výrobky, syry.
30 - Múka všetkých druhov, predovšetkým kukuričná múka, pšeničná múka, zemiaková múka, výrobky z obilnín, krupica, výrobky z múky na ľudskú výživu, mletá kukurica, pražená kukurica, kukuričný škrob, obilninové lupienky a vločky, potravinárske výrobky z kukurice a zemiakov, kukuričné vločky, kukuričné lupienky, pukance, lúpaný ovos, mletý ovos, ovsená potrava, ovsené vločky, müsli, múčne potraviny, chlieb, jemné pečivo, perníky, medovníky, oblátky, koláče, sušienky, suchárе, keksy, biskvity, škrobovité potraviny, puding, zmrzlina, cukrovinky, arašidové

cukrovinky, príchuti a arómy, aromatické a chuťové prísady a prípravky do potravín, cestá, cestoviny, ryža, čaj, čokoláda, horčica, majonéza, med, kakao, káva, kakaové a kávové nápoje, kávovinové náhradky, kečup, korenie, koreniny, kuchynská soľ.
31 - Arašidy, pistácie, kukurica, orechy, lieskové oriešky, mandle, obilie v nespracovanom stave, čerstvé ovocie, semená rastlín, rastliny, sezam, čerstvá zelenina, zemiaky, krmivo, potrava pre zvieratá, olejové výlisky.

(540) NAMEX KROKO SNACK

(731) NAMEX, s. r. o., Gaštanová č. 6, 947 01 Hurbanovo, SK;

---

(210) 951-2001
(220) 23.03.2001
7 (511) 29, 30, 31
(511) 29 - Spracované oriešky, spracované arašidy, pistácie, kukuričný olej, zemiakové lupienky, zemiakové hranolčeky, konzervovaná, nakladaná, sušená a varená zelenina a strukoviny, konzervované, kandizované, mrazené, sušené a varené ovocie, konzervované šampiňóny, ovocná dreň, rôsoly, ovocné a zeleninové šaláty, džemy, hrozienka, hydina nie živá, neživé mäkkýše, neživé mušle, jedlé oleje a tuky, jedlá želatína, kaviár, sušený kokos, bujóny, vývary, krokety, kyslá kapusta, spracované mandle, datle, arašidové maslo, mäso, mäsové výrobky, výťažky a šťavy, klobásy, salámy, párky, slanina, údeniny, solené potraviny, paradajkový pretlak, potravinárske výrobky z rýb, sezamový olej, polievky, mlieko, mliečne výrobky, syry.
30 - Múka všetkých druhov, predovšetkým kukuričná múka, pšeničná múka, zemiaková múka, výrobky z obilnín, krupica, výrobky z múky na ľudskú výživu, mletá kukurica, pražená kukurica, kukuričný škrob, obilninové lupienky a vločky, potravinárske výrobky z kukurice a zemiakov, kukuričné vločky, kukuričné lupienky, pukance, lúpaný ovos, mletý ovos, ovsená potrava, ovsené vločky, müsli, múčne potraviny, chlieb, jemné pečivo, perníky, medovníky, oblátky, koláče, sušienky, suchárе, keksy, biskvity, škrobovité potraviny, puding, zmrzlina, cukrovinky, arašidové cukrovinky, príchuti a arómy, aromatické a chuťové prísady a prípravky do potravín, cestá, cestoviny, ryža, čaj, čokoláda, horčica, majonéza, med, kakao, káva, kakaové a kávové nápoje, kávovinové náhradky, kečup, korenie, koreniny, kuchynská soľ.
31 - Arašidy, pistácie, kukurica, orechy, lieskové oriešky, mandle, obilie v nespracovanom stave, čerstvé ovocie, semená rastlín, rastliny, sezam, čerstvá zelenina, zemiaky, krmivo, potrava pre zvieratá, olejové výlisky.

(540) NAMEX PEPE CHRUMKY

(731) NAMEX, s. r. o., Gaštanová č. 6, 947 01 Hurbanovo, SK;

---

(210) 952-2001
(220) 23.03.2001
7 (511) 29, 30, 31, 39
(511) 29 - Spracované oriešky, spracované arašidy, pistácie, kukuričný olej, zemiakové lupienky, zemiakové hranolčeky, konzervovaná, nakladaná, sušená a varená zelenina a strukoviny, konzervované, kandizované, mrazené, sušené a varené ovocie, konzervované šampiňóny, ovocná dreň, rôsoly, ovocné a zeleninové šaláty, džemy, hrozienka, hydina nie živá, neživé mäkkýše, neživé mušle, jedlé oleje a tuky, jedlá želatína, kaviár, sušený kokos, bujóny, vývary, krokety, kyslá kapusta, spracované mandle, datle, arašidové maslo, mäso, mäsové výrobky, výťažky a šťavy, klobásy, salámy, párky, slanina, údeniny, solené potraviny, paradajkový pretlak, potravinárske výrobky z rýb, sezamový olej, polievky, mlieko, mliečne výrobky, syry.
30 - Múka všetkých druhov, predovšetkým kukuričná múka, pšeničná múka, zemiaková múka, výrobky z obilnín, krupica, výrobky z múky na ľudskú výživu, mletá kukurica, pražená kukurica, kukuričný škrob, obilninové lupienky a vločky, potravinárske výrobky z kukurice a zemiakov, kukuričné vločky, kukuričné lupienky, pukance, lúpaný ovos, mletý ovos, ovsená potrava, ovsené vločky, müsli, múčne potraviny, chlieb, jemné pečivo, perníky, medovníky, oblátky, koláče, sušienky, suchárе, keksy, biskvity, škrobovité potraviny, puding, zmrzlina, cukrovinky, arašidové cukrovinky, príchuti a arómy, aromatické a chuťové prísady a prípravky do potravín, cestá, cestoviny, ryža, čaj, čokoláda, horčica, majonéza, med, kakao, káva, kakaové a kávové nápoje, kávovinové náhradky, kečup, korenie, koreniny, kuchynská soľ.
31 - Arašidy, pistácie, kukurica, orechy, lieskové oriešky, mandle, obilie v nespracovanom stave, čerstvé ovocie, semená rastlín, rastliny, sezam, čerstvá zelenina, zemiaky, krmivo, potrava pre zvieratá, olejové výlisky.
39 - Dovoz, doprava, automobilová preprava, informácie o preprave a uskladnení, doručovanie tovaru, skladovanie, úprava tovaru, balenie tovaru, predovšetkým balenie potravín, distribúcia tovaru na dobierku.

(540) NAMEX

(731) NAMEX, s. r. o., Gaštanová č. 6, 947 01 Hurbanovo, SK;

---

(210) 973-2001
(220) 26.03.2001
7 (511) 2, 3, 8, 9, 16, 17
(511) 2 - Ochranné pásky proti korózii, ochranné prípravky na kovy, laky, nátery.
3 - Brúsne plátno, brúsny papier.
8 - Brúsne kotúče, maliarske ručné náradie.
9 - Ochranné masky, ochranné rukavice.
16 - Maliarske štetce, lepiace pásky na kancelárske účely a na použitie v domácnosti, lepidlá na kancelárske účely a pre domácnosť, pásky papierové.
17 - Izolačné pásky, lepiace pásky s výnimkou pások na lekárske účely, na kancelárske účely a na použitie v domácnosti.

(540)

(591) čierna, červená
(731) Schuller Eh'Klar, spol. s r. o., Trnavská 66, 821 02 Bratislava 2, SK;

---

(210) 985-2001
(220) 26.03.2001
7 (511) 9, 36
(511) 9 - Prístroje a nástroje vedecké, navigačné, zememeračské, elektrické, kinematografické, optické, meracie, signalizačné, kontrolné, záchranné, vzdelávacie, prístroje a nástroje na váženie; prístroje na nahrávanie, prenos a reprodukciu zvuku alebo obrazu; magnetické nosiče údajov, záznamové disky; predajné automaty a mechanizmy prístrojov uvádzaných do činnosti vhodením mince; registračné pokladnice, počítacie stroje, zariadenia na spracovanie údajov a počítače; hasiace prísroje; počítačový softvér používaný na vedenie informácií o účtovníctve cestovných nákladov.
36 - Poisťovníctvo; služby v oblasti financovania; služby v oblasti peňažníctva; služby realitných kancelárií; finančné služby vrátane informačných služieb týkajúcich sa účtovníctva cestovných nákladov.
(540) GLOBAL VISION
(731) Diners Club International Ltd., 8430 Bryn Mawr Avenue, Chicago, Illinois, US;
(740) Bachratá Magdaléna, Mgr., Bratislava, SK;

---

(210) 987-2001
(220) 27.03.2001
7 (511) 5
(511) 5 - Farmaceutické prípravky a látky vrátane vitamínov a pomocných prípravkov; dietetické potraviny upravené na lekárske účely; dietetické látky upravené na lekárske účely.
(540) NATRODALE
(731) NATURAL FORMULAS LIMITED (a British Virgin Islands company), Caraigmuir Chambers, Road Town, Tortola, VG;
(740) PATENTSERVIS BRATISLAVA, a. s., Bratislava, SK;

---

(210) 988-2001
(220) 27.03.2001
7 (511) 5
(511) 5 - Farmaceutické prípravy a látky vrátane vitamínov a pomocných prípravkov; dietetické potraviny upravené na lekárske účely; dietetické látky upravené na lekárske účely.
(540) MULTITIME
(731) NATURAL FORMULAS LIMITED (a British Virgin Islands company), Caraigmuir Chambers, Road Town, Tortola, VG;
(740) PATENTSERVIS BRATISLAVA, a. s., Bratislava, SK;

---

(210) 989-2001
(220) 27.03.2001
7 (511) 5
(511) 5 - Farmaceutické prípravky a látky vrátane vitamínov a pomocných prípravkov; dietetické potraviny upravené na lekárske účely; dietetické látky upravené na lekárske účely.
(540)

(731) NATURAL FORMULAS LIMITED (a British Virgin Islands company), Caraigmuir Chambers, Road Town, Tortola, VG;
(740) PATENTSERVIS BRATISLAVA, a. s., Bratislava, SK;

---

(210) 991-2001
(220) 28.03.2001
7 (511) 5, 29, 30
(511) 5 - Dietetické látky upravené na lekárske účely; dietetické potraviny upravené na lekárske účely; potraviny pre deti, batoľatá a chorých; potravinové prípravky a doplnky všetkých druhov ako posilňujúce požívatiny; vitamínové prípravky; požívatiny na doplnenie redukčných diét alebo prípravkov na schudnutie; prípravky obsahujúce biochemické katalyzátory, najmä pre fyzicky aktívne osoby, rekonvalescentov a chorých, všetko uvedené na liečebné účely.
29 - Mäso a mäsové výrobky; konzervované ryby; potravinové výrobky z rýb; ryby s výnimkou živých; hydina nie živá; divina; mäsové výťažky; konzervovaná a sterilizovaná zelenina; konzervované a zavárané ovocie; konzervované a sterilizované huby; sušené ovocie; ovocné rôsoly; želatína; marmelády; džemy; kompóty; vajcia; mlieko a mliečne výrobky, ako syry, jogurty, maslo, smotana a pod.; konzervované potraviny obsahujúce tovary patriace do triedy 29; výrobky na báze zemiakov, ako zemiakové lupienky a pod.; jedlé oleje a tuky; ovocné drene.
30 - Oblátky; cukrovinky včítane gumových; chuťové prísady a prísady (arómy) do cukroviniek; cukrárske výrobky všetkých druhov; káva; čaj; kakao; cukor; ryža; kávové náhradky; med; melasový sirup; droždie na kysnutie; soľ; horči-

ca; ocot; kečup; kečupové omáčky; sójové omáčky; šalátové zálievky; ovocné želé; korenie; ľad na osvieženie; obilninové vločky a lupienky; výrobky na báze sušenej zemiakovej kaše, pšeničnej múky, natívnych a modifikovaných škrobov, ako zemiakové cesto v prášku, zemiaková kaša v prášku, zemiakové drviny, zemiakové krokety v prášku, zemiakové halušky v prášku, zmes na prípravu knedlí.

(540) SOJAFIT

(731) KALMA, komanditní společnost, Ostravská 256, 739 25 Sviadnov, CZ;

(740) Kajabová Monika, JUDr. Bratislava, SK;

---

(210) 992-2001

(220) 28.03.2001

7 (511) 5, 29, 30

(511) 5 - Dietetické látky upravené na lekárske účely; dietetické potraviny upravené na lekárske účely; potraviny pre deti, batoľatá a chorých; potravinové prípravky a doplnky všetkých druhov ako posilňujúce požívatiny; vitamínové prípravky; požívatiny na doplnenie redukčných diét alebo prípravkov na schudnutie; prípravky obsahujúce biochemické katalyzátory, najmä pre fyzicky aktívne osoby, rekonvalescentov a chorých, všetko uvedené na liečebné účely.

29 - Mäso a mäsové výrobky; konzervované ryby; potravinové výrobky z rýb; ryby s výnimkou živých; hydina nie živá; divina; mäsové výťažky; konzervovaná a sterilizovaná zelenina; konzervované a zavárané ovocie; konzervované a sterilizované huby; sušené ovocie; ovocné rôsoly; želatína; marmelády; džemy; kompóty; vajcia; mlieko a mliečne výrobky, ako syry, jogurty, maslo, smotana a pod.; konzervované potraviny obsahujúce tovary patriace do triedy 29; výrobky na báze zemiakov, ako zemiakové lupienky a pod.; jedlé oleje a tuky; ovocné drene.

30 - Oblátky; cukrovinky včítane gumových; chuťové prísady a prísady (arómy) do cukroviniek; cukrárske výrobky všetkých druhov; káva; čaj; kakao; cukor; ryža; kávové náhradky; med; melasový sirup; droždie na kysnutie; soľ; horčica; ocot; kečup; kečupové omáčky; sójové omáčky; šalátové zálievky; ovocné želé; korenie; ľad na osvieženie; obilninové vločky a lupienky; výrobky na báze sušenej zemiakovej kaše, pšeničnej múky, natívnych a modifikovaných škrobov, ako zemiakové cesto v prášku, zemiaková kaša v prášku, zemiakové drviny, zemiakové krokety v prášku, zemiakové halušky v prášku, zmes na prípravu knedlí.

(540) SOJKYŠKA

(731) KALMA, komanditní společnost, Ostravská 256, 739 25 Sviadnov, CZ;

(740) Kajabová Monika, JUDr. Bratislava, SK;

---

(210) 994-2001

(220) 28.03.2001

7 (511) 35, 41, 42

(511) 35 - Obchodný manažment a podnikové poradenstvo, poradenstvo pri vedení podnikov, profesionálne obchodné alebo podnikateľské poradenstvo.

41 - Organizovanie a vedenie seminárov.

42 - Psychologické služby.

(540) HUMANAG

(731) HUMANAG, spol. s r. o., Slatinská 24, 821 07 Bratislava, SK;

---

(210) 995-2001

(220) 28.03.2001

7 (511) 16, 35, 41

(511) 16 - Noviny, časopisy, periodiká.

35 - Reklama, vydávanie a zverejňovanie reklamných materiálov.

41 - Vydávanie kníh, zverejňovanie textov.

(540) PES SPRAVODAJ CHOVATEĽOV A PRIATEĽOV PSOV

(731) Šuster Jozef - Vydavateľstvo STER, Veľká Ida 331, 044 55 Veľká Ida, SK;

---

(210) 997-2001

(220) 28.03.2001

7 (511) 9, 36

(511) 9 - Prístroje a nástroje vedecké, navigačné, zememeračské, elektrické, kinematografické, optické, meracie, signalizačné, kontrolné, záchranné, vzdelávacie, prístroje a nástroje na váženie; prístroje na nahrávanie, prenos a reprodukciu zvuku alebo obrazu; magnetické nosiče údajov, záznamové disky; predajné automaty a mechanizmy prístrojov uvádzaných do činnosti vhodením mince; registračné pokladnice, počítacie stroje, zariadenia na spracovanie údajov a počítače; hasiace prístroje; počítačový softvér používaný na vedenie informácií o účtovníctve cestovných nákladov.

36 - Poisťovníctvo; služby v oblasti financovania; služby v oblasti peňažníctva; služby realitných kancelárií; finančné služby vrátane informačných služieb týkajúcich sa účtovníctva cestovných nákladov.

(540) T+E RECONCILER

(731) Diners Club International Ltd., 8430 Bryn Mawr Avenue, Chicago, Illinois, US;

(740) Bachratá Magdaléna, Mgr., Bratislava, SK;

---

(210) 998-2001

(220) 29.03.2001

7 (511) 33

(511) 33 - Konzumné a značkové liehoviny.

(540)

(591) biela, bledohnedá, tmavohnedá

(731) OLD HEROLD, s. r. o., Bratislavská 36, 911 74 Trenčín, SK;

---

(210) 999-2001
(220) 29.03.2001
7 (511) 33
(511) 33 - Konzumné a značkové liehoviny.
(540)

(591) biela, bledozelená, tmavozelená, strieborná
(731) OLD HEROLD, s. r. o., Bratislavská 36, 911 74 Trenčín, SK;

---

(210) 1000-2001
(220) 29.03.2001
7 (511) 33
(511) 33 - Konzumné a značkové liehoviny.
(540)

(591) červená, strieborná, biela
(731) OLD HEROLD, s. r. o., Bratislavská 36, 911 74 Trenčín, SK;

---

(210) 1001-2001
(220) 29.03.2001
7 (511) 5
(511) 5 - Farmaceutické a liečivé prípravky na humánne použitie, najmä farmaceutické dávkové formy.
(540) FLEXTAB
(731) SmithKline Beecham p. l. c., New Horizons Court, Brentford, Middlesex TW8 9EP, GB;
(740) Fajnorová Mária, Ing., Bratislava, SK;

---

(210) 1007-2001
(220) 29.03.2001
7 (511) 3, 18, 25
(511) 3 - Voňavkárske výrobky, kozmetické prípravky, prípravky na čistenie zubov, vlasové vodičky.
18 - Usne, koženky a výrobky z týchto materiálov nezahrnuté v iných triedach, koža, surové kože, kufre a cestovné tašky, dáždniky, slnečníky a vychádzkové palice.
25 - Odevy, obuv a pokrývky hlavy.
(540) EW Ellen Wesley
(731) TESCO STORES SR, a. s., Kamenné nám. 1/A, 815 61 Bratislava, SK;

---

(210) 1008-2001
(220) 29.03.2001
(310) 75/165.041
(320) 14.11.2000
(330) US
7 (511) 41
(511) 41 - Poskytovanie obchodných kurzov, seminárov a školení pre dospelých prostredníctvom internetu.
(540)

wilweb.com

(731) Wilson Learning Worldwide Inc. (a Japanese corporation), 8-2 Nibancho, Chiyoda-ku, Tokyo 102, JP;
(740) Žovicová Viera, Mgr., Bratislava, SK;

---

(210) 1009-2001
(220) 29.03.2001
(310) 2261191
(320) 14.02.2001
(330) GB
7 (511) 29, 30
(511) 29 - Mäso, ryby, plody mora, hydina a divina; konzervované, zavárané, sušené a varené ovocie a zelenina; spracovaná zelenina; mäsové výťažky; mäsové výrobky; klobásy, salámy, párky; výťažky z ovocia a/alebo zo zeleniny; rôsoly, želé, džemy; ovocné závaraniny, zeleninové závaraniny; ľahké jedlá, občerstvenie, rýchle občerstvenie; hotové jedlá; zákusky, dezerty; vajcia; mlieko; mliečne výrobky; jogurty, mrazené jogurty; jedlé proteíny pochádzajúce zo sójových bôbov; jedlé oleje a jedlé tuky; orechy a orechové maslá; nakladaná zelenina (pickles); nátierky pozostávajúce úplne alebo z podstatnej časti zo zeleniny, mlieka, mäsa, hydiny, rýb, plodov mora alebo z jedlých tukov; polievky; bujóny, vývary.
30 - Káva, kávové esencie a kávové výťažky; zmesi z kávy a cigórie; cigória a zmesi z cigórie, všetko na použitie ako náhrada kávy; čaje, čajové výťažky; kakao; prípravky vyrobené hlavne z kakaa; čokoláda; čokoládové výrobky; cukrovinky, cukríky, kandis; cukor; múka; prípravky vyrobené z obilnín a/alebo ryže, a/alebo múky; rezance; obilniny, obilné vločky na raňajky; pizza; cestoviny a cestovinové výrobky; chlieb; sušienky, suchárе, keksy, biskvity; sladkosti; koláče, zákusky, torty; pečivo, cukrárske pečivo a zákusky, lístkové cesto; ľad; zmrzlina, ovocné mrazené drene a aromatizovaná zamrznutá voda (water ices, mrazené sladkosti; prípravky na výrobu zmrzliny a/alebo ovocných mrazených drení a aromatizovanej zamrznutej vody (water ices) a/alebo mrazených sladkostí; med; prípravky pozostávajúce úplne alebo z podstatnej časti z cukru, na použitie ako náhrada za med, sirup, melasu; kečup, rajčinový pretlak; šťavy, omáčky a prípravky na výrobu štiav a omáčok; korenie;

ocot; chutney; pudingové prášky, krémy v prášku, vaječné krémy v prášku; šalátové dresingy; ľahké jedlá, občerstvenie, rýchle občerstvenie; hotové jedlá; peny, šľahaná smotana, šľahačka; zákusky, dezerty; pudingy.

(540) FEELING GREAT !

(731) Sudnif S. A. (Switzerland), Baarerstrasse 63, 6301 Zug, CH;

(740) PATENTSERVIS BRATISLAVA, a. s., Bratislava, SK;

---

(210) 1015-2001

(220) 30.03.2001

7 (511) 5, 35, 42

(511) 5 - Farmaceutické výrobky, dietetické látky upravené na lekárske účely.

35 - Propagačná činnosť, reklama, kancelárske práce, pomoc pri riadení obchodnej činnosti.

42 - Obstarávanie jedál a nápojov, vedecký a priemyselný výskum, hygienická, lekárska a kozmetická starostlivosť.

(540) OLESAR

(731) Berlin - Chemie AG, Glienicker Weg 125, D-12489 Berlin, DE;

(740) Hörmannová Zuzana, Ing., Bratislava, SK;

---

(210) 1016-2001

(220) 30.03.2001

7 (511) 5, 35, 42

(511) 5 - Farmaceutické výrobky, dietetické látky upravené na lekárske účely.

35 - Propagačná činnosť, reklama, kancelárske práce, pomoc pri riadení obchodnej činnosti.

42 - Obstarávanie jedál a nápojov, vedecký a priemyselný výskum, hygienická, lekárska a kozmetická starostlivosť.

(540) OMARIT

(731) Berlin - Chemie AG, Glienicker Weg 125, D-12489 Berlin, DE;

(740) Hörmannová Zuzana, Ing., Bratislava, SK;

---

(210) 1017-2001

(220) 30.03.2001

7 (511) 5, 35, 42

(511) 5 - Farmaceutické výrobky, dietetické látky upravené na lekárske účely.

35 - Propagačná činnosť, reklama, kancelárske práce, pomoc pri riadení obchodnej činnosti.

42 - Obstarávanie jedál a nápojov, vedecký a priemyselný výskum, hygienická, lekárska a kozmetická starostlivosť.

(540) TENZAR

(731) Berlin - Chemie AG, Glienicker Weg 125, D-12489 Berlin, DE;

(740) Hörmannová Zuzana, Ing., Bratislava, SK;

---

(210) 1018-2001

(220) 30.03.2001

7 (511) 12

(511) 12 - Motorové vozidlá, ich časti a príslušenstvo, najmä nákladné autá, sanitné autá, pretekárske automobily, betónové miešačky, polievacie autá, osobné vozidlá, obojživelné vozidlá, motorové sane, palivové nádrže do vozidiel, reklamné vozidlá, obrnené vozidlá, vyklápacie nákladné automobily, vozidlá pre pojazdné knižnice, traktory, prívesné vozy, trolejbusy, vysokozdvižné vozíky, pohrebné autá, čelné sklá áut, vzduchové čerpadlá, spojky, klaksóny, autosedadlá, autopoťahy, podvozky, karosérie automobilov, kryty na karosérie, kolesá vozidiel, spice automobilových kolies, pneumatiky, duše pneumatík, kľučky na dvere vozidiel, dvere na dopravné prostriedky, blatníky, nosiče batožín, spätné zrkadlá, volanty, poťahy na volanty, nárazníky, tienidlá proti slnku do automobilov, smerové ukazovatele, skladacie strechy na vozidlá, ochranné kryty vozidiel, okenné clony na dopravné prostriedky, držiaky náhradných kolies, ráfy kolies, stierače, dvojkolesové motorové vozidlá a bicykle, ich časti a príslušenstvo, najmä motocykle, prepravné bicykle, skladacie bicykle, ľahké bicykle (strednorýchlostné), úžitkové bicykle (nízkorýchlostné), športové bicykle (vysokorýchlostné), tandemové bicykle, reťazové kolesá a vahadlá, hustilky, zariadenia na vydávanie zvukového výstražného signálu, sedadlá, hnacie hriadele, stojany na bicykle, spice kolies, pneumatiky, reťaze, kryty reťazí, duše pneumatík, blatníky, držadlá, nosiče batožín, náboje kolies, volanty, voľnobežky do pozemných vozidiel, rámy, pedále, predné vidlice a ráfiky na bicykle.

(540) HORNET

(731) HONDA GIKEN KOGYO KABUSHIKI KAISHA, No. 1-1, 2-chome, Minami-aoyama, Minato-ku, Tokyo, JP;

(740) Hörmannová Zuzana, Ing., Bratislava, SK;

---

(210) 1020-2001

(220) 30.03.2001

7 (511) 6, 19, 37

(511) 6 - Drôt; drôtené pletivo; drôty z obyčajných kovov; fitingy (kovové) na potrubia na stlačený vzduch; klince; kolená (kovové) na potrubie; konštrukcie (kovové); konštrukcie (kovové stavebné); matice (kovové); oceľové konštrukcie; oceľové pásy; oceľové rúry; oceľový drôt; oceľový plech; odkvapové rúry (kovové); ostnatý drôt; pásová oceľ; plech; pletivo (kovové); potrubia (kolená kovové na); potrubia (kovové); potrubia (kovové) ústredného kúrenia; potrubia (kovové vystužovacie materiály na); potrubie (kovové prívodné); rúry (kovové); skrutky (kovové); spájkovací drôt; stavebný materiál (kovový); tyče (kovové); uholníky.

19 - Asfaltové (bitúmenové) nátery, poťahy, pokrytia na strechy; asfaltové (bitúmenové) výrobky pre stavebníctvo; lepenka (stavebná); lepenka bitúmenová (asfaltová); strechy s výnimkou kovových; strešné krytiny s výnimkou kovových; šindle.

37 - Informácie (stavebné); izolovanie proti vlhkosti; izolovanie stavieb.

(540)

(591) oranžová, biela, čierna
(731) FEMAT, spol. s r. o., Račianska 24, 831 02 Bratislava, SK;

---

(210) 1021-2001
(220) 30.03.2001
7 (511) 5
(511) 5 - Osviežovače vzduchu.
(540) BRISE ONE TOUCH MINI SPRAY
(731) S. C. Johnson & Son, Inc., 1525 Howe Street, 53403-2236 Racine, Wisconsin, US;
(740) Žovicová Viera, Mgr., Bratislava, SK;

---

(210) 1022-2001
(220) 30.03.2001
7 (511) 29, 30, 32
(511) 29 - Mäso, ryby, hydina a zverina, morské živočíchy ako potrava; konzervované, sušené, varené a inak spracované ovocie a zelenina; prípravky zo všetkých uvedených tovarov; mliečne výrobky; mrazené jogurty; peny; chladené dezerty; nápoje z mliečnych produktov patriace do triedy 29; polievky; sladké nátierky; šaláty; nápoje patriace do triedy 29; plnky; malé občerstvenia medzi hlavnými jedlami z produktov patriacich do triedy 29; hotové jedlá a ich zložky obsahujúce prevažne produkty patriace do triedy 29; proteínové látky; omáčky a chuťové omáčky; všetko patriace do triedy 29.
30 - Ryža, cestoviny, obilniny a obilninové prípravky; čaj, káva, kakao; varená čokoláda a čokoládové nápoje, kávové výťažky, kávové náhradky, zmesi kávy a čakanky; čakanka, čakankové zmesi, všetko ako kávové náhradky; neliečivé cukrovinky; pekárske a cukrárske výrobky, jemné pečivo a zákusky, sušienky, keksy a sucháre; vodové zmrzliny, smotanové zmrzliny, zmrzlinové výrobky, mrazené cukrovinky; chladené a mrazené dezerty a zákusky; peny, šerbety; chlieb; jemné cestá; nápoje patriace do triedy 30; plnky zložené prevažne z produktov patriacich do triedy 30; sladké nátierky; malé občerstvenia medzi hlavnými jedlami z produktov patriacich do triedy 30; hotové jedlá a ich zložky obsahujúce prevažne produkty patriace do triedy 30; čokoláda; pizza, pizzové základy; omáčky, posýpky a polevy na pizzu; omáčky na cestoviny a ryžu; šalátové dresingy; majonéza; omáčky a chuťové omáčky; všetko patriace do triedy 30.
32 - Pivo; minerálne a sýtené vody a iné nealkoholické nápoje; ovocné nápoje a ovocné šťavy; sirupy a iné prípravky na výrobu nápojov.

(540)

(591) modrá, čierna, žltá, biela
(731) Mars Incorporated, McLean, Virginia 22101, US;
(740) Fajnorová Mária, Ing., Bratislava, SK;

---

(210) 1023-2001
(220) 30.03.2001
7 (511) 29, 30, 32
(511) 29 - Mäso, ryby, hydina a zverina, morské živočíchy ako potrava; konzervované, sušené, varené a inak spracované ovocie a zelenina; prípravky zo všetkých uvedených tovarov; mliečne výrobky; mrazené jogurty; peny; chladené dezerty; nápoje z mliečnych produktov patriace do triedy 29; polievky; sladké nátierky; šaláty; nápoje patriace do triedy 29; plnky; malé občerstvenia medzi hlavnými jedlami z produktov patriacich do triedy 29; hotové jedlá a ich zložky obsahujúce prevažne produkty patriace do triedy 29; proteínové látky; omáčky a chuťové omáčky; všetko patriace do triedy 29.
30 - Ryža, cestoviny, obilniny a obilninové prípravky; čaj, káva, kakao; varená čokoláda a čokoládové nápoje, kávové výťažky, kávové náhradky, zmesi kávy a čakanky; čakanka, čakankové zmesi, všetko ako kávové náhradky; neliečivé cukrovinky; pekárske a cukrárske výrobky, jemné pečivo a zákusky, sušienky, keksy a sucháre; vodové zmrzliny, smotanové zmrzliny, zmrzlinové výrobky, mrazené cukrovinky; chladené a mrazené dezerty a zákusky; peny, šerbety; chlieb; jemné cestá; nápoje patriace do triedy 30; plnky zložené prevažne z produktov patriacich do triedy 30; sladké nátierky; malé občerstvenia medzi hlavnými jedlami z produktov patriacich do triedy 30; hotové jedlá a ich zložky obsahujúce prevažne produkty patriace do triedy 30; čokoláda; pizza, pizzové základy; omáčky, posýpky a polevy na pizzu; omáčky na cestoviny a ryžu; šalátové dresingy; majonéza; omáčky a chuťové omáčky; všetko patriace do triedy 30.
32 - Pivo; minerálne a sýtené vody a iné nealkoholické nápoje; ovocné nápoje a ovocné šťavy; sirupy a iné prípravky na výrobu nápojov.

(540)

(591) zelená, čierna, žltá, biela
(731) Mars Incorporated, McLean, Virginia 22101, US;
(740) Fajnorová Mária, Ing., Bratislava, SK;

(540)

(591) modrá, čierna, žltá, biela
(731) Mars Incorporated, McLean, Virginia 22101, US;
(740) Fajnorová Mária, Ing., Bratislava, SK;

---

(210) 1024-2001
(220) 30.03.2001
7 (511) 29, 30, 32
(511) 29 - Mäso, ryby, hydina a zverina, morské živočíchy ako potrava; konzervované, sušené, varené a inak spracované ovocie a zelenina; prípravky zo všetkých uvedených tovarov; mliečne výrobky; mrazené jogurty; peny; chladené dezerty; nápoje z mliečnych produktov patriace do triedy 29; polievky; sladké nátierky; šaláty; nápoje patriace do triedy 29; plnky; malé občerstvenia medzi hlavnými jedlami z produktov patriacich do triedy 29; hotové jedlá a ich zložky obsahujúce prevažne produkty patriace do triedy 29; proteínové látky; omáčky a chuťové omáčky; všetko patriace do triedy 29.
30 - Ryža, cestoviny, obilniny a obilninové prípravky; čaj, káva, kakao; varená čokoláda a čokoládové nápoje, kávové výťažky, kávové náhradky, zmesi kávy a čakanky; čakanka, čakankové zmesi, všetko ako kávové náhradky; neliečivé cukrovinky; pekárske a cukrárske výrobky, jemné pečivo a zákusky, sušienky, keksy a sucháre; vodové zmrzliny, smotanové zmrzliny, zmrzlinové výrobky, mrazené cukrovinky; chladené a mrazené dezerty a zákusky; peny, šerbety; chlieb; jemné cestá; nápoje patriace do triedy 30; plnky zložené prevažne z produktov patriacich do triedy 30; sladké nátierky; malé občerstvenia medzi hlavnými jedlami z produktov patriacich do triedy 30; hotové jedlá a ich zložky obsahujúce prevažne produkty patriace do triedy 30; čokoláda; pizza, pizzové základy; omáčky, posýpky a polevy na pizzu; omáčky na cestoviny a ryžu; šalátové dresingy; majonéza; omáčky a chuťové omáčky; všetko patriace do triedy 30.
32 - Pivo; minerálne a sýtené vody a iné nealkoholické nápoje; ovocné nápoje a ovocné šťavy; sirupy a iné prípravky na výrobu nápojov.

(210) 1025-2001
(220) 30.03.2001
7 (511) 29, 30, 32
(511) 29 - Mäso, ryby, hydina a zverina, morské živočíchy ako potrava; konzervované, sušené, varené a inak spracované ovocie a zelenina; prípravky zo všetkých uvedených tovarov; mliečne výrobky; mrazené jogurty; peny; chladené dezerty; nápoje z mliečnych produktov patriace do triedy 29; polievky; sladké nátierky; šaláty; nápoje patriace do triedy 29; plnky; malé občerstvenia medzi hlavnými jedlami z produktov patriacich do triedy 29; hotové jedlá a ich zložky obsahujúce prevažne produkty patriace do triedy 29; proteínové látky; omáčky a chuťové omáčky; všetko patriace do triedy 29.
30 - Ryža, cestoviny, obilniny a obilninové prípravky; čaj, káva, kakao; varená čokoláda a čokoládové nápoje, kávové výťažky, kávové náhradky, zmesi kávy a čakanky; čakanka, čakankové zmesi, všetko ako kávové náhradky; neliečivé cukrovinky; pekárske a cukrárske výrobky, jemné pečivo a zákusky, sušienky, keksy a sucháre; vodové zmrzliny, smotanové zmrzliny, zmrzlinové výrobky, mrazené cukrovinky; chladené a mrazené dezerty a zákusky; peny, šerbety; chlieb; jemné cestá; nápoje patriace do triedy 30; plnky zložené prevažne z produktov patriacich do triedy 30; sladké nátierky; malé občerstvenia medzi hlavnými jedlami z produktov patriacich do triedy 30; hotové jedlá a ich zložky obsahujúce prevažne produkty patriace do triedy 30; čokoláda; pizza, pizzové základy; omáčky, posýpky a polevy na pizzu; omáčky na cestoviny a ryžu; šalátové dresingy; majonéza; omáčky a chuťové omáčky; všetko patriace do triedy 30.
32 - Pivo; minerálne a sýtené vody a iné nealkoholické nápoje; ovocné nápoje a ovocné šťavy; sirupy a iné prípravky na výrobu nápojov.

(540)

(591) zelená, čierna, žltá, biela
(731) Mars Incorporated, McLean, Virginia 22101, US;
(740) Fajnorová Mária, Ing., Bratislava, SK;

(540)

(591) červená, čierna, žltá, biela
(731) Mars Incorporated, McLean, Virginia 22101, US;
(740) Fajnorová Mária, Ing., Bratislava, SK;

---

(210) 1026-2001
(220) 30.03.2001
7 (511) 29, 30, 32
(511) 29 - Mäso, ryby, hydina a zverina, morské živočíchy ako potrava; konzervované, sušené, varené a inak spracované ovocie a zelenina; prípravky zo všetkých uvedených tovarov; mliečne výrobky; mrazené jogurty; peny; chladené dezerty; nápoje z mliečnych produktov patriace do triedy 29; polievky; sladké nátierky; šaláty; nápoje patriace do triedy 29; plnky; malé občerstvenia medzi hlavnými jedlami z produktov patriacich do triedy 29; hotové jedlá a ich zložky obsahujúce prevažne produkty patriace do triedy 29; proteínové látky; omáčky a chuťové omáčky; všetko patriace do triedy 29.
30 - Ryža, cestoviny, obilniny a obilninové prípravky; čaj, káva, kakao; varená čokoláda a čokoládové nápoje, kávové výťažky, kávové náhradky, zmesi kávy a čakanky; čakanka, čakankové zmesi, všetko ako kávové náhradky; neliečivé cukrovinky; pekárske a cukrárske výrobky, jemné pečivo a zákusky, sušienky, keksy a sucháre; vodové zmrzliny, smotanové zmrzliny, zmrzlinové výrobky, mrazené cukrovinky; chladené a mrazené dezerty a zákusky; peny, šerbety; chlieb; jemné cestá; nápoje patriace do triedy 30; plnky zložené prevažne z produktov patriacich do triedy 30; sladké nátierky; malé občerstvenia medzi hlavnými jedlami z produktov patriacich do triedy 30; hotové jedlá a ich zložky obsahujúce prevažne produkty patriace do triedy 30; čokoláda; pizza, pizzové základy; omáčky, posýpky a polevy na pizzu; omáčky na cestoviny a ryžu; šalátové dresingy; majonéza; omáčky a chuťové omáčky; všetko patriace do triedy 30.
32 - Pivo; minerálne a sýtené vody a iné nealkoholické nápoje; ovocné nápoje a ovocné šťavy; sirupy a iné prípravky na výrobu nápojov.

(210) 1027-2001
(220) 30.03.2001
7 (511) 29, 30, 32
(511) 29 - Mäso, ryby, hydina a zverina, morské živočíchy ako potrava; konzervované, sušené, varené a inak spracované ovocie a zelenina; prípravky zo všetkých uvedených tovarov; mliečne výrobky; mrazené jogurty; peny; chladené dezerty; nápoje z mliečnych produktov patriace do triedy 29; polievky; sladké nátierky; šaláty; nápoje patriace do triedy 29; plnky; malé občerstvenia medzi hlavnými jedlami z produktov patriacich do triedy 29; hotové jedlá a ich zložky obsahujúce prevažne produkty patriace do triedy 29; proteínové látky; omáčky a chuťové omáčky; všetko patriace do triedy 29.
30 - Ryža, cestoviny, obilniny a obilninové prípravky; čaj, káva, kakao; varená čokoláda a čokoládové nápoje, kávové výťažky, kávové náhradky, zmesi kávy a čakanky; čakanka, čakankové zmesi, všetko ako kávové náhradky; neliečivé cukrovinky; pekárske a cukrárske výrobky, jemné pečivo a zákusky, sušienky, keksy a sucháre; vodové zmrzliny, smotanové zmrzliny, zmrzlinové výrobky, mrazené cukrovinky; chladené a mrazené dezerty a zákusky; peny, šerbety; chlieb; jemné cestá; nápoje patriace do triedy 30; plnky zložené prevažne z produktov patriacich do triedy 30; sladké nátierky; malé občerstvenia medzi hlavnými jedlami z produktov patriacich do triedy 30; hotové jedlá a ich zložky obsahujúce prevažne produkty patriace do triedy 30; čokoláda; pizza, pizzové základy; omáčky, posýpky a polevy na pizzu; omáčky na cestoviny a ryžu; šalátové dresingy; majonéza; omáčky a chuťové omáčky; všetko patriace do triedy 30.
32 - Pivo; minerálne a sýtené vody a iné nealkoholické nápoje; ovocné nápoje a ovocné šťavy; sirupy a iné prípravky na výrobu nápojov.

(540)

(591) červená, čierna, žltá, biela
(731) Mars Incorporated, McLean, Virginia 22101, US;
(740) Fajnorová Mária, Ing., Bratislava, SK;

---

(210) 1028-2001
(220) 30.03.2001
7 (511) 29, 30, 32
(511) 29 - Mäso, ryby, hydina a zverina, morské živočíchy ako potrava; konzervované, sušené, varené a inak spracované ovocie a zelenina; prípravky zo všetkých uvedených tovarov; mliečne výrobky; mrazené jogurty; peny; chladené dezerty; nápoje z mliečnych produktov patriace do triedy 29; polievky; sladké nátierky; šaláty; nápoje patriace do triedy 29; plnky; malé občerstvenia medzi hlavnými jedlami z produktov patriacich do triedy 29; hotové jedlá a ich zložky obsahujúce prevažne produkty patriace do triedy 29; proteínové látky; omáčky a chuťové omáčky; všetko patriace do triedy 29.
30 - Ryža, cestoviny, obilniny a obilninové prípravky; čaj, káva, kakao; varená čokoláda a čokoládové nápoje, kávové výťažky, kávové náhradky, zmesi kávy a čakanky; čakanka, čakankové zmesi, všetko ako kávové náhradky; neliečivé cukrovinky; pekárske a cukrárske výrobky, jemné pečivo a zákusky, sušienky, keksy a sucháre; vodové zmrzliny, smotanové zmrzliny, zmrzlinové výrobky, mrazené cukrovinky; chladené a mrazené dezerty a zákusky; peny, šerbety; chlieb; jemné cestá; nápoje patriace do triedy 30; plnky zložené prevažne z produktov patriacich do triedy 30; sladké nátierky; malé občerstvenia medzi hlavnými jedlami z produktov patriacich do triedy 30; hotové jedlá a ich zložky obsahujúce prevažne produkty patriace do triedy 30; čokoláda; pizza, pizzové základy; omáčky, posýpky a polevy na pizzu; omáčky na cestoviny a ryžu; šalátové dresingy; majonéza; omáčky a chuťové omáčky; všetko patriace do triedy 30.
32 - Pivo; minerálne a sýtené vody a iné nealkoholické nápoje; ovocné nápoje a ovocné šťavy; sirupy a iné prípravky na výrobu nápojov.

(540)

(591) červená, čierna, žltá, biela
(731) Mars Incorporated, McLean, Virginia 22101, US;
(740) Fajnorová Mária, Ing., Bratislava, SK;

---

(210) 1029-2001
(220) 30.03.2001
7 (511) 29, 30, 32
(511) 29 - Mäso, ryby, hydina a zverina, morské živočíchy ako potrava; konzervované, sušené, varené a inak spracované ovocie a zelenina; prípravky zo všetkých uvedených tovarov; mliečne výrobky; mrazené jogurty; peny; chladené dezerty; nápoje z mliečnych produktov patriace do triedy 29; polievky; sladké nátierky; šaláty; nápoje patriace do triedy 29; plnky; malé občerstvenia medzi hlavnými jedlami z produktov patriacich do triedy 29; hotové jedlá a ich zložky obsahujúce prevažne produkty patriace do triedy 29; proteínové látky; omáčky a chuťové omáčky; všetko patriace do triedy 29.
30 - Ryža, cestoviny, obilniny a obilninové prípravky; čaj, káva, kakao; varená čokoláda a čokoládové nápoje, kávové výťažky, kávové náhradky, zmesi kávy a čakanky; čakanka, čakankové zmesi, všetko ako kávové náhradky; neliečivé cukrovinky; pekárske a cukrárske výrobky, jemné pečivo a zákusky, sušienky, keksy a sucháre; vodové zmrzliny, smotanové zmrzliny, zmrzlinové výrobky, mrazené cukrovinky; chladené a mrazené dezerty a zákusky; peny, šerbety; chlieb; jemné cestá; nápoje patriace do triedy 30; plnky zložené prevažne z produktov patriacich do triedy 30; sladké nátierky; malé občerstvenia medzi hlavnými jedlami z produktov patriacich do triedy 30; hotové jedlá a ich zložky obsahujúce prevažne produkty patriace do triedy 30; čokoláda; pizza, pizzové základy; omáčky, posýpky a polevy na pizzu; omáčky na cestoviny a ryžu; šalátové dresingy; majonéza; omáčky a chuťové omáčky; všetko patriace do triedy 30.
32 - Pivo; minerálne a sýtené vody a iné nealkoholické nápoje; ovocné nápoje a ovocné šťavy; sirupy a iné prípravky na výrobu nápojov.

(540)

(591) žltá, čierna, červená, biela
(731) Mars Incorporated, McLean, Virginia 22101, US;
(740) Fajnorová Mária, Ing., Bratislava, SK;

---

(210) 1031-2001
(220) 30.03.2001
7 (511) 32
(511) 32 - Nealkoholické nápoje.
(540)

iskra

(731) FRUTEX SLOVAKIA, spol. s r. o., Pod Vinbargom 1, 085 01 Bardejov, SK;

---

(210) 1034-2001
(220) 30.03.2001
7 (511) 5
(511) 5 - Farmaceutické a iné prípravky na liečebné účely patriace do triedy 5.
(540)

GENEX

(731) Mr. DESIGN, spol. s r. o., Lermontovova 23, 811 05 Bratislava, SK;

---

(210) 1035-2001
(220) 30.03.2001
7 (511) 5
(511) 5 - Farmaceutické a iné prípravky na liečebné účely patriace do triedy 5.
(540)

PharmaGena

(731) Mr. DESIGN, spol. s r. o., Lermontovova 23, 811 05 Bratislava, SK;

---

(210) 1036-2001
(220) 30.03.2001
7 (511) 5
(511) 5 - Farmaceutické a iné prípravky na liečebné účely patriace do triedy 5.
(540)

Genera

(731) Mr. DESIGN, spol. s r. o., Lermontovova 23, 811 05 Bratislava, SK;

---

(210) 1037-2001
(220) 02.04.2001
(310) 2260601
(320) 08.02.2001
(330) GB
7 (511) 5
(511) 5 - Farmaceutické a liečivé prípravky na humánne použitie, najmä farmaceutické dávkové formy.
(540) FLEXTAB
(731) SmithKline Beecham p. l. c., New Horizons Court, Brentford, Middlesex TW8 9EP, GB;
(740) Fajnorová Mária, Ing., Bratislava, SK;

---

(210) 1101-2001
(220) 06.04.2001
7 (511) 5, 35
(511) 5 - Farmaceutické produkty.
35 - Propagačné služby v oblasti lekárskej starostlivosti, distribúcia vzoriek a reklamných materiálov v oblasti lekárskej starostlivosti.
(540)

Prvá pulzná estrogénna terapia

(591) modrá, biela
(731) BIOFARMA, 22 Rue Garnier, 92200 Neuilly--Sur-Seine, FR;
(740) Fajnorová Mária, Ing., Bratislava, SK;

---

(210) 1129-2001
(220) 09.04.2001
7 (511) 42
(511) 42 - Právne služby.
(540)

A&G

(731) ALTHEIMER & GRAY, PARTNERSHIP, 10 South Wacker Drive, Chicago, Illinois 60606, US;
(740) Ondruš Ján, JUDr., Bratislava, SK;

(210) 1130-2001
(220) 09.04.2001
7 (511) 42
(511) 42 - Právne služby.
(540) ALTHEIMER & GRAY
(731) ALTHEIMER & GRAY, PARTNERSHIP, 10 South Wacker Drive, Chicago, Illinois 60606, US;
(740) Ondruš Ján, JUDr., Bratislava, SK;

---

(210) 1138-2001
(220) 10.04.2001
7 (511) 5
(511) 5 - Farmaceutické, zverolekárske a zdravotnícke prípravky; dietetické látky prispôsobené na lekárske účely, potrava pre dojčatá; náplasti, obväzový materiál; hmoty na plombovanie zubov a zubné vosky; dezinfekčné prostriedky; prípravky na ničenie hmyzu; fungicídy, herbicídy.
(540)

(731) Merck KGaA, Frankfurter Strasse 250, D-64293 Darmstadt, DE;
(740) Bušová Eva, JUDr., Bratislava, SK;

---

(210) 1142-2001
(220) 10.04.2001
7 (511) 7
(511) 7 - Kovové telá fréz a súčasti rezných nástrojov na frézovanie, vŕtanie, vyvrtávanie a sústruženie z kovov a kompozitných materiálov.
(540)

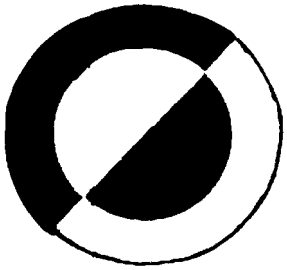

(731) Ingersoll Cutting Tool Company, State of Delaware, 505 Fulton Avenue, Rockford, Illinois 61103-4199, US;
(740) PATENTSERVIS BRATISLAVA, a. s., Bratislava, SK;

---

(210) 1143-2001
(220) 11.04.2001
7 (511) 9, 16, 38
(511) 9 - Videohry; videokazety; zvukové nahrávky na diskoch, zvukové nahrávky na magnetických nosičoch, zvukové nahrávky na páskach, zariadenia na prenášanie zvuku, zvukové nahrávacie zariadenia, videokazety, magnetické nosiče údajov, optické nosiče údajov.
16 - Plagáty, noviny, knihy, publikácie, periodiká, tlačoviny, magazíny.
38 - Televízne vysielanie, vysielanie káblovej televízie.
(540) GOMBÍK
(731) Slovenská televízia, Mlynská dolina, 845 45 Bratislava, SK;
(740) Holakovský Štefan, Ing., Bratislava, SK;

---

(210) 1144-2001
(220) 11.04.2001
7 (511) 9, 16, 38
(511) 9 - Videohry; videokazety; zvukové nahrávky na diskoch, zvukové nahrávky na magnetických nosičoch, zvukové nahrávky na páskach, zariadenia na prenášanie zvuku, zvukové nahrávacie zariadenia, videokazety, magnetické nosiče údajov, optické nosiče údajov.
16 - Plagáty, noviny, knihy, publikácie, periodiká, tlačoviny, magazíny.
38 - Televízne vysielanie, vysielanie káblovej televízie.
(540) OBJAVY MAJSTRA N
(731) Slovenská televízia, Mlynská dolina, 845 45 Bratislava, SK;
(740) Holakovský Štefan, Ing., Bratislava, SK;

---

(210) 1145-2001
(220) 11.04.2001
7 (511) 9, 16, 38
(511) 9 - Videohry; videokazety; zvukové nahrávky na diskoch, zvukové nahrávky na magnetických nosičoch, zvukové nahrávky na páskach, zariadenia na prenášanie zvuku, zvukové nahrávacie zariadenia, videokazety, magnetické nosiče údajov, optické nosiče údajov.
16 - Plagáty, noviny, knihy, publikácie, periodiká, tlačoviny, magazíny.
38 - Televízne vysielanie, vysielanie káblovej televízie.
(540) ON A ONA U VÁS DOMA
(731) Slovenská televízia, Mlynská dolina, 845 45 Bratislava, SK;
(740) Holakovský Štefan, Ing., Bratislava, SK;

---

(210) 1146-2001
(220) 11.04.2001
7 (511) 9, 16, 38
(511) 9 - Videohry; videokazety; zvukové nahrávky na diskoch, zvukové nahrávky na magnetických nosičoch, zvukové nahrávky na páskach, zariadenia na prenášanie zvuku, zvukové nahrávacie zariadenia, videokazety, magnetické nosiče údajov, optické nosiče údajov.

16 - Plagáty, noviny, knihy, publikácie, periodiká, tlačoviny, magazíny.
38 - Televízne vysielanie, vysielanie káblovej televízie.

(540) ŽENY O ŽENÁCH

(731) Slovenská televízia, Mlynská dolina, 845 45 Bratislava, SK;
(740) Holakovský Štefan, Ing., Bratislava, SK;

---

(210) 1148-2001
(220) 11.04.2001
7 (511) 9, 16, 38
(511) 9 - Videohry; videokazety; zvukové nahrávky na diskoch, zvukové nahrávky na magnetických nosičoch, zvukové nahrávky na páskach, zariadenia na prenášanie zvuku, zvukové nahrávacie zariadenia, videokazety, magnetické nosiče údajov, optické nosiče údajov.
16 - Plagáty, noviny, knihy, publikácie, periodiká, tlačoviny, magazíny.
38 - Televízne vysielanie, vysielanie káblovej televízie.

(540) PORUCHA

(731) Slovenská televízia, Mlynská dolina, 845 45 Bratislava, SK;
(740) Holakovský Štefan, Ing., Bratislava, SK;

---

(210) 1149-2001
(220) 11.04.2001
7 (511) 9, 16, 38
(511) 9 - Videohry; videokazety; zvukové nahrávky na diskoch, zvukové nahrávky na magnetických nosičoch, zvukové nahrávky na páskach, zariadenia na prenášanie zvuku, zvukové nahrávacie zariadenia, videokazety, magnetické nosiče údajov, optické nosiče údajov.
16 - Plagáty, noviny, knihy, publikácie, periodiká, tlačoviny, magazíny.
38 - Televízne vysielanie, vysielanie káblovej televízie.

(540) ŽIVIO !

(731) Slovenská televízia, Mlynská dolina, 845 45 Bratislava, SK;
(740) Holakovský Štefan, Ing., Bratislava, SK;

---

(210) 1150-2001
(220) 11.04.2001
7 (511) 9, 16, 38
(511) 9 - Videohry; videokazety; zvukové nahrávky na diskoch, zvukové nahrávky na magnetických nosičoch, zvukové nahrávky na páskach, zariadenia na prenášanie zvuku, zvukové nahrávacie zariadenia, videokazety, magnetické nosiče údajov, optické nosiče údajov.
16 - Plagáty, noviny, knihy, publikácie, periodiká, tlačoviny, magazíny.
38 - Televízne vysielanie, vysielanie káblovej televízie.

(540) VARÍM, VARÍŠ, VARÍME

(731) Slovenská televízia, Mlynská dolina, 845 45 Bratislava, SK;
(740) Holakovský Štefan, Ing., Bratislava, SK;

---

(210) 1202-2001
(220) 19.04.2001
7 (511) 35, 42
(511) 35 - Vydávanie a aktualizovanie reklamných materiálov.
42 - Počítačové programovanie, prenájom prístupového času k počítačovým databázam, tvorba softvéru, počítačové databázy.

(540)

(591) modrá
(731) Biskupič Branislav, Hollého 6, 915 01 Nové Mesto nad Váhom, SK;

---

(210) 1203-2001
(220) 19.04.2001
7 (511) 5, 16, 41
(511) 5 - Zdravotnícke, farmaceutické a zverolekárske výrobky, dietetické výrobky pre dojčatá, batoľatá a chorých, pre deti na liečebné účely, medicinálne čaje, dezinfekčné, dezinsekčné prípravky, pesticídy.
16 - Tlačoviny, periodiká, časopisy.
41 - Výchovná a vzdelávacia činnosť, usporadúvanie kurzov a sympózií najmä v oblasti liečiv.

(540)

(591) zelená, modrá
(731) Procházka Zdeněk, Pharm. Dr., V Lipkách 647, 154 00 Praha 5 - Slivenec, CZ;
(740) Dudová Tatiana, Trenčín, SK;

---

(210) 1204-2001
(220) 19.04.2001
7 (511) 2, 17, 19
(511) 2 - Farby, laky, náterové hmoty všetkých druhov, farbivá, moridlá, ochranné prostriedky proti korózii a na drevo, lepidlá na farby, prírodné živice, pigmenty, tmely sklenárske.
17 - Kaučuk, gutaperča, guma, azbest, sľuda a výrobky z týchto materiálov patriace do triedy 17, polotovary z plastických hmôt, všetky tesniace, upchávkové a izolačné materiály, bariéry proti znečisteniu a na ochranu proti teplote, zvuku a proti iným fyzikálnym a chemickým vplyvom, izolačné obklady a dosky, izolačné fólie, ohybné nekovové hadice, azbestová lepenka, lepiace pásky patriace do triedy 17, izolačné nátery a omietky, živice (polotovary), tmely tesniace a izolačné.
19 - Všetok nekovový stavebný materiál a konštrukcie, malty, omietkoviny, štukatérske profily, preglejky, cementy, piesok, debnenie, decht, dosky z cementu a podobných stavebných hmôt, dlaždice, stavebný kameň prírodný a umelý, suroviny na keramiku, lisovaný korok, stavebné obklady a podlahy, stavebné priečky, sadra, sadrokartóny, štrk, stavebné sklo a drevo, vápno.

(540) DELTAKRYL
(731) STOMIX, s. r. o., Žulová 178, 790 65 Žulová, CZ;
(740) Dudová Tatiana, Trenčín, SK;

---

(210) 1205-2001
(220) 19.04.2001
7 (511) 2, 17, 19
(511) 2 - Farby, laky, náterové hmoty všetkých druhov, farbivá, moridlá, ochranné prostriedky proti korózii a na drevo, lepidlá na farby, prírodné živice, pigmenty, tmely sklenárske.
17 - Kaučuk, gutaperča, guma, azbest, sľuda a výrobky z týchto materiálov patriace do triedy 17, polotovary z plastických hmôt, všetky tesniace, upchávkové a izolačné materiály, bariéry proti znečisteniu a na ochranu proti teplote, zvuku a proti iným fyzikálnym a chemickým vplyvom, izolačné obklady a dosky, izolačné fólie, ohybné nekovové hadice, azbestová lepenka, lepiace pásky patriace do triedy 17, izolačné nátery a omietky, živice (polotovary), tmely tesniace a izolačné.
19 - Všetok nekovový stavebný materiál a konštrukcie, malty, omietkoviny, štukatérske profily, preglejky, cementy, piesok, debnenie, decht, dosky z cementu a podobných stavebných hmôt, dlaždice, stavebný kameň prírodný a umelý, suroviny na keramiku, lisovaný korok, stavebné obklady a podlahy, stavebné priečky, sadra, sadrokartóny, štrk, stavebné sklo a drevo, vápno.

(540) BLIZARD
(731) STOMIX, s. r. o., Žulová 178, 790 65 Žulová, CZ;
(740) Dudová Tatiana, Trenčín, SK;

---

(210) 1206-2001
(220) 19.04.2001
7 (511) 2, 17, 19
(511) 2 - Farby, laky, náterové hmoty všetkých druhov, farbivá, moridlá, ochranné prostriedky proti korózii a na drevo, lepidlá na farby, prírodné živice, pigmenty, tmely sklenárske.
17 - Kaučuk, gutaperča, guma, azbest, sľuda a výrobky z týchto materiálov patriace do triedy 17, polotovary z plastických hmôt, všetky tesniace, upchávkové a izolačné materiály, bariéry proti znečisteniu a na ochranu proti teplote, zvuku a proti iným fyzikálnym a chemickým vplyvom, izolačné obklady a dosky, izolačné fólie, ohybné nekovové hadice, azbestová lepenka, lepiace pásky patriace do triedy 17, izolačné nátery a omietky, živice (polotovary), tmely tesniace a izolačné.
19 - Všetok nekovový stavebný materiál a konštrukcie, malty, omietkoviny, štukatérske profily, preglejky, cementy, piesok, debnenie, decht, dosky z cementu a podobných stavebných hmôt, dlaždice, stavebný kameň prírodný a umelý, suroviny na keramiku, lisovaný korok, stavebné obklady a podlahy, stavebné priečky, sadra, sadrokartóny, štrk, stavebné sklo a drevo, vápno.

(540) STOMIXTHERM
(731) STOMIX, s. r. o., Žulová 178, 790 65 Žulová, CZ;
(740) Dudová Tatiana, Trenčín, SK;

---

(210) 1207-2001
(220) 19.04.2001
7 (511) 20, 37
(511) 20 - Nábytok všetkých druhov, najmä čalúnený, spálňový, kancelársky, školský, záhradný, nábytok z dreva, kovu, trstiny, kože alebo iných hmôt atď., dyhy (dužiny), kostry pohoviek, kostry stoličiek, kresiel, trstinové výplety do stoličiek, police, regály, priehradky, vešiaky (nábytok), nekovové kontajnery, kvetinové stolíky, matrace, posteľoviny, podhlavníky, podnožky, slamníky, prenosné dekoračné predmety, umelecké stolárske výrobky, korkový tovar alebo tovar z náhradky korku neobsiahnuté v iných triedach, prútený tovar, koše (košíky), figúrky z dreva, vosku, sadry, kolíčky, držiaky obrazov, záclonové držiaky z kovu, držiaky záclonových tyčí, háčiky na záclony, koľajničky na záclonové tyče, záclonové tyče, nekovové kolieska na nábytok, nekovové nábytkové kovanie, lišty na obrazové rámy, rámčeky na noviny, vešiaky na šaty (vešiaky), rámy na obrazy, rolety na nábytok, police a stojany alebo figuríny do výkladných skríň, povlaky na odevy, sklo striebrené zrkadlové, stojany na dáždniky, stojany na kvetináče, šnúrky korkové, zrkadlá (nábytok), drevené rebríky.
37 - Čalúnenie a poťahovanie nábytku, opravy nábytku, reštaurovanie nábytku a jeho uvedenie do pôvodného stavu, údržba nábytku, lepenie a kladenie papierových tapiet.
(540)

(731) GAZEL, spol. s r. o., Nad Vývozem 4858, 760 05 Zlín, CZ;
(740) Dudová Tatiana, Trenčín, SK;

---

(210) 1208-2001
(220) 19.04.2001
7 (511) 20, 37
(511) 20 - Nábytok všetkých druhov, najmä čalúnený, spálňový, kancelársky, školský, záhradný, nábytok z dreva, kovu, trstiny, kože alebo iných hmôt atď., dyhy (dužiny), kostry pohoviek, kostry stoličiek, kresiel, trstinové výplety do stoličiek, police, regály, priehradky, vešiaky (nábytok), nekovové kontajnery, kvetinové stolíky, matrace, posteľoviny, podhlavníky, podnožky, slamníky, prenosné dekoračné predmety, umelecké stolárske výrobky, korkový tovar alebo tovar z náhradky korku neobsiahnuté v iných triedach, prútený tovar, koše (košíky), figúrky z dreva, vosku, sadry, kolíčky, držiaky obrazov, záclonové držiaky z kovu, držiaky záclonových tyčí, háčiky na záclony, koľajničky na záclonové tyče, záclonové tyče, nekovové kolieska na nábytok, nekovové nábytkové kovanie, lišty na obrazové rámy,

rámčeky na noviny, vešiaky na šaty (vešiaky), rámy na obrazy, rolety na nábytok, police a stojany alebo figuríny do výkladných skríň, povlaky na odevy, sklo striebrené zrkadlové, stojany na dáždniky, stojany na kvetináče, šnúrky korkové, zrkadlá (nábytok), drevené rebríky.
37 - Čalúnenie a poťahovanie nábytku, opravy nábytku, reštaurovanie nábytku a jeho uvedenie do pôvodného stavu, údržba nábytku, lepenie a kladenie papierových tapiet.

(540)

(731) GAZEL, spol. s r. o., Nad Vývozem 4858, 760 05 Zlín, CZ;
(740) Dudová Tatiana, Trenčín, SK;

---

(210) 1209-2001
(220) 19.04.2001
7 (511) 41
(511) 41 - Organizovanie hudobných festivalov vrátane sprevádzajúcich aktivít; vydávanie gramofónových platní, audiokaziet, videokaziet, CD, knižných
a podobných publikácií a notových materiálov; organizovanie propagačných, agentážnych a náborových činností.

(540) PORTA
(731) Zeman Ivan, Ing., Riazanská 62, 831 02 Bratislava, SK;
(740) Kováčik Štefan, Ing., , Bratislava, SK;

---

(210) 1210-2001
(220) 19.04.2001
7 (511) 5, 29, 32
(511) 5 - Výživové doplnky potravy; prípravky s posilňujúcim a podporným liečivým účinkom; dietetické prípravky.
29 - Mlieko a mliečne výrobky obsahujúce dietetické, výživové, posilňujúce a podporné doplnky.
32 - Nápoje všetkých druhov a prípravky na prípravu nápojov obsahujúce dietetické, výživové, posilňujúce a podporné doplnky.

(540) DIAKOHELAN
(731) Bielik Pavel, RNDr., Ľudové námestie 26, 831 05 Bratislava, SK;
(740) Bachratá Magdaléna, Mgr., Bratislava, SK;

---

(210) 1211-2001
(220) 19.04.2001
7 (511) 1, 2, 3
(511) 1 - Namáčacie prípravky pre textilný priemysel; prípravky na zmäkčovanie vody; povrchovo aktívne chemické činidlá; chemické prípravky na odmasťovanie; chemické prípravky na odstraňovanie vosku; chemické prípravky na dekarbonizáciu motorov; detergenty použité vo výrobnom procese; pomocné kvapaliny na použitie s abrazívami; chemické prípravky na odstránenie mastnoty; odmasťovacie prípravky na použitie vo výrobnom priemysle; disperzné činidlá na olej; organické čistiace prípravky.
2 - Antikorózne mazivá; prípravky proti hrdzi; ochranné prípravky na kovy; ochranné protikorózne prípravky .
3 - Čistiace prípravky; detergenty; namáčacie prípravky; odmasťovacie prípravky.

(540) TENZOL
(731) CHEMOXA, a. s., Čermany 182, 955 01 Topoľčany, SK;

---

(210) 1212-2001
(220) 19.04.2001
7 (511) 1, 3, 4
(511) 1 - Chemické prípravky na odmasťovanie; chemické prípravky na odstraňovanie vosku; chemické prípravky na dekarbonizáciu motorov; detergenty použité vo výrobnom procese; kvapaliny pomocné na použitie s abrazívami; chemické prípravky na odstraňovanie masnoty; odmasťovacie prípravky na použitie vo výrobnom priemysle; disperzné činidlá na olej; organické čistiace prípravky; ropné disperzné činidlá.
3 - Čistiace prípravky; detergenty; bieliace a čistiace prípravky na kožu; namáčacie prípavky; odmasťovacie prípravky.
4 - Prípravky na odstraňovanie prachu; olej na textil.

(540) ARWEX
(731) CHEMOXA, a. s., Čermany 182, 955 01 Topoľčany, SK;

---

(210) 1214-2001
(220) 20.04.2001
7 (511) 21
(511) 21 - Zubné kefky.

(540) COLGATE EXTREME
(731) COLGATE-PALMOLIVE COMPANY, a Delaware corporation, 300 Park Avenue, New York, NY 10022, US;
(740) Čechvalová Dagmar, Bratislava, SK;

---

(210) 1215-2001
(220) 20.04.2001
7 (511) 9, 35, 38, 42
(511) 9 - Softvér.
35 - Obchodné poradenstvo, franchising, zastupovanie spoločností franchisingovou formou, zberanie informácií do počítačových databáz, systemizácia informácií do počítačových databáz, reklama.
38 - Sprostredkovanie telekomunikačných služieb, telekomunikačné informácie.
42 - Služby v oblasti informačných technológií, poskytovanie informácií prostredníctvom globálnej počítačovej siete, poskytovanie on-line prístupu do informačnej databázy prostredníctvom globálnej počítačovej siete, poradenstvo v oblasti výpočtovej techniky a poskytovania softvéru, odborné poradenstvo s výnimkou obchodného.

(540) InfoPORT
(731) InfoPORT, s. r. o., Haanova 18, 851 04 Bratislava, SK;
(740) Chmelíková Jana, RNDr., Bratislava, SK;

---

(210) 1216-2001
(220) 20.04.2001
7 (511) 6, 9, 10, 20, 37, 40, 42
(511) 6 - Kovové držadlá, kovové kľučky, kovové príchytky, kovové kovania, kovové kolieska na nábytok; kovové pánty a závesy, kovové príslušenstvo nábytku, kovové ozdoby na nábytok.
9 - Laboratórny nábytok.
10 - Nábytok na lekárske účely.
20 - Nábytok, kuchynský nábytok, kancelársky nábytok, kovový nábytok, príslušenstvo nábytku s výnimkou kovového, posteľné matrace, nábytkové a kúpeľňové zrkadlá, paravány, zásteny, nekovové držadlá, nekovové kľučky, nekovové príchytky, nekovové kovania, nekovové kolieska na nábytok, pánty, závesy s výnimkou kovových, obloženie alebo ozdoby na nábytok s výnimkou kovových.
37 - Oprava nábytku, reštaurovanie nábytku, čalúnenie, čalúnnické opravy, umelecká stolárska výroba a opravy; sprostredkovanie opráv nábytku, reštaurovania nábytku, čalúnenia, čalúnnických opráv, umeleckej stolárskej výroby a opráv.
40 - Stolárstvo, výroba nábytku, sprostredkovanie stolárstva a výroby nábytku.
42 - Dizajn nábytku, dizajn interiérov, služby v oblasti bytovej architektúry, zariaďovanie interiérov; sprostredkovanie dizajnu nábytku, dizajnu interiérov, služieb v oblasti bytovej architektúry, zariaďovanie interiérov.
(540) WEGA
(731) InfoPORT, s. r. o., Haanova 18, 851 04 Bratislava, SK;
(740) Chmelíková Jana, RNDr., Bratislava, SK;

---

(210) 1217-2001
(220) 20.04.2001
7 (511) 5
(511) 5 - Pesticídy, prípravky na ničenie škodcov, fungicídy, herbicídy a insekticídy.
(540) GALERA
(731) Dow AgroSciences LLC, 9330 Zionsville Road, Indianapolis, Indiana 46268, US;
(740) Bezák Marián, Ing., Bratislava, SK;

---

(210) 1218-2001
(220) 20.04.2001
(310) 76/200070
(320) 26.01.2001
(330) US
7 (511) 5
(511) 5 - Farmaceutické prípravky vrátane farmaceutík používaných na liečbu autoimunitných alebo zápalových ochorení.
(540) SIVORTA
(731) AMGEN, Inc., One Amgen Center Drive, Thousand Oaks, California 91320-1789, US;
(740) Bezák Marián, Ing., Bratislava, SK;

---

(210) 1219-2001
(220) 20.04.2001
7 (511) 28
(511) 28 - Základný rad detských hračiek a nové hračky.
(540)

(731) GEOFFREY, INC, spol. podľa zákonov št. Delaware, 2002 West 14th Street, Wilmington, Delaware 19806, US;
(740) Tomeš Pavol, Ing., Bratislava, SK;

---

(210) 1220-2001
(220) 20.04.2001
7 (511) 29, 30
(511) 29 - Mäso, ryby, hydina a zverina, morské živočíchy ako potrava; konzervované, sušené, varené a inak spracované ovocie a zelenina; prípravky zo všetkých uvedených tovarov; mliečne výrobky; mrazené jogurty; peny; chladené dezerty; nápoje z mliečnych produktov patriace do triedy 29; polievky; sladké nátierky; šaláty; nápoje patriace do triedy 29; plnky; malé občerstvenia medzi hlavnými jedlami z produktov patriacich do triedy 29; hotové jedlá a ich zložky obsahujúce prevažne produkty patriace do triedy 29; proteínové látky; omáčky a chuťové omáčky; všetko patriace do triedy 29.
30 - Ryža, cestoviny, obilniny a obilninové prípravky; čaj, káva, kakao; varená čokoláda a čokoládové nápoje, kávové výťažky, kávové náhradky, zmesi kávy a čakanky; čakanka, čakankové zmesi, všetko ako kávové náhradky; neliečivé cukrovinky; pekárske a cukrárske výrobky, jemné pečivo a zákusky, sušienky, keksy a suchárе; vodové zmrzliny, smotanové zmrzliny, zmrzlinové výrobky, mrazené cukrovinky; chladené a mrazené dezerty a zákusky; peny, šerbety; chlieb; jemné cestá; nápoje patriace do triedy 30; plnky zložené prevažne z produktov patriacich do triedy 30; sladké nátierky; malé občerstvenia medzi hlavnými jedlami z produktov patriacich do triedy 30; hotové jedlá a ich zložky obsahujúce prevažne produkty patriace do triedy 30; čokoláda; pizza, pizzové základy; omáčky, posýpky a polevy na pizzu; omáčky na cestoviny a ryžu; šalátové dresingy; majonéza; omáčky a chuťové omáčky; všetko patriace do triedy 30.
(540) CRAZY SKITTLES
(731) Mars Incorporated, McLean, Virginia 22101, US;
(740) Fajnorová Mária, Ing., Bratislava, SK;

---

(210) 1221-2001
(220) 20.04.2001
7 (511) 3
(511) 3 - Mydlá, voňavkárske výrobky, éterické oleje, kozmetické prípravky, vlasové vodičky, prípravky na čistenie zubov a ústnej dutiny, prípravky na čistenie, starostlivosť a skrášľovanie pleti, pokožky hlavy a vlasov; antiperspiranty a dezodoranty na osobné použitie.
(540) AMBITIOUS
(731) The Procter & Gamble Company, spoločnosť zriadená podľa zákonov štátu Ohio, One Procter & Gamble Plaza, Cincinnati, Ohio, US;
(740) Bušová Eva, JUDr., Bratislava, SK;

---

(210) 1222-2001
(220) 20.04.2001
7 (511) 35, 38, 39, 41, 42
(511) 35 - Vydávanie reklamných a náborových textov, prieskum trhu a verejnej mienky, vzťahy s verejnosťou, záznam, prepis, zostavovanie, kompilácia, systematizácia písomných záznamov a využitie alebo zhromažďovanie matematických alebo štatistických údajov, sprostredkovanie nákupu a predaja agentúrnych správ a ďalších informácií, obchodné poradenské služby týkajúce sa vydavateľskej činnosti, komerčné informačné kancelárie, rozširovanie reklamných alebo inzertných oznamov, marketingové štúdie, reklama, obchodný prieskum, reklamné agnetúry, informácie a informačné služby všetkých druhov prostredníctvom elektronických komunikačných médií, sprostredkovanie informácií prostredníctvom elektronických komunikačných médií, hlavne sprostredkovanie informácií medzi právnickými a fyzickými osobami, sprostredkovanie informácií o firmách, o výrobkoch, o službách, o kultúrnych, spoločenských a športových akciách, vyhľadávanie informácií podľa kľúčových slov v počítačových súboroch pre zákazníkov, správcovstvo informačných báz dát, zabezpečovanie autorizovaného prístupu ku komerčne poskytovaným bázam dát, produktom tlačovej agentúry a špecializovaným bázam dát, zabezpečenie prístupu k aktuálnym údajom v jednotnom prostredí a formáte, urýchlenia prenosu informácií a zaručenie bezpečnosti prenosu informácií, vyhľadávanie informácií podľa požiadaviek zákazníkov, spracovanie textov, prieskum obchodný, prieskum trhu.
38 - Činnosť spravodajskej tlačovej kancelárie, najmä prijímanie, odovzdávanie a rozširovanie agentúrnych správ, televíznych šotov, rozhlasových relácií, fotografií a ďalších informácií, prenos písomných záznamov, počítačová komunikácia prostredníctvom svetovej informačnej telekomunikačnej siete (internet), komunikácia a prenos pomocou počítačových terminálov, prenájom zariadení na prenos informácií, elektronická pošta, elektronické zobrazovanie, komunikácia a posielanie správ prostredníctvom telefónu a e-mailu, elektronický obchod prostredníctvom elektronických komunikačných médií vrátane sprostredkovania uvedených služieb.
39 - Skladovanie informácií.
41 - Vydávanie kníh, časopisov, periodicky vychádzajúcich tlačovín, zborníkov, vydávanie textov s výnimkou reklamných alebo náborových, vydávanie elektronických publikácií.
42 - Prenájom prístupového času k počítačovým bázam dát, odborné poradenské služby (týkajúce sa vydavateľskej činnosti, prieskumu trhu a verejnej mienky, vzťahov s verejnosťou, záznamu, prepisu, zostavovania, kompilácie, prenosu alebo systematizácie písomných záznamov a využitia alebo zhromažďovania matematických alebo štatistických údajov, sprostredkovania nákupu a predaja agentúrnych správ a ďalších informácií, činnosti spravodajskej tlačovej kancelárie, najmä prijímania, odovzdávania a rozširovania agentúrnych správ, televíznych šotov, rozhlasových relácií, fotografií a ďalších informácií).
(540)

(591) biela, čierna, zelená
(731) SITA Slovenská tlačová agentúra, a. s., Stupavská 23, 831 06 Bratislava, SK;

---

(210) 1223-2001
(220) 20.04.2001
7 (511) 9, 16, 35, 38, 41, 42
(511) 9 - Softvér.
16 - Knihárske výrobky.
35 - Vydávanie reklamných a náborových textov, prieskum trhu a verejnej mienky, vzťahy s verejnosťou, záznam, prepis, zostavovanie, kompilácia, systematizácia písomných záznamov a využitie alebo zhromažďovanie matematických alebo štatistických údajov, sprostredkovanie nákupu a predaja agentúrnych správ a ďalších informácií, obchodné poradenské služby týkajúce sa vydavateľskej činnosti, komerčné informačné kancelárie, rozširovanie reklamných alebo inzertných oznamov, marketingové štúdie, reklama, obchodný prieskum, reklamné agnetúry, informácie a informačné služby všetkých druhov prostredníctvom elektronických komunikačných médií, sprostredkovanie informácií prostredníctvom elektronických komunikačných médií, hlavne sprostredkovanie informácií medzi právnickými a fyzickými osobami, sprostredkovanie informácií o firmách, o výrobkoch, o službách, o kultúrnych, spoločenských a športových akciách, vyhľadávanie informácií podľa kľúčových slov v počítačových súboroch pre zákazníkov, správcovstvo informačných báz dát, zabezpečovanie autorizovaného prístupu ku komerčne poskytovaným bázam dát, produktom tlačovej agentúry a špecializovaným bázam dát, zabezpečenie prístupu k aktuálnym údajom v jednotnom prostredí a formáte, urýchlenia prenosu informácií a zaručenie bezpečnosti prenosu informácií, vyhľadávanie informácií podľa požiadaviek zákazníkov, spracovanie textov, prieskum obchodný, prieskum trhu.
38 - Činnosť spravodajskej tlačovej kancelárie, najmä prijímanie, odovzdávanie a rozširovanie agentúrnych správ, televíznych šotov, rozhlasových relácií, fotografií a ďalších informácií, prenos písomných záznamov, počítačová komunikácia prostredníctvom svetovej informačnej telekomunikačnej siete (internet), komunikácia

a prenos pomocou počítačových terminálov, prenájom zariadení na prenos informácií, elektronická pošta, elektronické zobrazovanie, komunikácia a posielanie správ prostredníctvom telefónu a e-mailu, elektronický obchod prostredníctvom elektronických komunikačných médií vrátane sprostredkovania uvedených služieb.
41 - Vydávanie kníh, časopisov, periodicky vychádzajúcich tlačovín, zborníkov, vydávanie textov s výnimkou reklamných alebo náborových, vydávanie elektronických publikácií.
42 - Odborné poradenské služby (týkajúce sa vydavateľskej činnosti, prieskumu trhu a verejnej mienky, vzťahov s verejnosťou, záznamu, prepisu, zostavovania, kompilácie, prenosu alebo systematizácie písomných záznamov a využitia alebo zhromažďovania matematických alebo štatistických údajov, sprostredkovania nákupu a predaja agentúrnych správ a ďalších informácií, činnosti spravodajskej tlačovej kancelárie, najmä prijímania, odovzdávania a rozširovania agentúrnych správ, televíznych šotov, rozhlasových relácií, fotografií a ďalších informácií).

(540) **www.sita.sk**

(731) SITA Slovenská tlačová agentúra, a. s., Stupavská 23, 831 06 Bratislava, SK;

---

(210) 1224-2001
(220) 20.04.2001
7 (511) 35, 38, 41, 42
(511) 35 - Vydávanie reklamných a náborových textov, prieskum trhu a verejnej mienky, vzťahy s verejnosťou, záznam, prepis, zostavovanie, kompilácia, systematizácia písomných záznamov a využitie alebo zhromažďovanie matematických alebo štatistických údajov, sprostredkovanie nákupu a predaja agentúrnych správ a ďalších informácií, obchodné poradenské služby týkajúce sa vydavateľskej činnosti, komerčné informačné kancelárie, rozširovanie reklamných alebo inzertných oznamov, marketingové štúdie, reklama, obchodný prieskum, reklamné agnetúry, informácie a informačné služby všetkých druhov prostredníctvom elektronických komunikačných médií, sprostredkovanie informácií prostredníctvom elektronických komunikačných médií, hlavne sprostredkovanie informácií medzi právnickými a fyzickými osobami, sprostredkovanie informácií o firmách, o výrobkoch, o službách, o kultúrnych, spoločenských a športových akciách, vyhľadávanie informácií podľa kľúčových slov v počítačových súboroch pre zákazníkov, správcovstvo informačných báz dát, zabezpečovanie autorizovaného prístupu ku komerčne poskytovaným bázam dát, produktom tlačovej agentúry a špecializovaným bázam dát, zabezpečenie prístupu k aktuálnym údajom v jednotnom prostredí a formáte, urýchlenia prenosu informácií a zaručenie bezpečnosti prenosu informácií, vyhľadávanie informácií podľa požiadaviek zákazníkov, spracovanie textov, prieskum obchodný, prieskum trhu.
38 - Činnosť spravodajskej tlačovej kancelárie, najmä prijímanie, odovzdávanie a rozširovanie agentúrnych správ, televíznych šotov, rozhlasových relácií, fotografií a ďalších informácií, prenos písomných záznamov, počítačová komunikácia prostredníctvom svetovej informačnej telekomunikačnej siete (internet), komunikácia a prenos pomocou počítačových terminálov, prenájom zariadení na prenos informácií, elektronická pošta, elektronické zobrazovanie, komunikácia a posielanie správ prostredníctvom telefónu a e-mailu, elektronický obchod prostredníctvom elektronických komunikačných médií vrátane sprostredkovania uvedených služieb.
41 - Vydávanie kníh, časopisov, periodicky vychádzajúcich tlačovín, zborníkov, vydávanie textov s výnimkou reklamných alebo náborových, vydávanie elektronických publikácií.
42 - Odborné poradenské služby (týkajúce sa vydavateľskej činnosti, prieskumu trhu a verejnej mienky, vzťahov s verejnosťou, záznamu, prepisu, zostavovania, kompilácie, prenosu alebo systematizácie písomných záznamov a využitia alebo zhromažďovania matematických alebo štatistických údajov, sprostredkovania nákupu a predaja agentúrnych správ a ďalších informácií, činnosti spravodajskej tlačovej kancelárie, najmä prijímania, odovzdávania a rozširovania agentúrnych správ, televíznych šotov, rozhlasových relácií, fotografií a ďalších informácií).

(540) **www.slovakam.sk**

(731) SITA Slovenská tlačová agentúra, a. s., Stupavská 23, 831 06 Bratislava, SK;

---

(210) 1225-2001
(220) 20.04.2001
7 (511) 9, 25, 28, 35
(511) 9 - Odevy potápačské; športové okuliare.
25 - Odevy; obuv; klobučnícky tovar; športové oblečenie na letné a zimné športy, na športy v telocvičniach, športová obuv; lyžiarska obuv; odevy kúpacie plážové; odevy pre cyklistov a motoristov.
28 - Prístroje na trénovanie a posilňovanie; korčuliarska obuv; športové náradie a náčinie, najmä kužely, obruče, disky, vrhačské gule atď.
35 - Sprostredkovateľská činnosť v oblasti obchodu.

(540)

Mad Max

(731) Mad Max Sportswear Company, s. r. o., Podolská 50, 147 00 Praha 4, CZ;
(740) Hojčuš Peter, Ing., Bratislava, SK;

---

(210) 1226-2001
(220) 20.04.2001
7 (511) 9, 35, 41, 42
(511) 9 - Nosiče informácií, najmä so záznamom obrazu a zvuku.
35 - Reklamná, inzertná a propagačná činnosť; informačné kancelárie komerčné; informačné služby v oblasti propagácie, inzercie a marketingu; usporadúvanie reklamných a obchodných výstav a predvádzacích akcií tovarov a služieb; rozširovanie vzoriek na reklamné účely; sprostredkovanie v oblasti obchodu s tovarmi; obchodné služby v odbore polygrafie; prieskum trhu a marketing; vydávanie reklamných materiálov; ob-

chodné zastúpenie tuzemských a zahraničných firiem; rozmnožovacie služby; poradenské služby v obchode.
41 - Nakladateľská a vydavateľská činnosť v odbore zábavných, odborných, spravodajských a vzdelávacích tlačovín, publikácií, správ a informácií, zvukových, textových a audiovizuálnych nosičov vrátane multimediálnych aplikácií; produkčná a agentúrna činnosť v oblasti zábavy, výchovy a kultúry; usporadúvanie zábavných súťaží, záujmových klubov a spoločenských akcií; usporadúvanie spoločenských módnych prehliadok; informačné, konzultačné, obstarávateľské a sprostredkovateľské služby v odbore nakladateľskej a vydavateľskej činnosti, produkčnej a agentúrnej činnosti v oblasti zábavy, kultúry a výchovy.
42 - Polygrafické služby všetkých druhov, najmä tlačiarske služby; odborné, poradenské a sprostredkovateľské služby v odbore polygrafie; tvorba počítačových programov vrátane počítačovej grafiky.

(540) GLAMOUR

(731) EUROPRESS, k. s., Viktora Huga 6, 150 00 Praha 5, CZ;

(740) Hojčuš Peter, Ing., Bratislava, SK;

---

(210) 1227-2001

(220) 20.04.2001

7 (511) 9, 16, 35, 41, 42

(511) 9 - Nosiče informácií, najmä so záznamom obrazu a zvuku.
16 - Tlačoviny všetkých druhov, periodická a neperiodická tlač, najmä časopisy, noviny, knihy, prospekty, plagáty, fotografie, pohľadnice, korešpondenčné lístky, listový papier, kalendáre; knihárske výrobky; propagačné materiály a predmety z papiera a plastických hmôt patriace do tr. 16, najmä brožúry, letáky, obtlačky, pexesá; obalový materiál z papiera a plastických hmôt patriaci do tr. 16; tlačiarenske typy a štočky; ozdobné predmety z papiera patriace do tr. 16.
35 - Reklamná, inzertná a propagačná činnosť; informačné kancelárie komerčné; informačné služby v oblasti propagácie, inzercie a marketingu; usporadúvanie reklamných a obchodných výstav a predvádzacích akcií tovarov a služieb; rozširovanie vzoriek na reklamné účely; sprostredkovanie v oblasti obchodu s tovarmi; obchodné služby v odbore polygrafie; prieskum trhu a marketing; vydávanie reklamných materiálov; obchodné zastúpenie tuzemských a zahraničných firiem; rozmnožovacie služby; poradenské služby v obchode.
41 - Nakladateľská a vydavateľská činnosť v odbore zábavných, odborných, spravodajských a vzdelávacích tlačovín, publikácií, správ a informácií, zvukových, textových a audiovizuálnych nosičov vrátane multimediálnych aplikácií; produkčná a agentúrna činnosť v oblasti zábavy, výchovy a kultúry; usporadúvanie zábavných súťaží, záujmových klubov a spoločenských akcií; usporadúvanie spoločenských módnych prehliadok; informačné, konzultačné, obstarávateľské a sprostredkovateľské služby v odbore nakladateľskej a vydavateľskej činnosti, produkčnej a agentúrnej činnosti v oblasti zábavy, kultúry a výchovy.
42 - Polygrafické služby všetkých druhov, najmä tlačiarské služby; odborné, poradenské a sprostredkovateľské služby v odbore polygrafie; tvorba počítačových programov vrátane počítačovej grafiky.

(540) ELITE

(731) EUROPRESS, k. s., Viktora Huga 6, 150 00 Praha 5, CZ;

(740) Hojčuš Peter, Ing., Bratislava, SK;

---

(210) 1228-2001

(220) 20.04.2001

7 (511) 16, 35, 41

(511) 16 - Noviny, tlačoviny, periodická a neperiodická tlač.
35 - Reklamná a inzertná činnosť, poradenstvo pri vedení obchodných spoločností, sprostredkovanie nákupu a predaja tovarov.
41 - Vydavateľská činnosť, organizovanie školení.

(540) Sales Doctors

(731) Združenie predajcov a obchodníkov pracujúcich v oblasti predaja, Hlavná 1409/38, 924 01 Galanta, SK;

---

(210) 1229-2001

(220) 20.04.2001

7 (511) 36

(511) 36 - Prenájom nehnuteľností, správa nehnuteľností, sprostredkovanie nákupu a predaja nehnuteľností.

(540) Westend

(731) J&T Global, a. s., Lamačská cesta 3, 841 04 Bratislava, SK;

---

(210) 1230-2001

(220) 20.04.2001

7 (511) 42

(511) 42 - Poskytovanie humanitárnej pomoci.

(540) KONTO BARIÉRY

(731) Detský fond Slovenskej republiky, Západná 2, 821 02 Bratislava, SK;

---

(210) 1233-2001

(220) 20.04.2001

7 (511) 5, 30, 35

(511) 5 - Dietetické a diabetické potraviny upravené na lekárske účely; dietetické a diabetické výrobky obilné, kukuričné, strukovinové a ich zmesi na lekárske účely; dietetické a diabetické cestoviny a cereálne výrobky na lekárske účely; dojčenská strava.
30 - Pekárske, cestovinárske a cukrárske výrobky; múka (potravinárska), múčne výrobky; chlieb, pečivo, jemné pečivo, koláče, sušienky, suchárе, keksy, biskvity; zákusky, piškóty, oplátky; slané tyčinky, cestoviny, strúhanka, cukrovinky, sójové potraviny; obilné, kukuričné a strukovinové výrobky a ich zmesi; ryža; olejniny upravené na ľudskú výživu a vegetariánsku stravu včítane ich zmesí; müsli; potraviny škrobovité; káva; čaj; kakao; sušené kvasinky; kvasnice; prášky do pečiva; chuťové omáčky; med;

soľ kuchynská; zmesi obilnín, orieškov a sušeného ovocia; cukor; kávové a ovocné náplne a krémy; čokoládové polevy.
35 - Sprostredkovanie predaja a nákupu tovarov v rozsahu predmetu činnosti; organizovanie, zabezpečovanie a usporiadanie propagačných a/alebo komerčných výstav a propagačných a reklamných akcií; organizačné služby, vedenie obchodných záležitostí; obchodný manažment a podnikové poradenstvo; marketing, pomoc pri riadení obchodnej činnosti; dovozná a vývozná agentúra; reklamná činnosť.

(540)

(731) VÁCLAV & JEŽO, a. s., Kpt. Nálepku 749/90, 019 01 Ilava, SK;
(740) Kastler Anton, Bratislava, SK;

---

(210) 1234-2001
(220) 20.04.2001
7 (511) 5, 30
(511) 5 - Dietetické a diabetické potraviny upravené na lekárske účely; dietetické a diabetické výrobky obilné, kukuričné, strukovinové a ich zmesi na lekárske účely; dojčenská strava.
30 - Pekárske, cestovinárske a cukrárske výrobky; múčne výrobky; pečivo, jemné pečivo, koláče, sušienky, suchárе, keksy, biskvity; zákusky, piškóty, oplátky; cestoviny, cukrovinky, sójové potraviny; obilné, kukuričné a strukovinové výrobky a ich zmesi; müsli; kávové a ovocné náplne a krémy; čokoládové polevy.

(540)

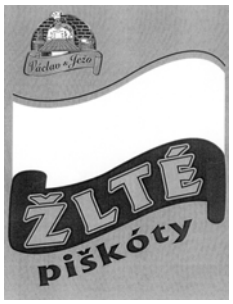

(731) VÁCLAV & JEŽO, a. s., Kpt. Nálepku 749/90, 019 01 Ilava, SK;
(740) Kastler Anton, Bratislava, SK;

---

(210) 1235-2001
(220) 20.04.2001
7 (511) 16, 29
(511) 16 - Obaly na mäso, na mäsové výrobky, na polotovary a potraviny papierové, lepenkové a z plastických hmôt nezahrnuté v iných triedach.
29 - Mäso, mäsové výrobky a polotovary, údeniny, hydina, hydinové výrobky, zverina, ryby, rybie výrobky; mäsové výťažky; mäsové omáčky; mäsové konzervy; vnútornosti; jedlé oleje a tuky.

(540)

(591) modrá, červená, zelená, žltá, biela, čierna, hnedá, tehlová, sivá, okrová, azúrová
(731) Karol Kabát, Hlboká 15, 917 00 Trnava, SK;
(740) Kastler Anton, Bratislava, SK;

---

(210) 1236-2001
(220) 20.04.2001
7 (511) 5, 30, 31
(511) 5 - Dietetické a diabetické potraviny upravené na lekárske účely; dietetické a diabetické výrobky obilné, kukuričné, strukovinové a ich zmesi na lekárske účely.
30 - Kukuričné, obilné a strukovinové výrobky a ich zmesi; sójové potraviny; müsli; kukuričné vločky; pukance; pukance kukuričné; kukuričná krupica; mletá kukurica; krekery; lupienky; vločky.
31 - Poľnohospodárske plodiny neupravené; kukurica neupravená; obilniny neupravené; strukoviny neupravené; olejniny neupravené.

(540)

(731) PRAGOSOJA, spol. s r. o., Na Lysinách 245, 147 00 Praha 4, CZ;
(740) Kastler Anton, Bratislava, SK;

---

(210) 1237-2001
(220) 20.04.2001
7 (511) 32
(511) 32 - Nealkoholické nápoje.
(540) Vinea Nitraense
(731) VÍNO NITRA, spol. s r. o., Vinárska 1, 951 41 Lužianky, SK;
(740) ROTT, RŮŽIČKA & GUTTMANN, v. o. s., Bratislava, SK;

---

(210) 1238-2001
(220) 20.04.2001
(310) 165248
(320) 13.02.2001
(330) CZ

7 (511) 7, 9, 11
(511) 7 - Mixéry, kávomlynčeky, drviče, kuchynské roboty.
9 - Žehličky.
11 - Kávovary.
(540)

(731) Tvrdík Miroslav, Gagarinova 11, 165 00 Praha 6, CZ;
(740) Kastler Anton, Bratislava, SK;

---

(210) 1240-2001
(220) 20.04.2001
7 (511) 9
(511) 9 - Slnečné okuliare.
(540)

(731) REGINA import, s. r. o., Tekovská 20, 935 38 Lok, SK;

---

(210) 1303-2001
(220) 26.04.2001
7 (511) 29, 30
(511) 29 - Extrudované výrobky zo strukovín.
30 - Extrudované výrobky z obilnín, müsli, obilninové vločky, cukrovinky, cukríky, keksy, sušienky, krekery, biskvity a jemné pečivo.
(540) KRISPINO
(731) ALFA BIO SLOVAKIA, s. r. o., Horná 39, 974 01 Banská Bystrica, SK;
(740) Beleščák Ladislav, Ing., Piešťany, SK;

---

(210) 1304-2001
(220) 26.04.2001
7 (511) 29, 30
(511) 29 - Extrudované výrobky zo strukovín.
30 - Extrudované výrobky z obilnín, müsli, obilninové vločky, cukrovinky, cukríky, keksy, sušienky, krekery, biskvity a jemné pečivo.
(540) RACIONELLA
(731) ALFA BIO SLOVAKIA, s. r. o., Horná 39, 9 74 01 Banská Bystrica, SK;
(740) Beleščák Ladislav, Ing., Piešťany, SK;

---

(210) 1305-2001
(220) 26.04.2001
7 (511) 29, 30
(511) 29 - Extrudované výrobky zo strukovín.
30 - Extrudované výrobky z obilnín, müsli, obilninové vločky, cukrovinky, cukríky, keksy, sušienky, krekery, biskvity a jemné pečivo.
(540) RAFAELKY
(731) ALFA BIO SLOVAKIA, s. r. o., Horná 39, 974 01 Banská Bystrica, SK;
(740) Beleščák Ladislav, Ing., Piešťany, SK;

---

(210) 1306-2001
(220) 26.04.2001
7 (511) 29, 30
(511) 29 - Extrudované výrobky zo strukovín.
30 - Extrudované výrobky z obilnín, müsli, obilninové vločky, cukrovinky, cukríky, keksy, sušienky, krekery, biskvity a jemné pečivo.
(540) LUKULKY
(731) ALFA BIO SLOVAKIA, s. r. o., Horná 39, 974 01 Banská Bystrica, SK;
(740) Beleščák Ladislav, Ing., Piešťany, SK;

---

(210) 1307-2001
(220) 26.04.2001
7 (511) 29, 30
(511) 29 - Extrudované výrobky zo strukovín.
30 - Extrudované výrobky z obilnín, müsli, obilninové vločky, cukrovinky, cukríky, keksy, sušienky, krekery, biskvity a jemné pečivo.
(540) HA-HA
(731) ALFA BIO SLOVAKIA, s. r. o., Horná 39, 974 01 Banská Bystrica, SK;
(740) Beleščák Ladislav, Ing., Piešťany, SK;

---

(210) 1311-2001
(220) 26.04.2001
7 (511) 29, 30
(511) 29 - Extrudované výrobky zo strukovín.
30 - Extrudované výrobky z obilnín, müsli, obilninové vločky, cukrovinky, cukríky, keksy, sušienky, krekery, biskvity a jemné pečivo.
(540) TOTO
(731) ALFA BIO SLOVAKIA, s. r. o., Horná 39, 974 01 Banská Bystrica, SK;
(740) Beleščák Ladislav, Ing., Piešťany, SK;

---

(210) 1316-2001
(220) 27.04.2001
(310) Z-229902
(320) 10.01.2001
(330) PL
7 (511) 5
(511) 5 - Farmaceutické prípravky.
(540) COAPARIN Na
(731) Warszawskie Zaklady Farmaceutyczne "POLFA", ul. Karolkowa 22/24, 01-207 Warszawa, PL;
(740) Bušová Eva, JUDr., Bratislava, SK;

---

(210) 1317-2001
(220) 27.04.2001
7 (511) 12, 35, 36
(511) 12 - Vozidlá, zariadenia na pohyb po zemi, vo vode alebo vo vzduchu.

35 - Reklamná činnosť, obchodný manažment/riadenie, obchodná správa, administratívne riadenie.
36 - Poisťovníctvo, služby v oblasti financovania, služby v oblasti peňažníctva, služby v oblasti nehnuteľností.

(540) FINPACK

(731) Renault Slovensko, spol. s r. o., Dostojevského rad 28, 811 09 Bratislava, SK;

---

(210) 1318-2001
(220) 27.04.2001
7 (511) 12, 35, 36
(511) 12 - Vozidlá, zariadenia na pohyb po zemi, vo vode alebo vo vzduchu.
35 - Reklamná činnosť, obchodný manažment/riadenie, obchodná správa, administratívne riadenie.
36 - Poisťovníctvo, služby v oblasti financovania, služby v oblasti peňažníctva, služby v oblasti nehnuteľností.

(540) TechRoad

(731) Renault Slovensko, spol. s r. o., Dostojevského rad 28, 811 09 Bratislava, SK;

---

(210) 1319-2001
(220) 27.04.2001
7 (511) 12, 35, 36
(511) 12 - Vozidlá, zariadenia na pohyb po zemi, vo vode alebo vo vzduchu.
35 - Reklamná činnosť, obchodný manažment/riadenie, obchodná správa, administratívne riadenie.
36 - Poisťovníctvo, služby v oblasti financovania, služby v oblasti peňažníctva, služby v oblasti nehnuteľností.

(540) SportWay

(731) Renault Slovensko, spol. s r. o., Dostojevského rad 28, 811 09 Bratislava, SK;

---

(210) 1320-2001
(220) 27.04.2001
7 (511) 12, 35, 36
(511) 12 - Vozidlá, zariadenia na pohyb po zemi, vo vode alebo vo vzduchu.
35 - Reklamná činnosť, obchodný manažment/riadenie, obchodná správa, administratívne riadenie.
36 - Poisťovníctvo, služby v oblasti financovania, služby v oblasti peňažníctva, služby v oblasti nehnuteľností.

(540) Grandtour

(731) Renault Slovensko, spol. s r. o., Dostojevského rad 28, 811 09 Bratislava, SK;

---

(210) 1324-2001
(220) 27.04.2001
7 (511) 32
(511) 32 - Nelkoholické nápoje, ovocné nápoje, ovocné šťavy, zeleninové šťavy, minerálne a sýtené vody, sirupy a iné prípravky na výrobu nápojov.

(540)

(591) čierna, červená. žltá, biela, modrá
(731) LUNACO, spol. s r. o., Vajanského 80, 984 01 Lučenec, SK;
(740) Litváková Edita, Ing., Bratislava, SK;

---

(210) 1325-2001
(220) 27.04.2001
7 (511) 32
(511) 32 - Nealkoholické nápoje, ovocné nápoje, ovocné šťavy, zeleninové šťavy, minerálne a sýtené vody, sirupy a iné prípravky na výrobu nápojov.

(540)

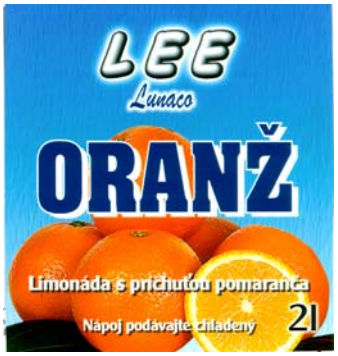

(591) tmavomodrá, bledomodrá, biela, oranžová, čierna, zelená
(731) LUNACO, spol. s r. o., Vajanského 80, 984 01 Lučenec, SK;
(740) Litváková Edita, Ing., Bratislava, SK;

---

(210) 1330-2001
(220) 30.04.2000
(310) 12954/2000
(320) 31.10.2000
(330) CH
7 (511) 3, 5, 16
(511) 3 - Pracie a bieliace prípravky a iné substancie na použitie pri praní; čistiace, leštiace, odmasťovacie a brúsne prípravky; prípravky na rozpúšťanie a odstraňovanie vodného kameňa a iných vápenatých usadenín na použitie v domácnosti, mydlá, utierky napustené čistiacimi, leštiacimi, odmasťovacími a brúsnymi prípravkami alebo prípravkami na odstraňovanie vodného kameňa.
5 - Dezinfekčné prípravky na použitie v domácnosti, utierky napustené dezinfekčnými prípravkami na použitie v domácnosti.
16 - Výrobky z papiera, najmä utierky na použitie v domácnosti.

(540) COMET
(731) The Procter & Gamble Company, spoločnosť zriadená podľa zákonov štátu Ohio, One Procter & Gamble Plaza, Cincinnati, Ohio, US;
(740) Bušová Eva, JUDr., Bratislava, SK;

---

(210) 1338-2001
(220) 30.04.2001
7 (511) 34
(511) 34 - Cigarety a iné tabakové výrobky.
(540) ASHTON
(731) Holt´s Company, 12270 Townsend Road, Philadelphia, PA 19154, US;
(740) Guniš Jaroslav, Mgr., Bratislava, SK;

---

(210) 1340-2001
(220) 30.04.2001
7 (511) 28
(511) 28 - Windsurfingové dosky - plaváky.
(540) HALEAKALA
(731) Bukovčák Jozef, Ing., SNP 25/78, 018 51 Nová Dubnica, SK;
(740) Litváková Edita, Ing., Bratislava, SK;

---

(210) 1341-2001
(220) 30.04.2001
7 (511) 16, 29
(511) 16 - Obaly na mäso, na mäsové výrobky, na polotovary a potraviny papierové, lepenkové a z plastických hmôt nezahrnuté v iných triedach.
29 - Mäso, mäsové výrobky a polotovary, údeniny, hydina, hydinové výrobky, zverina, ryby, rybie výrobky; mäsové výťažky; mäsové omáčky; mäsové konzervy; vnútornosti; výrobky z vnútorností; paštéty; jedlé oleje a tuky.
(540)

(731) Karol Kabát, Hlboká 15, 917 00 Trnava, SK;
(740) Kastler Anton, Bratislava, SK;

---

(210) 1342-2001
(220) 30.04.2001
7 (511) 16, 29
(511) 16 - Obaly na mäso, na mäsové výrobky, na polotovary a potraviny papierové, lepenkové a z plastických hmôt nezahrnuté v iných triedach.
29 - Mäso, mäsové výrobky a polotovary, údeniny, hydina, hydinové výrobky, zverina, ryby, rybie výrobky; mäsové výťažky; mäsové omáčky; mäsové konzervy; vnútornosti; výrobky z vnútorností; paštéty; jedlé oleje a tuky.
(540)

(731) Karol Kabát, Hlboká 15, 917 00 Trnava, SK;
(740) Kastler Anton, Bratislava, SK;

---

(210) 1343-2001
(220) 30.04.2001
7 (511) 32, 35
(511) 32 - Minerálne a stolové vody, nealkoholické nápoje; nealkoholické nápoje obohatené minerálmi alebo vitamínmi; iónové a energetické nealkoholické nápoje; ovocné a zeleninové šťavy; džúsy; sirupy a iné prípravky na výrobu nápojov.
35 - Sprostredkovanie obchodu s tovarmi.
(540) BEST
(731) SELIKO SLOVAKIA, spol. s r. o., Jarmočná č. 73, 992 01 Modrý Kameň, SK;
(740) Hojčuš Peter, Ing., Bratislava, SK;

---

(210) 1344-2001
(220) 30.04.2001
7 (511) 32, 35
(511) 32 - Minerálne a stolové vody, nealkoholické nápoje; nealkoholické nápoje obohatené minerálmi alebo vitamínmi; iónové a energetické nealkoholické nápoje; ovocné a zeleninové šťavy; džúsy; sirupy a iné prípravky na výrobu nápojov.
35 - Sprostredkovanie obchodu s tovarmi.
(540)

(731) SELIKO SLOVAKIA, spol. s r. o., Jarmočná č. 73, 992 01 Modrý Kameň, SK;
(740) Hojčuš Peter, Ing., Bratislava, SK;

---

(210) 1345-2001
(220) 30.04.2001
7 (511) 25
(511) 25 - Obuv, podošvy na obuv.
(540) AQUAJETS
(731) SSL Products Limited, Toft Hall, Knutsford, Cheshire WA16 9PD, GB;
(740) Žovicová Viera, Mgr., Bratislava, SK;

---

(210) 1346-2001
(220) 30.04.2001
7 (511) 25
(511) 25 - Obuv, podošvy na obuv.
(540) ADAPTA
(731) SSL Products Limited, Toft Hall, Knutsford, Cheshire WA16 9PD, GB;
(740) Žovicová Viera, Mgr., Bratislava, SK;

---

(210) 1347-2001
(220) 30.04.2001
7 (511) 5
(511) 5 - Farmaceutické prípravky a výrobky, liečivá.
(540) ALERID
(731) Cipla Ltd., Bombay Central, Bombay 400 008, IN;
(740) Žovicová Viera, Mgr., Bratislava, SK;

---

(210) 1349-2001
(220) 30.04.2001
(310) 1081077
(320) 01.11.2000
(330) CA
7 (511) 9
(511) 9 - Počítačový hardvér, komponenty, periférie, systémy a softvér na zhromažďovanie, spracovávanie, komprimovanie, prenos, komunikáciu, prezeranie, vyhľadávanie, filtrovanie, presmerovanie zámerov, editovanie, vysielanie a uchovávanie audio, video a súvisiacich dátových vstupov v reálnom čase, diaľkové terminálové jednotky na zhromažďovanie, spracovávanie, komprimovanie, prenos a komunikáciu s audio, video a dátovými vstupmi a na kontrolu diaľkových zariadení; počítačový softvér, najmä vývojové prostriedky na vytváranie audio- a videoaplikácií; počítačový hardvér, komponenty, periférie, systémy a softvér na multimediálne konferencie a spoluprácu.

(540)

(731) March Networks Corporation, Tower B, Suite 330, 555 Legget Drive, Kanata, Ontario K2K 2X3, CA;
(740) Bachratá Magdaléna, Mgr., Bratislava, SK;

---

(210) 1352-2001
(220) 02.05.2001
7 (511) 3, 5, 29, 30, 32, 33, 35, 42
(511) 3 - Bieliace a iné prípravky na pranie a čistenie bielizne; prípravky na čistenie, leštenie, odmasťovanie a brúsenie; mydlá; voňavkárske výrobky, éterické oleje, kozmetické prípravky, toaletné prípravky, dezodoranty na osobnú potrebu; sanitárne prípravky; šampóny, kúpeľové peny, vlasové vodičky; farby na vlasy, prípravky na čistenie zubov a ošetrenie ústnej dutiny, kozmetické prípravky; modridlá na bielizeň; farby na vlasy.
5 - Farmaceutické, zverolekárske a zdravotnícke prípravky; dietetické látky prispôsobené na lekárske účely, potrava pre dojčatá; čaje s liečivými účinkami, vitamínové a minerálne prípravky, náplasti, obväzový materiál; dezinfekčné prípravky; prípravky na ničenie hmyzu a iných škodcov; fungicídy, herbicídy, sanitárne prípravky na liečebné účely a osobnú hygienu; dezodoranty s výnimkou dezodorantov na osobnú potrebu.
29 - Mlieko a mliečne výrobky vrátane mliečnych nápojov, mäso, ryby, hydina, mäkkýše, kôrovce, zverina, mäsové a hydinové výrobky a výťažky, výrobky z rýb, konzervované, sušené a tepelne spracované ovocie a zelenina, výrobky zo zeleniny, rôsoly, džemy, marmelády, zaváraniny, vajcia, jedlé oleje a tuky, zelenina naložená v octe, želatína na potravinárske účely, konzervované ryby, rybie výrobky a ostatné konzervované potraviny zaradené do triedy 29.
30 - Káva, čaj, kakao, ryža, maniok, ságo, tapioka, kávové náhradky, múka a obilné výrobky určené na ľudskú výživu, cestoviny, nápoje z kávy, kakaa, čokolády, chlieb, sucháre, sušienky, jemné pečivo, keksy, koláče s plnkou, perníky, medovníky, torty, ovsené vločky, droždie do cesta, cukrovinky, zmrzlina, suché zmesi na prípravu zmrzlinových výrobkov, prísady do zmrzlín, všetko patriace do triedy 30, med, sirup z melasy, prášok do pečiva, soľ, čierne korenie, ocot, chuťové omáčky, korenie, ľad, pudingy, mrazené mliečne a smotanové zmrzliny a krémy.
32 - Pivo; minerálne a sýtené vody a iné nealkoholické nápoje; ovocné nápoje a ovocné šťavy; sirupy a prípravky na výrobu nápojov.
33 - Alkoholické nápoje s výnimkou piva.
35 - Sprostredkovanie kúpy a predaja uvedených tovarov, konzultačná a poradenská činnosť v obchodnej činnosti.
42 - Reštauračné a kaviarenské služby.

(540)

(731) AEH, spol. s r. o., Myslenická 77, 902 03 Pezinok, SK;
(740) Holoubková Mária, Ing., Bratislava, SK;

---

(210) 1353-2001
(220) 02.05.2001
7 (511) 35, 36, 38
(511) 35 - Poskytovanie poradenských služieb vo veciach podnikania; vyhľadávanie informácií v počítačových bankových súboroch pre zákazníkov.
36 - Bankovníctvo, vrátane elektronického bankovníctva; home banking; bankové služby vrátane služieb prostredníctvom elektronických komunikačných sietí a telekomunikačných sietí; vedenie účtov; klíring; finančné odhady a oceňovanie v oblasti bankovníctva; poskytovanie úverov; poskytovanie pôžičiek; investovanie do cenných papierov na vlastný účet; kapitálové investície; platobný styk a zúčtovanie; elektronický prevod kapitálu; platobné prevody vykonávané

elektronicky; vydávanie a správa platobných prostriedkov, napr. platobných kariet, cestovných šekov; overovanie šekov; poskytovanie záruk; garancie, kaucie; ručenie; otváranie akreditívov; obstarávanie inkasa; uloženie a správa cenných papierov alebo iných hodnôt; poskytovanie bankových informácií; finančné analýzy a informácie; prenájom bezpečnostných schránok; prijímanie vkladov; finančný prenájom (finančný lízing); účasť na vydávaní cenných papierov a poskytovanie súvisiacich služieb; finančné poradenstvo; výkon funkcie depozitára; zmenárenská činnosť; obchodovanie na vlastný účet alebo na účet klienta s devízovými hodnotami v oblasti termínovaných obchodov (futures) a opcií (options) vrátane kurzových a úrokových obchodov s prevoditeľnými cennými papiermi, so zlatými a striebornými mincami, pamätnými mincami, hárkami bankoviek a so súbormi obehových mincí; vykonávanie hypotekárnych obchodov; obhospodarovanie cenných papierov klienta na jeho účet vrátane poradenstva (portfólio manažment); sprostredkovateľská činnosť v oblasti bankovníctva a poisťovníctva súvisiaca s bankovou činnosťou alebo stavebným sporením.
38 - Elektronická pošta; služby poskytované elektronickými informačnými tabuľami - telekomunikačné služby; komunikácia a posielanie správ prostredníctvom telefónu a e-mailu; telekomunikačné spojenie cez svetovú počítačovú sieť.

(540)

(591) modrá, zlatá
(731) Všeobecná úverová banka, a. s., Mlynské nivy 1, 829 90 Bratislava, SK;
(740) Hojčuš Peter, Ing., Bratislava, SK;

---

(210) 1354-2001
(220) 02.05.2001
7 (511) 35, 36, 38
(511) 35 - Poskytovanie poradenských služieb vo veciach podnikania; vyhľadávanie informácií v počítačových bankových súboroch pre zákazníkov.
36 - Bankovníctvo, vrátane elektronického bankovníctva; home banking; bankové služby vrátane služieb prostredníctvom elektronických komunikačných sietí a telekomunikačných sietí; vedenie účtov; klíring; finančné odhady a oceňovanie v oblasti bankovníctva; poskytovanie úverov; poskytovanie pôžičiek; investovanie do cenných papierov na vlastný účet; kapitálové investície; platobný styk a zúčtovanie; elektronický prevod kapitálu; platobné prevody vykonávané elektronicky; vydávanie a správa platobných prostriedkov, napr. platobných kariet, cestovných šekov; overovanie šekov; poskytovanie záruk; garancie, kaucie; ručenie; otváranie akreditívov; obstarávanie inkasa; uloženie a správa cenných papierov alebo iných hodnôt; poskytovanie bankových informácií; finančné analýzy a informácie; prenájom bezpečnostných schránok; prijímanie vkladov; finančný prenájom (finančný lízing); účasť na vydávaní cenných papierov a poskytovanie súvisiacich služieb; finančné poradenstvo; výkon funkcie depozitára; zmenárenská činnosť; obchodovanie na vlastný účet alebo na účet klienta s devízovými hodnotami v oblasti termínovaných obchodov (futures) a opcií (options) vrátane kurzových a úrokových obchodov, s prevoditeľnými cennými papiermi, so zlatými a striebornými mincami, pamätnými mincami, hárkami bankoviek a so súbormi obehových mincí; vykonávanie hypotekárnych obchodov; obhospodarovanie cenných papierov klienta na jeho účet vrátane poradenstva (portfólio manažment); sprostredkovateľská činnosť v oblasti bankovníctva a poisťovníctva súvisiaca s bankovou činnosťou alebo stavebným sporením.
38 - Elektronická pošta; služby poskytované elektronickými informačnými tabuľami - telekomunikačné služby; komunikácia a posielanie správ prostredníctvom telefónu a e-mailu; telekomunikačné spojenie cez svetovú počítačovú sieť.

(540) Všeobecná úverová banka, a. s.
(731) Všeobecná úverová banka, a. s., Mlynské nivy 1, 829 90 Bratislava, SK;
(740) Hojčuš Peter, Ing., Bratislava, SK;

---

(210) 1355-2001
(220) 02.05.2001
7 (511) 35, 36, 38
(511) 35 - Poskytovanie poradenských služieb vo veciach podnikania; vyhľadávanie informácií v počítačových bankových súboroch pre zákazníkov.
36 - Bankovníctvo, vrátane elektronického bankovníctva; home banking; bankové služby vrátane služieb prostredníctvom elektronických komunikačných sietí a telekomunikačných sietí; vedenie účtov; klíring; finančné odhady a oceňovanie v oblasti bankovníctva; poskytovanie úverov; poskytovanie pôžičiek; investovanie do cenných papierov na vlastný účet; kapitálové investície; platobný styk a zúčtovanie; elektronický prevod kapitálu; platobné prevody vykonávané elektronicky; vydávanie a správa platobných prostriedkov, napr. platobných kariet, cestovných šekov; overovanie šekov; poskytovanie záruk; garancie, kaucie; ručenie; otváranie akreditívov; obstarávanie inkasa; uloženie a správa cenných papierov alebo iných hodnôt; poskytovanie bankových informácií; finančné analýzy a informácie; prenájom bezpečnostných schránok; prijímanie vkladov; finančný prenájom (finančný lízing); účasť na vydávaní cenných papierov a poskytovanie súvisiacich služieb; finančné poradenstvo; výkon funkcie depozitára; zmenárenská činnosť; obchodovanie na vlastný účet alebo na účet klienta s devízovými hodnotami v oblasti termínovaných obchodov (futures) a opcií (options) vrátane kurzových a úrokových obchodov, s prevoditeľnými cennými papiermi, so zlatými a striebornými mincami, pamätnými mincami, hárkami bankoviek a so súbormi obehových

mincí; vykonávanie hypotekárnych obchodov; obhospodarovanie cenných papierov klienta na jeho účet vrátane poradenstva (portfólio manažment); sprostredkovateľská činnosť v oblasti bankovníctva a poisťovníctva súvisiaca s bankovou činnosťou alebo stavebným sporením.
38 - Elektronická pošta; služby poskytované elektronickými informačnými tabuľami - telekomunikačné služby; komunikácia a posielanie správ prostredníctvom telefónu a e-mailu; telekomunikačné spojenie cez svetovú počítačovú sieť.

(540)

(591) modrá, zlatá
(731) Všeobecná úverová banka, a. s., Mlynské nivy 1, 829 90 Bratislava, SK;
(740) Hojčuš Peter, Ing., Bratislava, SK;

---

(210) 1368-2001
(220) 03.05.2001
7 (511) 35, 36, 41
(511) 35 - Organizovanie výstav na obchodné a reklamné účely; analýzy nákladov; rozširovanie reklamných alebo inzertných oznamov; účtovníctvo; vedenie kníh (účtovných); zostavovanie výpisov z účtov; revízia účtov; rozširovanie reklamných materiálov zákazníkom (letáky, prospekty, tlačivá, vzorky); zasielanie reklamných materiálov zákazníkom; vydávanie a aktualizovanie reklamných materiálov; marketingové štúdie; obchodnýc alebo podnikateľský prieskum; uverejňovanie reklamných materiálov; reklama; rozhlasová reklama; vzťahy s verejnosťou, prieskum vzťahov medzi podnikmi, inštitúciami a spoločenským prostredím; televízna reklama; reklamné agentúry; prieskum trhu; hospodárske alebo ekonomické predpovede; organizovanie výstav (komerčných alebo reklamných); organizovanie výstav na komerčné alebo reklamné účely; prieskum verejnej mienky; podpora predaja (pre tretie osoby).
36 - Poistenie proti nehodám; poistno-technické služby (štatistika); kancelárie zaoberajúce sa inkasovaním pohľadávok; sprostredkovanie poistenia; uzatváranie poistiek; organizovanie dobročinných zbierok; garancie, kaucie, záruky, ručenie; pôžičky (financovanie); finančné odhady a oceňovanie (poisťovníctvo, bankovníctvo, nehnuteľnosti); finančné riadenie; záručná pôžička; uzatváranie poistiek proti požiaru; zdravotné poistenie; nákup na splátky (financovanie); burzové maklérstvo; sprostredkovanie záruk; poistky životné; analýzy finančné; overovanie šekov; finančné poradenstvo; finančné konzultačné služby; konzultačné služby v oblasti poisťovníctva; poradenstvo v oblasti poistenia; finančné informácie; kurzové záznamy na burze.
41 - Organizovanie a vedenie kolokvií; organizovanie a vedenie konferencií; organizovanie a vedenie kongresov; organizovanie kultúrnych alebo vzdelávacích výstav; organizovanie a vedenie seminárov; organizovanie a vedenie sympózií.

(540)

(731) POIST SERVIS, s. r. o., Baštová 2, 811 03 Bratislava, SK;

---

(210) 1370-2001
(220) 30.04.2001
7 (511) 25
(511) 25 - Svetre, šaty, nohavice, rifle, sukne, saká, kabáty, kostýmy - a to všetko v dámskom vyhotovení.
(540) KAYA
(731) KAYA, s. r. o., Obchodná 43-49, 811 06 Bratislava, SK;

---

(210) 1371-2001
(220) 03.05.2001
7 (511) 2
(511) 2 - Nátery a tlačiarenské farby.
(540)

(731) FLINT INK CORPORATION, 4600 Arrowhead Drive, Ann Arbor, MI 48105-2773, US;
(740) ROTT, RŮŽIČKA & GUTTMANN, v. o. s., Bratislava, SK;

---

(210) 1372-2001
(220) 03.05.2001
7 (511) 2
(511) 2 - Nátery a tlačiarenské farby.
(540) FLINT INK
(731) FLINT INK CORPORATION, 4600 Arrowhead Drive, Ann Arbor, MI 48105-2773, US;
(740) ROTT, RŮŽIČKA & GUTTMANN, v. o. s., Bratislava, SK;

---

(210) 1374-2001
(220) 04.05.2001
7 (511) 34
(511) 34 - Cigarety, tabak, cigary, kretek cigarety (cigarety korenené klinčekom, obľúbené najmä

v Indonézii), biele cigarety, cigaretové filtre, cigaretové papiere, potreby pre fajčiarov, zapaľovače a zápalky.

(540) GOOD LUCK

(731) N. V. Sumatra Tobacco Trading Company, Jalan. Pattimura No. 3, Pematang Siantar, Sumatera Utara, ID;

(740) Čechvalová Dagmar, Bratislava, SK;

---

(210) 1375-2001

(220) 04.05.2001

7 (511) 28

(511) 28 - Hlavolamy.

(540) JEŽKO V KLIETKE

(731) Spodniak Miroslav, Ploštín 214, 031 01 Liptovský Mikuláš, SK;

---

(210) 1377-2001

(220) 04.05.2001

7 (511) 7, 8, 9, 11, 20, 21, 37

(511) 7 - Baliace stroje, brúsky ako stroje, stroje na výrobu cestovín, čerpadlá ako stroje a časti strojov, čistiace stroje, drviace stroje, drviče, elektrické otvárače na konzervy, etiketovacie stroje, filtre ako časti strojov alebo motorov, kávové mlynčeky s výnimkou ručných, stroje na výrobu salám, párkov a klobás, krájače na chlieb, elektrické kuchynské stroje, elektrické lepovacie pištole, leštiace stroje, leštičky, liahne na vajcia, kompresory, kosačky, lisy, lisovacie stroje, elektrické lisy na ovocie pre domácnosť, lúpačky, mangle, mlynčeky na mäso, miešacie stroje, miešačky, stroje na miesenie, mixéry, zariadenia na výrobu minerálnych a sýtených vôd, mlynčeky pre domácnosť s výnimkou ručných, mlyny, elektrické nože, nožnice, odstredivky, odstopkovačky, odšťavovače, elektricko-mecha-nické stroje na prípravu pokrmov, pracie, premývacie a pláchacie stroje, práčky, práčky na pranie, farbenie, bielenie, pletacie stroje, rezacie stroje, elektrické kuchynské roboty, ručné mechanické náradie a nástroje na motorický pohon, strúhačky, strúhadlá na zeleninu (ako stroje), šijacie stroje, elektrické šľahače, trepacie stroje, umývačky riadu, vŕtacie stroje, elektrické ručné vŕtačky, vysávače prachu a podobných nečistôt, elektrické zariadenia na sťahovanie a vyťahovanie roliet, zošívacie stroje, elektrické zváračky, žehliace stroje, žmýkačky, elektrické leštiace stroje a zariadenia pre domácnosť, elektrické stroje na tepovanie kobercov, vysávače.

8 - Nožnice na strihanie brady a fúzov, britvy, holiace strojčeky, brúsne a ostriace nástroje, elektrické a neelektrické depilačné prístroje, elektrické holiace strojčeky, holiace čepele, holiace potreby, puzdrá na holiace potreby, neelektrické otvárače na konzervy, krájače na zeleninu, kulmy na kučeravenie vlasov, manikúrové a pedikúrové súpravy, ručné nástroje na rezanie, sekanie, krájanie, elektrické a neelektrické kliešte a leštičky na nechty, nožiarsky tovar, príbor, nožnice,

elektrické a neelektrické nožnice na strihanie vlasov, nožnice na trávniky a živé ploty, neelektrické pomôcky na ondulovanie vlasov, orezávačky, pinzety, ručné nástroje a náradie, záhradné náradie na ručný pohon, neelektrické žehličky.

9 - Elektrické batérie, elektrické bzučiaky, automatické časové spínače, optické čítače, ďalekohľady, diaľkové ovládače, hasiace prístroje, elektrické hlásiče, elektrické zariadenia na vábenie a ničenie hmyzu, hracie zariadenia fungujúce po pripojení na televízne prijímače, elektrické zariadenia proti krádeži, požiarne hlásiče, detektory dymu, snímače, elektrické zámky, elektrické natáčky, neónové reklamy, meracie prístroje, metre, diaľkomery, optické a magnetické nosiče údajov a disky, elektrické drôty a káble, optické prístroje a nástroje, zariadenia a prístroje na záznam, prenos, reprodukciu zvuku alebo obrazu, faxy, kamery, fotoaparáty, fotografické, elektrostatické alebo termické fotokopírovacie prístroje, rádio- a videoprijímače, televízne prijímače, reproduktory, magnetofóny, magnetoskopy, videonahrávače, televízne prístroje a ich príslušenstvo, mikrofóny, počítače, počítačové súčasti a programy, periférne zariadenia počítačov, tlačiarne k počítačom, modemy, poistky, radary, elektrické regulátory, solárne články, spínače, videokazety, elektrické žehličky, registračné pokladnice, elektrické regulátory svetla, elektrické rozvodné panely, skrine, statívy na fotoaparáty a kamery, teplomery nie lekárske, váhy, elektrické zariadenia na zapaľovanie, zásuvky, zástrčky a iné elektrické spojky, zvukové nahrávacie zariadenia, disky a pásky, závažia.

11 - Parné, tepelné, výhrevné akumulátory, baterky ako svietidlá, regulačné a bezpečnostné zariadenie na vodovodné alebo plynové zariadenia a potrubia, bojlery, ohrievače vody, zariadenia na čistenie odpadových vôd, svietiace domové čísla, chladiace prístroje a zariadenia, predmety na chladenie potravín pre domácnosť obsahujúce chladiace zmesi, chladničky, mrazničky, drezy, osvetľovacie prístroje a zariadenia, držiaky na lampy a svietidlá, elektrické lampy, lustre, filtre ako časti zariadení pre domácnosť, filtre na pitnú vodu, fontány, fritézy, grily, horúce platne, hriankovače, sendvičovače, inštalačný materiál na vane, sprchovacie kabíny, kachle, elektrické kanvice, kávovary, klimatizačné zariadenia, kohútiky a kohúty na potrubia, výhrevné kotly, kozuby, kresadlové zapaľovače na plyn, elektrické kuchynské potreby na varenie a pečenie, ohrievadlá, ohrievače ponorné, ohrievače na detské fľaše, na taniere, na nohy, kúpeľňové armatúry, kúpeľňové vane, zariadenia na vháňanie vzduchu do kúpeľňových vaní, zariadenia na perličkový kúpeľ, stroje a zariadenia na výrobu ľadu, lampy na kučeravenie vlasov, naparovacie prístroje, odparovače, pražiče na ovocie, zariadenia na výrobu pary, pece nie laboratórne, varné prístroje a zariadenia, sporáky, piecky, variče, rúry na pečenie, teplovzdušné rúry, mikrovlnné rúry, plynové horáky, plynové zapaľovače, radiátory na kúrenie, elektrické parné hrnce, rošty na opekanie mäsa, zariadenia sáun, záchody, záchodové sedadlá, splachovacie zariadenia, umývadlá, solária ako prístroje, solárne kolektory, prístroje a zariadenia na sušenie, vzduchové sušiče, sušiče vlasov, elektrické svetlá na vianočné stromčeky, ventilátory, vetracie zariadenia, odsávače pár, výhrevné platne, špirály ako časti ohrievacích a ochladzovacích zariadení, tepelné čerpadlá, teplovodné vykurovacie zariadenia, prístroje a

zariadenia na zmäkčenie vody, zariadenia na prívod vody, vodovodné a vodárenské zariadenia, elektrické výbojky na osvetlenie, elektrické vykurovacie telesá, vykurovacie telesá na kúrenie tuhými, tekutými alebo plynnými palivami, ionizátory vzduchu, zariadenia na filtrovanie a osvieženie vzduchu, tienidlá na lampy, tlakové zásobníky vody, zmiešavacie batérie na vodovodné potrubia, zvlhčovače vzduchu na radiátory ústredného kúrenia, žiariče, žiarivky, žiarovky, sušičky ako stroje.
20 - Nábytok, kuchynský nábytok, stoly, stoličky, police, príborníky, lavice, pulty, servírovacie stolíky, stolové dosky, nekovové príslušenstvo nábytku, nekovové obloženie alebo ozdoby na nábytok, nekovové pánty a závesy, dekoratívne nástenné ozdoby nie textilné, divány, pohovky, drevené alebo plastové nádoby a schránky, drevené hrany a kostra na nábytok, dverové obloženie nie kovové, dvierka na nábytok, klietky pre zvieratá v domácnosti, krúžky, háčiky a koľajnice na záclony a závesy, komody, korkové pásy, prútené koše, latkové vnútrookenné rolety, plastové lišty na nábytok, plastové káblové alebo rúrkové spojky, príchytky, prútený tovar, ratan, stolárske výrobky, tyče na záclony, sochy, umelecké diela z dreva, vosku, sadry alebo plastov, vešiaky na odevy, zámky s výnimkou kovových a elektrických, zrkadlá, izbové žalúzie.
21 - Cedidlá pre domácnosť, nádoby na použitie v domácnosti, čajníky a čajové súpravy nie z drahých kovov, dávkovače mydla, domáce neelektrické mlynčeky, žehliace dosky, kuchynské dosky na krájanie, drôtenky na čistenie, držiaky na mydlo, fľaše, formy na ľadové kocky, kuchynské formy na pečenie, formy na prípravu jedál, neelektrické fritézy, grily, stojany na grily, handry na čistenie, neelektrické kanvice a kávovary, ručné kávové mlynčeky, kefy, kefky, metly, mopy, koreničky, neelektrické kuchynské mixéry, kuchynské nádoby a riad nie z drahých kovov, kuchynské náradie nie z drahých kovov, kuchynské neelektrické potreby, kvetináče, lapače hmyzu, neelektrické lisy na ovocie pre domácnosť, smetné nádoby, termosky, otvárače na fľaše, panvice, porcelán, schránky na chlieb, sušienky na bielizeň, vodné irigátory na čistenie zubov a masáž ďasien, elektrické zubné kefky, mlynčeky na mäso, dosky na krájanie.
37 - Montáž, údržba a opravy strojov, prístrojov a zariadení, čalúnenie, inštalovanie a opravy elektrických spotrebičov, montáž, inštalácia, údržba a opravy kuchynských zariadení, montáž, údržba a opravy nábytku, predovšetkým kuchynského nábytku.

(540)

TPD

(731) TPD, spol. s r. o., Farského 6, 851 01 Bratislava, SK;

---

(210) 1378-2001
(220) 04.05.2001
7 (511) 20, 42
(511) 20 - Nábytok, zrkadlá a rámy, nábytkové doplnky z dreva, korku, trstiny, vŕbového prútia, rohoviny, kostí, slonoviny, korytnačiny, jantáru, perlete, sépiolitu, náhradiek týchto materiálov a z plastických hmôt.
42 - Dizajnérska činnosť, najmä interiérov, nábytku a nábytkových doplnkov.

(540)

KONSEPTI

(731) KONSEPTI, spol. s r. o., Elišky Krásnohorské 11/4, Praha 1, CZ;
(740) Bachratá Magdaléna, Mgr., Bratislava, SK;

---

(210) 1380-2001
(220) 04.05.2001
7 (511) 3, 25, 42
(511) 3 - Kozmetické prípravky, najmä čistiace mlieka na toaletné účely, pleťové vody na kozmetické účely, kozmetické krémy, kozmetické prípravky na starostlivosť o pleť, kozmetické prípravky do kúpeľa, kozmetické opaľovacie prípravky, skrášľovacie masky, toaletné prípravky, toaletné vody, šampóny, vlasové vody, toaletné mydlá, dezodoranty na osobnú potrebu, prípravky proti poteniu, depilačné prípravky.
25 - Odevy, obuv a pokrývky hlavy.
42 - Salóny krásy, kadernícke salóny, manikúra, masáže.

(540)

Laura
slovenská dermo-kozmetika

(731) Laura, s. r. o., Robotnícka 75, 905 01 Senica, SK;
(740) Žovicová Viera, Mgr., Bratislava, SK;

---

(210) 1381-2001
(220) 04.05.2001
7 (511) 9
(511) 9 - Počítače, počítačový softvér a periférne zariadenia počítačov.

(540) GATEWAY

(731) Gateway, Inc., 4545 Towne Centre Court, San Diego, CA 92121, US;
(740) ROTT, RŮŽIČKA & GUTTMANN, v. o. s., Bratislava, SK;

---

(210) 1385-2001
(220) 04.05.2001
7 (511) 6, 9, 19, 37, 40
(511) 6 - Kovové stavebné materiály, kovové čapy, kovové potreby a výrobky zámočnícke a klampiarske, kovové brány, kovové výplne dverí a brán, kovové konštrukcie, kovové okenice, okenné rá-

my, okná, pánty, závesy, kovové držadlá, rukoväti, kľučky, klopadlá na dvere, kľúče, krúžky a prívesky z obyčajných kovov na kľúče, visiace zámky, kotevné dosky, stavebné kovania, kovania na dvere a brány, kovania na okná, kovové kovania na kľučky, kovové zámky s výnimkou elektrických, dverové zástrčky, kovové závory, mechanické zabezpečovacie zariadenia proti krádeži, kladky na posuvné dvere a okná, kovové žalúzie, kovové nosníky, kovové tabule, plechy, západky, kovové zarážky dverí, neelektrické otvárače a zatvárače dverí a brán, kovové značky s výnimkou svetelných a mechanických, drobný železiarsky tovar, kovové časti, súčasti a príslušenstvo uvedených tovarov patriace do tr. 6.
9 - Elektrické zatvárače a otvárače dverí a brán, čítacie zariadenia, elektrické dverové zvončeky, elektrické signalizačné zvončeky, fotoelektrické bunky, identifikačné magnetické karty, elektrické rozvodné skrine, elektrické batérie, diaľkové ovládače, elektrické hlásiče, zabezpečovacie zariadenia proti odcudzeniu a ich časti a súčasti, poplašné zariadenia, riadiace ústredne, zdvíhacie zariadenia patriace do tr. 9, elektrické zámky, elektrické drôty, káble, spojky, svorky, spínače, snímače, pohybové snímače, snímače rozbitia skla, snímače tlaku, vysielače, elektrické a elektronické prístroje a zariadenia na prenos dát, prístroje na prenos a reprodukciu obrazu, zvuku, kamery.
19 - Brány s výnimkou kovových, debnenie s výnimkou kovových, dosky, drevené dyhy a obloženie, spracované drevo, stavebné drevo, drevo ako polotovar, dvere s výnimkou kovových, dverové a bránové rámy, prahy, zárubne s výnimkou kovových, dvere, brány, prahy a zárubne z dreva, hranoly, okenice okrem kovových a textilných, konštrukcie s výnimkou kovových, drevené výrobky a polotovary pre stavebníctvo, obkladový materiál, nekovové okná a okenné rámy, predovšetkým okná a okenné rámy z dreva, lišty, mriežky s výnimkou kovových, parapetné dosky s výnimkou kovových, parkety, drevotrieskové dosky, drevovláknité dosky, nekovové palisády, balkónové oplôtky, stavebné sklo, okenné sklo s výnimkou okenného skla na okná automobilov, stavebný materiál s výnimkou kovového, nekovové stĺpy, nekovové schodiská, nekovové schodové stupne, vitráže, vitrážové okná, vonkajšie plášte budov s výnimkou kovových, výplne dverí a brán nie kovové, žalúzie s výnimkou kovových, obkladový nekovový materiál na budovy, žiaruvzdorné drevo.
37 - Montáž, inštalácia, údržba a opravy brán, dverí a okien, stavebné práce, stavebné informácie, murovanie, maľovanie a natieranie, inštalácia a opravy zabezpečovacích, poplašných a protipožiarnych zariadení a systémov, inštalácia a opravy elektrických spotrebičov a zariadení, meracích a regulačných zariadení a prístrojov.
40 - Stínanie a spracovanie dreva, elektrolytické pokovovanie, ohňovzdorná úprava látok, vodovzdorná úprava látok, kovoobrábanie, drevoobrábanie, stolárstvo, hobľovanie, pílenie, sušenie a impregnácia dreva, montáž materiálu na objednávku, spracovanie odpadu.

(540)

(731) DÓZATEAM, s. r. o., Štefánikova 13, 900 28 Ivanka pri Dunaji, SK;

---

(210) 1386-2001
(220) 04.05.2001
7 (511) 10, 25
(511) 10 - Ortopedické výrobky; ortopedické vložky, ochranné vložky a podušky; ortopedická obuv.
25 - Obuv; podošvy na obuv.
(540) BACK GUARD
(731) SSL Products Limited, Toft Hall, Knutsford, Cheshire WA16 9PD, GB;
(740) Žovicová Viera, Mgr., Bratislava, SK;

---

(210) 1387-2001
(220) 04.05.2001
7 (511) 11, 36, 40, 42
(511) 11 - Podlahové kúrenie a jeho konštrukčné prvky, plastové komponenty podlahového kúrenia.
36 - Sprostredkovanie predaja prvkov na podlahové vykurovanie.
40 - Montáž podlahových vykurovacích systémov.
42 - Projektovanie podlahových vykurovacích systémov.
(540) THERMOPOL GALANTA
(731) Kovács Silvester, Ing., Kajal 516, 925 92 Kajal, SK;
(740) Kováčik Štefan, Ing., Bratislava, SK;

---

(210) 1388-2001
(220) 07.05.2001
7 (511) 10
(511) 10 - Lekárske prístroje, najmä zariadenia na aplikáciu kontrastných látok.
(540) TOMOJET
(731) Amersham plc, Amersham Place, Little Chalfont, Buckinghamshire HP7 9NA, GB;
(740) Fajnorová Mária, Ing., Bratislava, SK;

---

(210) 1391-2001
(220) 07.05.2001
7 (511) 9, 18, 22, 25, 28
(511) 9 - Masky na tvár, potápačské kombinézy, všetky kontrolné, záchranné a ochranné prostriedky na šport každého druhu.
18 - Vrecia, vaky, puzdrá, tašky, batohy a ľadvinky každého druhu a veľkosti pre športovcov, turistov, školákov, lovcov, ručné, na chrbát, plážové nákupné, cestovné tiež športové vrecia, va-

ky, tašky, puzdrá na ľadvinky na šport a hry každého druhu.
22 - Stany, tiež nafukovacie stany z pružných hmôt, laná a povrazy.
25 - Oblečenie a odevy každého druhu, športové oblečenie a odevy, obuv každého druhu, športová obuv každého druhu, stielky obuvi, ponožky a pančuchy, pokrývky hlavy každého druhu, tiež športové, napr. lyžiarske čapice, čapice, čapice s brmbolcami (kulichy), pletené čapice, čapice so šiltom, rukavice.
28 - Golfové tašky, ochranné odevy a chrániče proti úrazom pri športe vrátane chráničov píšťal, lakťov, ramien a rúk, brankárske betóny, ochranné nohavice, vesty, ochranné prilby vrátane lyžiarskych, telocvičné a športové náradie a náčinie každého druhu, tiež pre fitnescentrá, sane a boby, lapačky a vyrážačky, lyže, športové palice vrátane lyžiarskych, palice, rukavice športové každého druhu, palice hokejové a golfové, korčule, kolieskové korčule, korčule s topánkami, hracie lopty a loptičky na športové hry, t. j. na futbal, tenis, golf a na hranie, hokejové puky, športové disky, hráčske palice, gule hracie a biliardové, plavecké a potápačské plutvy, športové rakety vrátane tenisových, posilňovače svalov, skejbordy, akýkoľvek športový výstroj a výzbroj a športové výrobky patriace do triedy 28.

(540)

(731) Budzová Beáta, BPM SPORT, Medňanského 28, 036 08 Martin 8, SK;
(740) Dudová Tatiana, Trenčín, SK;

---

(210) 1392-2001
(220) 07.05.2001
7 (511) 9, 35, 37, 42
(511) 9 - Spotrebná elektronika, audio, video, nosiče zvukových a zvukovo-obrazových záznamov, počítače včítane príslušenstva a periférnych prístrojov a zariadení patriace do triedy 9, počítačové siete (hardvér), softvér, nosiče údajov s výnimkou papierových, telekomunikačné prístroje a zariadenia, zabezpečovacie zariadenia na ochranu majetku a osôb s výnimkou motorových vozidiel, kopírovacie zariadenia a stroje (fotografické, elektrostatické alebo termické).
35 - Organizačné poradenstvo obchodné a ekonomické poradenstvo, poradenské a konzultačné služby obchodné, poskytovanie informácií a pomoci v oblasti obchodu a podnikania, sprostredkovanie obchodu.
37 - Montáž, údržba a servis telekomunikačných zariadení, inštalácia technických zariadení na ochranu majetku a osôb, inštalácia a opravy elektronických strojov, prístrojov a zariadení, montáž počítačových sietí (hardvér), montáž, údržba a opravy výrobkov spotrebnej elektroniky, montáž, údržba a servis výrobkov výpočtovej techniky.
42 - Poradenstvo v oblasti zavádzania systémov riadenia a zabezpečovania kvality, programovanie pre počítače, tvorba, inštalácia a aktualizácia softvéru, projektovanie elektrických a elektronických zariadení.

(540)

(731) MIKROS, a. s., Křenová 19, 602 00 Brno, CZ;
(740) Kastler Anton, Bratislava, SK;

---

(210) 1393-2001
(220) 07.05.2001
7 (511) 16, 29
(511) 16 - Obaly na mäso, na mäsové výrobky, na polotovary a potraviny papierové, lepenkové a z plastických hmôt nezahrnuté v iných triedach.
29 - Mäso, mäsové výrobky a polotovary, údeniny, hydina, hydinové výrobky, zverina, ryba, rybie výrobky; mäsové výťažky; mäsové omáčky; mäsové konzervy; vnútornosti; výrobky z vnútorností; paštéty; jedlé oleje a tuky.

(540)

(731) Karol Kabát, Hlboká 15, 917 00 Trnava, SK;
(740) Kastler Anton, Bratislava, SK;

---

(210) 1394-2001
(220) 07.05.2001
7 (511) 32, 33
(511) 32 - Pivo, minerálne a sýtené vody a iné nealkoholické nápoje.
33 - Alkoholické nápoje.

(540)

(591) žltá, červená, hnedá, biela
(731) Pivovar Šariš, a. s., Pivovarská 9, 082 21 Veľký Šariš, SK;
(740) Stavrovský Peter, JUDr., Bratislava, SK;

---

(210) 1395-2001
(220) 07.05.2001
7 (511) 32
(511) 32 - Pivo.
(540)

(731) Pivovar Šariš, a. s., Pivovarská 9, 082 21 Veľký Šariš, SK;
(740) Stavrovský Peter, JUDr., Bratislava, SK;

---

(210) 1396-2001
(220) 07.05.2001
7 (511) 32
(511) 32 - Pivo.
(540)

(591) zlatá, strieborná, biela, hnedá, červená
(731) Pivovar Šariš, a. s., Pivovarská 9, 082 21 Veľký Šariš, SK;
(740) Stavrovský Peter, JUDr., Bratislava, SK;

---

(210) 1397-2001
(220) 07.05.2001
7 (511) 32, 33
(511) 32 - Pivo, minerálne a sýtené vody a iné nealkoholické nápoje.
33 - Alkoholické nápoje.
(540)

(731) Pivovar Šariš, a. s., Pivovarská 9, 082 21 Veľký Šariš, SK;
(740) Stavrovský Peter, JUDr., Bratislava, SK;

---

(210) 1398-2001
(220) 07.05.2001
7 (511) 32
(511) 32 - Pivo.
(540)

(731) Pivovar Šariš, a. s., Pivovarská 9, 082 21 Veľký Šariš, SK;
(740) Stavrovský Peter, JUDr., Bratislava, SK;

---

(210) 1399-2001
(220) 07.05.2001
7 (511) 32
(511) 32 - Pivo.
(540)

(731) Pivovar Šariš, a. s., Pivovarská 9, 082 21 Veľký Šariš, SK;
(740) Stavrovský Peter, JUDr., Bratislava, SK;

---

(210) 1403-2001
(220) 07.05.2001
7 (511) 32, 33
(511) 32 - Pivo; minerálne a sýtené vody a iné nealkoholické nápoje.
33 - Alkoholické nápoje s výnimkou piva.
(540)

(731) Pivovar Šariš, a. s., Pivovarská 9, 082 21 Veľký Šariš, SK;
(740) Stavrovský Peter, JUDr., Bratislava, SK;

---

(210) 1404-2001
(220) 07.05.2001
7 (511) 32, 33
(511) 32 - Pivo; minerálne a sýtené vody a iné nealkoholické nápoje.
33 - Alkoholické nápoje s výnimkou piva.
(540)

(731) Pivovar Šariš, a. s., Pivovarská 9, 082 21 Veľký Šariš, SK;
(740) Stavrovský Peter, JUDr., Bratislava, SK;

---

(210) 1405-2001
(220) 07.05.2001
7 (511) 16, 41
(511) 16 - Noviny, časopisy, periodická publikácia.
41 - Vydavateľská činnosť okrem reklamnej.
(540) DERMAKOMFORT
(731) Zelenková Hana, MUDr., CSc., KOZMEZEL, Hrabová 735/10, 089 01 Svidník, SK;

---

(210) 1406-2001
(220) 07.05.2001
7 (511) 16, 41
(511) 16 - Tlačoviny a neperiodické publikácie.
41 - Organizovanie seminárov, kongresov a odborných podujatí.
(540) DERMAPARTY
(731) Zelenková Hana, MUDr., CSc., KOZMEZEL, Hrabová 735/10, 089 01 Svidník, SK;

---

(210) 1407-2001
(220) 07.05.2001
7 (511) 16, 41
(511) 16 - Noviny, časopisy, periodická publikácia.
41 - Vydavateľská činnosť okrem reklamnej.
(540) DERMA 3. TISÍCROČIA
(731) Zelenková Hana, MUDr., CSc., KOZMEZEL, Hrabová 735/10, 089 01 Svidník, SK;

---

(210) 1412-2001
(220) 09.05.2001
7 (511) 34
(511) 34 - Tabak, potreby pre fajčiarov, zápalky.
(540)

(731) DÝMKA, s. r. o., Vladimírská 2455, 440 01 Louny, CZ;
(740) Hojčuš Peter, Ing., Bratislava, SK;

---

(210) 1413-2001
(220) 09.05.2001
7 (511) 34
(511) 34 - Fajkový a ľuľkový tabak.
(540) Fajkový a ľuľkový tabak MORA
(731) DÝMKA, s. r. o., Vladimírská 2455, 440 01 Louny, CZ;
(740) Hojčuš Peter, Ing., Bratislava, SK;

---

(210) 1415-2001
(220) 09.05.2001
7 (511) 34
(511) 34 - Fajkový a ľuľkový tabak.
(540) Fajkový a ľuľkový tabak DONAU
(731) DÝMKA, s. r. o., Vladimírská 2455, 440 01 Louny, CZ;
(740) Hojčuš Peter, Ing., Bratislava, SK;

---

(210) 2381-2001
(220) 09.08.2001
7 (511) 7
(511) 7 - Ložiská.
(540)

Z L K

(731) Kupčok Ivan, Ing., DIAGO, Železničná 7, 977 01 Brezno, SK;

---

(210) 3730-2001
(220) 13.12.2001
7 (511) 16, 35, 41, 42
(511) 16 - Časopisy, noviny, knihy, príručky, prospekty, publikácie, periodiká, ročenky.
35 - Reklama, organizovanie výstav na obchodné a reklamné účely.
41 - Vydavateľská činnosť s výnimkou vydávania reklamných materiálov a textov.
42 - Redakčné služby.
(540)

GOLD MAN

(731) Brčák Milan, Meličkovej 22, 841 05 Bratislava, SK;

---

(210) 3746-2001
(220) 13.12.2001
7 (511) 9, 35, 37, 42
(511) 9 - Kogeneračné jednotky; motorgenerátory; zdroje nepretržitého napájania; UPS - systémy nepretržitého napájania - zálohové zdroje na jednosmerné alebo striedavé napájanie; telekomunikačné zdroje; kurzové tabule; zálohové zdroje na

osvetlenie; batérie (elektrické); DC/DC konvertory; striedače; stabilizátory; NN rozvádzače programovo riadené; meniče (elektrické); nabíjačky akumulátorov; počítačový softvér; rozvodné skrine, spínacie skrine; informačné tabule elektronické; zariadenia pre informačné technológie a riadiace systémy; EMC skrine a zariadenia.
35 - Konzultačná, poradenská a sprostredkovateľská činosť v oblasti obchodu s tovarom.
37 - Servisné činnosti v oblasti elektrotechniky.
42 - Aktualizovanie, inštalácia a spúšťanie počítačových programov; inžinierska činnosť; poradenstvo (odborné) s výnimkou obchodného; projektová činnosť, štúdie technologických projektov; priemyselný dizajn; technický prieskum; výroba softvéru; výskum a vývoj nových výrobkov; vývoj napájacích systémov pre leteckú techniku; rozvoj výskumno - vývojových činností v oblasti elektrotechniky.

(540)

ELTECO

(731) ELTECO, a. s., Rosinská cesta 15, 010 01 Žilina, SK;

---

(210) 290-2002
(220) 04.02.2002
7 (511) 25
(511) 25 - Obuv, odevy.
(540)

5 POINTS POLARIS Exclusive Sole

(591) červená, modrá, čierna, biela
(731) Šutarík Jaroslav, Ing., IMBIZ, Sadová 14, 052 01 Spišská Nová Ves, SK;

---

(210) 318-2002
(220) 07.02.2002
7 (511) 3, 25
(511) 3 - Kozmetické prípravky.
25 - Odevy; obuv; pokrývky hlavy; bielizeň; osobná bielizeň; body (bielizeň); kombiné; korzety (bielizeň); pančuchy; pánske spodky; plavky; podprsenky; podväzky; pyžamá; ramienka na dámskej bielizni.

(540) **Lamarc**
(731) LAMARC, spol. s r. o., Devätinová 19, 821 06 Bratislava, SK;
(740) Litváková Edita, Ing., Bratislava, SK;

---

(210) 371-2002
(220) 11.02.2002
7 (511) 25
(511) 25 - Obuv, odevy.
(540)

5 BODŮ POLARIS Exklusivní podešev

(591) červená, modrá, čierna, biela
(731) Šutarík Jaroslav, Ing., IMBIZ, Sadová 14, 052 01 Spišská Nová Ves, SK;

---

(210) 380-2002
(220) 13.02.2002
7 (511) 36
(511) 36 - Sprostredkovanie obchodu s finančnými prostriedkami, finančné poradenstvo, sprostredkovanie nákupu, predaja a prenájmu nehnuteľností, lízing.
(540)

unofin

(731) Albert Klein - EXPORT - IMPORT, spol. s r. o., Očovská 12, 851 02 Bratislava, SK;
(740) Hojčuš Peter, Ing., Bratislava, SK;

---

(210) 386-2002
(220) 13.02.2002
7 (511) 9, 42
(511) 9 - Elektrické zariadenie na sledovanie a riadenie letovej prevádzky.
42 - Počítačové programovanie; tvorba softvéru; návrh počítačových systémov; inštalácia počítačových programov; projektovanie v strojárstve; vypracovanie strojárskych výkresov, koncepcií, štúdií a ostatných podkladov; priemyselné dizajnérstvo; výskum a vývoj nových výrobkov (pre tretie osoby).

(540) **LETVIS**
(731) ALES, a. s., Legionárska 160, 911 04 Trenčín, SK;
(740) Bačík Kvetoslav, Ing., Nová Dubnica, SK;

---

(210) 576-2002
(220) 27.02.2002
7 (511) 30
(511) 30 - Káva; kávové náhradky; čaj; kakao; cukor; čokoláda; čokoládové výrobky; bonbóny; bonbónové tyčinky; müsli tyčinky; sušienky; koláče; torty a cukrárske výrobky; zmrzliny a mrazené sladkosti; nápoje v prášku na báze kávy, kakaa

a čokolády; ryža a ryžové výrobky; obilniny; potraviny a prípravky z obilnín; ryža; potraviny z ryže; potraviny a prípravky z ovsa.

(540) MAFFIA

(731) DDK Slovakia, spol. s r. o., Železničná 465, 905 01 Senica, SK;

(740) Mešková Viera, Ing., Bratislava , SK;

---

(210) 582-2002

(220) 28.02.2002

7 (511) 32, 33, 34

(511) 32 - Minerálne vody (nápoje); nealkoholické nápoje; ovocné šťavy; pivo; sirupy na výrobu nápojov; stolové vody; sóda; sýtená voda.
33 - Alkoholické nápoje s výnimkou piva.
34 - Cigarety; tabak; zápalky.

(540) SHERIFF

(731) ERIDANUS, s. r. o., Viktorínova 2, 821 08 Bratislava, SK;

(740) Beleščák Ladislav, Ing., Piešťany, SK;

---

(210) 583-2002

(220) 28.02.2002

7 (511) 32, 33, 34

(511) 32 - Minerálne vody (nápoje); nealkoholické nápoje; ovocné šťavy; pivo; sirupy na výrobu nápojov; stolové vody; sóda; sýtená voda.
33 - Alkoholické nápoje s výnimkou piva.
34 - Cigarety; tabak; zápalky.

(540) JOCKEY

(731) ERIDANUS, s. r. o., Viktorínova 2, 821 08 Bratislava, SK;

(740) Beleščák Ladislav, Ing., Piešťany, SK;

---

(210) 628-2002

(220) 04.03.2002

7 (511) 36

(511) 36 - Sprostredkovanie obchodu s finančnými prostriedkami, finančné poradenstvo, sprostredkovanie nákupu, predaja a prenájmu nehnuteľností, lízing.

(540)

(591) žltá, zelená, šedá, čierna

(731) Albert Klein - EXPORT - IMPORT, spol. s r. o., Očovská 12, 851 02 Bratislava, SK;

(740) Hojčuš Peter, Ing., Bratislava, SK;

---

(210) 653-2002

(220) 06.03.2002

7 (511) 6, 12, 17, 35, 39, 41

(511) 6 - Kovové dvere; kovové dverové rámy, zárubne; kovové dverové obloženie; kovové držadlá, rukoväti, kľučky; kovania na dvere; kovania na okná; kovanie na nábytok; stavebné kovania; drôtené pletivo; kovové debnenie; klince, príchytky; kovové obruče, spojky; kovové zámočnícke stoly; kovové nádoby; kovové bicyklové zariadenia na parkovanie; kovové kolesá na nábytok; bezpečnostné schránky; kľúče; domové zvončeky s výnimkou elektrických; kovové brány; kovové inzertné stĺpy; cínové platne, plechy; kovové cestné zvodidlá.
12 - Automobilové obývacie prívesy; automobily; opierky na sedadlá automobilov; pneumatiky; batožinové kufre na motocykle; batožinové nosiče na vozidlá; poťahy na sedadlá vozidiel; pumpy na bicykle; bicykle, mopedy, motocykle a ich súčasti; trojkolky; detské kočíky; invalidné vozíky; kamióny; nákladné vozidlá; kapoty na vozidlá; spacie kabíny; karosérie dopravných prostriedkov a nárazníky; lode, loďky; člny; lanovky; lyžiarske vleky; sedačkové výťahy; traktory; vlečné vozidlá, ťahače; vojenské dopravné vozidlá; vozíky na batožinu; vozíky na manipuláciu s tovarom; vozíky na nákupy; vzducholode; vzdušné balóny; vznášadlá; lokomotívy; železničné vozne.
17 - Samolepky s výnimkou samolepiek na lekárske, kancelárske účely a pre domácnosť; tkaniny zo sklených vlákien na izoláciu; plastové fólie s výnimkou baliacich fólií; zvukovoizolačné materiály.
35 - Kancelárie zaoberajúce sa dovozom a vývozom; poradenstvo v obchodnej činnosti; prenájom kancelárskych strojov a zariadenia; reklama; rozširovanie reklamných alebo inzertných oznamov; vydávanie reklamných alebo náborových textov.
39 - Automobilová preprava; balenie tovaru; doručovanie novín a časopisov; doručovanie tovaru; dovoz, doprava; informácie o preprave; informácie o uskladnení; organizovanie ciest; požičiavanie nosičov na autá; prenájom dopravných prostriedkov; preprava a skladovanie odpadu; skladovanie tovaru; služby v doprave a preprave; uskladnenie tovaru; železničná preprava.
41 - Informácie o možnostiach rekreácie; informácie o možnostiach zábavy; informácie o výchove a vzdelávaní; klubové služby v oblasti motorizmu, športu a turistiky; organizovanie motoristických a športových súťaží; vydávanie textov s výnimkou reklamných alebo náborových.

(540) ZAKO

(731) ZAKO, spol. s r.o., Bočná 149, 922 03 Vrbové, SK;

(740) Beleščák Ladislav, Ing., Piešťany, SK;

---

(210) 667-2002

(220) 07.03.2002

7 (511) 20, 35

(511) 20 - Drevený nábytok: nábytok do obývacích izieb, detských izieb, kuchýň, predsení, spální, sektorový nábytok, sedacie súpravy, postele, taburety.
35 - Kancelárie zaoberajúce sa dovozom a vývozom.

(540)

(591) sivá, čierna, červená, biela

(731) TIP-TOP interiér nábytok, Červeník Marián, Zákysučie 1173, 023 02 Krásno nad Kysucou, SK;

---

(210) 708-2002
(220) 11.03.2002
7 (511) 9, 14, 18, 25, 28
(511) 9 - Okuliare, slnečné okuliare.
14 - Hodinky.
18 - Dáždniky, slnečníky, tašky, vaky, plecniaky, športové tašky a vaky.
25 - Obuv; športová obuv; futbalová obuv; odevy; športové odevy; športové oblečenie; pokrývky hlavy, najmä športové čiapky; šály; šatky; bielizeň; ponožky; podkolienky; pančuchy; plavky.
28 - Športové a telocvičné potreby a náradie; chrániče ako športové potreby; športové ochranné helmy; športové rukavice; lopty na hranie, najmä futbalové.
(540)

(591) červená, modrá
(731) TIMEX, a. s., Plynárenská 2/a, 821 09 Bratislava, SK;
(740) Hojčuš Peter, Ing., Bratislava, SK;

---

(210) 709-2002
(220) 11.03.2002
7 (511) 35, 37
(511) 35 - Reklama; reklamné agentúry; rozširovanie reklamných materiálov (letáky, prospekty, tlačivá) zákazníkom; vydávanie a aktualizovanie reklamných materiálov; rozširovanie reklamných oznamov; prenájom reklamných plôch; uverejňovanie reklamných textov.
37 - Maľovanie a opravy reklamných tabúľ.
(540)

(591) žltá, čierna, biela
(731) RABAKA, s. r. o., Zvonárska 12, 040 01 Košice, SK;
(740) Kerecman Peter, JUDr., advokát, Košice, SK;

---

(210) 781-2002
(220) 18.03.2002
7 (511) 12
(511) 12 - Pneumatiky.
(540) MATADOR ELITE
(731) MATADOR, a. s., T. Vansovej 1054/45, 020 32 Púchov, SK;
(740) Mrenica Jaroslav, Ing., Púchov, SK;

Zapísané ochranné známky bez zmeny

(210)	(111)	(210)	(111)	(210)	(111)	(210)	(111)
912-95	198398	1791-2000	198074	2652-2000	198267	3044-2000	198154
1459-96	198396	1801-2000	198042	2657-2000	198268	3045-2000	198155
3281-97	197995	1866-2000	198075	2669-2000	198112	3046-2000	198156
3469-97	198399	1869-2000	198043	2755-2000	198113	3103-2000	198289
1756-98	197996	1870-2000	198044	2782-2000	198114	3106-2000	198157
3326-98	197997	2040-2000	198045	2783-2000	198115	3120-2000	198158
189-99	198400	2070-2000	198046	2835-2000	198269	3121-2000	198290
1100-99	198061	2079-2000	198047	2836-2000	198270	3175-2000	198291
1253-99	197998	2252-2000	198048	2837-2000	198271	3176-2000	198292
1538-99	198062	2253-2000	198049	2856-2000	198116	3177-2000	198293
1560-99	197999	2254-2000	198050	2857-2000	198117	3178-2000	198294
2238-99	198063	2382-2000	198076	2863-2000	198272	3179-2000	198295
2727-99	198064	2394-2000	198051	2868-2000	198118	3180-2000	198159
2730-99	198000	2449-2000	198052	2870-2000	198119	3181-2000	198160
2813-99	198001	2453-2000	198053	2882-2000	198120	3182-2000	198296
2849-99	198065	2454-2000	198054	2886-2000	198121	3184-2000	198161
3086-99	198002	2456-2000	198055	2887-2000	198122	3192-2000	198162
71-2000	198003	2458-2000	198056	2903-2000	198273	3193-2000	198163
72-2000	198004	2464-2000	198077	2904-2000	198274	3222-2000	198164
73-2000	198005	2473-2000	198078	2909-2000	198275	3261-2000	198165
74-2000	198006	2504-2000	198057	2910-2000	198276	3263-2000	198166
75-2000	198007	2552-2000	198058	2911-2000	198277	3265-2000	198167
78-2000	198008	2559-2000	198079	2912-2000	198278	3266-2000	198168
79-2000	198009	2590-2000	198080	2914-2000	198279	3274-2000	198169
118-2000	198010	2591-2000	198081	2915-2000	198280	3278-2000	198170
120-2000	198011	2592-2000	198082	2916-2000	198281	3279-2000	198171
126-2000	198012	2593-2000	198083	2917-2000	198123	3280-2000	198172
147-2000	198013	2594-2000	198084	2918-2000	198124	3282-2000	198173
276-2000	198014	2596-2000	198085	2919-2000	198125	3287-2000	198174
504-2000	198015	2597-2000	198086	2920-2000	198126	3289-2000	198175
603-2000	198016	2598-2000	198087	2921-2000	198127	3290-2000	198176
610-2000	198017	2599-2000	198088	2922-2000	198128	3300-2000	198177
621-2000	198018	2600-2000	198089	2923-2000	198129	3318-2000	198178
677-2000	198019	2601-2000	198090	2926-2000	198130	3327-2000	198179
746-2000	198020	2612-2000	198091	2927-2000	198131	3351-2000	198297
788-2000	198021	2613-2000	198092	2928-2000	198132	3352-2000	198298
820-2000	198066	2615-2000	198093	2929-2000	198133	3353-2000	198299
975-2000	198022	2616-2000	198059	2932-2000	198134	3354-2000	198300
993-2000	198023	2617-2000	198060	2933-2000	198135	3356-2000	198301
994-2000	198024	2618-2000	198260	2934-2000	198282	3357-2000	198302
995-2000	198025	2619-2000	198261	2935-2000	198283	3358-2000	198303
996-2000	198067	2620-2000	198262	2936-2000	198284	3359-2000	198304
997-2000	198068	2621-2000	198263	2937-2000	198136	3360-2000	198305
1011-2000	198026	2622-2000	198264	2938-2000	198137	3361-2000	198306
1042-2000	198027	2623-2000	198094	2939-2000	198138	3362-2000	198307
1202-2000	198028	2624-2000	198095	2940-2000	198139	3363-2000	198308
1203-2000	198029	2625-2000	198096	2941-2000	198140	3364-2000	198309
1204-2000	198030	2626-2000	198097	2942-2000	198141	3365-2000	198310
1205-2000	198031	2629-2000	198265	2943-2000	198142	3366-2000	198311
1206-2000	198032	2631-2000	198098	2944-2000	198143	3367-2000	198180
1207-2000	198033	2632-2000	198099	2945-2000	198144	3368-2000	198181
1208-2000	198034	2634-2000	198100	2946-2000	198145	3371-2000	198182
1386-2000	198069	2635-2000	198101	2947-2000	198146	3374-2000	198183
1485-2000	198035	2636-2000	198102	2949-2000	198147	3376-2000	198184
1486-2000	198036	2637-2000	198266	2950-2000	198148	3377-2000	198185
1487-2000	198037	2641-2000	198103	2961-2000	198285	3378-2000	198186
1488-2000	198038	2642-2000	198104	2963-2000	198286	3379-2000	198187
1489-2000	198039	2643-2000	198105	2986-2000	198149	3380-2000	198188
1588-2000	198040	2644-2000	198106	2990-2000	198150	3381-2000	198189
1589-2000	198070	2646-2000	198107	2991-2000	198151	3382-2000	198190
1674-2000	198041	2647-2000	198108	2992-2000	198152	3383-2000	198191
1769-2000	198071	2648-2000	198109	3003-2000	198287	3386-2000	198192
1778-2000	198072	2649-2000	198110	3004-2000	198288	3387-2000	198193
1780-2000	198073	2650-2000	198111	3041-2000	198153	3388-2000	198194

(210)	(111)	(210)	(111)	(210)	(111)	(210)	(111)
3390-2000	198195	3568-2000	198331	3766-2000	198380		
3391-2000	198196	3571-2000	198332	3767-2000	198381		
3392-2000	198197	3575-2000	198333	3768-2000	198382		
3393-2000	198198	3576-2000	198334	3788-2000	198258		
3394-2000	198199	3580-2000	198335	3789-2000	198259		
3395-2000	198200	3581-2000	198336	3790-2000	198383		
3398-2000	198201	3582-2000	198337	3791-2000	198384		
3410-2000	198202	3584-2000	198338	3792-2000	198385		
3412-2000	198203	3611-2000	198339	695-2001	198386		
3413-2000	198204	3612-2000	198340	1256-2001	197985		
3414-2000	198205	3613-2000	198341	2437-2001	197986		
3415-2000	198206	3614-2000	198342	2439-2001	197987		
3416-2000	198207	3615-2000	198343	2536-2001	197988		
3417-2000	198208	3616-2000	198344	2537-2001	197989		
3422-2000	198209	3617-2000	198242	2567-2001	197990		
3425-2000	198210	3618-2000	198243	2569-2001	197991		
3426-2000	198211	3622-2000	198244	2570-2001	197992		
3430-2000	198212	3623-2000	198245	2867-2001	197993		
3431-2000	198213	3624-2000	198246	2868-2001	197994		
3432-2000	198214	3633-2000	198247				
3433-2000	198215	3634-2000	198345				
3438-2000	198216	3635-2000	198346				
3439-2000	198217	3636-2000	198347				
3440-2000	198218	3637-2000	198348				
3444-2000	198219	3638-2000	198349				
3446-2000	198220	3639-2000	198350				
3447-2000	198221	3640-2000	198351				
3448-2000	198222	3641-2000	198352				
3449-2000	198223	3642-2000	198353				
3451-2000	198312	3643-2000	198248				
3457-2000	198313	3644-2000	198249				
3458-2000	198314	3645-2000	198250				
3460-2000	198224	3646-2000	198354				
3462-2000	198315	3648-2000	198355				
3463-2000	198316	3650-2000	198356				
3465-2000	198317	3651-2000	198357				
3466-2000	198318	3652-2000	198358				
3467-2000	198319	3655-2000	198359				
3468-2000	198320	3656-2000	198360				
3469-2000	198225	3657-2000	198361				
3470-2000	198226	3659-2000	198362				
3471-2000	198227	3666-2000	198471				
3472-2000	198228	3712-2000	198363				
3473-2000	198229	3713-2000	198364				
3474-2000	198230	3715-2000	198251				
3475-2000	198231	3716-2000	198252				
3476-2000	198232	3717-2000	198253				
3477-2000	198233	3719-2000	198365				
3478-2000	198234	3720-2000	198366				
3479-2000	198235	3721-2000	198367				
3480-2000	198236	3723-2000	198368				
3481-2000	198237	3724-2000	198369				
3482-2000	198238	3725-2000	198254				
3484-2000	198239	3726-2000	198255				
3485-2000	198240	3727-2000	198256				
3491-2000	198241	3728-2000	198257				
3492-2000	198321	3735-2000	198370				
3493-2000	198322	3736-2000	198371				
3494-2000	198323	3739-2000	198372				
3495-2000	198324	3740-2000	198373				
3497-2000	198325	3742-2000	198374				
3498-2000	198326	3743-2000	198375				
3556-2000	198327	3748-2000	198376				
3557-2000	198328	3753-2000	198377				
3559-2000	198329	3764-2000	198378				
3567-2000	198330	3765-2000	198379				

(111) 197985
(151) 11.02.2002
(180) 23.04.2011
(210) 1256-2001
(220) 23.04.2001
(442) 06.11.2001
(732) BERTONI, spol. s r. o., Blažov 78, 929 01 Kútniky, SK;

---

(111) 197986
(151) 11.02.2002
(180) 14.08.2011
(210) 2437-2001
(220) 14.08.2001
(442) 06.11.2001
(732) BONAVITA - SERVIS, spol. s r. o., Tematínska ul. 2, 851 05 Bratislava, SK;
(740) Kastler Anton, Patentová a známková kancelária, Bratislava, SK;

---

(111) 197987
(151) 11.02.2002
(180) 14.08.2011
(210) 2439-2001
(220) 14.08.2001
(442) 06.11.2001
(732) BONAVITA - SERVIS, spol. s r. o., Tematínska ul. 2, 851 05 Bratislava, SK;
(740) Kastler Anton, Bratislava, SK;

---

(111) 197988
(151) 11.02.2002
(180) 23.08.2011
(210) 2536-2001
(220) 23.08.2001
(442) 06.11.2001
(732) THERMO-SHIELD EUROPA, a. s., Koprivnická 36, 841 01 Bratislava, SK;
(740) Brichtová Tatiana, JUDr., Bratislava, SK;

---

(111) 197989
(151) 11.02.2002
(180) 23.08.2011
(210) 2537-2001
(220) 23.08.2001
(442) 06.11.2001
(732) THERMO-SHIELD EUROPA, a. s., Koprivnická 36, 841 01 Bratislava, SK;
(740) Brichtová Tatiana, JUDr., Bratislava, SK;

---

(111) 197990
(151) 11.02.2002
(180) 27.08.2011
(210) 2567-2001
(220) 27.08.2001
(442) 06.11.2001
(732) TVG Klima Slovakia, s. r. o., Nevädzová 5, 821 01 Bratislava, SK;
(740) Dolanská Elena, RNDr., Bratislava, SK;

---

(111) 197991
(151) 11.02.2002
(180) 27.08.2011
(210) 2569-2001
(220) 27.08.2001
(442) 06.11.2001
(732) TVG Klima Slovakia, s. r. o., Nevädzová 5, 821 01 Bratislava, SK;
(740) Dolanská Elena, RNDr., Bratislava, SK;

---

(111) 197992
(151) 11.02.2002
(180) 27.08.2011
(210) 2570-2001
(220) 27.08.2001
(442) 06.11.2001
(732) TVG Klima Slovakia, s. r. o., Nevädzová 5, 821 01 Bratislava, SK;
(740) Dolanská Elena, RNDr., Bratislava, SK;

---

(111) 197993
(151) 11.02.2002
(180) 28.09.2011
(210) 2867-2001
(220) 28.09.2001
(442) 06.11.2001
(732) COOP EURO, a. s., Bajkalská 25, 827 18 Bratislava, SK;
(740) Beleščák Ladislav, Ing., Piešťany, SK;

---

(111) 197994
(151) 11.02.2002
(180) 28.09.2011
(210) 2868-2001
(220) 28.09.2001
(442) 06.11.2001
(732) COOP EURO, a. s., Bajkalská 25, 827 18 Bratislava, SK;
(740) Beleščák Ladislav, Ing., Piešťany, SK;

---

(111) 197995
(151) 11.02.2002
(180) 07.11.2007
(210) 3281-97
(220) 07.11.1997
(442) 06.11.2001
(732) USG Interiors East Innenausbau Vertriebsgesellschaft mbH, Von-Siemens-Strasse 2, D 48291 Telgte, DE;
(740) Tomeš Pavol, Ing., Bratislava, SK;

---

(111) 197996
(151) 11.02.2002
(180) 29.06.2008
(210) 1756-98
(220) 29.06.1998
(442) 06.11.2001
(732) SLOVAK INTERNATIONAL TABAK, a. s., Mlynské Nivy č. 54, 824 53 Bratislava, SK;
(740) Hojčuš Peter, Ing., Bratislava, SK;

---

(111) 197997
(151) 11.02.2002
(180) 22.12.2008
(210) 3326-98
(220) 22.12.1998
(442) 06.11.2001
(732) Kukoľ Dezider, Ing., Štefánikova 2, 080 01 Prešov, SK;

---

(111) 197998
(151) 11.02.2002
(180) 19.05.2009
(210) 1253-99
(220) 19.05.1999
(442) 06.11.2001
(732) TABAKO, spol. s r. o., Malodunajské nábr. 6, 945 01 Komárno, SK;

---

(111) 197999
(151) 11.02.2002
(180) 21.06.2009
(210) 1560-99
(220) 21.06.1999
(442) 06.11.2001
(732) KOVOBEL NITRA, s. r. o., Ďumbierska 39, 949 01 Nitra, SK;

---

(111) 198000
(151) 11.02.2002
(180) 28.10.2009
(210) 2730-99
(220) 28.10.1999
(442) 06.11.2001
(732) Dr. OETKER, s. r. o., Ľadová 14, 811 05 Bratislava, SK;
(740) Benčíková Zdenka, JUDr., Bratislava, SK;

---

(111) 198001
(151) 11.02.2002
(180) 04.11.2009
(210) 2813-99
(220) 04.11.1999
(442) 06.11.2001
(732) Jihomoravská armaturka, spol. s r. o., Lipová alej 1, 695 01 Hodonín, CZ;
(740) Dolanská Elena, RNDr., Bratislava, SK;

---

(111) 198002
(151) 11.02.2002
(180) 03.12.2009
(210) 3086-99
(220) 03.12.1999
(310) 75/721.773
(320) 04.06.1999
(330) US
(442) 06.11.2001
(732) INTERSIL CORPORATION, spoločnosť zriadená podľa zákonov štátu Delaware, 2401 Palm Bay Road, NE, Palm Bay, Florida 32905, US;
(740) Tomeš Pavol, Ing., Bratislava, SK;

---

(111) 198003
(151) 11.02.2002
(180) 14.01.2010
(210) 71-2000
(220) 14.01.2000
(442) 10.07.2001
(732) Bernard Matthews PLC, Great Witchingham Hall, Norwich, Norfolk NR9 5QD, GB;
(740) Mešková Viera, Ing., Bratislava, SK;

---

(111) 198004
(151) 11.02.2002
(180) 14.01.2010
(210) 72-2000
(220) 14.01.2000
(442) 10.07.2001
(732) Bernard Matthews PLC, Great Witchingham Hall, Norwich, Norfolk NR9 5QD, GB;
(740) Mešková Viera, Ing., Bratislava, SK;

---

(111) 198005
(151) 11.02.2002
(180) 14.01.2010
(210) 73-2000
(220) 14.01.2000
(442) 10.07.2001
(732) Bernard Matthews PLC, Great Witchingham Hall, Norwich, Norfolk NR9 5QD, GB;
(740) Mešková Viera, Ing., Bratislava, SK;

---

(111) 198006
(151) 11.02.2002
(180) 14.01.2010
(210) 74-2000
(220) 14.01.2000
(442) 10.07.2001
(732) Bernard Matthews PLC, Great Witchingham Hall, Norwich, Norfolk NR9 5QD, GB;
(740) Mešková Viera, Ing., Bratislava, SK;

---

(111) 198007
(151) 11.02.2002
(180) 14.01.2010
(210) 75-2000
(220) 14.01.2000
(442) 10.07.2001
(732) Bernard Matthews PLC, Great Witchingham Hall, Norwich, Norfolk NR9 5QD, GB;
(740) Mešková Viera, Ing., Bratislava, SK;

---

(111) 198008
(151) 11.02.2002
(180) 14.01.2010
(210) 78-2000
(220) 14.01.2000
(442) 10.07.2001
(732) Bernard Matthews PLC, Great Witchingham Hall, Norwich, Norfolk NR9 5QD, GB;
(740) Mešková Viera, Ing., Bratislava, SK;

---

(111) 198009
(151) 11.02.2002
(180) 14.01.2010
(210) 79-2000
(220) 14.01.2000
(442) 10.07.2001
(732) Bernard Matthews PLC, Great Witchingham Hall, Norwich, Norfolk NR9 5QD, GB;
(740) Mešková Viera, Ing., Bratislava, SK;

---

(111) 198010
(151) 11.02.2002
(180) 19.01.2010
(210) 118-2000
(220) 19.01.2000
(310) 2204613
(320) 02.08.1999
(330) GB
(442) 06.11.2001
(732) UDV (SJ) Limited, 8 Henrietta Place, London W1G 0NB, GB;
(740) Fajnorová Mária, Ing., Bratislava, SK;

---

(111) 198011
(151) 11.02.2002
(180) 20.01.2010
(210) 120-2000
(220) 20.01.2000
(442) 06.11.2001
(732) The Procter & Gamble Company, spoločnosť zriadená podľa zákonov štátu Ohio, One Procter & Gamble Plaza, Cincinnati, Ohio, US;
(740) Bušová Eva, JUDr., Bratislava, SK;

---

(111) 198012
(151) 11.02.2002
(180) 21.01.2010
(210) 126-2000
(220) 21.01.2000
(442) 06.11.2001
(732) HORIZON COSMETICS, INC., spoločnosť zriadená podľa zákonov štátu Delaware, c/o United Corporate Services, Inc., 15 East North Street, Dover, Delaware 19901, US;
(740) Tomeš Pavol, Ing., Bratislava, SK;

---

(111) 198013
(151) 11.02.2002
(180) 24.01.2010
(210) 147-2000
(220) 24.01.2000
(442) 06.11.2001
(732) Kyocera Corporation, 6 Takeda Tobadono-cho, Fushimi-ku, Kyoto 612-85, JP;
(740) Bušová Eva, JUDr., Bratislava, SK;

---

(111) 198014
(151) 11.02.2002
(180) 04.02.2010
(210) 276-2000
(220) 04.02.2000
(442) 06.11.2001
(732) SLONAD NITRA - CENTRUM SLNIEČKO, n. o., Fábryho 5, 951 01 Nitra - Štitáre, SK;

---

(111) 198015
(151) 11.02.2002
(180) 22.02.2010
(210) 504-2000
(220) 22.02.2000
(442) 06.11.2001
(732) GENERAL MOTORS ACCEPTANCE CORPORATION, spoločnosť zriadená a existujúca podľa práva štátu Delaware, West Grand Boulevard and Cass Avenue, Detroit, Michigan 48202, US;
(740) Juran Svetozár, JUDr., Bratislava, SK;

---

(111) 198016
(151) 11.02.2002
(180) 02.03.2010
(210) 603-2000
(220) 02.03.2000
(442) 06.11.2001
(732) MATTEL, INC., 333 Continental Boulevard, El Segundo, California, US;
(740) Suchoňová Katarína, JUDr., Banská Bystrica, SK;

---

(111) 198017
(151) 11.02.2002
(180) 03.03.2010
(210) 610-2000
(220) 03.03.2000
(442) 06.11.2001
(732) BRATCARL, a. s., Hviezdoslavovo nám. 3, 811 06 Bratislava, SK;
(740) Dolanská Elena, RNDr., Bratislava, SK;

---

(111) 198018
(151) 11.02.2002
(180) 06.03.2010
(210) 621-2000
(220) 06.03.2000
(442) 06.11.2001
(732) BetzDearborn, Inc., 4636 Somerton Road, Trevose, Pennsylvania 19053-6783, US;
(740) Fajnorová Mária, Ing., Bratislava, SK;

---

(111) 198019
(151) 11.02.2002
(180) 09.03.2010
(210) 677-2000
(220) 09.03.2000
(442) 06.11.2001
(732) CENTRAL EUROPE TRAILER, s. r. o., Jasovská 7, 851 07 Bratislava, SK;
(740) Holoubková Mária, Ing., Bratislava, SK;

---

(111) 198020
(151) 11.02.2002
(180) 16.03.2010
(210) 746-2000
(220) 16.03.2000

(442) 06.11.2001
(732) FUNSERVER, spol. s r. o., Železničiarska ul. č. 6, 811 04 Bratislava, SK;

---

(111) 198021
(151) 11.02.2002
(180) 17.03.2010
(210) 788-2000
(220) 17.03.2000
(442) 06.11.2001
(732) CALVIN KLEIN TRADEMARK TRUST, Rodney Square North, 1100 North Market Street, Wilmington, Delaware 19890, US;
(740) Fajnorová Mária, Ing., Bratislava, SK;

---

(111) 198022
(151) 11.02.2002
(180) 31.03.2010
(210) 975-2000
(220) 31.03.2000
(442) 06.11.2001
(732) Slovenský zväz spotrebných družstiev, družstvo, Bajkalská 25, 827 18 Bratislava, SK;
(740) ROTT, RŮŽIČKA & GUTTMANN, v. o. s., Bratislava, SK;

---

(111) 198023
(151) 11.02.2002
(180) 03.04.2010
(210) 993-2000
(220) 03.04.2000
(442) 06.11.2001
(732) ITS, akciová společnost, Vinohradská 184, 130 52 Praha 3, CZ;
(740) Mešková Viera, Ing., Bratislava, SK;

---

(111) 198024
(151) 11.02.2002
(180) 03.04.2010
(210) 994-2000
(220) 03.04.2000
(442) 06.11.2001
(732) ITS, akciová společnost, Vinohradská 184, 130 52 Praha 3, CZ;
(740) Mešková Viera, Ing., Bratislava, SK;

---

(111) 198025
(151) 11.02.2002
(180) 03.04.2010
(210) 995-2000
(220) 03.04.2000
(442) 06.11.2001
(732) ITS, akciová společnost, Vinohradská 184, 130 52 Praha 3, CZ;
(740) Mešková Viera, Ing., Bratislava, SK;

---

(111) 198026
(151) 11.02.2002
(180) 05.04.2010
(210) 1011-2000
(220) 05.04.2000
(442) 06.11.2001
(732) Kabushiki Kaisha Sony Computer Entertainment (Sony Computer Entertainment Inc.), 1-1, Akasaka 7-chome, Minato-ku, Tokyo, JP;
(740) Bušová Eva, JUDr., Bratislava, SK;

---

(111) 198027
(151) 11.02.2002
(180) 06.04.2010
(210) 1042-2000
(220) 06.04.2000
(442) 06.11.2001
(732) Byk Gulden Lomberg Chemische Fabrik GmbH, Byk-Gulden-Str. 2, 78467 Konstanz, DE;
(740) Fajnorová Mária, Ing., Bratislava, SK;

---

(111) 198028
(151) 11.02.2002
(180) 20.04.2010
(210) 1202-2000
(220) 20.04.2000
(442) 06.11.2001
(732) SonicNet LLC, 1515 Broadway, New York, New York 10036, US;
(740) Bezák Marián, Ing., Bratislava, SK;

---

(111) 198029
(151) 11.02.2002
(180) 20.04.2010
(210) 1203-2000
(220) 20.04.2000
(442) 06.11.2001
(732) SonicNet LLC, 1515 Broadway, New York, New York 10036, US;
(740) Bezák Marián, Ing., Bratislava, SK;

---

(111) 198030
(151) 11.02.2002
(180) 20.04.2010
(210) 1204-2000
(220) 20.04.2000
(442) 06.11.2001
(732) SonicNet LLC, 1515 Broadway, New York, New York 10036, US;
(740) Bezák Marián, Ing., Bratislava, SK;

---

(111) 198031
(151) 11.02.2002
(180) 20.04.2010
(210) 1205-2000
(220) 20.04.2000
(442) 06.11.2001
(732) SonicNet LLC, 1515 Broadway, New York, New York 10036, US;
(740) Bezák Marián, Ing., Bratislava, SK;

---

(111) 198032
(151) 11.02.2002
(180) 20.04.2010
(210) 1206-2000
(220) 20.04.2000
(442) 06.11.2001

(732) SonicNet LLC, 1515 Broadway, New York, New York 10036, US;
(740) Bezák Marián, Ing., Bratislava, SK;

---

(111) 198033
(151) 11.02.2002
(180) 20.04.2010
(210) 1207-2000
(220) 20.04.2000
(442) 06.11.2001
(732) SonicNet LLC, 1515 Broadway, New York, New York 10036, US;
(740) Bezák Marián, Ing., Bratislava, SK;

---

(111) 198034
(151) 11.02.2002
(180) 20.04.2010
(210) 1208-2000
(220) 20.04.2000
(442) 06.11.2001
(732) SonicNet LLC, 1515 Broadway, New York, New York 10036, US;
(740) Bezák Marián, Ing., Bratislava, SK;

---

(111) 198035
(151) 11.02.2002
(180) 23.05.2010
(210) 1485-2000
(220) 23.05.2000
(442) 06.11.2001
(732) FREELAND, s. r. o., Levočská 1, 851 01 Bratislava, SK;
(740) Holakovský Štefan, Ing., Bratislava, SK;

---

(111) 198036
(151) 11.02.2002
(180) 23.05.2010
(210) 1486-2000
(220) 23.05.2000
(442) 06.11.2001
(732) FREELAND, s. r. o., Levočská 1, 851 01 Bratislava, SK;
(740) Holakovský Štefan, Ing., Bratislava, SK;

---

(111) 198037
(151) 11.02.2002
(180) 23.05.2010
(210) 1487-2000
(220) 23.05.2000
(442) 06.11.2001
(732) FREELAND, s. r. o., Levočská 1, 851 01 Bratislava, SK;
(740) Holakovský Štefan, Ing., Bratislava, SK;

---

(111) 198038
(151) 11.02.2002
(180) 23.05.2010
(210) 1488-2000
(220) 23.05.2000
(442) 06.11.2001
(732) FREELAND, s. r. o., Levočská 1, 851 01 Bratislava, SK;
(740) Holakovský Štefan, Ing., Bratislava, SK;

---

(111) 198039
(151) 11.02.2002
(180) 23.05.2010
(210) 1489-2000
(220) 23.05.2000
(310) 154 141
(320) 06.04.2000
(330) CZ
(442) 06.11.2001
(732) AUDRY CZ, a. s., Obříství 200, 277 42 Obříství, CZ;
(740) Bačík Kvetoslav, Ing., Nová Dubnica, SK;

---

(111) 198040
(151) 11.02.2002
(180) 31.05.2010
(210) 1588-2000
(220) 31.05.2000
(442) 06.11.2001
(732) STORM PROMOTION, spol. s r. o., Čajakova 15, 811 05 Bratislava, SK;
(740) Čechvalová Dagmar, Bratislava, SK;

---

(111) 198041
(151) 11.02.2002
(180) 08.06.2010
(210) 1674-2000
(220) 08.06.2000
(442) 06.11.2001
(732) TRINITY ALIMENTARI ITALIA S.p.A., 18/22 Via Einaudi, 22072 CERMENATE, province of Como, IT;
(740) Bušová Eva, JUDr., Bratislava, SK;

---

(111) 198042
(151) 11.02.2002
(180) 19.06.2010
(210) 1801-2000
(220) 19.06.2000
(442) 06.11.2001
(732) Geletko Vladimír - MONDO reklamná agentúra, 1. mája 44, 053 01 Harichovce, SK;

---

(111) 198043
(151) 11.02.2002
(180) 23.06.2010
(210) 1869-2000
(220) 23.06.2000
(442) 06.11.2001
(732) TMD Friction Europe GbmH (formerly JFP Hundertsiebenundzwanzigste Vermogensverwaltungsgesellschaft mbH), Jagerstrasse 1-25, 51375 Leverkusen, DE;
(740) Bušová Eva, JUDr., Bratislava, SK;

---

(111) 198044
(151) 11.02.2002
(180) 23.06.2010
(210) 1870-2000
(220) 23.06.2000
(442) 06.11.2001
(732) TMD Friction Europe GbmH (formerly JFP Hundertsiebenundzwanzigste Vermogensverwaltungsgesellschaft mbH), Jagerstrasse 1-25, 51375 Leverkusen, DE;
(740) Bušová Eva, JUDr., Bratislava, SK;

---

(111) 198045
(151) 11.02.2002
(180) 14.07.2010
(210) 2040-2000
(220) 14.07.2000
(442) 06.11.2001
(732) MERISANT COMPANY 2 SÁRL, spoločnosť zriadená podľa zákonov štátu Switzerland, Neuchâtel, CH;
(740) Bezák Marián, Ing., Bratislava, SK;

---

(111) 198046
(151) 11.02.2002
(180) 17.07.2010
(210) 2070-2000
(220) 17.07.2000
(442) 06.11.2001
(732) Profitex GmbH Franchisesysteme, Stollweg 6, D - 72760 Reutlingen, DE;
(740) PATENTSERVIS BRATISLAVA, a. s., Bratislava, SK;

---

(111) 198047
(151) 11.02.2002
(180) 17.07.2010
(210) 2079-2000
(220) 17.07.2000
(442) 06.11.2001
(732) CORN & POPCORN COMPANY, s. r. o., Kvetinárska 16, 821 06 Bratislava, SK;
(740) Kajabová Monika, JUDr., Bratislava, SK;

---

(111) 198048
(151) 11.02.2002
(180) 31.07.2010
(210) 2252-2000
(220) 31.07.2000
(310) 75/917155
(320) 11.02.2000
(330) US
(442) 06.11.2001
(732) WOLVERINE OUTDOORS, INC., 9341 Courtland Drive, N.E., Rockford, Michigan 49351, US;
(740) PATENTSERVIS BRATISLAVA, a. s., Bratislava, SK;

---

(111) 198049
(151) 11.02.2002
(180) 31.07.2010
(210) 2253-2000
(220) 31.07.2000
(310) 75/917153
(320) 11.02.2000
(330) US
(442) 06.11.2001
(732) WOLVERINE OUTDOORS, INC., 9341 Courtland Drive, N.E., Rockford, Michigan 49351, US;
(740) PATENTSERVIS BRATISLAVA, a. s., Bratislava, SK;

---

(111) 198050
(151) 11.02.2002
(180) 31.07.2010
(210) 2254-2000
(220) 31.07.2000
(310) 75/917154
(320) 11.02.2000
(330) US
(442) 06.11.2001
(732) WOLVERINE OUTDOORS, INC., 9341 Courtland Drive, N.E., Rockford, Michigan 49351, US;
(740) PATENTSERVIS BRATISLAVA, a. s., Bratislava, SK;

---

(111) 198051
(151) 11.02.2002
(180) 10.08.2010
(210) 2394-2000
(220) 10.08.2000
(442) 06.11.2001
(732) Remiš Jozef, Centrum 12/17, 017 01 Považská Bystrica, SK;

---

(111) 198052
(151) 11.02.2002
(180) 16.08.2010
(210) 2449-2000
(220) 16.08.2000
(442) 06.11.2001
(732) SOREMARTEC S. A., Dreve De L´Arc-en-Ciel 102, 6700 Schoppach - Arlon, BE;
(740) Bachratá Magdaléna, Mgr., Bratislava, SK;

---

(111) 198053
(151) 11.02.2002
(180) 17.08.2010
(210) 2453-2000
(220) 17.08.2000
(442) 06.11.2001
(732) Pavlica Jiří - ZAPA beton, Východ 1000, 687 62 Uherské Hradiště, CZ;
(740) Holakovský Štefan, Ing., Bratislava, SK;

---

(111) 198054
(151) 11.02.2002
(180) 17.08.2010
(210) 2454-2000
(220) 17.08.2000
(442) 06.11.2001
(732) Pavlica Jiří - ZAPA beton, Východ 1000, 687 62 Uherské Hradiště, CZ;
(740) Holakovský Štefan, Ing., Bratislava, SK;

---

(111) 198055
(151) 11.02.2002
(180) 17.08.2010
(210) 2456-2000
(220) 17.08.2000
(442) 06.11.2001
(732) CASTROL LIMITED, Burmah Castrol House, Pipers Way, Swindon, Wiltshire SN3 1RE, GB;
(740) Fajnorová Mária, Ing., Bratislava, SK;

---

(111) 198056
(151) 11.02.2002
(180) 17.08.2010
(210) 2458-2000
(220) 17.08.2000
(442) 06.11.2001
(732) AMERICAN LIFE INSURANCE COMPANY, 600 King Street, Wilmington, Delaware 19899, US;
(740) Csekes Erika, JUDr., Bratislava, SK;

---

(111) 198057
(151) 11.02.2002
(180) 22.08.2010
(210) 2504-2000
(220) 22.08.2000
(442) 06.11.2001
(732) Spice Entertainment, Inc., 680 North Lake Shore Drive, Chicago, Illinois 60611, US;
(740) Suchoňová Katarína, JUDr., Banská Bystrica, SK;

---

(111) 198058
(151) 11.02.2002
(180) 28.08.2010
(210) 2552-2000
(220) 28.08.2000
(442) 06.11.2001
(732) SEMEREX, s. r. o., Žilinská 49, 921 01 Piešťany, SK;
(740) Beleščák Ladislav, Ing., Piešťany, SK;

---

(111) 198059
(151) 11.02.2002
(180) 05.09.2010
(210) 2616-2000
(220) 05.09.2000
(442) 06.11.2001
(732) GD MIDEA HOLDING CO., LTD., Penglai Road, Beijiaozhen, Shunde City, Guangdong Province, CN;
(740) PATENTSERVIS BRATISLAVA, a. s., Bratislava, SK;

---

(111) 198060
(151) 11.02.2002
(180) 06.09.2010
(210) 2617-2000
(220) 06.09.2000
(442) 06.11.2001
(732) Pfizer Products Inc., a Connecticut Corporation, Eastern Point Road, Groton, Connecticut 06340, US;
(740) Bušová Eva, JUDr., Bratislava, SK;

---

(111) 198061
(151) 11.02.2002
(180) 30.04.2009
(210) 1100-99
(220) 30.04.1999
(442) 06.11.2001
(732) MARCONI CORPORATION, p. l. c., One Bruton Street, London W1X 8AQ, GB;
(740) Bezák Marián, Ing., Bratislava, SK;

---

(111) 198062
(151) 11.02.2002
(180) 18.06.2009
(210) 1538-99
(220) 18.06.1999
(442) 06.11.2001
(732) Merck & Co., Inc., One Merck Drive, Whitehouse Station, NJ 08889-0100, US;
(740) Bušová Eva, JUDr., Bratislava, SK;

---

(111) 198063
(151) 11.02.2002
(180) 31.08.2009
(210) 2238-99
(220) 31.08.1999
(442) 06.11.2001
(732) SUN MICROSYSTEMS, INC., spoločnosť zriadená podľa zákonov štátu Delaware, 901 San Antonio Road, Palo Alto, California 94303, US;
(740) Tomeš Pavol, Ing., Bratislava, SK;

---

(111) 198064
(151) 11.02.2002
(180) 28.10.2009
(210) 2727-99
(220) 28.10.1999
(442) 06.11.2001
(732) Birkus Peter, Ing., Ul. práce 6/8, 945 01 Komárno, SK;
(740) Litváková Edita, Ing., Bratislava, SK;

---

(111) 198065
(151) 11.02.2002
(180) 09.11.2009
(210) 2849-99
(220) 09.11.1999
(442) 06.11.2001
(732) Priečinský Rudolf, Mgr., Mariánska 7, 811 08 Bratislava, SK;

---

(111) 198066
(151) 11.02.2002
(180) 20.03.2010
(210) 820-2000
(220) 20.03.2000

(442) 06.11.2001
(732) Lanning Jánošov, 643 Larkin Street, Monterey, California 93940, US;
(740) Žovicová Viera, Mgr., Bratislava, SK;

---

(111) 198067
(151) 11.02.2002
(180) 03.04.2010
(210) 996-2000
(220) 03.04.2000
(442) 06.11.2001
(732) ITS, akciová společnost, Vinohradská 184, 130 52 Praha 3, CZ;
(740) Mešková Viera, Ing., Bratislava, SK;

---

(111) 198068
(151) 11.02.2002
(180) 03.04.2010
(210) 997-2000
(220) 03.04.2000
(442) 06.11.2001
(732) ITS, akciová společnost, Vinohradská 184, 130 52 Praha 3, CZ;
(740) Mešková Viera, Ing., Bratislava, SK;

---

(111) 198069
(151) 11.02.2002
(180) 11.05.2010
(210) 1386-2000
(220) 11.05.2000
(442) 06.11.2001
(732) Allergan, Inc., 2525 Dupont Drive, Irvine, CA 92612, US;
(740) Bušová Eva, JUDr., Bratislava, SK;

---

(111) 198070
(151) 11.02.2002
(180) 31.05.2010
(210) 1589-2000
(220) 31.05.2000
(442) 06.11.2001
(732) STORM PROMOTION, spol. s r. o., Čajakova 15, 811 05 Bratislava, SK;
(740) Čechvalová Dagmar, Bratislava, SK;

---

(111) 198071
(151) 11.02.2002
(180) 15.06.2010
(210) 1769-2000
(220) 15.06.2000
(442) 06.11.2001
(732) Slovenské telekomunikácie, a. s., Námestie slobody 6, 817 62 Bratislava, SK;

---

(111) 198072
(151) 11.02.2002
(180) 16.06.2010
(210) 1778-2000
(220) 16.06.2000
(442) 06.11.2001
(732) Burian Michal - ŠTUKA, Lužická 4, 811 08 Bratislava, SK;
(740) Juran Svetozár, JUDr., Bratislava, SK;

---

(111) 198073
(151) 11.02.2002
(180) 16.06.2010
(210) 1780-2000
(220) 16.06.2000
(442) 06.11.2001
(732) Siemens s. r. o., Stromová 9, 837 96 Bratislava, SK;

---

(111) 198074
(151) 11.02.2002
(180) 16.06.2010
(210) 1791-2000
(220) 16.06.2000
(442) 06.11.2001
(732) ENERGOVITAL - Švecová Božena, MUDr., Nad Lúčkami 51, 841 04 Bratislava, SK;
(740) Juran Svetozár, JUDr., Bratislava, SK;

---

(111) 198075
(151) 11.02.2002
(180) 22.06.2010
(210) 1866-2000
(220) 22.06.2000
(310) 1453638
(320) 22.12.1999
(330) EM
(442) 06.11.2001
(732) Newchange Limited, 9 Cheapside, EC2V 6AD London, GB;
(740) Beleščák Ladislav, Ing., Piešťany, SK;

---

(111) 198076
(151) 11.02.2002
(180) 09.08.2010
(210) 2382-2000
(220) 09.08.2000
(442) 06.11.2001
(732) Amersham Pharmacia Biotech AB, SE-751 84 Uppsala, SE;
(740) Fajnorová Mária, Ing., Bratislava, SK;

---

(111) 198077
(151) 11.02.2002
(180) 18.08.2010
(210) 2464-2000
(220) 18.08.2000
(310) 2222925
(320) 18.02.2000
(330) GB
(442) 06.11.2001
(732) Pfizer Products Inc., spoločnosť zriadená podľa zákonov štátu Connecticut, Eastern Point Road, Groton, Connecticut 06340, US;
(740) Bušová Eva, JUDr., Bratislava, SK;

---

(111) 198078
(151) 11.02.2002
(180) 18.08.2010
(210) 2473-2000
(220) 18.08.2000
(442) 06.11.2001
(732) A. T. marketing, s. r. o., Sušilovo náměstí 67, 683 01 Rousínov, CZ;
(740) Litváková Edita, Ing., Bratislava, SK;

---

(111) 198079
(151) 11.02.2002
(180) 28.08.2010
(210) 2559-2000
(220) 28.08.2000
(442) 06.11.2001
(732) CASTROL LIMITED, Burmah Castrol House, Pipers Way, Swindon, Wiltshire SN3 1RE, GB;
(740) Fajnorová Mária, Ing., Bratislava, SK;

---

(111) 198080
(151) 11.02.2002
(180) 04.09.2010
(210) 2590-2000
(220) 04.09.2000
(442) 06.11.2001
(732) alessandro GmbH & Co. KG, Hans-Böckler--Strasse 3, D-40764 Langenfeld, DE;
(740) Fajnorová Mária, Ing., Bratislava, SK;

---

(111) 198081
(151) 11.02.2002
(180) 04.09.2010
(210) 2591-2000
(220) 04.09.2000
(442) 06.11.2001
(732) IVAN, s. r. o., Janka Kráľa 3, 974 01 Banská Bystrica, SK;

---

(111) 198082
(151) 11.02.2002
(180) 04.09.2010
(210) 2592-2000
(220) 04.09.2000
(442) 06.11.2001
(732) UNISET, s. r. o. BRATISLAVA, Mlynské Nivy 61/A, 821 09 Bratislava, SK;

---

(111) 198083
(151) 11.02.2002
(180) 04.09.2010
(210) 2593-2000
(220) 04.09.2000
(442) 06.11.2001
(732) MOBIL MASTER, s. r. o., Mirkovce 58, 082 06 Mirkovce, SK;

---

(111) 198084
(151) 11.02.2002
(180) 04.09.2010
(210) 2594-2000
(220) 04.09.2000
(442) 06.11.2001
(732) Polčík František - STENMAL, Tupolevova 9, 851 01 Bratislava, SK;

---

(111) 198085
(151) 11.02.2002
(180) 04.09.2010
(210) 2596-2000
(220) 04.09.2000
(442) 06.11.2001
(732) N. C. P. Marketing Group, Inc., 4735 Belpar St. NW, Canton, Ohio 44718, US;
(740) Čechvalová Dagmar, Bratislava, SK;

---

(111) 198086
(151) 11.02.2002
(180) 04.09.2010
(210) 2597-2000
(220) 04.09.2000
(442) 06.11.2001
(732) RAKO, a. s., Šamotka 246, Rakovník, CZ;
(740) Dudová Tatiana, Trenčín, SK;

---

(111) 198087
(151) 11.02.2002
(180) 04.09.2010
(210) 2598-2000
(220) 04.09.2000
(442) 06.11.2001
(732) RAKO, a. s., Šamotka 246, Rakovník, CZ;
(740) Dudová Tatiana, Trenčín, SK;

---

(111) 198088
(151) 11.02.2002
(180) 04.09.2010
(210) 2599-2000
(220) 04.09.2000
(442) 06.11.2001
(732) RAKO, a. s., Šamotka 246, Rakovník, CZ;
(740) Dudová Tatiana, Trenčín, SK;

---

(111) 198089
(151) 11.02.2002
(180) 05.09.2010
(210) 2600-2000
(220) 05.09.2000
(442) 06.11.2001
(732) FOND SHOP, spol. s r. o., Jakubovo nám. 14, 811 00 Bratislava, SK;

---

(111) 198090
(151) 11.02.2002
(180) 05.09.2010
(210) 2601-2000
(220) 05.09.2000
(310) 75/935.871
(320) 06.03.2000
(330) US
(442) 06.11.2001
(732) Eli Lilly and Company, Lilly Corporate Center, Indianapolis, Indiana 46285, US;
(740) Bezák Marián, Ing., Bratislava, SK;

---

(111) 198091
(151) 11.02.2002
(180) 05.09.2010
(210) 2612-2000
(220) 05.09.2000
(442) 06.11.2001
(732) ANNONCE, k. s., Na poříčí 30, 140 06 Praha 1, CZ;
(740) ROTT, RŮŽIČKA & GUTTMANN, v. o. s., Bratislava, SK;

---

(111) 198092
(151) 11.02.2002
(180) 05.09.2010
(210) 2613-2000
(220) 05.09.2000
(442) 06.11.2001
(732) ANNONCE, k. s., Na poříčí 30, 140 06 Praha 1, CZ;
(740) ROTT, RŮŽIČKA & GUTTMANN, v. o. s., Bratislava, SK;

---

(111) 198093
(151) 11.02.2002
(180) 05.09.2010
(210) 2615-2000
(220) 05.09.2000
(442) 06.11.2001
(732) ARCOL group, a. s., Mickiewiczova 2, 811 07 Bratislava, SK;
(740) Fajnorová Mária, Ing., Bratislava, SK;

---

(111) 198094
(151) 11.02.2002
(180) 06.09.2010
(210) 2623-2000
(220) 06.09.2000
(442) 06.11.2001
(732) HPL, spol. s r. o., Istrijská 20, 841 07 Bratislava, SK;

---

(111) 198095
(151) 11.02.2002
(180) 06.09.2010
(210) 2624-2000
(220) 06.09.2000
(442) 06.11.2001
(732) Vinárske závody Topoľčianky - Ravena, s. r. o., Jesenského ulica č. 2, 949 01 Nitra, SK;
(740) Budaj Miroslav, JUDr., Bratislava, SK;

---

(111) 198096
(151) 11.02.2002
(180) 06.09.2010
(210) 2625-2000
(220) 06.09.2000
(442) 06.11.2001
(732) Mattes Slovakia, spol. s r. o., A. Rudnaya 21, 010 01 Žilina, SK;

---

(111) 198097
(151) 11.02.2002
(180) 06.09.2010
(210) 2626-2000
(220) 06.09.2000
(442) 06.11.2001
(732) Mattes Slovakia, spol. s r. o., A. Rudnaya 21, 010 01 Žilina, SK;

---

(111) 198098
(151) 11.02.2002
(180) 06.09.2010
(210) 2631-2000
(220) 06.09.2000
(442) 06.11.2001
(732) VIPress Poland, 28/32 Batorego Street, 81-366 Gdynia, PL;
(740) Suchoňová Katarína, JUDr., Banská Bystrica, SK;

---

(111) 198099
(151) 11.02.2002
(180) 07.09.2010
(210) 2632-2000
(220) 07.09.2000
(442) 06.11.2001
(732) STOCK Plzeň, a. s., Palírenská 2, 315 51 Plzeň - - Božkov, CZ;
(740) Bušová Eva, JUDr., Bratislava, SK;

---

(111) 198100
(151) 11.02.2002
(180) 07.09.2010
(210) 2634-2000
(220) 07.09.2000
(442) 06.11.2001
(732) STOCK Plzeň, a. s., Palírenská 2, 315 51 Plzeň - - Božkov, CZ;
(740) Bušová Eva, JUDr., Bratislava, SK;

---

(111) 198101
(151) 11.02.2002
(180) 07.09.2010
(210) 2635-2000
(220) 07.09.2000
(442) 06.11.2001
(732) STOCK Plzeň, a. s., Palírenská 2, 315 51 Plzeň - - Božkov, CZ;
(740) Bušová Eva, JUDr., Bratislava, SK;

---

(111) 198102
(151) 11.02.2002
(180) 07.09.2010
(210) 2636-2000
(220) 07.09.2000
(442) 06.11.2001
(732) STOCK Plzeň, a. s., Palírenská 2, 315 51 Plzeň - - Božkov, CZ;
(740) Bušová Eva, JUDr., Bratislava, SK;

---

(111) 198103
(151) 11.02.2002
(180) 07.09.2010
(210) 2641-2000
(220) 07.09.2000
(442) 06.11.2001
(732) BEA - Módny salón, s. r. o., Matejkova 13, 841 05 Bratislava, SK;

---

(111) 198104
(151) 11.02.2002
(180) 07.09.2010
(210) 2642-2000
(220) 07.09.2000
(442) 06.11.2001
(732) Uncle Ben's, Inc., 3250 East 44th Street, Vernon, California 90058-0853, US;
(740) Fajnorová Mária, Ing., Bratislava, SK;

---

(111) 198105
(151) 11.02.2002
(180) 07.09.2010
(210) 2643-2000
(220) 07.09.2000
(442) 06.11.2001
(732) Mars Incorporated, McLean, Virginia 22101, US;
(740) Fajnorová Mária, Ing., Bratislava, SK;

---

(111) 198106
(151) 11.02.2002
(180) 07.09.2010
(210) 2644-2000
(220) 07.09.2000
(442) 06.11.2001
(732) Mars Incorporated, McLean, Virginia 22101, US;
(740) Fajnorová Mária, Ing., Bratislava, SK;

---

(111) 198107
(151) 11.02.2002
(180) 07.09.2010
(210) 2646-2000
(220) 07.09.2000
(442) 06.11.2001
(732) Popradské inžinierske stavby, s. r. o., Levočská 857, 058 01 Poprad, SK;
(740) Beleščák Ladislav, Ing., Piešťany, SK;

---

(111) 198108
(151) 11.02.2002
(180) 07.09.2010
(210) 2647-2000
(220) 07.09.2000
(310) 003049624
(320) 01.09.2000
(330) FR
(442) 06.11.2001
(732) SOCIETE D`INVESTISSEMENTS ET DE GESTION 37 société anonyme, 59 bis avenue Hoche, 75008 Paris, FR;
(740) ROTT, RŮŽIČKA & GUTTMANN, v. o. s., Bratislava, SK;

---

(111) 198109
(151) 11.02.2002
(180) 08.09.2010
(210) 2648-2000
(220) 08.09.2000
(310) 75/938.626
(320) 08.03.2000
(330) US
(442) 06.11.2001
(732) Avanade Inc., a Delaware Corp., 701 Fifth Sreet, Suite 3500, Seattle, Washington 98104, US;
(740) Bušová Eva, JUDr., Bratislava, SK;

---

(111) 198110
(151) 11.02.2002
(180) 08.09.2010
(210) 2649-2000
(220) 08.09.2000
(442) 06.11.2001
(732) Zulbearovič Jusuf, Sládkovičova 3, 960 01 Zvolen, SK;
(740) Benko Milan, JUDr., Zvolen, SK;

---

(111) 198111
(151) 11.02.2002
(180) 08.09.2010
(210) 2650-2000
(220) 08.09.2000
(442) 06.11.2001
(732) Wittmannová Katarína, Námestie SNP 75/26, 960 01 Zvolen, SK;
(740) Benko Milan, JUDr., Zvolen, SK;

---

(111) 198112
(151) 11.02.2002
(180) 08.09.2010
(210) 2669-2000
(220) 08.09.2000
(310) 003048329
(320) 25.08.2000
(330) FR
(442) 06.11.2001
(732) SOCIETE D`INVESTISSEMENTS ET DE GESTION 37 société anonyme, 59 bis avenue Hoche, 75008 Paris, FR;
(740) ROTT, RŮŽIČKA & GUTTMANN, v. o. s., Bratislava, SK;

---

(111) 198113
(151) 11.02.2002
(180) 20.09.2010
(210) 2755-2000
(220) 20.09.2000
(442) 06.11.2001
(732) BONGRAIN S. A., 42 rue Rieussec, Viroflay, FR;
(740) Juran Svetozár, JUDr., Bratislava, SK;

---

(111) 198114
(151) 11.02.2002
(180) 21.09.2010
(210) 2782-2000
(220) 21.09.2000
(442) 06.11.2001

(732) REVYMONT, spol. s r. o., Diakovská cesta 9, 927 01 Šaľa, SK;
(740) Bachratá Magdaléna, Mgr., Bratislava, SK;

---

(111) 198115
(151) 11.02.2002
(180) 21.09.2010
(210) 2783-2000
(220) 21.09.2000
(442) 06.11.2001
(732) REVYMONT, spol. s r. o., Diakovská cesta 9, 927 01 Šaľa, SK;
(740) Bachratá Magdaléna, Mgr., Bratislava, SK;

---

(111) 198116
(151) 11.02.2002
(180) 25.09.2010
(210) 2856-2000
(220) 25.09.2000
(442) 06.11.2001
(732) ORLING, spol. s r. o., Na Bělisku 1352, 562 01 Ústí nad Orlicí, CZ;
(740) Filípek Ján, Ing., Bratislava, SK;

---

(111) 198117
(151) 11.02.2002
(180) 25.09.2010
(210) 2857-2000
(220) 25.09.2000
(442) 06.11.2001
(732) ORLING, spol. s r. o., Na Bělisku 1352, 562 01 Ústí nad Orlicí, CZ;
(740) Filípek Ján, Ing., Bratislava, SK;

---

(111) 198118
(151) 11.02.2002
(180) 27.09.2010
(210) 2868-2000
(220) 27.09.2000
(310) 76/093.753
(320) 24.07.2000
(330) US
(442) 06.11.2001
(732) Omnicom International Holdings Inc. a Delaware corporation, 11601 Wilshire Boulevard, Los Angeles, California 90025, US;
(740) Žovicová Viera, Mgr., Bratislava, SK;

---

(111) 198119
(151) 11.02.2002
(180) 27.09.2010
(210) 2870-2000
(220) 27.09.2000
(442) 06.11.2001
(732) Mars Incorporated, McLean, Virginia 22101, US;
(740) Fajnorová Mária, Ing., Bratislava, SK;

---

(111) 198120
(151) 11.02.2002
(180) 28.09.2010
(210) 2882-2000
(220) 28.09.2000
(442) 06.11.2001
(732) A BRILIANT, a. s., Štúrova 13, 814 99 Bratislava, SK;
(740) Dudová Tatiana, Trenčín, SK;

---

(111) 198121
(151) 11.02.2002
(180) 28.09.2010
(210) 2886-2000
(220) 28.09.2000
(442) 06.11.2001
(732) Čechvalová Zuzana, Šancová 108, 831 04 Bratislava, SK;

---

(111) 198122
(151) 11.02.2002
(180) 28.09.2010
(210) 2887-2000
(220) 28.09.2000
(442) 06.11.2001
(732) Čechvalová Zuzana, Šancová 108, 831 04 Bratislava, SK;

---

(111) 198123
(151) 11.02.2002
(180) 02.10.2010
(210) 2917-2000
(220) 02.10.2000
(442) 06.11.2001
(732) Bliznakov Georg, Mgr. arch., GB arch, Belehradská 5, 831 04 Bratislava, SK;

---

(111) 198124
(151) 11.02.2002
(180) 02.10.2010
(210) 2918-2000
(220) 02.10.2000
(442) 06.11.2001
(732) BAJ, s. r. o., Bakošova 40, 841 03 Bratislava, SK;
(740) Žovicová Viera, Mgr., Bratislava, SK;

---

(111) 198125
(151) 11.02.2002
(180) 02.10.2010
(210) 2919-2000
(220) 02.10.2000
(442) 06.11.2001
(732) ZVU Engineering a. s., Pražská 155, 500 02 Hradec Králové, CZ;
(740) PATENTSERVIS BRATISLAVA, a. s., Bratislava, SK;

---

(111) 198126
(151) 11.02.2002
(180) 02.10.2010
(210) 2920-2000
(220) 02.10.2000
(442) 06.11.2001
(732) ZVU Engineering a. s., Pražská 155, 500 02 Hradec Králové, CZ;
(740) PATENTSERVIS BRATISLAVA, a. s., Bratislava, SK;

---

(111) 198127
(151) 11.02.2002
(180) 02.10.2010
(210) 2921-2000
(220) 02.10.2000
(442) 06.11.2001
(732) ZVU Engineering a. s., Pražská 155, 500 02 Hradec Králové, CZ;
(740) PATENTSERVIS BRATISLAVA, a. s., Bratislava, SK;

---

(111) 198128
(151) 11.02.2002
(180) 03.10.2010
(210) 2922-2000
(220) 03.10.2000
(442) 06.11.2001
(732) Intersnack Slovensko, a. s., Nozdrkovce 1798, 911 04 Trenčín, SK;
(740) Holoubková Mária, Ing., Bratislava, SK;

---

(111) 198129
(151) 11.02.2002
(180) 03.10.2010
(210) 2923-2000
(220) 03.10.2000
(442) 06.11.2001
(732) Kraft Foods Schweiz Holding AG, Bellerivestrasse 203, CH - 8008 Zürich, CH;
(740) Fajnorová Mária, Ing., Bratislava, SK;

---

(111) 198130
(151) 11.02.2002
(180) 03.10.2010
(210) 2926-2000
(220) 03.10.2000
(442) 06.11.2001
(732) FOSECO INTERNATIONAL LIMITED, Burmah Castrol House, Pipers Way, Swindon, Wiltshire SN3 1RE, GB;
(740) Fajnorová Mária, Ing., Bratislava, SK;

---

(111) 198131
(151) 11.02.2002
(180) 03.10.2010
(210) 2927-2000
(220) 03.10.2000
(442) 06.11.2001
(732) FOSECO INTERNATIONAL LIMITED, Burmah Castrol House, Pipers Way, Swindon, Wiltshire SN3 1RE, GB;
(740) Fajnorová Mária, Ing., Bratislava, SK;

---

(111) 198132
(151) 11.02.2002
(180) 03.10.2010
(210) 2928-2000
(220) 03.10.2000
(442) 06.11.2001
(732) FOSECO INTERNATIONAL LIMITED, Burmah Castrol House, Pipers Way, Swindon, Wiltshire SN3 1RE, GB;
(740) Fajnorová Mária, Ing., Bratislava, SK;

---

(111) 198133
(151) 11.02.2002
(180) 03.10.2010
(210) 2929-2000
(220) 03.10.2000
(442) 06.11.2001
(732) FOSECO INTERNATIONAL LIMITED, Burmah Castrol House, Pipers Way, Swindon, Wiltshire SN3 1RE, GB;
(740) Fajnorová Mária, Ing., Bratislava, SK;

---

(111) 198134
(151) 11.02.2002
(180) 04.10.2010
(210) 2932-2000
(220) 04.10.2000
(442) 06.11.2001
(732) SB Pharmco Puerto Rico Inc., State Road No. 172, Km 9.1/Bo. Certenejas, Cidra, Portoriko 00639, US;
(740) Fajnorová Mária, Ing., Bratislava, SK;

---

(111) 198135
(151) 11.02.2002
(180) 04.10.2010
(210) 2933-2000
(220) 04.10.2000
(310) 2235560
(320) 09.06.2000
(330) GB
(442) 06.11.2001
(732) SmithKline Beecham p. l. c., New Horizons Court, Brentford, Middlesex TW8 9EP, GB;
(740) Fajnorová Mária, Ing., Bratislava, SK;

---

(111) 198136
(151) 11.02.2002
(180) 04.10.2010
(210) 2937-2000
(220) 04.10.2000
(442) 06.11.2001
(732) Tkáč Bartolomej, Ing., B. S. Timravy 7, 984 45 Lovinobaňa, SK;

---

(111) 198137
(151) 11.02.2002
(180) 04.10.2010
(210) 2938-2000
(220) 04.10.2000
(442) 06.11.2001
(732) ROIL TRADE s. r. o., Krížna 12, 811 07 Bratislava, SK;
(740) Holoubková Mária, Ing., Bratislava, SK;

---

(111) 198138
(151) 11.02.2002
(180) 04.10.2010
(210) 2939-2000
(220) 04.10.2000
(442) 06.11.2001
(732) Operatíva, spol. s r. o., Rezedova 5, 821 01 Bratislava, SK;
(740) Holoubková Mária, Ing., Bratislava, SK;

---

(111) 198139
(151) 11.02.2002
(180) 04.10.2010
(210) 2940-2000
(220) 04.10.2000
(442) 06.11.2001
(732) Baliarne obchodu, a. s., Poprad, Hraničná 664/16, 058 01 Poprad, SK;
(740) Žuffa Ladislav, Ing., Poprad, SK;

---

(111) 198140
(151) 11.02.2002
(180) 04.10.2010
(210) 2941-2000
(220) 04.10.2000
(442) 06.11.2001
(732) Baliarne obchodu, a. s., Poprad, Hraničná 664/16, 058 01 Poprad, SK;
(740) Žuffa Ladislav, Ing., Poprad, SK;

---

(111) 198141
(151) 11.02.2002
(180) 04.10.2010
(210) 2942-2000
(220) 04.10.2000
(442) 06.11.2001
(732) Baliarne obchodu, a. s., Poprad, Hraničná 664/16, 058 01 Poprad, SK;
(740) Žuffa Ladislav, Ing., Poprad, SK;

---

(111) 198142
(151) 11.02.2002
(180) 04.10.2010
(210) 2943-2000
(220) 04.10.2000
(442) 06.11.2001
(732) Baliarne obchodu, a. s., Poprad, Hraničná 664/16, 058 01 Poprad, SK;
(740) Žuffa Ladislav, Ing., Poprad, SK;

---

(111) 198143
(151) 11.02.2002
(180) 04.10.2010
(210) 2944-2000
(220) 04.10.2000
(442) 06.11.2001
(732) JOGURTA, s. r. o., Nad traťou 26, 060 01 Kežmarok, SK;
(740) Žuffa Ladislav, Ing., Poprad, SK;

---

(111) 198144
(151) 11.02.2002
(180) 04.10.2010
(210) 2945-2000
(220) 04.10.2000
(442) 06.11.2001
(732) JOGURTA, s. r. o., Nad traťou 26, 060 01 Kežmarok, SK;
(740) Žuffa Ladislav, Ing., Poprad, SK;

---

(111) 198145
(151) 11.02.2002
(180) 04.10.2010
(210) 2946-2000
(220) 04.10.2000
(442) 06.11.2001
(732) JOGURTA, s. r. o., Nad traťou 26, 060 01 Kežmarok, SK;
(740) Žuffa Ladislav, Ing., Poprad, SK;

---

(111) 198146
(151) 11.02.2002
(180) 04.10.2010
(210) 2947-2000
(220) 04.10.2000
(442) 06.11.2001
(732) JOGURTA, s. r. o., Nad traťou 26, 060 01 Kežmarok, SK;
(740) Žuffa Ladislav, Ing., Poprad, SK;

---

(111) 198147
(151) 11.02.2002
(180) 05.10.2010
(210) 2949-2000
(220) 05.10.2000
(442) 06.11.2001
(732) Miss Universe L. P., LLLP, 1370 Avenue of the Americas - 16th Floor, New York, New York 10019, US;
(740) ROTT, RŮŽIČKA & GUTTMANN, v. o. s., Bratislava, SK;

---

(111) 198148
(151) 11.02.2002
(180) 05.10.2010
(210) 2950-2000
(220) 05.10.2000
(442) 06.11.2001
(732) ALTIS PRO, s. r. o., Štefánikova 4, 058 01 Poprad, SK;

---

(111) 198149
(151) 11.02.2002
(180) 09.10.2010
(210) 2986-2000
(220) 09.10.2000
(442) 06.11.2001
(732) NOVARTIS AG, 4002 Basel, CH;
(740) Čechvalová Dagmar, Bratislava, SK;

---

(111) 198150
(151) 11.02.2002
(180) 10.10.2010
(210) 2990-2000
(220) 10.10.2000
(442) 06.11.2001
(732) VINIUM, a. s., Hlavní 666, 691 06 Velké Pavlovice, CZ;
(740) ROTT, RŮŽIČKA & GUTTMANN, v. o. s., Bratislava, SK;

---

(111) 198151
(151) 11.02.2002
(180) 10.10.2010
(210) 2991-2000
(220) 10.10.2000
(442) 06.11.2001
(732) VINIUM, a. s., Hlavní 666, 691 06 Velké Pavlovice, CZ;
(740) ROTT, RŮŽIČKA & GUTTMANN, v. o. s., Bratislava, SK;

---

(111) 198152
(151) 11.02.2002
(180) 10.10.2010
(210) 2992-2000
(220) 10.10.2000
(442) 06.11.2001
(732) VINIUM, a. s., Hlavní 666, 691 06 Velké Pavlovice, CZ;
(740) ROTT, RŮŽIČKA & GUTTMANN, v. o. s., Bratislava, SK;

---

(111) 198153
(151) 11.02.2002
(180) 12.10.2010
(210) 3041-2000
(220) 12.10.2000
(442) 06.11.2001
(732) EWEX, s. r. o., Račianska 71, 832 59 Bratislava, SK;

---

(111) 198154
(151) 11.02.2002
(180) 12.10.2010
(210) 3044-2000
(220) 12.10.2000
(442) 06.11.2001
(732) ALFAPLAST, s. r. o., Šumperská 2, 971 01 Prievidza, SK;

---

(111) 198155
(151) 11.02.2002
(180) 12.10.2010
(210) 3045-2000
(220) 12.10.2000
(442) 06.11.2001
(732) ALFAPLAST, s. r. o., Šumperská 2, 971 01 Prievidza, SK;

---

(111) 198156
(151) 11.02.2002
(180) 12.10.2010
(210) 3046-2000
(220) 12.10.2000
(442) 06.11.2001
(732) ALFAPLAST, s. r. o., Šumperská 2, 971 01 Prievidza, SK;

---

(111) 198157
(151) 11.02.2002
(180) 19.10.2010
(210) 3106-2000
(220) 19.10.2000
(310) 30030518.04/00
(320) 19.04.2000
(330) DE
(442) 06.11.2001
(732) Intel Corporation a Delaware corporation, 2200 Mission College Boulevard, Santa Clara, California 95052-8119, US;
(740) Bušová Eva, JUDr., Bratislava, SK;

---

(111) 198158
(151) 11.02.2002
(180) 20.10.2010
(210) 3120-2000
(220) 20.10.2000
(442) 06.11.2001
(732) Allied Domecq Spirits & Wine Limited, The Pavilions, Bridgwater Road, Bedminster Down, Bristol Avon BS13 8AR, GB;
(740) Čechvalová Dagmar, Bratislava, SK;

---

(111) 198159
(151) 11.02.2002
(180) 25.10.2010
(210) 3180-2000
(220) 25.10.2000
(442) 06.11.2001
(732) ROHM AND HAAS COMPANY, 100 Independence Mall West, Philadelphia, PA 19106-2399, US;
(740) ROTT, RŮŽIČKA & GUTTMANN, v. o. s., Bratislava, SK;

---

(111) 198160
(151) 11.02.2002
(180) 25.10.2010
(210) 3181-2000
(220) 25.10.2000
(442) 06.11.2001
(732) Duchoň Marián, Šoltésová 20, 920 01 Hlohovec, SK;

---

(111) 198161
(151) 11.02.2002
(180) 25.10.2010
(210) 3184-2000
(220) 25.10.2000
(442) 06.11.2001
(732) TAKEDA CHEMICAL INDUSTRIES, LTD., 1-1, Doshomachi 4-chome, Chuo-ku, Osaka, JP;
(740) Kováčik Štefan, Ing., Bratislava, SK;

---

(111) 198162
(151) 11.02.2002
(180) 26.10.2010
(210) 3192-2000
(220) 26.10.2000
(442) 06.11.2001
(732) INFUSIA, a. s., Sadská 3, 289 13 Hořátev, CZ;
(740) Bachratá Magdaléna, Mgr., Bratislava, SK;

---

(111) 198163
(151) 11.02.2002
(180) 26.10.2010
(210) 3193-2000
(220) 26.10.2000
(442) 06.11.2001
(732) SCHERING-PLOUGH LTD., Toepferstrasse 5, CH-6004 Lucerne, CH;
(740) Fajnorová Mária, Ing., Bratislava, SK;

---

(111) 198164
(151) 11.02.2002
(180) 30.10.2010
(210) 3222-2000
(220) 30.10.2000
(310) 0973598
(320) 19.09.2000
(330) BX
(442) 06.11.2001
(732) Philip Morris Products S. A., Quai Jeanrenaud 3, Neuchâtel, CH;
(740) Bušová Eva, JUDr., Bratislava, SK;

---

(111) 198165
(151) 11.02.2002
(180) 03.11.2010
(210) 3261-2000
(220) 03.11.2000
(442) 06.11.2001
(732) BONGRAIN S. A. (a French société anonyme a direction et conseil de surveillance), 42 rue Rieussec, 782 20 Viroflay, FR;
(740) PATENTSERVIS BRATISLAVA, a. s., Bratislava, SK;

---

(111) 198166
(151) 11.02.2002
(180) 03.11.2010
(210) 3263-2000
(220) 03.11.2000
(310) 76/047.352
(320) 12.05.2000
(330) US
(442) 06.11.2001
(732) Aramis Inc. a Delaware corporation, 767 Fifth Avenue, New York, New York 10153, US;
(740) Bušová Eva, JUDr., Bratislava, SK;

---

(111) 198167
(151) 11.02.2002
(180) 03.11.2010
(210) 3265-2000
(220) 03.11.2000
(442) 06.11.2001
(732) KEMIN INDUSTRIES, INC., 2100 Maury Street, Des Moines, Iowa 50301-0070, US;
(740) Fajnorová Mária, Ing., Bratislava, SK;

---

(111) 198168
(151) 11.02.2002
(180) 03.11.2010
(210) 3266-2000
(220) 03.11.2000
(442) 06.11.2001
(732) Ekonomické systémy, s. r. o., A. Trajana 2, 921 01 Piešťany, SK;
(740) ROTT, RŮŽIČKA & GUTTMANN, v. o. s., Bratislava, SK;

---

(111) 198169
(151) 11.02.2002
(180) 03.11.2010
(210) 3274-2000
(220) 03.11.2000
(442) 06.11.2001
(732) BIOVETA, a. s., Komenského 212, 683 23 Ivanovice na Hané, CZ;
(740) Labudík Miroslav, Ing., Kysucké Nové Mesto, SK;

---

(111) 198170
(151) 11.02.2002
(180) 03.11.2010
(210) 3278-2000
(220) 03.11.2000
(442) 06.11.2001
(732) Amgen Inc., One Amgen Center Drive, Thousand Oaks, California 91320-1789, US;
(740) Bezák Marián, Ing., Bratislava, SK;

---

(111) 198171
(151) 11.02.2002
(180) 03.11.2010
(210) 3279-2000
(220) 03.11.2000
(442) 06.11.2001
(732) Amgen Inc., One Amgen Center Drive, Thousand Oaks, California 91320-1789, US;
(740) Bezák Marián, Ing., Bratislava, SK;

---

(111) 198172
(151) 11.02.2002
(180) 03.11.2010
(210) 3280-2000
(220) 03.11.2000
(442) 06.11.2001
(732) Amgen Inc., One Amgen Center Drive, Thousand Oaks, California 91320-1789, US;
(740) Bezák Marián, Ing., Bratislava, SK;

---

(111) 198173
(151) 11.02.2002
(180) 03.11.2010
(210) 3282-2000
(220) 03.11.2000
(442) 06.11.2001
(732) Pharmalink International Limited, c/- Sixth Floor Terrace, 8 Duddel Street, Central, HK;
(740) Žuffa Ladislav, Ing., Poprad, SK;

---

(111) 198174
(151) 11.02.2002
(180) 06.11.2010
(210) 3287-2000
(220) 06.11.2000
(442) 06.11.2001

(732) La Johnson Francaise S. A., 10, Rue Saint-Hilaire Zone d`Activites du Vert-Galant, Saint-Ouen 1`Aumone, Cergy 95004, FR;
(740) Žovicová Viera, Mgr., Bratislava, SK;

---

(111) 198175
(151) 11.02.2002
(180) 06.11.2010
(210) 3289-2000
(220) 06.11.2000
(442) 06.11.2001
(732) Pioneer Investment Management USA Inc., 60 State Street, Boston, Massachusetts 02109, US;
(740) Fajnorová Mária, Ing., Bratislava, SK;

---

(111) 198176
(151) 11.02.2002
(180) 06.11.2010
(210) 3290-2000
(220) 06.11.2000
(442) 06.11.2001
(732) Pioneer Investment Management USA Inc., 60 State Street, Boston, Massachusetts 02109, US;
(740) Fajnorová Mária, Ing., Bratislava, SK;

---

(111) 198177
(151) 11.02.2002
(180) 07.11.2010
(210) 3300-2000
(220) 07.11.2000
(442) 06.11.2001
(732) PENTA SLOVENSKO, s. r. o., L. Svobodu 40, 058 01 Poprad, SK;

---

(111) 198178
(151) 11.02.2002
(180) 08.11.2010
(210) 3318-2000
(220) 08.11.2000
(310) 155903
(320) 31.05.2000
(330) CZ
(442) 06.11.2001
(732) KLOFÁČ, spol. s r. o., Dolní 680, 588 32 Brtnice, CZ;
(740) Holoubková Mária, Ing., Bratislava, SK;

---

(111) 198179
(151) 11.02.2002
(180) 09.11.2010
(210) 3327-2000
(220) 09.11.2000
(442) 06.11.2001
(732) Benckiser, spol. s r. o., Voršilská 8, 110 00 Praha 1, CZ;
(740) Obertáš Július, Ing., Bratislava, SK;

---

(111) 198180
(151) 11.02.2002
(180) 10.11.2010
(210) 3367-2000
(220) 10.11.2000
(442) 06.11.2001
(732) MERIDA INDUSTRY CO., LTD, 116, Meei Gaang Road, Meei Gaang Tsuen, Ta Tsuen, Chang Hwa Hsien, TW;
(740) PATENTSERVIS BRATISLAVA, a. s., Bratislava, SK;

---

(111) 198181
(151) 11.02.2002
(180) 10.11.2010
(210) 3368-2000
(220) 10.11.2000
(442) 06.11.2001
(732) RNS AVÍZO Holding International, a. s., Ľubochnianska 10, 831 04 Bratislava, SK;

---

(111) 198182
(151) 11.02.2002
(180) 10.11.2010
(210) 3371-2000
(220) 10.11.2000
(442) 06.11.2001
(732) Ambrozia, spol. s r. o., Dukelská 23, 920 01 Hlohovec, SK;

---

(111) 198183
(151) 11.02.2002
(180) 10.11.2010
(210) 3374-2000
(220) 10.11.2000
(442) 06.11.2001
(732) YKK CORPORATION, 1, Kanda Izumi-cho, Chiyoda-ku, Tokyo, JP;
(740) Žovicová Viera, Mgr., Bratislava, SK;

---

(111) 198184
(151) 11.02.2002
(180) 13.11.2010
(210) 3376-2000
(220) 13.11.2000
(442) 06.11.2001
(732) DESIGNLAND, spol. s r. o., Grösslingova 48, 811 09 Bratislava, SK;

---

(111) 198185
(151) 11.02.2002
(180) 13.11.2010
(210) 3377-2000
(220) 13.11.2000
(442) 06.11.2001
(732) ROKO, a. s., Majakovského 9, 811 04 Bratislava, SK;
(740) Brichtová Tatiana, JUDr., Bratislava, SK;

---

(111) 198186
(151) 11.02.2002
(180) 13.11.2010
(210) 3378-2000
(220) 13.11.2000
(442) 06.11.2001
(732) ROKO, a. s., Majakovského 9, 811 04 Bratislava, SK;
(740) Brichtová Tatiana, JUDr., Bratislava, SK;

---

(111) 198187
(151) 11.02.2002
(180) 13.11.2010
(210) 3379-2000
(220) 13.11.2000
(442) 06.11.2001
(732) Jobline International AB, 102 54 Stockholm, SE;
(740) Fajnorová Mária, Ing., Bratislava, SK;

---

(111) 198188
(151) 11.02.2002
(180) 13.11.2010
(210) 3380-2000
(220) 13.11.2000
(442) 06.11.2001
(732) Intrajob AB, Box 27315, 102 54 Stockholm, SE;
(740) Fajnorová Mária, Ing., Bratislava, SK;

---

(111) 198189
(151) 11.02.2002
(180) 13.11.2010
(210) 3381-2000
(220) 13.11.2000
(442) 06.11.2001
(732) Intrajob AB, Box 27315, 102 54 Stockholm, SE;
(740) Fajnorová Mária, Ing., Bratislava, SK;

---

(111) 198190
(151) 11.02.2002
(180) 13.11.2010
(210) 3382-2000
(220) 13.11.2000
(442) 06.11.2001
(732) AMERICAN HOME PRODUCTS CORPORATION, Five Giralda Farms, Madison, New Jersey 07940-0874, US;
(740) Fajnorová Mária, Ing., Bratislava, SK;

---

(111) 198191
(151) 11.02.2002
(180) 13.11.2010
(210) 3383-2000
(220) 13.11.2000
(442) 06.11.2001
(732) UNIVERSAL TRADING SR, a. s., Viničné 209, 900 23 Viničné, SK;
(740) Holakovský Štefan, Ing., Bratislava, SK;

---

(111) 198192
(151) 11.02.2002
(180) 14.11.2010
(210) 3386-2000
(220) 14.11.2000
(442) 06.11.2001
(732) Rehák Marián, Tbiliská 1, 831 06 Bratislava, SK;
(740) Harvan Ladislav, Ing., Bratislava, SK;

---

(111) 198193
(151) 11.02.2002
(180) 14.11.2010
(210) 3387-2000
(220) 14.11.2000
(442) 06.11.2001
(732) Tellme Networks, Inc., 1310 Villa Street, Mountain View, California 94041, US;
(740) ROTT, RŮŽIČKA & GUTTMANN, v. o. s., Bratislava, SK;

---

(111) 198194
(151) 11.02.2002
(180) 14.11.2010
(210) 3388-2000
(220) 14.11.2000
(442) 06.11.2001
(732) Ingersoll Cutting Cool Company, 505 Fulton Avenue, Rockford, Illinois 61103-4199, US;
(740) PATENTSERVIS BRATISLAVA, a. s., Bratislava, SK;

---

(111) 198195
(151) 11.02.2002
(180) 14.11.2010
(210) 3390-2000
(220) 14.11.2000
(442) 06.11.2001
(732) Hudec Milan, Ing., Robotnícka 51, 953 00 Zlaté Moravce, SK;

---

(111) 198196
(151) 11.02.2002
(180) 14.11.2010
(210) 3391-2000
(220) 14.11.2000
(310) 76/055328
(320) 24.05.2000
(330) US
(442) 06.11.2001
(732) Squire, Sanders & Dempsey L.L.P., 4900 Key Tower, 527 Public Square, Cleveland, Ohio 44114, US;
(740) Holakovský Štefan, Ing., Bratislava, SK;

---

(111) 198197
(151) 11.02.2002
(180) 14.11.2010
(210) 3392-2000
(220) 14.11.2000
(310) 76/055327
(320) 24.05.2000
(330) US
(442) 06.11.2001
(732) Squire, Sanders & Dempsey L.L.P., 4900 Key Tower, 527 Public Square, Cleveland, Ohio 44114, US;
(740) Holakovský Štefan, Ing., Bratislava, SK;

---

(111) 198198
(151) 11.02.2002
(180) 14.11.2010
(210) 3393-2000
(220) 14.11.2000
(310) 76/056324
(320) 24.05.2000
(330) US
(442) 06.11.2001

(732) Squire, Sanders & Dempsey L.L.P., 4900 Key Tower, 527 Public Square, Cleveland, Ohio 44114, US;
(740) Holakovský Štefan, Ing., Bratislava, SK;

---

(111) 198199
(151) 11.02.2002
(180) 14.11.2010
(210) 3394-2000
(220) 14.11.2000
(310) 76/055512
(320) 24.05.2000
(330) US
(442) 06.11.2001
(732) Squire, Sanders & Dempsey L.L.P., 4900 Key Tower, 527 Public Square, Cleveland, Ohio 44114, US;
(740) Holakovský Štefan, Ing., Bratislava, SK;

---

(111) 198200
(151) 11.02.2002
(180) 15.11.2010
(210) 3395-2000
(220) 15.11.2000
(442) 06.11.2001
(732) UNILEVER N. V., Weena 455, 3013 AL Rotterdam, NL;
(740) Fajnorová Mária, Ing., Bratislava, SK;

---

(111) 198201
(151) 11.02.2002
(180) 15.11.2010
(210) 3398-2000
(220) 15.11.2000
(442) 06.11.2001
(732) Spoločnosť 7 PLUS, s. r. o., Ševčenkova 30, 852 32 Bratislava 5, SK;

---

(111) 198202
(151) 11.02.2002
(180) 17.11.2010
(210) 3410-2000
(220) 17.11.2000
(442) 06.11.2001
(732) Rapoš Ľudovít, Ing., Smreková 3/31, 034 01 Ružomberok, SK;

---

(111) 198203
(151) 11.02.2002
(180) 17.11.2010
(210) 3412-2000
(220) 17.11.2000
(442) 06.11.2001
(732) Dow AgroSciences LLC, 9330 Zionsville Road, Indianapolis, Indiana 46268, US;
(740) Bezák Marián, Ing., Bratislava, SK;

---

(111) 198204
(151) 11.02.2002
(180) 17.11.2010
(210) 3413-2000
(220) 17.11.2000
(442) 06.11.2001
(732) Dow AgroSciences LLC, 9330 Zionsville Road, Indianapolis, Indiana 46268, US;
(740) Bezák Marián, Ing., Bratislava, SK;

---

(111) 198205
(151) 11.02.2002
(180) 17.11.2010
(210) 3414-2000
(220) 17.11.2000
(442) 06.11.2001
(732) Dow AgroSciences LLC, 9330 Zionsville Road, Indianapolis, Indiana 46268, US;
(740) Bezák Marián, Ing., Bratislava, SK;

---

(111) 198206
(151) 11.02.2002
(180) 17.11.2010
(210) 3415-2000
(220) 17.11.2000
(442) 06.11.2001
(732) PHARMACIA CORPORATION, 5200 Old Orchard Road, Skokie, Illinois, US;
(740) Bezák Marián, Ing., Bratislava, SK;

---

(111) 198207
(151) 11.02.2002
(180) 17.11.2010
(210) 3416-2000
(220) 17.11.2000
(442) 06.11.2001
(732) Centro de Histoterapia Placentaria, Autopista Novia del Mediodía y 173, Valle Grande, La Lisa, Ciudad de la Habana, CU;
(740) Bušová Eva, JUDr., Bratislava, SK;

---

(111) 198208
(151) 11.02.2002
(180) 17.11.2010
(210) 3417-2000
(220) 17.11.2000
(442) 06.11.2001
(732) Centro de Histoterapia Placentaria, Autopista Novia del Mediodía y 173, Valle Grande, La Lisa, Ciudad de la Habana, CU;
(740) Bušová Eva, JUDr., Bratislava, SK;

---

(111) 198209
(151) 11.02.2002
(180) 17.11.2010
(210) 3422-2000
(220) 17.11.2000
(442) 06.11.2001
(732) MINNESOTA MINING AND MANUFACTURING COMPANY, spoločnosť zriadená podľa zákonov štátu Delaware, 3M Center, 2501 Hudson Road, St. Paul, Minnesota, US;
(740) Hörmannová Zuzana, Ing., Bratislava, SK;

---

(111) 198210
(151) 11.02.2002
(180) 17.11.2010
(210) 3425-2000
(220) 17.11.2000

(310) 76/072.443
(320) 16.06.2000
(330) US
(442) 06.11.2001
(732) COMPAQ INFORMATION TECHNOLOGIES GROUP, L. P. (A Texas Limited Partnership), 20555 State Highway 249, Houston, Texas 77070, US;
(740) Tomeš Pavol, Ing., Bratislava, SK;

---

(111) 198211
(151) 11.02.2002
(180) 17.11.2010
(210) 3426-2000
(220) 17.11.2000
(310) 76/054.001
(320) 23.05.2000
(330) US
(442) 06.11.2001
(732) COMPAQ INFORMATION TECHNOLOGIES GROUP, L. P. (A Texas Limited Partnership), 20555 State Highway 249, Houston, Texas 77070, US;
(740) Tomeš Pavol, Ing., Bratislava, SK;

---

(111) 198212
(151) 11.02.2002
(180) 17.11.2010
(210) 3430-2000
(220) 17.11.2000
(442) 06.11.2001
(732) MAMUT, s. r. o., Cintrorínska 32, 811 08 Bratislava, SK;
(740) Holakovský Štefan, Ing., Bratislava, SK;

---

(111) 198213
(151) 11.02.2002
(180) 17.11.2010
(210) 3431-2000
(220) 17.11.2000
(442) 06.11.2001
(732) PRIMOSSA, s. r. o., Račianska 71, 832 59 Bratislava, SK;
(740) Holakovský Štefan, Ing., Bratislava, SK;

---

(111) 198214
(151) 11.02.2002
(180) 17.11.2010
(210) 3432-2000
(220) 17.11.2000
(442) 06.11.2001
(732) POWER PLAY, spol. s r. o., Šancova 104, 831 04 Bratislava, SK;
(740) Čechvalová Dagmar, Bratislava, SK;

---

(111) 198215
(151) 11.02.2002
(180) 17.11.2010
(210) 3433-2000
(220) 17.11.2000
(442) 06.11.2001
(732) POWER PLAY, spol. s r. o., Šancova 104, 831 04 Bratislava, SK;
(740) Čechvalová Dagmar, Bratislava, SK;

---

(111) 198216
(151) 11.02.2002
(180) 17.11.2010
(210) 3438-2000
(220) 17.11.2000
(442) 06.11.2001
(732) PRIMOSSA, s. r. o., Račianska 71, 832 59 Bratislava, SK;
(740) Holakovský Štefan, Ing., Bratislava, SK;

---

(111) 198217
(151) 11.02.2002
(180) 17.11.2010
(210) 3439-2000
(220) 17.11.2000
(442) 06.11.2001
(732) PRIMOSSA, s. r. o., Račianska 71, 832 59 Bratislava, SK;
(740) Holakovský Štefan, Ing., Bratislava, SK;

---

(111) 198218
(151) 11.02.2002
(180) 17.11.2010
(210) 3440-2000
(220) 17.11.2000
(310) 160604
(320) 01.11.2000
(330) CZ
(442) 06.11.2001
(732) Société des Produits Nestlé S. A., Vevey, CH;
(740) Bachratá Magdaléna, Mgr., Bratislava, SK;

---

(111) 198219
(151) 11.02.2002
(180) 20.11.2010
(210) 3444-2000
(220) 20.11.2000
(442) 06.11.2001
(732) DESIGNLAND, spol. s r. o., Grösslingova 48, 811 09 Bratislava, SK;

---

(111) 198220
(151) 11.02.2002
(180) 20.11.2010
(210) 3446-2000
(220) 20.11.2000
(442) 06.11.2001
(732) KÚDELA, spol. s r. o., Kosorín 137, 966 24 Kosorín, SK;
(740) Beleščák Ladislav, Ing., Piešťany, SK;

---

(111) 198221
(151) 11.02.2002
(180) 20.11.2010
(210) 3447-2000
(220) 20.11.2000
(442) 06.11.2001

(732) KÚDELA, spol. s r. o., Kosorín 137, 966 24 Kosorín, SK;
(740) Beleščák Ladislav, Ing., Piešťany, SK;

---

(111) 198222
(151) 11.02.2002
(180) 20.11.2010
(210) 3448-2000
(220) 20.11.2000
(442) 06.11.2001
(732) KÚDELA, spol. s r. o., Kosorín 137, 966 24 Kosorín, SK;
(740) Beleščák Ladislav, Ing., Piešťany, SK;

---

(111) 198223
(151) 11.02.2002
(180) 20.11.2010
(210) 3449-2000
(220) 20.11.2000
(442) 06.11.2001
(732) KÚDELA, spol. s r. o., Kosorín 137, 966 24 Kosorín, SK;
(740) Beleščák Ladislav, Ing., Piešťany, SK;

---

(111) 198224
(151) 11.02.2002
(180) 22.11.2010
(210) 3460-2000
(220) 22.11.2000
(442) 06.11.2001
(732) Oklamčáková Anna, Ing. - OKLAMČÁK PRODUCTION, Bzovícka 4, 851 07 Bratislava, SK;

---

(111) 198225
(151) 11.02.2002
(180) 22.11.2010
(210) 3469-2000
(220) 22.11.2000
(442) 06.11.2001
(732) OPTEX, spol. s r. o., Vajanského 13, 917 00 Trnava, SK;

---

(111) 198226
(151) 11.02.2002
(180) 22.11.2010
(210) 3470-2000
(220) 22.11.2000
(442) 06.11.2001
(732) OPTEX, spol. s r. o., Vajanského 13, 917 00 Trnava, SK;

---

(111) 198227
(151) 11.02.2002
(180) 22.11.2010
(210) 3471-2000
(220) 22.11.2000
(442) 06.11.2001
(732) Gallaher Limited, Members Hill, Brooklands Road, Weybridge, Surrey KT13 0QU, GB;
(740) Fajnorová Mária, Ing., Bratislava, SK;

---

(111) 198228
(151) 11.02.2002
(180) 22.11.2010
(210) 3472-2000
(220) 22.11.2000
(442) 06.11.2001
(732) Uncle Ben's, Inc., 3250 East 44th Street, Vernon, California 90058-0853, US;
(740) Fajnorová Mária, Ing., Bratislava, SK;

---

(111) 198229
(151) 11.02.2002
(180) 22.11.2010
(210) 3473-2000
(220) 22.11.2000
(442) 06.11.2001
(732) KENDA RUBBER INDUSTRIAL CO., LTD., No. 146, Sec. 1, Chung-Shan Road, Yuan-Lin, Chang-Hwa Hsien, TW;
(740) Fajnorová Mária, Ing., Bratislava, SK;

---

(111) 198230
(151) 11.02.2002
(180) 22.11.2010
(210) 3474-2000
(220) 22.11.2000
(442) 06.11.2001
(732) BTR Industrial Holdings Ltd., Carlisle Place, London SW1P 1BX, GB;
(740) Žovicová Viera, Mgr., Bratislava, SK;

---

(111) 198231
(151) 11.02.2002
(180) 22.11.2010
(210) 3475-2000
(220) 22.11.2000
(442) 06.11.2001
(732) BTR Industrial Holdings Ltd., Carlisle Place, London SW1P 1BX, GB;
(740) Žovicová Viera, Mgr., Bratislava, SK;

---

(111) 198232
(151) 11.02.2002
(180) 22.11.2010
(210) 3476-2000
(220) 22.11.2000
(442) 06.11.2001
(732) VAŠE DROGÉRIE, K. S., Borhy Milan, Stará Vajnorská 19, 831 04 Bratislava, SK;

---

(111) 198233
(151) 11.02.2002
(180) 22.11.2010
(210) 3477-2000
(220) 22.11.2000
(442) 06.11.2001
(732) X Style, s. r. o., Račianska 12, 831 04 Bratislava, SK;

---

(111) 198234
(151) 11.02.2002
(180) 22.11.2010
(210) 3478-2000
(220) 22.11.2000
(442) 06.11.2001
(732) Baliarne obchodu, a. s., Poprad, Hraničná 664/16, 058 01 Poprad, SK;
(740) Žuffa Ladislav, Ing., Poprad, SK;

---

(111) 198235
(151) 11.02.2002
(180) 22.11.2010
(210) 3479-2000
(220) 22.11.2000
(442) 06.11.2001
(732) Baliarne obchodu, a. s., Poprad, Hraničná 664/16, 058 01 Poprad, SK;
(740) Žuffa Ladislav, Ing., Poprad, SK;

---

(111) 198236
(151) 11.02.2002
(180) 22.11.2010
(210) 3480-2000
(220) 22.11.2000
(442) 06.11.2001
(732) Baliarne obchodu, a. s., Poprad, Hraničná 664/16, 058 01 Poprad, SK;
(740) Žuffa Ladislav, Ing., Poprad, SK;

---

(111) 198237
(151) 11.02.2002
(180) 22.11.2010
(210) 3481-2000
(220) 22.11.2000
(442) 06.11.2001
(732) Baliarne obchodu, a. s., Poprad, Hraničná 664/16, 058 01 Poprad, SK;
(740) Žuffa Ladislav, Ing., Poprad, SK;

---

(111) 198238
(151) 11.02.2002
(180) 22.11.2010
(210) 3482-2000
(220) 22.11.2000
(442) 06.11.2001
(732) Baliarne obchodu, a. s., Poprad, Hraničná 664/16, 058 01 Poprad, SK;
(740) Žuffa Ladislav, Ing., Poprad, SK;

---

(111) 198239
(151) 11.02.2002
(180) 22.11.2010
(210) 3484-2000
(220) 22.11.2000
(442) 06.11.2001
(732) Synot W Slovakia, s. r. o., Kopečná 253/4, 058 01 Poprad, SK;
(740) Žuffa Ladislav, Ing., Poprad, SK;

---

(111) 198240
(151) 11.02.2002
(180) 22.11.2010
(210) 3485-2000
(220) 22.11.2000
(442) 06.11.2001
(732) Synot W Slovakia, s. r. o., Kopečná 253/4, 058 01 Poprad, SK;
(740) Žuffa Ladislav, Ing., Poprad, SK;

---

(111) 198241
(151) 11.02.2002
(180) 22.11.2010
(210) 3491-2000
(220) 22.11.2000
(442) 06.11.2001
(732) Synot W Slovakia, s. r. o., Kopečná 253/4, 058 01 Poprad, SK;
(740) Žuffa Ladislav, Ing., Poprad, SK;

---

(111) 198242
(151) 11.02.2002
(180) 01.12.2010
(210) 3617-2000
(220) 01.12.2000
(310) 30083369.5
(320) 13.11.2000
(330) DE
(442) 06.11.2001
(732) Sara Lee Personal Products GmbH, Birkenallee 110-134, 48432 Rheine, DE;
(740) Hörmannová Zuzana, Ing., Bratislava, SK;

---

(111) 198243
(151) 11.02.2002
(180) 01.12.2010
(210) 3618-2000
(220) 01.12.2000
(442) 06.11.2001
(732) DANA CORPORATION, 4500 Dorr Street, Toledo, Ohio, US;
(740) Bezák Marián, Ing., Bratislava, SK;

---

(111) 198244
(151) 11.02.2002
(180) 01.12.2010
(210) 3622-2000
(220) 01.12.2000
(442) 06.11.2001
(732) POLARKEM Kft., Agostyáni út 53, 2892 Tata, HU;
(740) Tomeš Pavol, Ing., Bratislava, SK;

---

(111) 198245
(151) 11.02.2002
(180) 01.12.2010
(210) 3623-2000
(220) 01.12.2000
(442) 06.11.2001
(732) POLARKEM Kft., Agostyáni út 53, 2892 Tata, HU;
(740) Tomeš Pavol, Ing., Bratislava, SK;

---

(111) 198246
(151) 11.02.2002
(180) 01.12.2010
(210) 3624-2000
(220) 01.12.2000
(442) 06.11.2001
(732) POLARKEM Kft., Agostyáni út 53, 2892 Tata, HU;
(740) Tomeš Pavol, Ing., Bratislava, SK;

---

(111) 198247
(151) 11.02.2002
(180) 01.12.2010
(210) 3633-2000
(220) 01.12.2000
(442) 06.11.2001
(732) TRIVIS Centrum profesní přípravy, spol. s r. o., Hamerská 405/13, 198 00 Praha 9 - Kyje, CZ;
(740) Kováčik Štefan, Ing., Bratislava, SK;

---

(111) 198248
(151) 11.02.2002
(180) 01.12.2010
(210) 3643-2000
(220) 01.12.2000
(442) 06.11.2001
(732) Slovenská sporiteľňa, a. s., Suché mýto 4, 816 07 Bratislava, SK;

---

(111) 198249
(151) 11.02.2002
(180) 01.12.2010
(210) 3644-2000
(220) 01.12.2000
(442) 06.11.2001
(732) Slovenská sporiteľňa, a. s., Suché mýto 4, 816 07 Bratislava, SK;

---

(111) 198250
(151) 11.02.2002
(180) 01.12.2010
(210) 3645-2000
(220) 01.12.2000
(442) 06.11.2001
(732) AgroFresh Inc., 100 Independence Mall West, Philadelphia, PA 19106-2399, US;
(740) ROTT, RŮŽIČKA & GUTTMANN, v. o. s., Bratislava, SK;

---

(111) 198251
(151) 11.02.2002
(180) 11.12.2010
(210) 3715-2000
(220) 11.12.2000
(442) 06.11.2001
(732) Prvé finančné družstvo, Štefánikova 46, 921 70 Piešťany, SK;
(740) Litváková Edita, Ing., Bratislava, SK;

---

(111) 198252
(151) 11.02.2002
(180) 11.12.2010
(210) 3716-2000
(220) 11.12.2000
(442) 06.11.2001
(732) IPR PHARMACEUTICALS INC., Sabana Gardens Industrial Park, Carolina, Puerto Rico PR 00984, US;
(740) Žovicová Viera, Mgr., Bratislava, SK;

---

(111) 198253
(151) 11.02.2002
(180) 11.12.2010
(210) 3717-2000
(220) 11.12.2000
(442) 06.11.2001
(732) ETA, a. s., Poličská 444, 539 16 Hlinsko, CZ;
(740) Labudík Miroslav, Ing., Kysucké Nové Mesto, SK;

---

(111) 198254
(151) 11.02.2002
(180) 12.12.2010
(210) 3725-2000
(220) 12.12.2000
(442) 06.11.2001
(732) ConQuest, a. s., Nuselská 46, 140 00 Praha 4 - - Nusle, CZ;
(740) ROTT, RŮŽIČKA & GUTTMANN, v. o. s., Bratislava, SK;

---

(111) 198255
(151) 11.02.2002
(180) 12.12.2010
(210) 3726-2000
(220) 12.12.2000
(442) 06.11.2001
(732) SHIMANO INC., 77, Oimatsu-Cho, 3-Cho, Sakai, Osaka, JP;
(740) Fajnorová Mária, Ing., Bratislava, SK;

---

(111) 198256
(151) 11.02.2002
(180) 12.12.2010
(210) 3727-2000
(220) 12.12.2000
(442) 06.11.2001
(732) Eminence Speaker Corporation, 838 Mulberry Pike, 40019-0360 Eminence, Kentucky, US;
(740) Fajnorová Mária, Ing., Bratislava, SK;

---

(111) 198257
(151) 11.02.2002
(180) 13.12.2010
(210) 3728-2000
(220) 13.12.2000
(442) 06.11.2001
(732) MAGNETIC HEALTH CARE, s. r. o., Těsnohlídkova 14, 613 00 Brno, CZ;
(740) Dudová Tatiana, Trenčín, SK;

---

(111) 198258
(151) 11.02.2002
(180) 18.12.2010
(210) 3788-2000
(220) 18.12.2000
(442) 06.11.2001
(732) NACEVA - SLOVAKIA, spol. s r. o., Levočská 22, 080 01 Prešov, SK;
(740) Chmelíková Jana, RNDr., Bratislava, SK;

---

(111) 198259
(151) 11.02.2002
(180) 18.12.2010
(210) 3789-2000
(220) 18.12.2000
(442) 06.11.2001
(732) Shiseido Company, Ltd., 7-5-5 Ginza, Chuo-ku, Tokyo, JP;
(740) Bušová Eva, JUDr., Bratislava, SK;

---

(111) 198260
(151) 12.02.2002
(180) 06.09.2010
(210) 2618-2000
(220) 06.09.2000
(442) 06.11.2001
(732) Pfizer Products Inc., a Connecticut Corporation, Eastern Point Road, Groton, Connecticut 06340, US;
(740) Bušová Eva, JUDr., Bratislava, SK;

---

(111) 198261
(151) 12.02.2002
(180) 06.09.2010
(210) 2619-2000
(220) 06.09.2000
(310) 75/943616
(320) 14.03.2000
(330) US
(442) 06.11.2001
(732) BCOM3 Group, Inc., spoločnosť zriadená podľa zákonov štátu Delaware, 35 W. Wacker Drive, Chicago, IL 60601, US;
(740) Bušová Eva, JUDr., Bratislava, SK;

---

(111) 198262
(151) 12.02.2002
(180) 06.09.2010
(210) 2620-2000
(220) 06.09.2000
(442) 06.11.2001
(732) Styrochem Delaware, Inc., 919 North Market Street, Suite 012-0270, Wilmington, Delaware 19801-4921, US;
(740) ROTT, RŮŽIČKA & GUTTMANN, v. o. s., Bratislava, SK;

---

(111) 198263
(151) 12.02.2002
(180) 06.09.2010
(210) 2621-2000
(220) 06.09.2000
(442) 06.11.2001
(732) SHIMANO INC., 77, Oimatsu-Cho, 3-Cho, Sakai, Osaka, JP;
(740) Fajnorová Mária, Ing., Bratislava, SK;

---

(111) 198264
(151) 12.02.2002
(180) 06.09.2010
(210) 2622-2000
(220) 06.09.2000
(310) 2000-28940
(320) 16.06.2000
(330) KR
(442) 06.11.2001
(732) ANDAMIRO Co., Ltd., a corporation duly organized and existing under the laws of Republic of Korea, 159-1 3F Sang-jin B/D, Donggyo-dong, Mapo-gu, Seoul, KR;
(740) Žovicová Viera, Mgr., Bratislava, SK;

---

(111) 198265
(151) 12.02.2002
(180) 06.09.2010
(210) 2629-2000
(220) 06.09.2000
(442) 06.11.2001
(732) Nagy Milan, Juhoslovanská 3, 040 01 Košice, SK;

---

(111) 198266
(151) 12.02.2002
(180) 07.09.2010
(210) 2637-2000
(220) 07.09.2000
(442) 06.11.2001
(732) Spoločnosť 7 PLUS, s. r. o., Ševčenkova 30, 852 32 Bratislava 5, SK;
(740) Tardík Imrich, JUDr., Bratislava, SK;

---

(111) 198267
(151) 12.02.2002
(180) 08.09.2010
(210) 2652-2000
(220) 08.09.2000
(442) 06.11.2001
(732) Karlovarské minerální vody, a. s., Horova 3, Karlovy Vary, CZ;
(740) PATENTSERVIS BRATISLAVA, a. s., Bratislava, SK;

---

(111) 198268
(151) 12.02.2002
(180) 08.09.2010
(210) 2657-2000
(220) 08.09.2000
(310) Z-216504
(320) 06.04.2000
(330) PL
(442) 06.11.2001
(732) Elite International B. V., Ridderpoort 18, 2984 BG Ridderkerk, NL;
(740) Tomeš Pavol, Ing., Bratislava, SK;

---

(111) 198269
(151) 12.02.2002
(180) 22.09.2010
(210) 2835-2000
(220) 22.09.2000
(442) 06.11.2001
(732) AGROPARTNER, spol. s r. o., Plavecké Podhradie 258, 906 36 Plavecké Podhradie, SK;
(740) Mešková Viera, Ing., Bratislava, SK;

---

(111) 198270
(151) 12.02.2002
(180) 22.09.2010
(210) 2836-2000
(220) 22.09.2000
(442) 06.11.2001
(732) AGROPARTNER, spol. s r. o., Plavecké Podhradie 258, 906 36 Plavecké Podhradie, SK;
(740) Mešková Viera, Ing., Bratislava, SK;

---

(111) 198271
(151) 12.02.2002
(180) 22.09.2010
(210) 2837-2000
(220) 22.09.2000
(442) 06.11.2001
(732) AMERICAN LIFE INSURANCE COMPANY, 600 King Street, Wilmington, Delaware 19899, US;
(740) Csekes Erika, JUDr., Bratislava, SK;

---

(111) 198272
(151) 12.02.2002
(180) 26.09.2010
(210) 2863-2000
(220) 26.09.2000
(310) 300 23 703
(320) 27.03.2000
(330) DE
(442) 06.11.2001
(732) BERU AG, Mörikestrasse 155, D-71636 Ludwigsburg, DE;
(740) Bušová Eva, JUDr., Bratislava, SK;

---

(111) 198273
(151) 12.02.2002
(180) 29.09.2010
(210) 2903-2000
(220) 29.09.2000
(442) 06.11.2001
(732) STILUS, s. r. o., Grösslingova 71, 811 09 Bratislava, SK;

---

(111) 198274
(151) 12.02.2002
(180) 29.09.2010
(210) 2904-2000
(220) 29.09.2000
(442) 06.11.2001
(732) ADAM OPEL AG, spoločnosť zriadená a existujúca podľa práva štátu Nemecko, Adam Opel Haus, 65423 Russelsheim, DE;
(740) Juran Svetozár, JUDr., Bratislava, SK;

---

(111) 198275
(151) 12.02.2002
(180) 02.10.2010
(210) 2909-2000
(220) 02.10.2000
(442) 06.11.2001
(732) ST. NICOLAUS, a. s., Nám. 1. mája č. 113, 031 08 Liptovský Mikuláš, SK;
(740) Ondruš Ján, JUDr., Bratislava, SK;

---

(111) 198276
(151) 12.02.2002
(180) 02.10.2010
(210) 2910-2000
(220) 02.10.2000
(442) 06.11.2001
(732) Teremová Ľuboslava, Vlkanovská cesta 127, 976 31 Vlkanová, SK;

---

(111) 198277
(151) 12.02.2002
(180) 02.10.2010
(210) 2911-2000
(220) 02.10.2000
(442) 06.11.2001
(732) Orihel Vladimír, Ing., Ribayova 21, 821 04 Bratislava, SK;
(740) Holakovský Štefan, Ing., Bratislava, SK;

---

(111) 198278
(151) 12.02.2002
(180) 02.10.2010
(210) 2912-2000
(220) 02.10.2000
(442) 06.11.2001
(732) Bankrot kredit plus, s. r. o., Turčianska 26, 821 09 Bratislava, SK;
(740) Holakovský Štefan, Ing., Bratislava, SK;

---

(111) 198279
(151) 12.02.2002
(180) 02.10.2010
(210) 2914-2000
(220) 02.10.2000
(442) 06.11.2001
(732) ITS, akciová společnost, Vinohradská 184, 130 52 Praha 3, CZ;
(740) Mešková Viera, Ing., Bratislava, SK;

---

(111) 198280
(151) 12.02.2002
(180) 02.10.2010
(210) 2915-2000
(220) 02.10.2000
(442) 06.11.2001
(732) Hanácka kyselka Slovakia s. r. o., Prievozská ul. 26, 821 09 Bratislava, SK;
(740) Dolanská Elena, RNDr., Bratislava, SK;

---

(111) 198281
(151) 12.02.2002
(180) 02.10.2010
(210) 2916-2000
(220) 02.10.2000
(442) 06.11.2001
(732) CHEMOLAK, a. s., Továrenská 7, 919 04 Smolenice, SK;

---

(111) 198282
(151) 12.02.2002
(180) 04.10.2010
(210) 2934-2000
(220) 04.10.2000
(442) 06.11.2001
(732) AMERICAN HOME PRODUCTS CORPORATION, Five Giralda Farms, Madison, New Jersey 07940-0874, US;
(740) Fajnorová Mária, Ing., Bratislava, SK;

---

(111) 198283
(151) 12.02.2002
(180) 04.10.2010
(210) 2935-2000
(220) 04.10.2000
(442) 06.11.2001
(732) VOJUS, a. s., Robotnícka, 017 01 Považská Bystrica, SK;

---

(111) 198284
(151) 12.02.2002
(180) 04.10.2010
(210) 2936-2000
(220) 04.10.2000
(442) 06.11.2001
(732) SLOVAKOFARMA, a. s., Železničná 12, 920 27 Hlohovec, SK;
(740) ROTT, RŮŽIČKA & GUTTMANN, v. o. s., Bratislava, SK;

---

(111) 198285
(151) 12.02.2002
(180) 06.10.2010
(210) 2961-2000
(220) 06.10.2000
(442) 06.11.2001
(732) UNILEVER N. V., Weena 455, 3013 AL Rotterdam, NL;
(740) Fajnorová Mária, Ing., Bratislava, SK;

---

(111) 198286
(151) 12.02.2002
(180) 06.10.2010
(210) 2963-2000
(220) 06.10.2000
(442) 06.11.2001
(732) UNILEVER N. V., Weena 455, 3013 AL Rotterdam, NL;
(740) Fajnorová Mária, Ing., Bratislava, SK;

---

(111) 198287
(151) 12.02.2002
(180) 11.10.2010
(210) 3003-2000
(220) 11.10.2000
(442) 06.11.2001
(732) DDK SLOVAKIA, spol. s r. o., Železničná 465, 905 01 Senica, SK;
(740) Mešková Viera, Ing., Bratislava, SK;

---

(111) 198288
(151) 12.02.2002
(180) 11.10.2010
(210) 3004-2000
(220) 11.10.2000
(442) 06.11.2001
(732) DDK SLOVAKIA, spol. s r. o., Železničná 465, 905 01 Senica, SK;
(740) Mešková Viera, Ing., Bratislava, SK;

---

(111) 198289
(151) 12.02.2002
(180) 18.10.2010
(210) 3103-2000
(220) 18.10.2000
(442) 06.11.2001
(732) Krajčovič Rudolf - Volcano, Pavlínska 20, 917 00 Trnava, SK;

---

(111) 198290
(151) 12.02.2002
(180) 20.10.2010
(210) 3121-2000
(220) 20.10.2000
(442) 06.11.2001
(732) S. C. JOHNSON & SON, INC., 1525 Howe Street, Racine, Wisconsin 53403-2236, US;
(740) Žovicová Viera, Mgr., Bratislava, SK;

---

(111) 198291
(151) 12.02.2002
(180) 25.10.2010
(210) 3175-2000
(220) 25.10.2000
(442) 06.11.2001
(732) THE BOOTS COMPANY PLC, Nottingham NG2 3AA, GB;
(740) Čechvalová Dagmar, Bratislava, SK;

---

(111) 198292
(151) 12.02.2002
(180) 25.10.2010
(210) 3176-2000
(220) 25.10.2000
(442) 06.11.2001
(732) SCHERING-PLOUGH LTD., Toepferstrasse 5, CH-6004 Lucerne, CH;
(740) Fajnorová Mária, Ing., Bratislava, SK;

---

(111) 198293
(151) 12.02.2002
(180) 25.10.2010
(210) 3177-2000
(220) 25.10.2000
(442) 06.11.2001
(732) SCHERING-PLOUGH LTD., Toepferstrasse 5, CH-6004 Lucerne, CH;
(740) Fajnorová Mária, Ing., Bratislava, SK;

---

(111) 198294
(151) 12.02.2002
(180) 25.10.2010
(210) 3178-2000
(220) 25.10.2000
(442) 06.11.2001
(732) Mars Incorporated, McLean, Virginia 22101, US;
(740) Fajnorová Mária, Ing., Bratislava, SK;

---

(111) 198295
(151) 12.02.2002
(180) 25.10.2010
(210) 3179-2000
(220) 25.10.2000
(442) 06.11.2001
(732) Mars Incorporated, McLean, Virginia 22101, US;
(740) Fajnorová Mária, Ing., Bratislava, SK;

---

(111) 198296
(151) 12.02.2002
(180) 25.10.2010
(210) 3182-2000
(220) 25.10.2000
(442) 06.11.2001
(732) Herman Arvay, Pustá Ves 352, Prašník, okr. Piešťany, SK;
(740) Holoubková Mária, Ing., Bratislava, SK;

---

(111) 198297
(151) 12.02.2002
(180) 09.11.2010
(210) 3351-2000
(220) 09.11.2000
(442) 06.11.2001
(732) Baliarne obchodu, a. s., Poprad, Hraničná 664/16, 058 01 Poprad, SK;
(740) Žuffa Ladislav, Ing., Poprad, SK;

---

(111) 198298
(151) 12.02.2002
(180) 09.11.2010
(210) 3352-2000
(220) 09.11.2000
(442) 06.11.2001
(732) Baliarne obchodu, a. s., Poprad, Hraničná 664/16, 058 01 Poprad, SK;
(740) Žuffa Ladislav, Ing., Poprad, SK;

---

(111) 198299
(151) 12.02.2002
(180) 09.11.2010
(210) 3353-2000
(220) 09.11.2000
(442) 06.11.2001
(732) Baliarne obchodu, a. s., Poprad, Hraničná 664/16, 058 01 Poprad, SK;
(740) Žuffa Ladislav, Ing., Poprad, SK;

---

(111) 198300
(151) 12.02.2002
(180) 09.11.2010
(210) 3354-2000
(220) 09.11.2000
(442) 06.11.2001
(732) Baliarne obchodu, a. s., Poprad, Hraničná 664/16, 058 01 Poprad, SK;
(740) Žuffa Ladislav, Ing., Poprad, SK;

---

(111) 198301
(151) 12.02.2002
(180) 10.11.2010
(210) 3356-2000
(220) 10.11.2000
(442) 06.11.2001
(732) DAJANA IMPEX, s. r. o., Dlhé Pole 444, 013 32 Dlhé Pole, SK;

---

(111) 198302
(151) 12.02.2002
(180) 10.11.2010
(210) 3357-2000
(220) 10.11.2000
(442) 06.11.2001
(732) DAJANA IMPEX, s. r. o., Dlhé Pole 444, 013 32 Dlhé Pole, SK;

---

(111) 198303
(151) 12.02.2002
(180) 10.11.2010
(210) 3358-2000
(220) 10.11.2000
(442) 06.11.2001
(732) Janka Dubcová DAJANA, Jaseňová 2, 960 01 Žilina, SK;

---

(111) 198304
(151) 12.02.2002
(180) 10.11.2010
(210) 3359-2000
(220) 10.11.2000
(442) 06.11.2001
(732) Janka Dubcová DAJANA, Jaseňová 2, 960 01 Žilina, SK;

---

(111) 198305
(151) 12.02.2002
(180) 10.11.2010
(210) 3360-2000
(220) 10.11.2000
(442) 06.11.2001
(732) ATOFINA Chemicals, Inc., 2000 Market Street, Philadelphia, Pennsylvania, US;
(740) Hörmannová Zuzana, Ing., Bratislava, SK;

---

(111) 198306
(151) 12.02.2002
(180) 10.11.2010
(210) 3361-2000
(220) 10.11.2000
(442) 06.11.2001
(732) MORTON INTERNATIONAL, INC., 100 North Riverside Plaza, Chicago, Illinois 60606, US;
(740) PATENTSERVIS BRATISLAVA, a. s., Bratislava, SK;

---

(111) 198307
(151) 12.02.2002
(180) 10.11.2010
(210) 3362-2000
(220) 10.11.2000
(442) 06.11.2001
(732) MORTON INTERNATIONAL, INC., 100 North Riverside Plaza, Chicago, Illinois 60606, US;
(740) PATENTSERVIS BRATISLAVA, a. s., Bratislava, SK;

---

(111) 198308
(151) 12.02.2002
(180) 10.11.2010
(210) 3363-2000
(220) 10.11.2000
(310) 76/120.907
(320) 01.09.2000
(330) US
(442) 06.11.2001
(732) RUHLE COMPANIES, INC., 99 Wall Street, Valhalla, NY 10595, US;
(740) PATENTSERVIS BRATISLAVA, a. s., Bratislava, SK;

---

(111) 198309
(151) 12.02.2002
(180) 10.11.2010
(210) 3364-2000
(220) 10.11.2000
(442) 06.11.2001
(732) Loral Space Licensing, Ltd., 3, Them. Dervis Street, Julia House, CY-1066 Nicosia, CY;
(740) PATENTSERVIS BRATISLAVA, a. s., Bratislava, SK;

---

(111) 198310
(151) 12.02.2002
(180) 10.11.2010
(210) 3365-2000
(220) 10.11.2000
(442) 06.11.2001
(732) MERIDA INDUSTRY CO., LTD, 116, Meei Gaang Road, Meei Gaang Tsuen, Ta Tsuen, Chang Hwa Hsien, TW;
(740) PATENTSERVIS BRATISLAVA, a. s., Bratislava, SK;

---

(111) 198311
(151) 12.02.2002
(180) 10.11.2010
(210) 3366-2000
(220) 10.11.2000
(442) 06.11.2001
(732) MERIDA INDUSTRY CO., LTD, 116, Meei Gaang Road, Meei Gaang Tsuen, Ta Tsuen, Chang Hwa Hsien, TW;
(740) PATENTSERVIS BRATISLAVA, a. s., Bratislava, SK;

---

(111) 198312
(151) 12.02.2002
(180) 20.11.2010
(210) 3451-2000
(220) 20.11.2000
(442) 06.11.2001
(732) STYL, družstvo pro chemickou výrobu, Ohradní 30, 145 09 Praha 4, CZ;
(740) Beleščák Ladislav, Ing., Piešťany, SK;

---

(111) 198313
(151) 12.02.2002
(180) 22.11.2010
(210) 3457-2000
(220) 22.11.2000
(442) 06.11.2001
(732) Ria Telecommunications, Inc., 575 Lexington Avenue, New York, US;
(740) Suchoňová Katarína, JUDr., Banská Bystrica, SK;

---

(111) 198314
(151) 12.02.2002
(180) 22.11.2010
(210) 3458-2000
(220) 22.11.2000
(442) 06.11.2001
(732) Ria Telecommunications, Inc., 575 Lexington Avenue, New York, US;
(740) Suchoňová Katarína, JUDr., Banská Bystrica, SK;

---

(111) 198315
(151) 12.02.2002
(180) 22.11.2010
(210) 3462-2000
(220) 22.11.2000
(442) 06.11.2001
(732) Allergan, Inc., a Delaware corporation, 2525 Dupont Drive, Irvine, California 92612, US;
(740) Bušová Eva, JUDr., Bratislava, SK;

---

(111) 198316
(151) 12.02.2002
(180) 22.11.2010
(210) 3463-2000
(220) 22.11.2000
(442) 06.11.2001
(732) The Procter & Gamble Company, spoločnosť zriadená podľa zákonov štátu Ohio, One Procter & Gamble Plaza, Cincinnati, Ohio, US;
(740) Bušová Eva, JUDr., Bratislava, SK;

---

(111) 198317
(151) 12.02.2002
(180) 22.11.2010
(210) 3465-2000
(220) 22.11.2000
(442) 06.11.2001
(732) LIFE INTERNATIONAL PRODUCTS, INC., Snag Harbor Village, 7733 Holiday Drive, Sarasota, FL 34231, US;
(740) Fajnorová Mária, Ing., Bratislava, SK;

---

(111) 198318
(151) 12.02.2002
(180) 22.11.2010
(210) 3466-2000
(220) 22.11.2000
(442) 06.11.2001
(732) KRAFT FOODS SCHWEIZ HOLDING AG, Bellerivestrasse 203, CH-8008 Zürich, CH;
(740) Fajnorová Mária, Ing., Bratislava, SK;

---

(111) 198319
(151) 12.02.2002
(180) 22.11.2010
(210) 3467-2000
(220) 22.11.2000
(442) 06.11.2001
(732) OPTEX, spol. s r. o., Vajanského 13, 917 00 Trnava, SK;

---

(111) 198320
(151) 12.02.2002
(180) 22.11.2010
(210) 3468-2000
(220) 22.11.2000
(442) 06.11.2001
(732) OPTEX, spol. s r. o., Vajanského 13, 917 00 Trnava, SK;

---

(111) 198321
(151) 12.02.2002
(180) 22.11.2010
(210) 3492-2000
(220) 22.11.2000
(442) 06.11.2001
(732) Synot W Slovakia, s. r. o., Kopečná 253/4, 058 01 Poprad, SK;
(740) Žuffa Ladislav, Ing., Poprad, SK;

---

(111) 198322
(151) 12.02.2002
(180) 22.11.2010
(210) 3493-2000
(220) 22.11.2000
(442) 06.11.2001
(732) Kohlmann Robert, Ing., SNP 19, Smolenice, SK;

---

(111) 198323
(151) 12.02.2002
(180) 22.11.2010
(210) 3494-2000
(220) 22.11.2000
(442) 06.11.2001
(732) T. A. P. INTERNATIONAL, a. s., V záhradách 29A, 810 00 Bratislava, SK;

---

(111) 198324
(151) 12.02.2002
(180) 22.11.2010
(210) 3495-2000
(220) 22.11.2000
(442) 06.11.2001
(732) KYVADLO, s. r. o., Haanova 37, 851 04 Bratislava, SK;

---

(111) 198325
(151) 12.02.2002
(180) 22.11.2010
(210) 3497-2000
(220) 22.11.2000
(442) 06.11.2001
(732) Synot W Slovakia, s. r. o., Kopečná 253/4, 058 01 Poprad, SK;
(740) Žuffa Ladislav, Ing., Poprad, SK;

---

(111) 198326
(151) 12.02.2002
(180) 22.11.2010
(210) 3498-2000
(220) 22.11.2000
(442) 06.11.2001
(732) Synot W Slovakia, s. r. o., Kopečná 253/4, 058 01 Poprad, SK;
(740) Žuffa Ladislav, Ing., Poprad, SK;

---

(111) 198327
(151) 12.02.2002
(180) 28.11.2010
(210) 3556-2000
(220) 28.11.2000
(442) 06.11.2001
(732) MILEX, Nové Mesto nad Váhom, a. s., Piešťanská 31, 915 53 Nové Mesto nad Váhom, SK;
(740) Beleščák Ladislav, Ing., Piešťany, SK;

---

(111) 198328
(151) 12.02.2002
(180) 28.11.2010
(210) 3557-2000
(220) 28.11.2000
(442) 06.11.2001
(732) Slovenský cykloklub, A. Trajana 2, 921 01 Piešťany, SK;
(740) Beleščák Ladislav, Ing., Piešťany, SK;

---

(111) 198329
(151) 12.02.2002
(180) 29.11.2010
(210) 3559-2000
(220) 29.11.2000
(442) 06.11.2001
(732) Juhás Robert, VLNBY, Hrušková 30, 831 06 Bratislava, SK;

---

(111) 198330
(151) 12.02.2002
(180) 29.11.2010
(210) 3567-2000
(220) 29.11.2000
(442) 06.11.2001
(732) Slovenská televízia, Mlynská dolina, 845 45 Bratislava, SK;
(740) Holakovský Štefan, Ing., Bratislava, SK;

---

(111) 198331
(151) 12.02.2002
(180) 29.11.2010
(210) 3568-2000
(220) 29.11.2000
(442) 06.11.2001
(732) SLOVENSKÁ TELEVÍZIA, Mlynská dolina 45, 845 45 Bratislava, SK;
(740) Holakovský Štefan, Ing., Bratislava, SK;

---

(111) 198332
(151) 12.02.2002
(180) 29.11.2010
(210) 3571-2000
(220) 29.11.2000
(442) 06.11.2001
(732) S. C. Johnson & Son, Inc., 1525 Howe Street, Racine, Wisconsin 53403-2236, US;
(740) Žovicová Viera, Mgr., Bratislava, SK;

---

(111) 198333
(151) 12.02.2002
(180) 29.11.2010
(210) 3575-2000
(220) 29.11.2000
(442) 06.11.2001
(732) Mars Incorporated, McLean,Virginia 22101, US;
(740) Fajnorová Mária, Ing., Bratislava, SK;

---

(111) 198334
(151) 12.02.2002
(180) 29.11.2010
(210) 3576-2000
(220) 29.11.2000
(442) 06.11.2001
(732) Altitude Software B. V., Hanzeweg, 70, 7418 at Deventer, Amsterdam, NL;
(740) ROTT, RŮŽIČKA & GUTTMANN, v. o. s., Bratislava, SK;

---

(111) 198335
(151) 12.02.2002
(180) 30.11.2010
(210) 3580-2000
(220) 30.11.2000
(442) 06.11.2001
(732) SLOVAKOFARMA, a. s., Železničná 12, 920 27 Hlohovec, SK;
(740) ROTT, RŮŽIČKA & GUTTMANN, v. o. s., Bratislava, SK;

---

(111) 198336
(151) 12.02.2002
(180) 30.11.2010
(210) 3581-2000
(220) 30.11.2000
(442) 06.11.2001
(732) SLOVAKOFARMA, a. s., Železničná 12, 920 27 Hlohovec, SK;
(740) ROTT, RŮŽIČKA & GUTTMANN, v. o. s., Bratislava, SK;

---

(111) 198337
(151) 12.02.2002
(180) 30.11.2010
(210) 3582-2000
(220) 30.11.2000
(442) 06.11.2001
(732) AgroFresh Inc., 100 Independence Mall West, Philadelphia, PA 19106-2399, US;
(740) ROTT, RŮŽIČKA & GUTTMANN, v. o. s., Bratislava, SK;

---

(111) 198338
(151) 12.02.2002
(180) 28.11.2010
(210) 3584-2000
(220) 28.11.2000
(442) 06.11.2001
(732) Vínne sklepy Roztoky Slovakia, spol. s r. o., Zápotočná 1089, 908 41 Šaštín-Stráže, SK;

---

(111) 198339
(151) 12.02.2002
(180) 01.12.2010
(210) 3611-2000
(220) 01.12.2000
(442) 06.11.2001
(732) YMCOD, spol. s r. o., Nižný Klátov 77, 044 12 Nižný Klátov, SK;

---

(111) 198340
(151) 12.02.2002
(180) 01.12.2010
(210) 3612-2000
(220) 01.12.2000
(442) 06.11.2001
(732) QBE Insurance Group Limited, Level 2, 82 Pitt Street, Sydney NSW 2000, AU;
(740) PATENTSERVIS BRATISLAVA, a. s., Bratislava, SK;

---

(111) 198341
(151) 12.02.2002
(180) 01.12.2010
(210) 3613-2000
(220) 01.12.2000
(442) 06.11.2001
(732) ROHM AND HAAS COMPANY, 100 Independence Mall West, Philadelphia, Pennsylvania 19106-2399, US;
(740) PATENTSERVIS BRATISLAVA, a. s., Bratislava, SK;

---

(111) 198342
(151) 12.02.2002
(180) 01.12.2010
(210) 3614-2000
(220) 01.12.2000
(442) 06.11.2001
(732) ROHM AND HAAS COMPANY, 100 Independence Mall West, Philadelphia, Pennsylvania 19106-2399, US;
(740) PATENTSERVIS BRATISLAVA, a. s., Bratislava, SK;

---

(111) 198343
(151) 12.02.2002
(180) 01.12.2010
(210) 3615-2000
(220) 01.12.2000
(442) 06.11.2001
(732) ROHM AND HAAS COMPANY, 100 Independence Mall West, Philadelphia, Pennsylvania 19106-2399, US;
(740) PATENTSERVIS BRATISLAVA, a. s., Bratislava, SK;

---

(111) 198344
(151) 12.02.2002
(180) 01.12.2010
(210) 3616-2000
(220) 01.12.2000
(442) 06.11.2001
(732) BONGRAIN S. A., 42 rue Rieussec, 78220 Viroflay, FR;
(740) PATENTSERVIS BRATISLAVA, a. s., Bratislava, SK;

---

(111) 198345
(151) 12.02.2002
(180) 01.12.2010
(210) 3634-2000
(220) 01.12.2000
(442) 06.11.2001
(732) TRIVIS Centrum profesní přípravy, spol. s r. o., Hamerská 405/13, 198 00 Praha 9 - Kyje, CZ;
(740) Kováčik Štefan, Ing., Bratislava, SK;

---

(111) 198346
(151) 12.02.2002
(180) 01.12.2010
(210) 3635-2000
(220) 01.12.2000
(442) 06.11.2001
(732) TRIVIS Centrum profesní přípravy, spol. s r. o., Hamerská 405/13, 198 00 Praha 9 - Kyje, CZ;
(740) Kováčik Štefan, Ing., Bratislava, SK;

---

(111) 198347
(151) 12.02.2002
(180) 01.12.2010
(210) 3636-2000
(220) 01.12.2000
(442) 06.11.2001
(732) TRIVIS Centrum profesní přípravy, spol. s r. o., Hamerská 405/13, 198 00 Praha 9 - Kyje, CZ;
(740) Kováčik Štefan, Ing., Bratislava, SK;

---

(111) 198348
(151) 12.02.2002
(180) 01.12.2010
(210) 3637-2000
(220) 01.12.2000
(442) 06.11.2001
(732) TRIVIS Centrum profesní přípravy, spol. s r. o., Hamerská 405/13, 198 00 Praha 9 - Kyje, CZ;
(740) Kováčik Štefan, Ing., Bratislava, SK;

---

(111) 198349
(151) 12.02.2002
(180) 01.12.2010
(210) 3638-2000
(220) 01.12.2000
(442) 06.11.2001
(732) TRIVIS Centrum profesní přípravy, spol. s r. o., Hamerská 405/13, 198 00 Praha 9 - Kyje, CZ;
(740) Kováčik Štefan, Ing., Bratislava, SK;

---

(111) 198350
(151) 12.02.2002
(180) 01.12.2010
(210) 3639-2000
(220) 01.12.2000
(442) 06.11.2001
(732) TRIVIS Centrum profesní přípravy, spol. s r. o., Hamerská 405/13, 198 00 Praha 9 - Kyje, CZ;
(740) Kováčik Štefan, Ing., Bratislava, SK;

---

(111) 198351
(151) 12.02.2002
(180) 01.12.2010
(210) 3640-2000
(220) 01.12.2000
(442) 06.11.2001
(732) TRIVIS Centrum profesní přípravy, spol. s r. o., Hamerská 405/13, 198 00 Praha 9 - Kyje, CZ;
(740) Kováčik Štefan, Ing., Bratislava, SK;

---

(111) 198352
(151) 12.02.2002
(180) 01.12.2010
(210) 3641-2000
(220) 01.12.2000
(442) 06.11.2001
(732) S. C. Johnson & Son, Inc., 1525 Howe Street, Racine, Wisconsin 53403-2236, US;
(740) Žovicová Viera, Mgr., Bratislava, SK;

---

(111) 198353
(151) 12.02.2002
(180) 01.12.2010
(210) 3642-2000
(220) 01.12.2000
(442) 06.11.2001
(732) Slovenská sporiteľňa, a. s., Suché mýto 4, 816 07 Bratislava, SK;

---

(111) 198354
(151) 12.02.2002
(180) 01.12.2010
(210) 3646-2000
(220) 01.12.2000
(442) 06.11.2001
(732) GARMOND, spol. s r. o., Skuteckého ul. 39, 974 01 Banská Bystrica, SK;

---

(111) 198355
(151) 12.02.2002
(180) 04.12.2010
(210) 3648-2000
(220) 04.12.2000
(442) 06.11.2001
(732) EkonServis, k. s., Na barine 7, 841 03 Bratislava, SK;

---

(111) 198356
(151) 12.02.2002
(180) 04.12.2010
(210) 3650-2000
(220) 04.12.2000
(442) 06.11.2001
(732) MATADOR, a. s., T. Vansovej 1054/45, 020 32 Púchov, SK;
(740) Mrenica Jaroslav, Ing., Púchov, SK;

---

(111) 198357
(151) 12.02.2002
(180) 04.12.2010
(210) 3651-2000
(220) 04.12.2000
(442) 06.11.2001
(732) Raffaelis Ľudovít, Ing., Mikovíniho 33, 040 11 Košice, SK;
(740) Cicholes Štefan, Ing., Košice, SK;

---

(111) 198358
(151) 12.02.2002
(180) 04.12.2010
(210) 3652-2000
(220) 04.12.2000
(442) 06.11.2001
(732) Kačka Štefan, STRIVE, Uzlovská 3, 036 08 Martin, SK;
(740) Hojčuš Peter, Ing., Bratislava, SK;

---

(111) 198359
(151) 12.02.2002
(180) 04.12.2010
(210) 3655-2000
(220) 04.12.2000
(442) 06.11.2001
(732) Trnka Ivan, I. B. Z., Malesice 119, 330 33 Malesice, okr. Plzeň-sever, CZ;
(740) Dudová Tatiana, Trenčín, SK;

---

(111) 198360
(151) 12.02.2002
(180) 04.12.2010
(210) 3656-2000
(220) 04.12.2000
(310) 160194
(320) 18.10.2000
(330) CZ
(442) 06.11.2001
(732) Trnka Ivan, I. B. Z., Malesice 119, 330 33 Malesice, okr. Plzeň-sever, CZ;
(740) Dudová Tatiana, Trenčín, SK;

---

(111) 198361
(151) 12.02.2002
(180) 05.12.2010
(210) 3657-2000
(220) 05.12.2000
(442) 06.11.2001
(732) L'OREAL, 14 rue Royale, 75008 Paris, FR;
(740) Bušová Eva, JUDr., Bratislava, SK;

---

(111) 198362
(151) 12.02.2002
(180) 05.12.2010
(210) 3659-2000
(220) 05.12.2000
(442) 06.11.2001
(732) AMERICAN HOME PRODUCTS CORPORATION, Five Giralda Farms, Madison, New Jersey 07940-0874, US;
(740) Fajnorová Mária, Ing., Bratislava, SK;

---

(111) 198363
(151) 12.02.2002
(180) 11.12.2010
(210) 3712-2000
(220) 11.12.2000
(442) 06.11.2001
(732) WESTech, spol. s r. o., Vrakunská cesta 29, 820 14 Bratislava, SK;
(740) Kováčik Štefan, Ing., Bratislava, SK;

---

(111) 198364
(151) 12.02.2002
(180) 11.12.2010
(210) 3713-2000
(220) 11.12.2000
(442) 06.11.2001
(732) HORIZONT SLOVAKIA, o. c. p., a. s., Kováčska 63, 040 01 Košice, SK;

---

(111) 198365
(151) 12.02.2002
(180) 12.12.2010
(210) 3719-2000
(220) 12.12.2000
(442) 06.11.2001
(732) Allergan, Inc., a Delaware corporation, 2525 Dupont Drive, Irvine, California 92612, US;
(740) Bušová Eva, JUDr., Bratislava, SK;

---

(111) 198366
(151) 12.02.2002
(180) 12.12.2010
(210) 3720-2000
(220) 12.12.2000
(442) 06.11.2001

(732) Allergan, Inc., a Delaware corporation, 2525 Dupont Drive, Irvine, California 92612, US;
(740) Bušová Eva, JUDr., Bratislava, SK;

---

(111) 198367
(151) 12.02.2002
(180) 12.12.2010
(210) 3721-2000
(220) 12.12.2000
(442) 06.11.2001
(732) SLOVAKOFARMA, a. s., Železničná 12, 920 27 Hlohovec, SK;
(740) ROTT, RŮŽIČKA & GUTTMANN, v. o. s., Bratislava, SK;

---

(111) 198368
(151) 12.02.2002
(180) 12.12.2010
(210) 3723-2000
(220) 12.12.2000
(442) 06.11.2001
(732) SLOVAKOFARMA, a. s., Železničná 12, 920 27 Hlohovec, SK;
(740) ROTT, RŮŽIČKA & GUTTMANN, v. o. s., Bratislava, SK;

---

(111) 198369
(151) 12.02.2002
(180) 12.12.2010
(210) 3724-2000
(220) 12.12.2000
(442) 06.11.2001
(732) IVAX - CR, a. s., Ostravská 29, 747 70 Opava - - Komárov, CZ;
(740) ROTT, RŮŽIČKA & GUTTMANN, v. o. s., Bratislava, SK;

---

(111) 198370
(151) 12.02.2002
(180) 13.12.2010
(210) 3735-2000
(220) 13.12.2000
(310) 159520
(320) 03.10.2000
(330) CZ
(442) 06.11.2001
(732) BRNĚNSKÉ VELETRHY A VÝSTAVY, akciová společnost, Výstaviště 1, 647 00 Brno, CZ;
(740) Litváková Edita, Ing., Bratislava, SK;

---

(111) 198371
(151) 12.02.2002
(180) 13.12.2010
(210) 3736-2000
(220) 13.12.2000
(310) 159521
(320) 03.10.2000
(330) CZ
(442) 06.11.2001
(732) BRNĚNSKÉ VELETRHY A VÝSTAVY, akciová společnost, Výstaviště 1, 647 00 Brno, CZ;
(740) Litváková Edita, Ing., Bratislava, SK;

---

(111) 198372
(151) 12.02.2002
(180) 14.12.2010
(210) 3739-2000
(220) 14.12.2000
(442) 06.11.2001
(732) The Polo/Lauren Company, L. P., 650 Madison Avenue, New York, New York 10022, US;
(740) Bušová Eva, JUDr., Bratislava, SK;

---

(111) 198373
(151) 12.02.2002
(180) 14.12.2010
(210) 3740-2000
(220) 14.12.2000
(442) 06.11.2001
(732) Cinege Blažej, Terchovská 206, 800 28 Zálesie, SK;

---

(111) 198374
(151) 12.02.2002
(180) 14.12.2010
(210) 3742-2000
(220) 14.12.2000
(442) 06.11.2001
(732) South East Commerce Corporation, 5201 Blue Lagoon Drive, 9th Flr., Miami, FL 33126, US;
(740) Bačík Kvetoslav, Ing., Nová Dubnica, SK;

---

(111) 198375
(151) 12.02.2002
(180) 14.12.2010
(210) 3743-2000
(220) 14.12.2000
(442) 06.11.2001
(732) South East Commerce Corporation, 5201 Blue Lagoon Drive, 9th Flr., Miami, FL 33126, US;
(740) Bačík Kvetoslav, Ing., Nová Dubnica, SK;

---

(111) 198376
(151) 12.02.2002
(180) 14.12.2010
(210) 3748-2000
(220) 14.12.2000
(442) 06.11.2001
(732) HORS-Slovakia, s. r. o., Predmestie 58, 909 01 Skalica, SK;
(740) Čechvalová Dagmar, Bratislava, SK;

---

(111) 198377
(151) 12.02.2002
(180) 15.12.2010
(210) 3753-2000
(220) 15.12.2000
(442) 06.11.2001
(732) Sears, Roebuck and Co., 3333 Beverly Road, Hoffman Estates, Illinois, US;
(740) Bezák Marián, Ing., Bratislava, SK;

---

(111) 198378
(151) 12.02.2002
(180) 15.12.2010
(210) 3764-2000
(220) 15.12.2000
(442) 06.11.2001
(732) Tvrdošínska mliekareň, s. r. o., Vojtaššákova 602, 027 44 Tvrdošín, SK;
(740) Dolanská Elena, RNDr., Bratislava, SK;

---

(111) 198379
(151) 12.02.2002
(180) 15.12.2010
(210) 3765-2000
(220) 15.12.2000
(442) 06.11.2001
(732) Tvrdošínska mliekareň, s. r. o., Vojtaššákova 602, 027 44 Tvrdošín, SK;
(740) Dolanská Elena, RNDr., Bratislava, SK;

---

(111) 198380
(151) 12.02.2002
(180) 15.12.2010
(210) 3766-2000
(220) 15.12.2000
(442) 06.11.2001
(732) Tvrdošínska mliekareň, s. r. o., Vojtaššákova 602, 027 44 Tvrdošín, SK;
(740) Dolanská Elena, RNDr., Bratislava, SK;

---

(111) 198381
(151) 12.02.2002
(180) 15.12.2010
(210) 3767-2000
(220) 15.12.2000
(442) 06.11.2001
(732) Tvrdošínska mliekareň, s. r. o., Vojtaššákova 602, 027 44 Tvrdošín, SK;
(740) Dolanská Elena, RNDr., Bratislava, SK;

---

(111) 198382
(151) 12.02.2002
(180) 15.12.2010
(210) 3768-2000
(220) 15.12.2000
(442) 06.11.2001
(732) Tvrdošínska mliekareň, s. r. o., Vojtaššákova 602, 027 44 Tvrdošín, SK;
(740) Dolanská Elena, RNDr., Bratislava, SK;

---

(111) 198383
(151) 12.02.2002
(180) 18.12.2010
(210) 3790-2000
(220) 18.12.2000
(442) 06.11.2001
(732) Shiseido Company, Ltd., 7-5-5 Ginza, Chuo-ku, Tokyo, JP;
(740) Bušová Eva, JUDr., Bratislava, SK;

---

(111) 198384
(151) 12.02.2002
(180) 18.12.2010
(210) 3791-2000
(220) 18.12.2000
(442) 06.11.2001
(732) Shiseido Company, Ltd., 7-5-5 Ginza, Chuo-ku, Tokyo, JP;
(740) Bušová Eva, JUDr., Bratislava, SK;

---

(111) 198385
(151) 12.02.2002
(180) 18.12.2010
(210) 3792-2000
(220) 18.12.2000
(442) 06.11.2001
(732) Shiseido Company, Ltd., 7-5-5 Ginza, Chuo-ku, Tokyo, JP;
(740) Bušová Eva, JUDr., Bratislava, SK;

---

(111) 198386
(151) 12.02.2002
(180) 02.03.2011
(210) 695-2001
(220) 02.03.2001
(442) 06.11.2001
(732) PODRAVKA Prehrambena industrija d. d., Ante Starčevića 32, 48000 Koprivnica, HR;
(740) Bachratá Magdaléna, Mgr., Bratislava, SK;

---

(111) 198396
(151) 19.02.2002
(180) 30.05.2006
(210) 1459-96
(220) 30.05.1996
(442) 07.10.1998
(732) MASPEX, Spólka z o.o., ul. Chopina 10, 34-100 Wadowice, PL;
(740) Kajabová Monika, JUDr., Bratislava, SK;

---

(111) 198398
(151) 19.02.2002
(180) 03.04.2005
(210) 912-95
(220) 03.04.1995
(442) 04.11.1998
(732) Uhrín Július - ŠMAKSERVIS, Belehradská 10/31, 040 03 Košice, SK;

---

(111) 198399
(151) 19.02.2002
(180) 26.11.2007
(210) 3469-97
(220) 26.11.1997
(442) 08.11.1999
(732) ENERGOINFO, a. s., Pribinova 25, 810 11 Bratislava, SK;

---

(111) 198400
(151) 19.02.2002
(180) 02.02.2009
(210) 189-99
(220) 02.02.1999
(442) 11.07.2000
(732) VITAR, spol. s r. o., T. Bati 385, 763 02 Zlín, CZ;
(740) Beleščák Ladislav, Ing., Piešťany, SK;

---

(111) 198471
(151) 08.03.2002
(180) 06.12.2010
(210) 3666-2000
(220) 06.12.2000
(442) 03.12.2001
(732) SALTEK, s. r. o., Mezní 4, 400 11 Ústí nad Labem, CZ;
(740) Bachratá Magdaléna, Mgr., Bratislava, SK;

Zapísané ochranné známky so zmenou

(210)	(111)	(210)	(111)	(210)	(111)	(210)	(111)
1281-96	198395	763-98	198393	813-2000	198392	3707-2000	198389
2247-96	198387	3197-98	198388	2614-2000	198401	3708-2000	198390
3640-97	198397	3222-98	198402	3396-2000	198394	3709-2000	198391

(111) 198387
(151) 14.02.2002
(180) 27.08.2006
(210) 2247-96
(220) 27.08.1996
(310) 113388
(320) 25.07.1996
(330) CZ
(442) 11.02.1999
7 (511) 3
(511) 3 - Kozmetické prípravky.
(540) VEMASTIT
(732) Léčiva, a. s., Dolní Měcholupy 130, 102 37 Praha 10, CZ;
(740) Guniš Jaroslav, Mgr., Bratislava, SK;

---

(111) 198388
(151) 14.02.2002
(180) 14.12.2008
(210) 3197-98
(220) 14.12.1998
(442) 12.06.2000
7 (511) 16, 41
(511) 16 - Obalové materiály z plastických hmôt, tlačiarenské štočky, papier a výrobky z papiera, papiernický a papierenský tovar.
41 - Činnosť v oblasti výchovy a vzdelávania, činnosť v oblasti zábavy.
(540)

(591) biela, čierna, modrá, žltá
(732) Burda Praha, spol. s r. o., Uruguayská 17, 120 00 Praha 2, CZ;
(740) Dudová Tatiana, Trenčín, SK;

---

(111) 198389
(151) 14.02.2002
(180) 11.12.2010
(210) 3707-2000
(220) 11.12.2000
(442) 06.11.2001
7 (511) 1, 2, 6, 36, 37, 39
(511) 1 - Chemické výrobky okrem zvlášť nebezpečných, tmely, oxid zinočnatý v práškovom stave, pomocné a ochranné nátery.
2 - Náterové hmoty, farby, laky, moridlá, anorganické pigmenty, práškové kovy na maliarske účely, pomocné a ochranné nátery, tmely, spojivá, lepidlá, nemrznúce zmesi.
6 - Zliatiny železných a neželezných obyčajných kovov.
36 - Faktoring a forfajting, prenájom a sprostredkovanie prenájmu nehnuteľností a nebytových priestorov.
37 - Bytové, občianske, priemyselné a inžinierske stavby vrátane vybavenosti sídliskových celkov.
39 - Prenájom motorových vozidiel.
(540) SLOVZINK
(732) SlovZink, akciová spoločnosť, Továrenská 545, 018 64 Košeca, SK;

---

(111) 198390
(151) 14.02.2002
(180) 11.12.2010
(210) 3708-2000
(220) 11.12.2000
(442) 06.11.2001
7 (511) 1, 2, 6, 36, 37, 39
(511) 1 - Chemické výrobky okrem zvlášť nebezpečných, tmely, oxid zinočnatý v práškovom stave, pomocné a ochranné nátery.
2 - Náterové hmoty, farby, laky, moridlá, anorganické pigmenty, práškové kovy na maliarske účely, pomocné a ochranné nátery, tmely, spojivá, lepidlá, nemrznúce zmesi.
6 - Zliatiny železných a neželezných obyčajných kovov.
36 - Faktoring a forfajting, prenájom a sprostredkovanie prenájmu nehnuteľností a nebytových priestorov.
37 - Bytové, občianske, priemyselné a inžinierske stavby vrátane vybavenosti sídliskových celkov.
39 - Prenájom motorových vozidiel.
(540)

(732) SlovZink, akciová spoločnosť, Továrenská 545, 018 64 Košeca, SK;

---

(111) 198391
(151) 14.02.2002
(180) 11.12.2010
(210) 3709-2000
(220) 11.12.2000
(442) 06.11.2001
7 (511) 1, 2, 6, 36, 37, 39
(511) 1 - Chemické výrobky okrem zvlášť nebezpečných, tmely, oxid zinočnatý v práškovom stave, pomocné a ochranné nátery.
2 - Náterové hmoty, farby, laky, moridlá, anorganické pigmenty, práškové kovy na maliarske účely, pomocné a ochranné nátery, tmely, spojivá, lepidlá, nemrznúce zmesi.
6 - Zliatiny železných a neželezných obyčajných kovov.
36 - Faktoring a forfajting, prenájom a sprostredkovanie prenájmu nehnuteľností a nebytových priestorov.
37 - Bytové, občianske, priemyselné a inžinierske stavby vrátane vybavenosti sídliskových celkov.
39 - Prenájom motorových vozidiel.
(540)

(732) SlovZink, akciová spoločnosť, Továrenská 545, 018 64 Košeca, SK;

---

(111) 198392
(151) 14.02.2002
(180) 20.03.2010
(210) 813-2000
(220) 20.03.2000
(442) 09.04.2001
7 (511) 1, 5, 16, 29, 30, 31, 32, 33, 34, 35
(511) 1 - Chemické prostriedky na konzervovanie potravín, triesloviny, priemyselné spájadlá a lepidlá.
5 - Výrobky farmaceutické, zverolekárske a zdravotnícke, výrobky dietetické na lekárske účely, potraviny pre deti, náplasti, obväzový materiál, dezinfekčné prostriedky, prostriedky na ničenie buriny a hubenie živočíšnych škodcov.
16 - Papier a výrobky z papiera, lepenka a kartonážne výrobky, tlačoviny, časopisy, periodiká, knihy, knihovnícke výrobky, fotografie, papierenický tovar, lepidlá (kancelárske i pre domácnosť), potreby pre umelcov, štetce, písacie stroje a kancelárske potreby (okrem nábytku), učebné a školské potreby a pomôcky (okrem prístrojov), hracie karty, tlačiarenské štočky, obalové materiály z plastických hmôt.
29 - Mäso, ryby, hydina, zverina, mäsové výrobky, konzervované, sušené a varené ovocie a zelenina, rôsoly, zaváraniny, vajcia, mlieko a iné mliečne výrobky, jedlé oleje a tuky, potraviny v konzervách.
30 - Káva, čaj, kakao, cukor, ryža, tapioka, ságo, kávové napodobeniny, múka a obilné prípravky, chlieb, sušienky, suchárе, koláče, jemné pečivo a cukrovinky, zmrzlina, med, sirup z melasy, kvasnice, prášky do pečiva, soľ, horčica, korenie, ocot, ochutené omáčky, korenie, ľad na chladenie.
31 - Výrobky družstevné, záhradnícke, lesnícke a semená neobsiahnuté v iných triedach, živé zvieratá, čerstvé ovocie a zelenina, semená, živé rastliny a prírodné kvetiny, krmoviny pre dobytok, slad.
32 - Pivo, ľahké pivo a ležiaky, vody minerálne a šumivé a iné nealkoholické nápoje, sirupy a iné prípravky na prípravu nápojov.
33 - Alkoholické nápoje (okrem piva).
34 - Tabak v surovom alebo spracovanom stave, fajčiarske potreby, zápalky.
35 - Sprostredkovanie obchodu, organizačné a ekonomické poradenstvo.
(540)

(591) biela, modrá, červená
(732) SPONIMEX, spol. s r. o., Nupodská cesta 552, 956 33 Chynorany, SK;

---

(111) 198393
(151) 15.02.2002
(180) 26.03.2008
(210) 763-98
(220) 26.03.1998
(442) 16.05.2000
7 (511) 36
(511) 36 - Prenájom nehnuteľností, zmenárenské služby.
(540)

(591) červená, modrá
(732) SKAND Skalica, spol. s r.o., Nádražná 26, 909 01 Skalica, SK;

---

(111) 198394
(151) 15.02.2002
(180) 15.11.2010
(210) 3396-2000
(220) 15.11.2000
(442) 06.11.2001
7 (511) 5
(511) 5 - Farmaceutické prípravky a substancie na humánne a veterinárne použitie, lieky, veterinárne prípravky, zdravotnícke prípravky; diagnostické zobrazovacie činidlá na zobrazovaciu magnetickú rezonanciu (MRI); dietetické látky prispôsobené na lekárske účely, potrava pre dojčatá; náplasti, obväzový materiál; materiál na plombovanie zubov a zubné vosky; dezinfekčné prostriedky; prípravky na ničenie škodcov; fungicídy, herbicídy.
(540) XENOSPIN
(732) Amersham plc, Amersham Place, Little Chalfont, Buckinghamshire HP7 9NA, GB;
(740) Fajnorová Mária, Ing., Bratislava, SK;

---

(111) 198395
(151) 18.02.2002
(180) 14.05.2006
(210) 1281-96
(220) 14.05.1996
(442) 07.10.1998
7 (511) 29
(511) 29 - Tepelne spracované, konzervované mäso vrátane hydinového, mäsové konzervy, nátierky a paštéty v konzervách.
(540) MÁJOŠKA
(732) HAMÉ SLOVAKIA, spol. s r. o., Púchovská 16, 831 06 Bratislava, SK;
(740) Kajabová Monika, JUDr., Bratislava, SK;

---

(111) 198397
(151) 19.02.2002
(180) 11.12.2007
(210) 3640-97
(220) 11.12.1997
(442) 18.01.2000
7 (511) 6, 9
(511) 6 - Plechy, plechové skrine na priemyselné účely, skrine na elektroinštaláciu, elektrorozvodné skrine.
9 - Elektrorozvádzače, skrine elektronickej požiarnej signalizácie, skrine na telefónne ústredne, zabezpečovacie systémy, skrine a skrinky elektronickej zabezpečovacej signalizácie.
(540)

(732) Ing. Otto Durďák, Hostětín 36, 687 72 Pitín, CZ;
(740) Beleščák Ladislav, Ing., Piešťany, SK;

---

(111) 198401
(151) 19.02.2002
(180) 05.09.2010
(210) 2614-2000
(220) 05.09.2000
(442) 06.11.2001
7 (511) 1, 2, 3, 4, 5, 6, 7, 8, 9, 10, 11, 12, 13, 14, 15, 16, 17, 18, 19, 20, 21, 22, 23, 24, 25, 26, 27, 28, 29, 30, 31, 32, 33, 34, 35, 36, 37, 39, 40, 41, 42
(511) 1 - Chemikálie pre priemysel, vedu, fotografiu, poľnohospodárstvo, záhradníctvo, lesníctvo a na použitie v domácnosti; pôdne hnojivá; chemické látky na konzervovanie potravín; lepidlá a spojivá používané v priemysle; rašelina, rašelina a substráty na pestovanie kvetín, drevín a zeleniny.
2 - Farby, fermeže, laky; ochranné prostriedky proti hrdzi a poškodeniu dreva; farbivá; moridlá; kovy vo forme fólií a práškov pre maliarov, dekoratérov, tlačiarov a umelcov; potravinárske farbivá.
3 - Bieliace a iné prípravky na pranie a čistenie bielizne; prípravky na čistenie, leštenie, odmasťovanie a brúsenie; mydlá; voňavkárske výrobky, éterické oleje, kozmetické prípravky, toaletné prípravky, dezodoranty na osobnú potrebu; sanitárne prípravky; šampóny, kúpeľové peny, vlasové vodičky; farby na vlasy, prípravky na čistenie zubov a ošetrenie ústnej dutiny.
4 - Priemyselné oleje a tuky; mazacie oleje; prostriedky na pohlcovanie prachu, zmáčadlá a spojivá; tuhé palivá; sviečky, knôty.
5 - Farmaceutické, zverolekárske a zdravotnícke prípravky; dietetické látky prispôsobené na lekárske účely, potrava pre dojčatá; čaje s liečivými účinkami, vitamínové a minerálne prípravky, náplasti, obväzový materiál; dezinfekčné prípravky; prípravky na ničenie hmyzu a iných škodcov; fungicídy, herbicídy, sanitárne prípravky na liečebné účely a osobnú hygienu; dezodoranty s výnimkou dezodorantov na osobnú potrebu.
6 - Stavebný materiál z kovu; kovové ploty, dvere, kľučky, okná, brány, balkóny, žalúzie; kovové lišty, kovový stavbársky materiál, káble a drôty s výnimkou elektrických, z obyčajných kovov; železiarsky tovar; drobný železiarsky tovar; bezpečnostné schránky, kovové schránky, kovové tabuľky na poznávacie značky, iné výrobky
z kovov, ktoré nie sú zahrnuté v iných triedach.
7 - Ručne ovládané prenosné elektrické nástroje a náradie s výnimkou záhradných nástrojov a náradia; pumpy patriace do tejto triedy, elektrické a elektromechanické prístroje pre domácnosť a nástroje poháňané elektrickými motormi, umývačky riadu, práčky, sušičky, vysávače, elektrické prístroje na sekanie, mletie, lisovanie, krájanie, strihanie.
8 - Ručné nástroje a ručné náradia, nožiarsky tovar a príbory, britvy, žiletky, holiace strojčeky, štípacie kliešte ako ručné nástroje, ručné kovové nástroje a na manikúru a pedikúru, nožnice, ručné nástroje pre umelcov.
9 - Optické, meracie, vážiace, signalizačné, kontrolné, záchranné, vzdelávacie prístroje, prístroje na nahrávanie, prenos a reprodukciu zvuku alebo obrazu; magnetické nosiče údajov, záznamové disky; predajné automaty a mechanizmy prístrojov uvádzaných do činnosti vhodením mince; registračné pokladnice, počítacie stroje, zariadenia na spracovanie údajov a počítače; zariadenia na zábavu uspôsobené na použitie s televíznym prijímačom; tlačiarne, kopírovacie stroje, skenery, fotoaparáty, kamery, hasiace prístroje; elektrické spájkovačky, žehličky, leštiče parkiet.
10 - Ortopedické pomôcky, gumené hygienické pomôcky, vystužené obväzy a bandáže, tlakomery, teplomery.
11 - Zariadenia na osvetľovanie, vykurovanie; parné kotly; zariadenia a prístroje na varenie, pečenie, chladenie a sušenie; vetracie, vodárenské a sanitárne zariadenia; klimatizačné zariadenia; elektrické a neelektrické zariadenia na vyhrievanie postelí, termofory, ohrievacie rošty; elektrické ohrievacie podušky a prikrývky s výnimkou podušiek a prikrývok na lekárske účely; elektrické svetlá na vianočné stromčeky.
12 - Vozidlá; bicykle a ich súčasti, pumpy patriace do tejto triedy, vozíky, autosedačky, autopoťahy, pneumatiky, výbava vozidiel.
13 - Pyrotechnika.
14 - Drahé kovy a ich zliatiny, výrobky z drahých kovov alebo výrobky pokovované drahými kovmi, ktoré nie sú zahrnuté v iných triedach; šperky, drahokamy; hodinárske výrobky a iné

chronometre; šperky a bižutéria; nádoby z drahých kovov alebo potiahnutých drahými kovmi.
15 - Hudobné nástroje a prístroje.
16 - Papier, kartón, lepenka a výrobky z týchto materiálov, ktoré nie sú zahrnuté v iných triedach; tlačoviny; knihárske výrobky; fotografie, papiernický tovar a písacie potreby; lepidlá na papier a na použitie v domácnosti; potreby pre umelcov patriace do triedy 16; písacie stroje a kancelárske potreby okrem nábytku; vzdelávacie a učebné potreby okrem prístrojov; školské potreby okrem prístrojov, plastikové fólie, obaly, vrecúška a tašky ako obalové materiály alebo na uloženie tovaru; hracie karty; papierové žalúzie a tienidlá, papierové vrecká do vysávačov, papierové tapety, papierové obrúsky, obrusy, utierky, toaletný papier.
17 - Baliace, tesniace a izolačné materiály; ohybné rúry a hadice s výnimkou kovových; čalúnnické materiály a materiály na vypchávanie z gumy alebo plastov; kaučuk, guma, gutaperča, azbest a výrobky z týchto materiálov, ktoré nie sú zaradené v iných triedach.
18 - Usne, koženky a výrobky z týchto materiálov nezahrnuté v iných triedach; kufre a cestovné tašky; kabelky, nákupné tašky, dáždniky, slnečníky a vychádzkové palice; biče, postroje a sedlárske výrobky.
19 - Nekovové stavebné materiály; nekovové rúry pre stavebníctvo; nekovové strešné krytiny, nekovové ploty, nekovové dvere, okná, brány, balkóny, nekovové žalúzie, drevo ako polotovar, trámy, fošne a dosky; dyhy; stavebné sklo, dlaždice a kachličky; parkety.
20 - Nábytok, zrkadlá, rámy na obrazy; kovový a záhradný nábytok; matrace, podušky, paplóny; vešiaky a nekovové vešiačiky a háčiky, výrobky z dreva, korku, trstiny, prútia, rohoviny, kostí, slonovinovej kosti, veľrybích kostíc, mušlí, panciera korytnačky, jantáru, perlete, sépiolitu a náhradiek týchto materiálov a výrobky z plastov, ktoré nie sú zahrnuté v iných triedach; tabuľky na poznávacie značky s výnimkou kovových; poštové schránky s výnimkou murovaných a kovových.
21 - Domáce a kuchynské drobné ručné nástroje a náradia nezahrnuté v iných triedach, nádoby používané domácnosti okrem nádob z drahých kovov alebo potiahnutých drahými kovmi; hrebene, špongie a handry; stojany na riad a nádoby, kefy, štetky a štetce okrem maliarskych; materiály na výrobu kief; prostriedky a pomôcky na čistenie; oceľová vlna a drôtenky; výrobky zo skla, porcelán a kameninové výrobky, ktoré nie sú zahrnuté v iných triedach; dentálne nite, zubné kefky, toaletné pomôcky.
22 - Povrazy, motúzy, siete, stany, markízy, baldachýny, nepremokavé plachty, celtovina, vrecia a vaky, ktoré nie sú zahrnuté v iných triedach; materiál na čalúnenie a vypchávanie okrem gumy a plastov; surové textilné vlákna; markízy, motúzy a povrázky z prírodných alebo umelých textilných vlákien, papiera alebo plastov.
23 - Nite a priadze na textilné účely.
24 - Textílie a textilné výrobky, ktoré nie sú zahrnuté v iných triedach; posteľné prikrývky, posteľná bielizeň, textilné obrusy a obrúsky; uteráky a utierky, kusový textil na používanie v domácnosti, textilné tapety.
25 - Oblečenie, obuv a pokrývky hlavy, ponožky a pančuchy.
26 - Čipky a výšivky, stuhy, stužky a pleteniny; gombíky, háčiky a očká, zipsy, špendlíky a ihly; umelé kvety a rastliny.
27 - Koberce, predložky, rohože, rohožky, linoleum a iné podlahové krytiny; tapety okrem textilných.
28 - Hry a hračky; telocvičné a športové potreby, ktoré nie sú zahrnuté v iných triedach; ozdoby na vianočný stromček; rybárske náčinie; výbava na rôzne druhy športov a hier.
29 - Mäso, ryby, hydina a zverina; mäsové výťažky; konzervované, sušené a tepelne spracované ovocie a zelenina; rôsoly, džemy, marmelády, ovocné pretlaky; vajcia, mlieko a mliečne výrobky, mliečne nápoje; jedlé oleje a tuky.
30 - Káva, čaj, kakao, cukor, ryža, kávové náhradky; múka a výrobky z obilia, obilniny určené na ľudskú spotrebu, chlieb, pekárske a cukrárske výrobky, cukrovinky zmrzliny; med, melasový sirup; kvasnice, prášky do pečiva; soľ, horčica; kečup, ocot omáčky ako chuťové prísady; korenie; zmesi korenín a byliniek, kávové, kakaové a čokoládové nápoje.
31 - Poľnohospodárske, záhradkárske a lesné produkty a obilniny, ktoré nie sú zahrnuté v iných triedach; čerstvé ovocie a zelenina; semená, živé rastliny a kvety; potrava pre zvieratá, slad.
32 - Pivo; minerálne a sýtené vody a iné nealkoholické nápoje; ovocné nápoje a ovocné šťavy; sirupy a prípravky na výrobu nápojov.
33 - Alkoholické nápoje s výnimkou piva.
34 - Tabak; cigarety, cigary, potreby pre fajčiarov; zápalky; zapaľovače.
35 - Reklamná a inzertná činnosť, propagačné služby, vydávanie a rozširovanie reklamných a propagačných materiálov, reklama a podpora predaja výrobkov prostredníctvom počítačovej komunikačnej siete; obchodný manažment; obchodná správa; administratívne riadenie; distribúcia vzoriek, aranžovanie výloh, poskytovanie obchodných informácií, získavanie a poskytovanie obchodných informácií, sprostredkovateľská činnosť, organizovanie výstav na komerčné a reklamné účely, podpora predaja, predvádzanie tovaru, prenájom kancelárskych strojov a zariadení, prenájom reklamných plôch a reklamných materiálov, prenájom reklamných priestorov, prenájom obchodných priestorov, obchodný prieskum, prieskum trhu, sekretárske služby, sprostredkovanie kúpy a predaja uvedených tovarov, konzultačná a poradenská činnosť v uvedených oblastiach a obchodnej činnosti.
36 - Služby v oblasti poisťovania, poradenstvo v oblasti poisťovania, sprostredkovateľské služby v oblasti poisťovania, služby v oblasti finančníctva a peňažníctva, prenájom a správa nehnuteľností, sprostredkovanie v oblasti nehnuteľností, služby poskytované správcami nehnuteľného majetku, činnosť realitnej kancelárie, zmenárenské služby, služby finančného lízingu.
37 - Služby v oblasti stavebníctva, opráv a údržby, montážne služby.
39 - Preprava tovarov; balenie a skladovanie tovarov.
40 - Vyvolávanie fotografických filmov.

41 - Organizovanie výcviku, kurzov a školení; organizovanie zábavných a športových podujatí s cieľom podpory predaja tovarov, prevádzkovanie kinosál.
42 - Prenájom predajných automatov, prevádzkovanie výstav, služby kozmetických a kadernických salónov, reštauračné a kaviarenské služby, služby fotoateliérov, právne služby.

(540) DANUBIA
(732) ARCOL group, a. s., Mickiewiczova 2, 811 07 Bratislava, SK;
(740) Fajnorová Mária, Ing., Bratislava, SK;

---

(111) 198402
(151) 20.02.2002
(180) 14.12.2008
(210) 3222-98
(220) 14.12.1998
(442) 11.07.2000
7 (511) 5, 29, 30
(511) 5 - Dietetické látky a potraviny upravené na lekárske účely; potraviny pre deti, batoľatá a chorých; detská a dojčenská výživa; potravinové prípravky a doplnky ako posilňujúce požívatiny; vitamínové prípravky; požívatiny na doplnenie redukčných diét alebo prípravkov na schudnutie; prípravky obsahujúce biochemické katalyzátory najmä pre fyzicky aktívne osoby, rekonvalescentov a chorých; dezinfekčné prípravky.
29 - Konzervované potraviny obsahujúce tovary patriace do triedy 29, ako hrach konzervovaný, fazuľa konzervovaná, mäso konzervované, ryby konzervované, šampiňóny konzervované, paradajková šťava konzervovaná, uhorky konzervované, cibuľa konzervovaná a pod.; polievky; prípravky na polievky; polievky vo vrecku; mliečne prípravky; konzervované hotové jedlá a ich zložky obsahujúce prevažne tovary patriace do triedy 29, ako konzervovaný hrach s párkom, konzervovaná fazuľa s klobásou, mäso konzervované, ryby konzervované, lečo konzervované, šampiňóny konzervované so zeleninou v pikantnom náleve, mäsové guľky konzervované v paradajkovej šťave a pod.; mrazené mäso; ovocie a zelenina konzervovaná, sušená, mrazená a zavárana; želatína; jedlá želatína; ovocné rôsoly; džemy; kompóty; vajcia; mlieko a mliečne výrobky; mliečne, smotanové, jogurtové, tvarohové mrazené krémy, aj s rastlinným tukom; mliečne, smotanové, jogurtové, tvarohové mrazené krémy s prídavkom ovocia; ovocné mrazené krémy; ovocné drene, zmrazené hotové jedlá a polotovary obsahujúce prevažne tovary patriace do triedy 29, ako mrazené ovocie a pod.
30 - Zmrazené hotové jedlá a polotovary obsahujúce prevažne tovary patriace do triedy 30, ako mrazené cestá, lístkové, mandľové, hotová mrazená pizza, mrazené polotovary na pizzu, mrazené sendviče, mrazené ravioly a pod.; káva; čaj; cukor; ryža; kávové náhradky; med; ľad na osvieženie; šalátové zálievky; šalátové omáčky; šalátové dresingy; konzervované potraviny obsahujúce tovary patriace do triedy 30; konzerovované hotové jedlá a ich zložky, obsahujúce tovary prevažne patriace do triedy 30.

(540) ZORO
(732) NOWACO Opava, s. r. o., Těšínská 1, 746 01 Opava, CZ;
(740) Kajabová Monika, JUDr., Bratislava, SK;

Obnovené ochranné známky

(210)	(111)
988	105742
1515	110120
23159	93289
25187	119827
25386	97389
25620	150894
26120	155070
45894	160720
45896	160722
45909	160838
45939	161138
45950	161956
45951	161912
45955	160921
45964	162630
46042	160815
52528	165600
52544	165017
52557	165255
52572	165218
52595	165231
62154	171940
62557	171945
62637	171403
65180	174188
65181	174189
65260	172871
65310	174530
65380	174893
65381	174895
65383	174896
65384	174897
65385	174898
65397	185816
65413	179189
65414	179066
65445	173656
65469	176103
65506	173974
65577	174791
65647	172470
65648	172469
65666	174524
65941	174539
65966	183580
65968	183581
65969	181141
66075	173978
66078	172248
66086	172247
66087	172246
66088	172245
66089	172244
66090	172243
66091	172242
66092	172241
66093	172240
66094	172239
66095	172238
66096	172237
66097	172236
66098	172235
66099	172234
66100	172233
66101	178458
66116	174714
66196	173050
66197	173051
66198	174405
66199	173084
66207	172290
66216	175210
66217	172914
66226	176740
66234	172990
66242	173350
66243	173351
66245	176741
66250	175114
66258	179809
66267	174402
66268	172946
66269	173450
66274	180029
66275	172860
66278	178214
66279	176675
66280	176674
66281	176164
66284	176383
66295	176628
66319	172520
66320	172521
66329	173036
66331	175014
66348	174397
66349	175631
66369	173256
66394	178461
66395	174407
66415	173448
66417	176626
66418	176627
66438	173349
66442	174001
66444	175730
66446	175729
66455	171604
66468	173082
66471	172756
66472	173869
66475	172865
66477	175050
66478	175051
66484	175057
66485	175058
66486	175059
66493	175065
66502	175765
66516	173894
66528	176051
66532	174625
66533	174590
66534	174591
66558	176742
66561	173042
66563	174212
66564	174211
66566	178668
66580	173556
66595	176978
66598	174018
66599	174017
66605	176744
66618	173883
66619	173882
66635	178467
66637	173619
66638	173325
66639	172894
66702	175452
66703	176168
66710	175708
66748	175820
66753	175821
66754	175822
66755	175823
66756	175824
66757	175825
66772	175625
66782	173610
66794	176746
66797	176159
66798	173356
66800	174369
66807	176165
66826	178307
66827	180790
66828	178308
66829	172785
66830	173043
66831	173454
66833	172763
66836	173559
66863	173671
66864	173670
66866	173669
66867	173667
66868	173672
66871	178942
66872	178943
66873	178944
66875	176747
66877	173071
66878	174020
66879	172725
66909	175991
66911	176633
66912	175711
66915	175710
66919	175712
66922	177409
67014	172887
67023	172859
67029	174004
67056	173110
67057	174368
67068	173985
67086	176177
67087	177241
67256	174988
67350	172544
67358	172536
67471	175434
67572	176264
70590	176603
5003-98	174192A

(111) 93289
(151) 23.04.1921
(156) 23.04.2001
(180) 23.04.2011
(210) 23159
(220) 23.04.1921
7 (511) 1, 2, 3, 5, 6, 7, 8, 9, 10, 11, 12, 13, 14, 15, 16, 17, 18, 19, 20, 21, 22, 24, 25, 26, 27, 28, 29, 30, 32, 33, 34
(510) Minerálne suroviny vrátane kovov v nespracovanom stave alebo v polospracovanom stave, železný drobný tovar, ihly, špendlíky, okrasné predmety, hračky, stroje, nástroje a náčinie s príslušenstvom, tlačiarenský tovar, typy, štočky, elektrické stroje, prístroje a príslušenstvo, káble, upchávkový materiál, pozemné vozidlá a vodné plavidlá, bicykle, automobily, aeroplány, športové predmety a zbrane, nožiarsky tovar, záchranné prístroje, kovové alebo podobné predmety do domácnosti, ako nábytok, postele a ich príslušenstvo, kuchynský riad, predmety na stavebné účely, ako na osvetlenie, kúrenie a varenie, učebné pomôcky, školské náčinie, telocvičné náradie, fotografické prístroje a príslušenstvo, kinematografy a filmy k nim, hudobné nástroje, gramofóny a platne, vedecké, optické, chirurgické, medicinálne nástroje a prístroje, hodiny, zlatý a strieborný tovar, tovar z Británie, krátky tovar, litografické kamene, izolačný materiál, prírodné a umelé stavivá a iné predmety na stavebné účely, ako na osvetlenie, kúrenie a varenie, keramický tovar, sklenený tovar, sedlársky tovar, knihársky a brašnársky tovar, celuloidový tovar (okrem podpätkov), hry, hnacie remene, drevené alebo podobné predmety do domácnosti, ako nábytok, postele a ich príslušenstvo, debnársky tovar, papierový tovar, tlačivá, kancelárske predmety, reklamné predmety, kresliarske hmoty, gumový, kaučukový a gutaperčový tovar, drevená hmota, celulóza, papier, lepenka, obväzové látky, spracovaný tovar z rastlinných alebo zvieracích surovín na odievanie, cestovanie a vybavenie nábytku, laná, vlasce na ryby, upchávkový materiál, „odpadky na čistenie", linoleum, čalúny, textilný tovar, rastlinné a živočíšne suroviny v nespracovanom alebo polospracovanom stave, umelé a prírodné hnojivá, potraviny pre ľudí a zvieratá (okrem múky, mäsa, rýb, hydiny, vajec, zveriny, zeleniny, ovocia, masla, syrov, jedlých olejov a tukov), chlieb, cukrársky tovar, koloniálny tovar, čaj, káva, soľ, ocot, sirup, med, korenie, čokoláda, kakao, cukrovinky, drops a iný čokoládový a cukrový tovar, hermeticky konzervované potraviny, alkohol a alkoholické nápoje, minerálne vody, tabak a predmety pre fajčiarov, chemické výrobky na priemyselné, poľnohospodárske, lekárske a fotografické účely, dezinfekčné prostriedky, droždie, prášok do pečiva, mydlá, prostriedky na pranie a čistenie, voňavkársky tovar, líčidlá a iné toaletné potreby, farby (nie atrament), lepidlá, prostriedky na úpravu, prostriedky na brúsenie, atrament, výbušné látky, ohňovzdorné telesá.
(540) De - No - Fa
(732) Denofa AS, Oraveien 2, 1631 Gamle Fredrikstad, NO;
(740) Žovicová Viera, Mgr., Bratislava, SK;

---

(111) 97389
(151) 15.11.1921
(156) 15.11.2001
(180) 15.11.2011
(210) 25386
(220) 15.11.1921
7 (511) 25, 28
(511) 25 - Galoše, topánky do snehu, topánky, cvičky, námornícke topánky, gumové podpätky, gumové podošvy, podošvy na sladovnícke topánky, vankúšiky na sladovnícke topánky.
28 - Gumové lopty a iné hračky z gumy, lopty na lawn-tennis, duše na futbalové lopty, gumové pásy na biliard.
(540) Tretorn
(732) Tretorn Aktiebolag, Helsingborg, SE;
(740) Bušová Eva, JUDr., Bratislava, SK;

---

(111) 105742
(151) 20.02.1932
(156) 20.02.2002
(180) 20.02.2012
(210) 988
(220) 20.02.1932
7 (511) 3
(510) Kozmetické prostriedky na starostlivosť o pokožku detí aj dospelých, najmä detský zásyp.
(540) Sypsi
(732) ALPA, s. r. o., Hornoměstská 378, 594 25 Velké Meziříčí, CZ;
(740) PATENTSERVIS BRATISLAVA, a. s., Bratislava, SK;

---

(111) 110120
(151) 01.03.1902
(156) 01.03.2002
(180) 01.03.2012
(210) 1515
(220) 01.03.1902
7 (511) 1, 3, 4, 5
(510) Bielidlá, výťažky, dezinfekčné prostriedky, hnojivá, tuky všetkých druhov, krmivá, glycerín, voda na vlasy, sviečky všetkých druhov, kozmetické výrobky, lúhové prípravky, ústna voda, oleje všetkých druhov, éterické oleje, parafín, voňavky, pasta na čistenie okrem pasty na čistenie kože, mydlá všetkých druhov v pevnej, mäkkej a práškovej forme, sóda, stearín, toaletné a medicinálne mydlá, prací prášok, zubný prášok a zubná voda, toaletné výrobky.
(540) SATURN
(732) SETUZA, a. s., Žukovova 100, 401 29 Ústí nad Labem, CZ;
(740) Fajnorová Mária, Ing., Bratislava, SK;

---

(111) 119827
(151) 04.12.1941
(156) 04.12.2001
(180) 04.12.2011
(210) 25187
(220) 04.12.1941
7 (511) 3, 5

(510) Liečivá všetkých druhov, lieky všetkých druhov, kozmetické a dietetické prípravky a všetko, čo je predmetom potrieb lekární.

(540) Defebrin

(732) Léčiva, a. s., Dolní Měcholupy 130, 102 37 Praha 10, CZ;

---

(111) 150894
(151) 06.02.1952
(156) 06.02.2002
(180) 06.02.2012
(210) 25620
(220) 06.02.1952
7 (511) 6, 7
(510) Utesňovacie nástroje tvárniace kov pri utesňovaní nádobových uzáverov, kľúče, matrice a ich časti pre nožiarstvo, strojníctvo a nástrojárstvo.
(540)

Tri-Sure

(732) American Flange & Manufacturing Co. Inc., spoločnosť zriadená podľa zákonov štátu Delaware, Carol Stream, Illinois, US;
(740) Fajnorová Mária, Ing., Bratislava, SK;

---

(111) 155070
(151) 29.04.1962
(156) 13.02.2002
(180) 13.02.2012
(210) 26120
(220) 13.02.1962
7 (511) 1, 17
(510) Silikónové kaučuky.

(540) LUKOPREN

(732) Lučební závody a. s. Kolín, Pražská 54, 280 24 Kolín, CZ;
(740) PATENTSERVIS BRATISLAVA, a. s., Bratislava, SK;

---

(111) 160720
(151) 25.02.1972
(156) 26.01.2002
(180) 26.01.2012
(210) 45894
(220) 26.01.1972
7 (511) 5
(510) Medicinálne a farmaceutické prípravky.

(540) VELOSEF

(732) E. R. SQUIBB & SONS, L. L. C., spoločnosť zriadená podľa zákonov štátu Delaware, 1209 Orange Street, Wilmington, New Castle County, Delaware 19801, US;
(740) Tomeš Pavol, Ing., Bratislava, SK;

---

(111) 160722
(151) 25.02.1972
(156) 26.01.2002
(180) 26.01.2012
(210) 45896
(220) 26.01.1972
7 (511) 5
(510) Medicinálne a farmaceutické prípravky.

(540) SEFRIL

(732) E. R. SQUIBB & SONS, L. L. C., spoločnosť zriadená podľa zákonov štátu Delaware, 1209 Orange Street, Wilmington, New Castle County, Delaware 19801, US;
(740) Tomeš Pavol, Ing., Bratislava, SK;

---

(111) 160815
(151) 21.04.1972
(156) 01.03.2002
(180) 01.03.2012
(210) 46042
(220) 01.03.1972
7 (511) 29
(510) Jedlý olej a tuky.

(540) VEGETOL

(732) SETUZA, a. s., Žukovova 100, 401 29 Ústí nad Labem, CZ;
(740) Fajnorová Mária, Ing., Bratislava, SK;

---

(111) 160838
(151) 25.04.1972
(156) 02.02.2002
(180) 02.02.2012
(210) 45909
(220) 02.02.1972
7 (511) 5
(510) Diagnostické chemické prípravky na laboratórnu analýzu ľudských výlučkov a tekutín.

(540) PLATELIN

(732) Organon Teknika B. V., Boxtel, NL;
(740) Bušová Eva, JUDr., Bratislava, SK;

---

(111) 160921
(151) 28.06.1972
(156) 24.02.2002
(180) 24.02.2012
(210) 45955
(220) 24.02.1972
7 (511) 17
(510) Polyesterové elastoméry.

(540) HYTREL

(732) E. I. du Pont de Nemours & Company, spoločnosť zriadená podľa zákonov štátu Delaware, 1007 Market Street, Wilmington, Delaware 19898, US;
(740) Bušová Eva, JUDr., Bratislava, SK;

---

(111) 161138
(151) 05.12.1972
(156) 17.02.2002
(180) 17.02.2012
(210) 45939
(220) 17.02.1972
7 (511) 1
(510) Chemické výrobky na priemyselné účely.

(540) PYROBRITE

(732) RHODIA CONSUMER SPECIALTIES LIMITED, Oldbury, GB;
(740) Čechvalová Dagmar, Bratislava, SK;

---

(111) 161912
(151) 26.05.1974
(156) 22.02.2002
(180) 22.02.2012
(210) 45951
(220) 22.02.1972
7 (511) 17, 19
(510) Kompenzačné spoje pretlačovaných nekovových materiálov na použitie v betónových konštrukciách.
(540) SERVISEAL
(732) W. R. Grace & Co. - Conn., 1114 Avenue of the Americas, New York 10036, New York, US;
(740) ROTT, RŮŽIČKA & GUTTMANN, v. o. s., Bratislava, SK;

---

(111) 161956
(151) 30.05.1974
(156) 22.02.2002
(180) 22.02.2012
(210) 45950
(220) 22.02.1972
7 (511) 17, 19
(510) Ohybné listy z plastických hmôt s asfaltovým povlakom na použitie v stavebnom priemysle.
(540) BITUTHENE
(732) W. R. Grace & Co. - Conn., 1114 Avenue of the Americas, New York 10036, New York, US;
(740) ROTT, RŮŽIČKA & GUTTMANN, v. o. s., Bratislava, SK;

---

(111) 162630
(151) 05.12.1975
(156) 28.02.2002
(180) 28.02.2012
(210) 45964
(220) 29.02.1972
7 (511) 24
(510) Netkané materiály používané ako náhradka tkanín na použitie inštitučné, komerčné, priemyselné, domáce, všeobecné a zvláštne, tkané výrobky, ako uteráky, osušky, tvárové šatky, obrúsky, utierky.
(540)

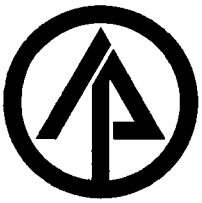

(732) International Paper Company, spoločnosť zriadená podľa zákonov štátu New York, New York, US;
(740) Bušová Eva, JUDr., Bratislava, SK;

---

(111) 165017
(151) 09.02.1982
(156) 25.01.2002
(180) 25.01.2012
(210) 52544
(220) 25.01.1982
(450) 04.03.1998
7 (511) 1, 5
(511) 1 - Výrobky chemické pre zdravotnícky priemysel, umelé a syntetické živice, chemikálie na konzervovanie potravín.
5 - Výrobky farmaceutické, zverolekárske a zdravotnícke; liečivá pre ľudí a zvieratá; náplasti, rýchloobväzy, obväzový materiál; dezinfekčné prostriedky; prostriedky na ničenie buriny a hubenie škodlivých zvierat.
(540) SPOFAPOR
(732) CHEMOPHARMA, a. s., Jateční 34, 400 51 Ústí nad Labem, CZ;
(740) Guniš Jaroslav, Mgr., Bratislava, SK;

---

(111) 165218
(151) 28.10.1982
(156) 15.02.2002
(180) 15.02.2012
(210) 52572
(220) 15.02.1982
7 (511) 2
(510) Penotvorný ochranný náter proti ohňu.
(540) PLAMOR
(732) CHEMOLAK, a. s., Továrenská 7, 919 04 Smolenice, SK;

---

(111) 165231
(151) 04.11.1982
(156) 09.03.2002
(180) 09.03.2012
(210) 52595
(220) 09.03.1982
7 (511) 18, 25, 28
(510) Koža a náhradky, výrobky z kože a náhradiek, pokiaľ patria do tr. 18, surové kože a kožušiny, kufre, cestovné kabely, dáždniky, slnečníky a palice, biče, postroje na kone a sedlárske výrobky; odevy, bielizeň, topánky, črievice, šľapky; hry, hračky, telocvičné a športové náradie, športové potreby, pokiaľ patria do tr. 28, rybárske potreby, náradie na zimné športy, náradie na športové hry, tovar plážový a kúpací, ozdoby na vianočné stromčeky.
(540)

(732) Asics Corporation, 1-1 Minatojima- Nakamachi 7-chome, Chuo-ku, Kobe, JP;
(740) Bušová Eva, JUDr., Bratislava, SK;

---

(111) 165255
(151) 08.12.1982
(156) 03.02.2002
(180) 03.02.2012
(210) 52557
(220) 03.02.1982
7 (511) 1
(510) Diagnostické reagencie a látky na použitie in vitro.
(540) WELLCOGEN

(732) The Wellcome Foundation Limited, Glaxo Wellcome House, Berkeley Avenue, Greenford, Middlesex UB6 0NN, GB;
(740) Fajnorová Mária, Ing., Bratislava, SK;

---

(111) 165600
(151) 02.03.1984
(156) 15.01.2002
(180) 15.01.2012
(210) 52528
(220) 15.01.1982
7 (511) 7
(510) Súčiastky z tvrdej keramiky odolné proti opotrebovaniu, rezné nástrojové časti a vložky, vymeniteľné časti používané pri razniciach, matriciach, rezných, tvarovacích a tvárnicových nástrojoch.
(540)

(591) farebná
(732) Kennametal Inc., spoločnosť zriadená podľa zákonov štátu Pennsylvania, Latrobe, Pennsylvania, US;
(740) PATENTSERVIS BRATISLAVA, a. s., Bratislava, SK;

---

(111) 171403
(151) 30.09.1992
(156) 10.07.2001
(180) 10.07.2011
(210) 62637
(220) 10.07.1991
(450) 06.05.1998
7 (511) 5
(511) 5 - Výrobky farmaceutické, zverolekárske a zdravotnícke, prostriedky na hubenie rastlinných a živočíšnych škodcov, antiparazitné látky.
(540) CYCOSTAT
(732) ALPHARMA (LUXEMBOURG) S. a. r. l., 26 rue Philippe II, L-2340 Luxembourg, LU;
(740) Bušová Eva, JUDr., Bratislava, SK;

---

(111) 171604
(151) 10.12.1992
(156) 13.02.2002
(180) 13.02.2012
(210) 66455
(220) 13.02.1992
(450) 05.03.1997
7 (511) 16, 35, 41
(510) Denná tlač, neperiodická tlač, inzertné služby, propagačná tlač, informačná tlač, vydávanie tlače.
(540)

(732) Petit Press, a. s., Dostojevského rad 1, 811 09 Bratislava, SK;
(740) Hojčuš Peter, Ing., Bratislava, SK;

---

(111) 171940
(151) 30.12.1992
(156) 12.06.2001
(180) 12.06.2011
(210) 62154
(220) 12.06.1991
(450) 06.05.1998
7 (511) 5
(511) 5 - Výrobky farmaceutické, zverolekárske a zdravotnícke, najmä stimulátory rastu zvierat, výrobky dietetické pre deti a chorých, náplasti, obväzový materiál, hmoty určené na plombovanie zubov a na odtlačky zubov, dezinfekčné prostriedky, prostriedky na hubenie rastlinných a živočíšnych škodcov, antiparazitné látky.
(540) AUROFAC
(732) ALPHARMA (LUXEMBOURG) S. a. r. l., 26 rue Philippe II, L-2340 Luxembourg, LU;
(740) Bušová Eva, JUDr., Bratislava, SK;

---

(111) 171945
(151) 30.12.1992
(156) 08.07.2001
(180) 08.07.2011
(210) 62557
(220) 08.07.1991
7 (511) 30
(510) Trvanlivé pečivo.
(540)

(732) I. D. C. Holding, a. s., Drieňová 3, 821 01 Bratislava, SK;
(740) Guniš Jaroslav, Mgr., Bratislava, SK;

---

(111) 172233
(151) 19.01.1994
(156) 24.01.2002
(180) 24.01.2012
(210) 66100
(220) 24.01.1992
(450) 11.05.1994
7 (511) 5
(510) Výživový doplnok minerálnych látok, vitamínov a aminokyselín.
(540)

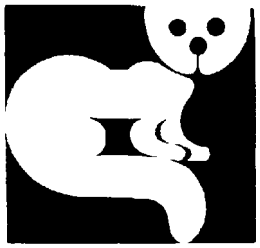

(732) BIOFAKTORY PRAHA, spol. s r. o., Na Chvalce 2049, 193 00 Praha 9, Horní Počernice, CZ;
(740) Guniš Jaroslav, Mgr., Bratislava, SK;

---

(111) 172234
(151) 19.01.1994
(156) 24.01.2002
(180) 24.01.2012
(210) 66099
(220) 24.01.1992
(450) 11.05.1994
7 (511) 5
(510) Výživový doplnok minerálnych látok, vitamínov a aminokyselín.
(540)

(732) BIOFAKTORY PRAHA, spol. s r. o., Na Chvalce 2049, 193 00 Praha 9, CZ;
(740) Guniš Jaroslav, Mgr., Bratislava, SK;

---

(111) 172235
(151) 19.01.1994
(156) 24.01.2002
(180) 24.01.2012
(210) 66098
(220) 24.01.1992
(450) 11.05.1994
7 (511) 5
(510) Výživový doplnok minerálnych látok, vitamínov a aminokyselín.
(540)

(732) BIOFAKTORY PRAHA, spol. s r. o., Na Chvalce 2049, 193 00 Praha 9, Horní Počernice, CZ;
(740) Guniš Jaroslav, Mgr., Bratislava, SK;

---

(111) 172236
(151) 19.01.1994
(156) 24.01.2002
(180) 24.01.2012
(210) 66097
(220) 24.01.1992
(450) 11.05.1994
7 (511) 5
(510) Výživový doplnok minerálnych látok, vitamínov a aminokyselín.
(540)

(732) BIOFAKTORY PRAHA, spol. s r. o., Na Chvalce 2049, 193 00 Praha 9, Horní Počernice, CZ;
(740) Guniš Jaroslav, Mgr., Bratislava, SK;

---

(111) 172237
(151) 19.01.1994
(156) 24.01.2002
(180) 24.01.2012
(210) 66096
(220) 24.01.1992
(450) 11.05.1994
7 (511) 5
(510) Výživový doplnok minerálnych látok, vitamínov a aminokyselín.
(540)

(732) BIOFAKTORY PRAHA, spol. s r. o., Na Chvalce 2049, 193 00 Praha 9, Horní Počernice, CZ;
(740) Guniš Jaroslav, Mgr., Bratislava, SK;

---

(111) 172238
(151) 20.01.1994
(156) 24.01.2002
(180) 24.01.2012
(210) 66095
(220) 24.01.1992
(450) 11.05.1994
7 (511) 5
(510) Výživový doplnok minerálnych látok, vitamínov a aminokyselín.
(540)

(732) BIOFAKTORY PRAHA, spol. s r. o., Na Chvalce 2049, 193 00 Praha 9, Horní Počernice, CZ;
(740) Guniš Jaroslav, Mgr., Bratislava, SK;

---

(111) 172239
(151) 20.01.1994
(156) 24.01.2002
(180) 24.01.2012
(210) 66094
(220) 24.01.1992
(450) 11.05.1994
7 (511) 5
(510) Výživový doplnok minerálnych látok, vitamínov a aminokyselín.
(540)

(732) BIOFAKTORY PRAHA, spol. s r. o., Na Chvalce 2049, 193 00 Praha 9, Horní Počernice, CZ;
(740) Guniš Jaroslav, Mgr., Bratislava, SK;

---

(111) 172240
(151) 20.01.1994
(156) 24.01.2002
(180) 24.01.2012
(210) 66093
(220) 24.01.1992
(450) 11.05.1994
7 (511) 5
(510) Výživový doplnok minerálnych látok, vitamínov a aminokyselín.
(540)

(732) BIOFAKTORY PRAHA, spol. s r. o., Na Chvalce 2049, 193 00 Praha 9, Horní Počernice, CZ;
(740) Guniš Jaroslav, Mgr., Bratislava, SK;

---

(111) 172241
(151) 20.01.1994
(156) 24.01.2002
(180) 24.01.2012
(210) 66092
(220) 24.01.1992
(450) 11.05.1994
7 (511) 5
(510) Výživový doplnok minerálnych látok, vitamínov a aminokyselín.
(540)

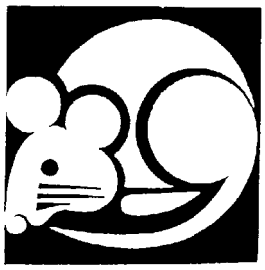

(732) BIOFAKTORY PRAHA, spol. s r. o., Na Chvalce 2049, 193 00 Praha 9, Horní Počernice, CZ;
(740) Guniš Jaroslav, Mgr., Bratislava, SK;

---

(111) 172242
(151) 20.01.1994
(156) 24.01.2002
(180) 24.01.2012
(210) 66091
(220) 24.01.1992
(450) 11.05.1994
7 (511) 5
(510) Výživový doplnok minerálnych látok, vitamínov a aminokyselín.
(540)

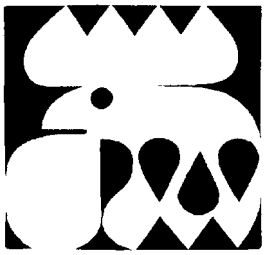

(732) BIOFAKTORY PRAHA, spol. s r. o., Na Chvalce 2049, 193 00 Praha 9, Horní Počernice, CZ;
(740) Guniš Jaroslav, Mgr., Bratislava, SK;

---

(111) 172243
(151) 20.01.1994
(156) 24.01.2002
(180) 24.01.2012
(210) 66090
(220) 24.01.1992
(450) 11.05.1994
7 (511) 5
(510) Výživový doplnok minerálnych látok, vitamínov a aminokyselín.
(540)

(732) BIOFAKTORY PRAHA, spol. s r. o., Na Chvalce 2049, 193 00 Praha 9, Horní Počernice, CZ;
(740) Guniš Jaroslav, Mgr., Bratislava, SK;

---

(111) 172244
(151) 20.01.1994
(156) 24.01.2002
(180) 24.01.2012
(210) 66089
(220) 24.01.1992
(450) 11.05.1994
7 (511) 5
(510) Výživový doplnok minerálnych látok, vitamínov a aminokyselín.
(540)

(732) BIOFAKTORY PRAHA, spol. s r. o., Na Chvalce 2049, 193 00 Praha 9, Horní Počernice, CZ;
(740) Guniš Jaroslav, Mgr., Bratislava, SK;

---

(111) 172245
(151) 20.01.1994
(156) 24.01.2002
(180) 24.01.2012
(210) 66088
(220) 24.01.1992
(450) 11.05.1994
7 (511) 5
(510) Výživový doplnok minerálnych látok, vitamínov a aminokyselín.
(540)

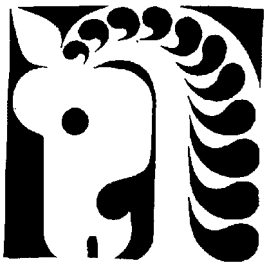

(732) BIOFAKTORY PRAHA, spol. s r. o., Na Chvalce 2049, 193 00 Praha 9, Horní Počernice, CZ;
(740) Guniš Jaroslav, Mgr., Bratislava, SK;

---

(111) 172246
(151) 20.01.1994
(156) 24.01.2002
(180) 24.01.2012
(210) 66087
(220) 24.01.1992
(450) 11.05.1994
7 (511) 5
(510) Výživový doplnok minerálnych látok, vitamínov a aminokyselín.
(540)

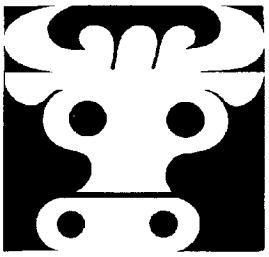

(732) BIOFAKTORY PRAHA, spol. s r. o., Na Chvalce 2049, 193 00 Praha 9, Horní Počernice, CZ;
(740) Guniš Jaroslav, Mgr., Bratislava, SK;

---

(111) 172247
(151) 20.01.1994
(156) 24.01.2002
(180) 24.01.2012
(210) 66086
(220) 24.01.1992
(450) 11.05.1994
7 (511) 5
(510) Výživový doplnok minerálnych látok, vitamínov a aminokyselín.
(540)

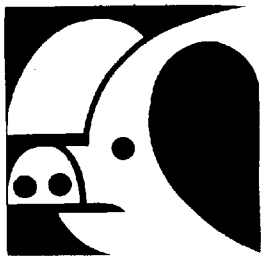

(732) BIOFAKTORY PRAHA, spol. s r. o., Na Chvalce 2049, 193 00 Praha 9, Horní Počernice, CZ;
(740) Guniš Jaroslav, Mgr., Bratislava, SK;

---

(111) 172248
(151) 20.01.1994
(156) 24.01.2002
(180) 24.01.2012
(210) 66078
(220) 24.01.1992
(450) 11.05.1994
7 (511) 5
(510) Výživový doplnok minerálnych látok, vitamínov a aminokyselín.
(540)

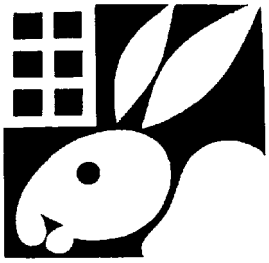

(732) BIOFAKTORY PRAHA, spol. s r. o., Na Chvalce 2049, 193 00 Praha 9, Horní Počernice, CZ;
(740) Guniš Jaroslav, Mgr., Bratislava, SK;

---

(111) 172290
(151) 08.02.1994
(156) 31.01.2002
(180) 31.01.2012
(210) 66207
(220) 31.01.1992
(450) 11.05.1994
7 (511) 9, 41, 42
(510) Programové vybavenie počítačov, obchodná činnosť v oblasti výpočtovej techniky najmä s programovým vybavením, dokumentáciou a hardvérom, programátorská činnosť, školiaca činnosť najmä v oblasti výpočtovej techniky.
(540) MP SOFT
(732) MIKULA Pavel Ing., Těšínská 1, 612 00 Brno, CZ;
(740) Mešková Viera, Ing., Bratislava, SK;

---

(111) 172469
(151) 24.05.1994
(156) 30.12.2001
(180) 30.12.2011
(210) 65648
(220) 30.12.1991
(450) 10.08.1994
7 (511) 30
(510) Zmrzliny.
(540) SWIP
(732) Unilever N. V., Weena 455, 3013 AL Rotterdam, NL;
(740) Fajnorová Mária, Ing., Bratislava, SK;

---

(111) 172470
(151) 24.05.1994
(156) 30.12.2001
(180) 30.12.2011
(210) 65647
(220) 30.12.1991
(450) 10.08.1994
7 (511) 30
(510) Zmrzliny.
(540) ZAPP
(732) Unilever N. V., Weena 455, 3013 AL Rotterdam, NL;
(740) Fajnorová Mária, Ing., Bratislava, SK;

---

(111) 172520
(151) 26.05.1994
(156) 06.02.2002
(180) 06.02.2012
(210) 66319
(220) 06.02.1992
(450) 10.08.1994
7 (511) 35, 36, 39, 42
(510) Inzercia, reklama, obchodno-poradenské služby, sprostredkovateľská činnosť v uvedených odboroch, dovoz a vývoz.
(540)

(732) MERTRADE, spol. s r. o., tř. Spojenců 22, 771 11 Olomouc, CZ;
(740) Labudík Miroslav, Ing., Kysucké Nové Mesto, SK;

---

(111) 172521
(151) 26.05.1994
(156) 06.02.2002
(180) 06.02.2012
(210) 66320
(220) 06.02.1992
(450) 10.08.1994
7 (511) 35, 36, 39, 42
(510) Inzercia, reklama, obchodno - poradenské služby, sprostredkovateľská činnosť v uvedených odboroch, dovoz a vývoz.
(540) MERTRADE
(732) MERTRADE, spol. s r. o., tř. Spojenců 22, 771 11 Olomouc, CZ;
(740) Labudík Miroslav, Ing., Kysucké Nové Mesto, SK;

---

(111) 172536
(151) 27.05.1994
(156) 19.03.2002
(180) 19.03.2012
(210) 67358
(220) 19.03.1992
(450) 10.08.1994
7 (511) 36
(510) Peňažné operácie, bankové obchody.
(540)

(732) Všeobecná úverová banka, a. s., Mlynské nivy 1, 829 90 Bratislava, SK;
(740) Hojčuš Peter, Ing., Bratislava, SK;

---

(111) 172544
(151) 27.05.1994
(156) 19.03.2002
(180) 19.03.2012
(210) 67350
(220) 19.03.1992
(450) 10.08.1994
7 (511) 36
(510) Peňažné operácie, bankové obchody.
(540)

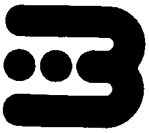

(732) Všeobecná úverová banka, a. s., Mlynské nivy 1, 829 90 Bratislava, SK;
(740) Hojčuš Peter, Ing., Bratislava, SK;

---

(111) 172725
(151) 23.09.1994
(156) 27.02.2002
(180) 27.02.2012
(210) 66879
(220) 27.02.1992
(450) 07.12.1994
7 (511) 32
(510) Nealkoholické nápoje a prípravky na ich prípravu s obsahom výťažku z koly.
(540) ROLA COLA
(732) Silver Spring Mineral Water Company Limited, Park Farm Ind. Est., Kent, GB;
(740) Bušová Eva, JUDr., Bratislava, SK;

---

(111) 172756
(151) 03.10.1994
(156) 13.02.2002
(180) 13.02.2012
(210) 66471
(220) 13.02.1992
(450) 07.12.1994
7 (511) 25
(510) Pančuchy, pančuchové nohavice a pletený tovar.
(540)

(732) Sara Lee Corporation, 470 Hanes Mill Road, Winston - Salem, North Carolina 27105, US;
(740) PATENTSERVIS BRATISLAVA, a. s., Bratislava, SK;

---

(111) 172763
(151) 04.10.1994
(156) 26.02.2002
(180) 26.02.2012
(210) 66833
(220) 26.02.1992
(450) 07.12.1994
7 (511) 31
(510) Živé zvieratá; krmivá pre zvieratá, vtáctvo a ryby, slad vrátane sušienok a pochúťok; sépiové kosti (pre vtáctvo chované v klietkach), kosti pre psov; stelivo pre zvieratá; čerstvé ovocie a zelenina, zemiaky, ako aj prípravky z týchto produktov používané ako prísady do krmív.
(540) INTERMEZZO
(732) MARS INC., spoločnosť zriadená podľa zákonov štátu Delaware, 6885 Elm Street, McLean, Virginia 22101-3883, US;
(740) Fajnorová Mária, Ing., Bratislava, SK;

---

(111) 172785
(151) 05.10.1994
(156) 26.02.2002
(180) 26.02.2012
(210) 66829
(220) 26.02.1992
(450) 07.12.1994
7 (511) 5
(510) Farmaceutické prípravky na humánne a veterinárne použitie, zdravotnícke látky.
(540) STREPSILS
(732) The Boots Company PLC, Nottingham NG2 3AA, GB;
(740) Čechvalová Dagmar, Bratislava, SK;

---

(111) 172859
(151) 27.10.1994
(156) 03.03.2002
(180) 03.03.2012
(210) 67023
(220) 03.03.1992
(450) 12.01.1995
7 (511) 32
(511) 32 - Dojčenská voda, stolová voda a iné druhy vôd, napr. pre športovcov.
(540)

(732) VODAX, a. s., Modrovka 89, 916 35 Modrovka, SK;
(740) Holoubková Mária, Ing., Bratislava, SK;

---

(111) 172860
(151) 27.10.1994
(156) 04.02.2002
(180) 04.02.2012
(210) 66275
(220) 04.02.1992
(450) 12.01.1995
7 (511) 9
(510) Predzaznamenané počítačové programy.
(540) CADDS

(732) COMPUTERVISION CORPORATION (spoločnosť organizovaná a existujúca podľa zákonov štátu Delaware), 100 Crosby Drive, Bedford, Massachusetts, US;
(740) Tomeš Pavol, Ing., Bratislava, SK;

---

(111) 172865
(151) 02.11.1994
(156) 13.02.2002
(180) 13.02.2012
(210) 66475
(220) 13.02.1992
(450) 12.01.1995
7 (511) 3,5
(510) Pracie a bieliace prípravky, čistiace prípravky, mydlo, leštiace prípravky, odmasťovacie prípravky, výrobky kozmetické, voňavkárske vrátane éterických olejov, vodičky na vlasy, zubné pasty, prášky; výrobky farmaceutické, zverolekárske a zdravotnícke; výrobky dietetické pre deti a chorých; náplasti, obväzový materiál, hmoty určené na plombovanie zubov a na odtlačky zubov; dezinfekčné prostriedky; prostriedky na hubenie rastlinných a živočíšnych škodcov, antiparazitné látky.
(540) OLD SPICE
(732) The Procter & Gamble Company, One Procter & Gamble Plaza, Cincinnati, Ohio, US;
(740) Bušová Eva, JUDr., Bratislava, SK;

---

(111) 172871
(151) 03.11.1994
(156) 06.12.2001
(180) 06.12.2011
(210) 65260
(220) 06.12.1991
(450) 12.01.1995
7 (511) 9, 16, 35, 41, 42
(510) Vývoj a predaj softvéru, programových produktov, služby spojené s vývojom a predajom softvéru a programových produktov, sprostredkovanie, kúpa, predaj a prenájom výpočtovej techniky, elektroniky, techniky na prenos dát, automatizačnej, meracej a vyhodnocovacej techniky, nákup a predaj elektrotechniky, elektroniky, hardvéru, optoelektroniky a fotoprístrojov, práce a služby spojené s vizuálnym (grafickým) rozlišovaním odolnosti proti poruchám, deformáciám, zabezpečenie prác a služieb v oblasti dizajnu, reklamná činnosť a obchodné činnosti.
(540)

(732) EMEL Bratislava, spol. s r. o., Jakubovo nám. 14, 811 09 Bratislava, SK;

---

(111) 172887
(151) 04.11.1994
(156) 02.03.2002
(180) 02.03.2012
(210) 67014
(220) 02.03.1992
(450) 08.02.1995
7 (511) 34
(510) Spracovaný alebo surový tabak; tabakové látky používané samostatne alebo v zmesi s tabakom, nie na liečivé účinky; šnupavý tabak, potreby pre fajčiarov, cigaretový papier, špičky na cigarety a zápalky.
(540)

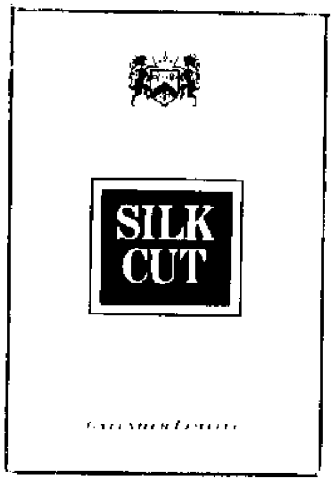

(732) GALLAHER LIMITED, Members Hill, Brooklands Road, Weybridge, Surrey KT13 OQU, GB;
(740) Fajnorová Mária, Ing., Bratislava, SK;

---

(111) 172894
(151) 08.11.1994
(156) 20.02.2002
(180) 20.02.2012
(210) 66639
(220) 20.02.1992
(450) 08.02.1995
7 (511) 29, 30
(510) Konzervované, mrazené, sušené, varené alebo inak upravené ovocie, zelenina a zemiaky; plnky do pekárskych a cukrárskych výrobkov; čerstvé, mrazené alebo konzervované mäso, ryby, hydina a zverina; výrobky z morských živočíchov; múka, výrobky z obilnín na ľudskú výživu, ryža, ryža v balíčkoch na varenie, predvarená alebo dehydratovaná ryža; cestoviny, cestá na výrobu talianskych cestovín; korenie, koreniny, sušené bylinky; hotové jedlá a polotovary, polievky, plnky alebo zmesi na prípravu jedál obsahujúce prevažne uvedené produkty; mlieko, mliečne výrobky, maslo, syry, smotana, jogurty, cmar, kefír, mlieko zrážané syridlom, tvarohovo - smotanové krémy, tvarohové peny, mliečne nápoje; hotové potraviny vyrobené z bielkovinových látok ako prísady do jedál vo forme kúskov, v textúrovanej forme alebo vo forme práškov; marmelády a džemy; nálevy na nakladanie zeleniny a nakladaná zelenina, jedlé oleje a tuky, nátierky na chlieb, zmrzliny, zmrzlinové krémy a zmrzlinové výrobky; potravinársky ľad, chlieb, koláče, biskvity, sladké pečivo, cukrárske výrobky, pralinky, bonbóny, cukrovinky, čokoláda, tabuľky čokolády, plnky do pekárskych a cukrárskych výrobkov z uvedených produktov; malé a rýchle občerstvenia medzi hlavnými jedlami obsahujúce prevažne obilniny, ryžu, čokoládu, kakao, lístkové cesto a iné pekárske a cukrárske suroviny.

(540)

(591) červená, modrá
(732) UNCLE BEN´S INC., spoločnosť zriadená podľa zákonov štátu Delaware, 3250 East 44th Street, Vernon, California 90058-0853, US;
(740) Fajnorová Mária, Ing., Bratislava, SK;

---

(111) 172914
(151) 14.11.1994
(156) 31.01.2002
(180) 31.01.2012
(210) 66217
(220) 31.01.1992
(450) 08.02.1995
7 (511) 10
(510) Zubolekárske vybavenie; najmä kontrolné jednotky, pojazdné stolíky, injekčné striekačky, ohrievače vody, tácky, analgetizačné jednotky, extrakčné nástroje, podstavce osvetľovacích zariadení, výbojky, spojovacie skrinky a zariadenia na prívod vody do prístrojov na čistenie zubov.
(540)

a-dec

(732) A-DEC, Inc., spoločnosť zriadená podľa zákonov štátu Oregon, Newberg, Oregon 97132, US;
(740) Tomeš Pavol, Ing., Bratislava, SK;

---

(111) 172946
(151) 16.11.1994
(156) 04.02.2002
(180) 04.02.2012
(210) 66268
(220) 04.02.1992
(450) 08.02.1995
7 (511) 9, 11, 12
(510) Bicykle, ich súčasti a príslušenstvo, najmä rámy, brzdy, ozubené kolesá voľnobehu, zvončeky, reťazové prevody, duše a plášte, pedále s ložiskami, vzduchové pumpičky, reťaze, volanty, náboje kolies, sedadlá, osvetľovacie zariadenia na bicykle, počítače kilometrov a tachometre na bicykle.
(540) CENTURION
(732) Centurion Renner KG, Blumenstrasse 49, 711 06 Magstadt, DE;
(740) Bušová Eva, JUDr., Bratislava, SK;

---

(111) 172990
(151) 06.12.1994
(156) 03.02.2002
(180) 03.02.2012
(210) 66234
(220) 03.02.1992
(450) 08.03.1995
7 (511) 35
(510) Reklamné a propagačné práce.
(540)

ISPA

(732) ISPA, s. r. o., Mlynské Nivy 37, 821 09 Bratislava, SK;
(740) Kastler Anton, Bratislava, SK;

---

(111) 173036
(151) 07.12.1994
(156) 06.02.2002
(180) 06.02.2012
(210) 66329
(220) 06.02.1992
(450) 08.03.1995
7 (511) 28
(510) Hry, hračky, telocvičné a športové náradie; športové potreby, pokiaľ nie sú zaradené do iných tried; náradie na zimné športy, náradie na športové hry, tovar plážový a kúpací; ozdoby na vianočné stromčeky.
(540) BRIO
(732) Brio Aktiebolag, Osby, SE;
(740) Bušová Eva, JUDr., Bratislava, SK;

---

(111) 173042
(151) 07.12.1994
(156) 18.02.2002
(180) 18.02.2012
(210) 66561
(220) 18.02.1992
(450) 08.03.1995
7 (511) 35
(510) Predaj, prenájom a sprostredkovanie reklamných plôch na plagátovanie, svetelné reklamy a pod.
(540) PLAKANDA
(732) Plakanda AG, Beckenhofstrasse 6, 8006 Zürich, CH;
(740) Bušová Eva, JUDr., Bratislava, SK;

---

(111) 173043
(151) 07.12.1994
(156) 26.02.2002
(180) 26.02.2012
(210) 66830
(220) 26.02.1992
(450) 08.03.1995
7 (511) 5
(510) Farmaceutické prípravky a látky s protizápalovými antipyretickými a analgetickými účinkami.
(540) NUROFEN
(732) The Boots Company PLC, Nottingham NG2 3AA, GB;
(740) Čechvalová Dagmar, Bratislava, SK;

---

(111) 173050
(151) 28.11.1994
(156) 30.01.2002
(180) 30.01.2012
(210) 66196
(220) 30.01.1992
(450) 08.03.1995
7 (511) 33
(510) Alkoholické nápoje.
(540) BULMERS
(732) H. P. BULMER LIMITED, The Cider Mills, Plough Lane, Hereford HR4 0LE, GB;
(740) Majlingová Marta, Ing., Bratislava, SK;

---

(111) 173051
(151) 28.11.1994
(156) 30.01.2002
(180) 30.01.2012
(210) 66197
(220) 30.01.1992
(450) 08.03.1995
7 (511) 33
(510) Alkoholické nápoje.
(540) STRONGBOW
(732) H. P. BULMER LIMITED, The Cider Mills, Plough Lane, Hereford HR4 0LE, GB;
(740) Majlingová Marta, Ing., Bratislava, SK;

---

(111) 173071
(151) 06.12.1994
(156) 27.02.2002
(180) 27.02.2012
(210) 66877
(220) 27.02.1992
(450) 08.03.1995
7 (511) 30
(510) Káva, čaj, kakao, ryža a výrobky z ryže, náhradky z kávy, obilné výrobky a obilné prípravky, chlieb, suchárе, koláče, cukrárske výrobky, cukrovinky, tyčinky z cukroviniek, tyčinky z müsli, čokoláda a výrobky z čokolády, čokoláda na pitie, cukrovinky bez liečivých účinkov, mrazené výrobky na ľudskú spotrebu, zmrzlina a mrazené cukrovinky, ochutené nápoje, zákusky a jedlá, prípravky na prípravu jedál a omáčok, pokiaľ sú zahrnuté do tejto triedy.
(540)

(591) farebná
(732) MARS INC., spoločnosť zriadená podľa zákonov štátu Delaware, 6885 Elm Street, McLean, Virginia 22101-3883, US;
(740) Majlingová Marta, Ing., Bratislava, SK;

---

(111) 173082
(151) 09.12.1994
(156) 13.02.2002
(180) 13.02.2012
(210) 66468
(220) 13.02.1992
(450) 08.03.1995
7 (511) 6, 7, 11, 20
(510) Umývacie stroje, varné kotly, zariadenia s konvenčným ohrevom, variče, sporáky, cukrárenské pece, smažiace panvice a smažiče, šľahacie a miesiace stroje, prípojné strojčeky, variče, vydávacie stoly, vyhrievané zásobníky na taniere, umývacie drezy, stojany na plechy, grily, pracovné stoly, atypické kuchynské zariadenia.
(540)

(732) HOFMANN A SPOL., s.r.o., Na Sklenářce 487, 268 36 Hořovice, CZ;
(740) ROTT, RŮŽIČKA & GUTTMANN, v. o. s., Bratislava, SK;

---

(111) 173084
(151) 09.12.1994
(156) 30.01.2002
(180) 30.01.2012
(210) 66199
(220) 30.01.1992
(450) 08.03.1995
7 (511) 5
(510) Výrobky farmaceutické, zverolekárske a zdravotnícke; výrobky dietetické pre deti a chorých; náplasti, obväzový materiál; hmoty určené na plombovanie zubov a na odtlačky zubov; dezinfekčné prostriedky; prostriedky na ničenie rastlinných a živočíšnych škodcov, antiparazitné látky.
(540) FEOSOL
(732) SmithKline Beecham Corporation, One Franklin Plaza, Philadelphia, Pennsylvania 19101, US;
(740) Fajnorová Mária, Ing., Bratislava, SK;

---

(111) 173110
(151) 09.12.1994
(156) 04.03.2002
(180) 04.03.2012
(210) 67056
(220) 04.03.1992
(450) 08.03.1995
7 (511) 5
(510) Kontaktné šošovky a ich príslušenstvo, chrániče kontaktných šošoviek, vložky a premiestňovacie zariadenia na ne; čiastiace, ochranné, sterilizačné, vyplachovacie a neutralizačné roztoky na kontaktné šošovky.
(540)

(732) Menicon Co., Ltd., Aoi 3-chome, Naka-ku, Nagoya-shi, Aichi-ken, JP;
(740) Bušová Eva, JUDr., Bratislava, SK;

(111) 173256
(151) 23.12.1994
(156) 10.02.2002
(180) 10.02.2012
(210) 66369
(220) 10.02.1992
(450) 08.03.1995
7 (511) 16, 41
(510) Vydavateľstvo a nakladateľstvo, periodiká.
(540)

(732) EUROSKOP-RINGIER, a. s., Pribinova 25, 819 37 Bratislava, SK;
(740) Hojčuš Peter, Ing., Bratislava, SK;

---

(111) 173325
(151) 23.12.1994
(156) 20.02.2002
(180) 20.02.2012
(210) 66638
(220) 20.02.1992
(450) 08.03.1995
7 (511) 6,7,9,11,21
(510) Hadice, rúrky, spojky, objímky, sudy, kolená a odliatky, železiarske výrobky, tlačiarenské stroje, stroje a zariadenia používané na výrobu mliečnych výrobkov, na výrobu a spracovanie nápojov, pečiva, sušienok, cukroviniek, zákuskov, potravín, stroje a zariadenia používané na výrobu a spracovanie liečiv, chemikálií, textílií, papiera, ocele, železa, stroje a zariadenia na spracovanie odpadov, kanalizačné a hygienické zariadenia, stroje na mechanické a hydraulické ovládanie, stroje na výrobu zariadení na úpravu vzduchu, stroje a zariadenia strojárskeho priemyslu, stroje a zariadenia pre lodný a banský priemysel, čerpadlá a ložiská obsiahnuté v triede 7, stroje a zariadenia používané v poľnohospodárstve a záhradníctve, stroje na mechanickú manipuláciu s výrobkami a materiálmi, žeriavy, dopravníky a výťahy, všetko ako stroje; stroje a strojové náradia, pohyblivé schody, reaktory, drviace stroje, mlynčeky, stroje na miesenie a ďalšie spracovanie cesta a na riadenie týchto procesov; kondenzátory, generátory, vodné agregáty, najmä zariadenia na rozvod vody; fermentačné prístroje a zariadenia, časti a fitingy uvedených strojov a zariadení v triede 7, prístroje a nástroje na vedecké účely, na váženie a meranie, na kontrolné a monitorovacie účely, počítacie, optické a fotografické prístroje, kondenzátory, zapaľovacie systémy, počítače a počítačové programy, časti a fitingy uvedených tovarov, inštalácie a zariadenia obsiahnuté v triede 11, najmä zariadenia na úpravu vzduchu, na varenie, chladenie, mrazenie, sušenie, vykurovanie, odparovanie, vetranie, čistiace zariadenia a inštalácie, zariadenia a inštalácie na temperovanie, generátory parné, časti a fitingy uvedených tovarov, formy a kontajnery obsiahnuté v tr. 21.
(540)

(732) APV Baker Limited, britská spoločnosť, Peterborough, GB;
(740) Majlingová Marta, Ing., Bratislava, SK;

---

(111) 173349
(151) 05.01.1995
(156) 12.02.2002
(180) 12.02.2012
(210) 66438
(220) 12.02.1992
(450) 12.04.1995
7 (511) 9, 21
(510) Laboratórne, technické a úžitkové sklo.
(540)

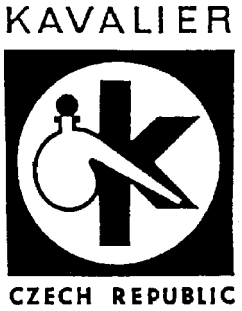

(732) SKLÁRNY KAVALIER, a. s., 285 96 Sázava, CZ;
(740) PATENTSERVIS BRATISLAVA, a. s., Bratislava, SK;

---

(111) 173350
(151) 05.01.1995
(156) 03.02.2002
(180) 03.02.2012
(210) 66242
(220) 03.02.1992
(450) 12.04.1995
7 (511) 6, 20, 24
(510) Všeobecné kovy a ich zliatiny vo forme surového materiálu alebo polotovaru, kovové pásky, potiahnuté hliníkové a/alebo oceľové pásky v jednej farbe alebo v kombinácii farieb, prenosné stavby z kovu, kovové horizontálne sťahovacie žalúzie a kovové vertikálne žalúzie, siete proti hmyzu do okien a dvier vrátane sietí typu navíjacích roliet, celkom alebo čiastočne kovové rolety, sťahovacie plachty a tienidlá vrátane upevnených alebo zaťahovacích i pevných tienidiel, priečelia obchodov, celkom alebo čiastočne z kovu, zásteny proti slnku vo forme kovových profilov, ploty, ohrady a ďalšie deliace zariadenia, celkom alebo prevažne z kovu, upevňovacie alebo zavesovacie príslušenstvá sťahovacích žalúzií, žalúzie, tienidlá a podobné výrobky, časti uvedených výrobkov, kovové materiály na železničné koľajnice, neelektrické káble a drôty zo všeobecných kovov, železiarske výrobky vrátane drobných železiarskych výrobkov, trubice a rúry z kovu, nedobytné pokladnice, výrobky zo všeobecných kovov, nezahrnuté do iných tried, rudy. Sťahovacie žalúzie, vertikálne žalúzie a sťahovacie rolety a ich časti, svorky, strmene a izolačné svorky, upevňovacie a zavesovacie príslušenstvá z plastických hmôt, nábytok, zrkadlá, rámy obrazov, výrobky (nezahrnuté do iných tried) z dreva, korku, tŕstia, trstiny, prútia, rohoviny, kostí, slo-

noviny, veľrybej kostice, lastúroviny, jantáru, perlete, morskej peny a náhradok týchto materiálov alebo z plastických hmôt. Horizontálne textilné sťahovacie žalúzie a vertikálne textilné žalúzie, sťahovacie rolety, riasené žalúzie, záclony, závesy, textil a textilné výrobky nezahrnuté v iných triedach, posteľné prikrývky a obrusy.

(540)

TURNILS

(732) Turnils AB, Sandbergsvägen, Kristineholm, Allingäs, SE;
(740) Tomeš Pavol, Ing., Bratislava, SK;

---

(111) 173351
(151) 05.01.1995
(156) 03.02.2002
(180) 03.02.2012
(210) 66243
(220) 03.02.1992
(450) 12.04.1995
7 (511) 6
(510) Všeobecné kovy a ich zliatiny, žalúzie na vonkajšie použitie vrátane kovových horizontálnych sťahovacích žalúzií a vertikálnych kovových žalúzií, celkom alebo prevažne z kovu vyrobené tienidlá, rámy okien a dvier, okná, siete proti hmyzu do okien a dvier, navíjacie rolety, zásteny (plenty), zaťahovacie tienidlá, upevňovacie a zavesovacie prostriedky, celkom alebo prevažne z kovu, na žalúzie, zásteny (plenty), zaťahovacie tienidlá a podobne, kovové pruhy z kovu, potiahnuté kovové pruhy z hliníka a/alebo ocele, jednofarebné alebo v kombinácii farieb.

(540)

(732) Turnils AB, Sandbergsvägen, Kristineholm, Allingäs, SE;
(740) Tomeš Pavol, Ing., Bratislava, SK;

---

(111) 173356
(151) 05.01.1995
(156) 25.02.2002
(180) 25.02.2012
(210) 66798
(220) 25.02.1992
(450) 12.04.1995
7 (511) 29, 30, 31, 32
(510) Mäso, ryby, mäsové výťažky, mäsové a číre polievky, omáčky, živočíšne a rastlinné oleje a tuky, margarín, maslo, syry a iné mliečne výrobky, džem, čokoláda, zeleninové a ovocné konzervy, čaj, káva, kávové náhradky, cukrárske výrobky, zmrazené a hlbokozmrazené potraviny, výrobky poľnohospodárske, záhradnícke, lesnícke, semená, neobsiahnuté v iných triedach, ovocné šťavy, sirupy a prípravky na prípravu nápojov, vody stolové a iné nealkoholické nápoje.

(540)

(732) Star Stabilimento Alimentare S.p.A., Via Matteotti 142, Agrate Brianza, IT;
(740) PATENTSERVIS BRATISLAVA, a. s., Bratislava, SK;

---

(111) 173448
(151) 19.01.1995
(156) 11.02.2002
(180) 11.02.2012
(210) 66415
(220) 11.02.1992
(450) 12.04.1995
7 (511) 7
(510) Čistiace stroje, ich súčasti a príslušenstvo.

(540) CONCO

(732) CONCO SYSTEMS, INC., spoločnosť zriadená podľa zákonov štátu Pennsylvania, Verona, Pennsylvania, US;
(740) Tomeš Pavol, Ing., Bratislava, SK;

---

(111) 173450
(151) 19.01.1995
(156) 04.02.2002
(180) 04.02.2012
(210) 66269
(220) 04.02.1992
(450) 12.04.1995
7 (511) 5
(510) Výrobky farmaceutické, zverolekárske a zdravotnícke; výrobky dietetické pre deti a chorých; náplasti, obväzový materiál, hmoty určené na plombovanie zubov a na odtlačky zubov; dezinfekčné prostriedky; prostriedky na ničenie rastlinných a živočíšnych škodcov, antiparazitné látky a najmä medikované prísady do krmív.

(540) CYLACTIN

(732) F. Hoffmann-La Roche AG, 124 Grenzacherstrasse, CH-4002 Basel, CH;
(740) Bušová Eva, JUDr., Bratislava, SK;

---

(111) 173454
(151) 19.01.1995
(156) 26.02.2002
(180) 26.02.2012
(210) 66831
(220) 26.02.1992
(450) 12.04.1995
7 (511) 5
(510) Liečebné očné roztoky na humánne účely.

(540) OPTREX

(732) Optrex Limited, Nottingham, GB;
(740) Čechvalová Dagmar, Bratislava, SK;

---

(111) 173556
(151) 07.02.1995
(156) 19.02.2002
(180) 19.02.2012
(210) 66580
(220) 19.02.1992
(450) 10.05.1995
7 (511) 16, 41, 42
(510) Vydavateľská a nakladateľská činnosť, distribúcia a predaj tlače, neperiodických publikácií a polygrafických výrobkov. Výroba kníh.
(540) FRAGMENT
(732) Eisler Jan, Humpolecká 1503, 580 01 Havlíčkův Brod, CZ;
(740) Bachratá Magdaléna, Mgr., Bratislava, SK;

---

(111) 173559
(151) 07.02.1995
(156) 26.02.2002
(180) 26.02.2012
(210) 66836
(220) 26.02.1992
(450) 10.05.1995
7 (511) 5
(510) Farmaceutické prípravky a substancie.
(540) CECLOR
(732) Eli Lilly and Company, spoločnosť zriadená podľa zákonov štátu Indiana, Indianapolis, Indiana, US;
(740) Tomeš Pavol, Ing., Bratislava, SK;

---

(111) 173610
(151) 08.02.1995
(156) 25.02.2002
(180) 25.02.2012
(210) 66782
(220) 25.02.1992
(450) 10.05.1995
7 (511) 32
(510) Pivo, ľahké pivá a ležiaky.
(540)

(732) Pivovar HOLBA, a. s., Pivovarská ul. 261, 788 33 Hanušovice, okres Šumperk, CZ;
(740) PATENTSERVIS BRATISLAVA, a. s., Bratislava, SK;

---

(111) 173619
(151) 09.02.1995
(156) 20.02.2002
(180) 20.02.2012
(210) 66637
(220) 20.02.1992
(450) 10.05.1995
7 (511) 9, 11
(510) Elektrické prístroje a nástroje, zariadenia na reguláciu tepla, termostaty, elektrické káble a všetky ostatné výrobky patriace do tejto triedy; vykurovacie, ventilačné a chladiarenské prístroje a zariadenia, vykurovacie inštalácie a káble a všetky ostatné výrobky patriace do tejto triedy.
(540)

(732) DE-VI Limited, 3, Chrysanthou Mylona Street, 3030 Limassol, CY;
(740) Fajnorová Mária, Ing., Bratislava, SK;

---

(111) 173656
(151) 09.02.1995
(156) 17.12.2001
(180) 17.12.2011
(210) 65445
(220) 17.12.1991
(450) 10.05.1995
7 (511) 7, 31, 35
(510) Poľnohospodárska technika, najmä sejacie stroje, rozhadzovače a iné aplikátory hnojív, kultivátory, pluhy, kombajny na vyorávanie zeleniny, zemiakov a cukrovej repy, lisy na seno a slamu, stroje na spracovanie krmív a mlieka; poľnohospodárske a záhradnícke výrobky, lesnícke produkty, najmä obilniny, zelenina, ovocie, krmivá; marketingové, konzultačné, komerčné a sprostredkovateľské služby v oblasti poľnohospodárskej techniky a výrobkov.
(540) UNICOM
(732) UNICOM Agro, a. s., Zachova 563/5, 602 00 Brno, CZ;
(740) Fajnorová Mária, Ing., Bratislava, SK;

---

(111) 173667
(151) 09.02.1995
(156) 27.02.2002
(180) 27.02.2012
(210) 66867
(220) 27.02.1992
(450) 10.05.1995
7 (511) 29
(510) Mlieko a mliečne výrobky, jedlé oleje a tuky.
(540)

(732) MD Foods A. m. b. a., DK-8260 Viby J., DK;
(740) Majlingová Marta, Ing., Bratislava, SK;

(111) 173669
(151) 09.02.1995
(156) 27.02.2002
(180) 27.02.2012
(210) 66866
(220) 27.02.1992
(450) 10.05.1995
7 (511) 29
(510) Mlieko a mliečne výrobky, jedlé oleje a tuky.
(540) MENUET
(732) MD Foods A. m. b. a., DK-8260 Viby J., DK;
(740) Majlingová Marta, Ing., Bratislava, SK;

---

(111) 173670
(151) 09.02.1995
(156) 27.02.2002
(180) 27.02.2012
(210) 66864
(220) 27.02.1992
(450) 10.05.1995
7 (511) 29
(510) Mlieko a mliečne výrobky, jedlé oleje a tuky.
(540) MEXI
(732) MD Foods A. m. b. a., DK-8260 Viby J., DK;
(740) Majlingová Marta, Ing., Bratislava, SK;

---

(111) 173671
(151) 09.02.1995
(156) 27.02.2002
(180) 27.02.2012
(210) 66863
(220) 27.02.1992
(450) 10.05.1995
7 (511) 29
(510) Mlieko a mliečne výrobky, jedlé oleje a tuky.
(540) GARLI
(732) MD Foods A. m. b. a., DK-8260 Viby J., DK;
(740) Majlingová Marta, Ing., Bratislava, SK;

---

(111) 173672
(151) 09.02.1995
(156) 27.02.2002
(180) 27.02.2012
(210) 66868
(220) 27.02.1992
(450) 10.05.1995
7 (511) 29
(510) Mlieko a mliečne výrobky, jedlé oleje a tuky.
(540) DOFINO
(732) MD Foods A. m. b. a., DK-8260 Viby J., DK;
(740) Majlingová Marta, Ing., Bratislava, SK;

---

(111) 173869
(151) 20.02.1995
(156) 13.02.2002
(180) 13.02.2012
(210) 66472
(220) 13.02.1992
(450) 10.05.1995
7 (511) 9, 10
(510) Ultrazvukové diagnostické prístroje, terapeutické a diagnostické prístroje a nástroje, radiačné meracie prístroje, testovacie a analytické prístroje.
(540)
ALOKA
(732) ALOKA Co., Ltd., Tokyo, JP;
(740) PATENTSERVIS BRATISLAVA, a. s., Bratislava, SK;

---

(111) 173882
(151) 20.02.1995
(156) 20.02.2002
(180) 20.02.2012
(210) 66619
(220) 20.02.1992
(450) 10.05.1995
7 (511) 5
(511) 5 - Náplasti.
(540) DERMATEST
(732) CHEMOPHARMA, a. s., Jateční 34, 400 51 Ústí nad Labem, CZ;
(740) Guniš Jaroslav, Mgr., Bratislava, SK;

---

(111) 173883
(151) 20.02.1995
(156) 20.02.2002
(180) 20.02.2012
(210) 66618
(220) 20.02.1992
(450) 10.05.1995
7 (511) 16
(510) Lepiace pásky.
(540) VELOTEX
(732) CHEMOPHARMA, a. s., Jateční 34, 400 51 Ústí nad Labem, CZ;
(740) Guniš Jaroslav, Mgr., Bratislava, SK;

---

(111) 173894
(151) 20.02.1995
(156) 14.02.2002
(180) 14.02.2012
(210) 66516
(220) 14.02.1992
(450) 10.05.1995
7 (511) 5, 16, 25
(510) Hygienické výrobky; plienky z papiera alebo buničiny; plienky; detské nohavičky, odevy pre deti a dojčatá.
(540) PAMPERS PHASES
(732) The Procter & Gamble Company, spoločnosť zriadená podľa zákonov štátu Ohio, One Procter & Gamble Plaza, Cincinnati, Ohio, US;
(740) Bušová Eva, JUDr., Bratislava, SK;

---

(111) 173974
(151) 06.03.1995
(156) 19.12.2001
(180) 19.12.2011
(210) 65506
(220) 19.12.1991
(450) 07.06.1995
7 (511) 29
(510) Jedlé rastlinné oleje a tuky.

(540) HELIA
(732) PALMA-TUMYS, a. s. Bratislava, Račianska 76, 836 04 Bratislava, SK;

---

(111) 173978
(151) 06.03.1995
(156) 24.01.2002
(180) 24.01.2012
(210) 66075
(220) 24.01.1992
(450) 07.06.1995
7 (511) 35, 36, 42
(511) 35 - Marketing; prieskum trhu a poskytovanie informácií; odborné poradenstvo v oblasti podnikania (organizovanie prevádzok, daňových záležitostí); sprostredkovanie obchodu s tovarom.
36 - Bankové obchody a finančné služby všetkých druhov, predovšetkým prijímanie cudzích peňazí do správy (vkladový obchod), vykonávanie tuzemského bezhotovostného platobného styku (giroobchod), ako aj hotovostného platobného styku; finančný lízing; lízing s hnuteľnosťami a nehnuteľnosťami; poskytovanie úverov (kreditný obchod); faktoringový obchod; nákup šekov a zmeniek (eskontný obchod); nákup a predaj, ako aj úschova a správa cenných papierov; vedenie účtov vo voľne zmeniteľných menách, otváranie účtov na vykonávanie platobného styku v bankách v SR v domácej a voľne zmeniteľnej cudzej mene; priehradkový nákup a predaj zahraničných platobných prostriedkov; preberanie ručenia, záruk, ako aj iných ručení pre tretích, pokiaľ sa prevzaté výkony vykonávajú v peniazoch; vydávanie záložných listov, komunálnych dlžobných úpisov a zdaňovanie ich výnosov; vydávanie iných pevne zúročiteľných cenných papierov na uloženie výnosu iných bankových obchodov; spravovanie fondov kapitálových vkladov; obchodovanie vo finančníctve získavaním práv na podieloch a ich ďalšom predávaní; zriaďovanie a spravovanie účastinných fondov; obchodovanie s mincami a medailami, ako aj s prútmi z drahých kovov; sprostredkovanie vkladového, kreditného, eskontného a zmenárenského obchodu, ako aj ďalších obchodov s finančnými a bankovými službami; zriaďovanie pobočiek, výplatných a príjmových, ako aj iných bankovým obchodom a finančným službám slúžiacich zariadení; predaj bezpečnostných schránok so spoluzatváraním nájomcom; stavebno-sporiteľné poradenstvo; obchod a sprostredkovanie stavebno-sporiteľných zmlúv.
42 - Odborné poradenstvo podnikateľským subjektom; odborné konzultácie.
(540)

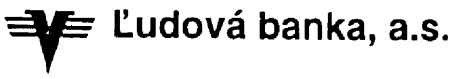

(732) ĽUDOVÁ BANKA, a. s., Vysoká 9, 810 00 Bratislava, SK;
(740) Bachratá Magdaléna, Mgr., Bratislava, SK;

---

(111) 173985
(151) 07.03.1995
(156) 05.03.2002
(180) 05.03.2012
(210) 67068
(220) 05.03.1992
(450) 07.06.1995
7 (511) 3, 29
(510) Jedlé tuky a oleje; mydlá, čistiace prostriedky.
(540) SLUNA
(732) KOSMOS, a. s., Pražská 162, 286 12 Čáslav, CZ;
(740) Kajabová Monika, JUDr., Bratislava, SK;

---

(111) 174001
(151) 07.03.1995
(156) 12.02.2002
(180) 12.02.2012
(210) 66442
(220) 12.02.1992
(450) 07.06.1995
7 (511) 1, 2
(510) Umelé hnojivá, kypridlá pôdy, regulátory rastu rastlín, spomaľovače ohňa, chemikálie na úpravu kanalizačných vôd, chemikálie na úpravu chladiacich kvapalín, chemikálie na testovanie vody, prípravky na odstraňovanie kotlového kameňa, galvanizačné prostriedky, chemikálie na zváranie, lepidlá, protisklzové prípravky na podlahy, tvrdivá a plnivá do betónu a muriva, zmesi na roztápanie ľadu, odstraňovače dechtu a asfaltu, pôdne spomaľovače, nemrznúce prípravky a chladiace zmesi, chemikálie na priemyselné a vedecké účely, predovšetkým mydlá a čistiace prostriedky na priemyselné účely, odmasťovače, rozpúšťadlá, uvoľňovacie činidlá, antikorózne prípravky, čistidlá hnacích remeňov, odpudzovače vlhkosti, čuchracie stroje a čističe stôk a drenáží, odpeňovadlá a protipenivé prípravky, saponáty, flokulačné činidlá, antistatické a protihmlové prípravky, chladiace zmesi do strojov, upravovače kovov, leskotvorné prísady a leptadlá, prísady do paliva a chemické prísady.
(540)

(732) NCH Corporation, spoločnosť zriadená podľa zákonov štátu Delaware, 2727 Chemsearch Blvd., Irving, Texas 75062, US;
(740) ROTT, RŮŽIČKA & GUTTMANN, v. o. s., Bratislava, SK;

---

(111) 174004
(151) 08.03.1995
(156) 03.03.2002
(180) 03.03.2012
(210) 67029
(220) 03.03.1992
(450) 07.06.1995
7 (511) 4

(510) Oleje a tuky (okrem jedlých olejov, mastí a éterických olejov), mazadlá, palivá vrátane motorového liehu.

(540) CARISMA

(732) Shell International Petroleum Company Limited, Shell Centre, London SE1 7NA, GB;

(740) Žovicová Viera, Mgr., Bratislava, SK;

---

(111) 174017

(151) 08.03.1995

(156) 19.02.2002

(180) 19.02.2012

(210) 66599

(220) 19.02.1992

(450) 07.06.1995

7 (511) 12

(510) Bicykle, ich súčasti a príslušenstvo.

(540) GENESIS

(732) Sports Experts Gesellschaft m. b. H., Höhenstraße 6, A-4600 Thalheim bei Wels, AT;

(740) Fajnorová Mária, Ing., Bratislava, SK;

---

(111) 174018

(151) 08.03.1995

(156) 19.02.2002

(180) 19.02.2012

(210) 66598

(220) 19.02.1992

(450) 07.06.1995

7 (511) 9, 11, 12

(510) Bicykle, ich súčasti a príslušenstvá; osvetľovacie zariadenie na bicykle; elektronické meracie prístroje na použitie na bicykloch, najmä prístroje na meranie jazdného času, jazdnej dráhy, rýchlosti, priemernej rýchlosti, celkovej dráhy, ako aj hodinové prístroje a prístroje na meranie frekvencie pulzov a podobných dát.

(540) VENTURA

(732) Messingschlager Rudolf, Hassbergstr. 45, Baunach, DE;

(740) Bušová Eva, JUDr., Bratislava, SK;

---

(111) 174020

(151) 08.03.1995

(156) 27.02.2002

(180) 27.02.2012

(210) 66878

(220) 27.02.1992

(450) 07.06.1995

7 (511) 32

(510) Limonády.

(540) SPRING UP

(732) Silver Spring Mineral Water Company Limited, Park Farm Ind. Est., Kent, GB;

(740) Bušová Eva, JUDr., Bratislava, SK;

---

(111) 174188

(151) 19.04.1995

(156) 03.12.2001

(180) 03.12.2011

(210) 65180

(220) 03.12.1991

(310) 1991-15840

(320) 03.06.1991

(330) KR

(450) 11.07.1995

7 (511) 12

(510) Osobné automobily, autobusy, nákladné vozidlá, mikrobusy, športové úžitkové vozidlá, výklopné automobily, motocykle, bicykle, pneumatiky.

(540)

S P O R T A G E

(732) KIA MOTORS CORPORATION, 231 Yangjae--dong, Seocho-gu, Seoul 137-983, KR;

(740) ROTT, RŮŽIČKA & GUTTMANN, v. o. s., Bratislava, SK;

---

(111) 174189

(151) 19.04.1995

(156) 03.12.2001

(180) 03.12.2011

(210) 65181

(220) 03.12.1991

(310) 1991-25380

(320) 30.08.1991

(330) KR

(450) 11.07.1995

7 (511) 12

(510) Osobné automobily, autobusy, nákladné vozidlá, mikrobusy, športové úžitkové vozidlá, výklopné automobily, motocykle, bicykle, pneumatiky.

(540)

S E P H I A

(732) KIA MOTORS CORPORATION, 231 Yangjae--dong, Seocho-gu, Seoul 137-983, KR;

(740) ROTT, RŮŽIČKA & GUTTMANN, v. o. s., Bratislava, SK;

---

(111) 174192A

(151) 19.04.1995

(156) 03.02.2002

(180) 03.02.2012

(210) 5003-98

(220) 03.02.1992

(450) 11.02.1999

7 (511) 30

(511) 30 - Kakao a cukrovinky.

(540)

FORTE

(732) Kraft Foods Schweiz Holding AG, Bellerivestrasse 203, CH - 8008 Zürich, CH;

(740) Fajnorová Mária, Ing., Bratislava, SK;

---

(111) 174211

(151) 24.04.1995

(156) 18.02.2002

(180) 18.02.2012

(210) 66564

(220) 18.02.1992

(450) 11.07.1995

7 (511) 42

(510) Konzultačné služby na skrášlenie a kozmetiku.
(540)

(732) Origins Natural Resources Inc., 767 Fifth Avenue, New York, N.Y. 10153, US;
(740) Bušová Eva, JUDr., Bratislava, SK;

---

(111) 174212
(151) 24.04.1995
(156) 18.02.2002
(180) 18.02.2012
(210) 66563
(220) 18.02.1992
(450) 11.07.1995
7 (511) 3
(510) Pracie a bieliace prípravky, čistiace prípravky, mydlá, leštiace prípravky, odmasťovacie prípravky, výrobky kozmetické, voňavkárske vrátane éterických olejov, vodičky na vlasy, zubné pasty, prášky.
(540)

(732) Origins Natural Resources Inc., 767 Fifth Avenue, New York, N.Y. 10153, US;
(740) Bušová Eva, JUDr., Bratislava, SK;

---

(111) 174368
(151) 02.05.1995
(156) 04.03.2002
(180) 04.03.2012
(210) 67057
(220) 04.03.1992
(450) 11.07.1995
7 (511) 5, 9
(510) Kontaktné šošovky a ich príslušenstvo, chrániče kontaktných šošoviek, vložky a premiestňovacie zariadenia na ne; čistiace, ochranné, sterilizačné, vyplachovacie a neutralizačné roztoky na kontaktné šošovky.
(540)

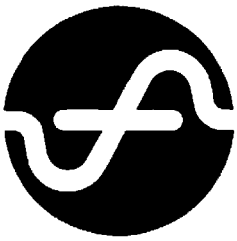

(732) Menicon Co., Ltd., Aoi 3-chome, Naka-ku, Nagoya-shi, Aichi-ken, JP;
(740) Bušová Eva, JUDr., Bratislava, SK;

---

(111) 174369
(151) 02.05.1995
(156) 25.02.2002
(180) 25.02.2012
(210) 66800
(220) 25.02.1992
(450) 11.07.1995
7 (511) 3
(510) Parfumy a kolínske vody, kozmetika a mydlové prípravky pre mužov a ženy, najmä pleťové vody a balzamy po holení, telové vody, púdre, šampóny, krémy, toaletné mydlá a želé, zásypy, dezodoranty a prostriedky proti poteniu, opaľovacie mlieka. Pracie a bieliace prípravky, čistiace prípravky, leštiace prípravky, odmasťovacie prípravky, vodičky na vlasy, zubné pasty a prášky.
(540) WINGS
(732) GIORGIO BEVERLY HILLS, INC., spoločnosť zriadená podľa zákonov štátu Delaware, One Procter & Gamble Plaza, Cincinnati, Ohio 45202, US;
(740) Bušová Eva, JUDr., Bratislava, SK;

---

(111) 174397
(151) 03.05.1995
(156) 07.02.2002
(180) 07.02.2012
(210) 66348
(220) 07.02.1992
(450) 11.07.1995
7 (511) 5
(510) Výrobky farmaceutické, zverolekárske a zdravotnícke, výrobky dietetické na lekárske účely, potraviny pre deti, náplasti, obväzový materiál, hmoty na plombovanie zubov a na zubné odtlačky, dezinfekčné prostriedky, prostriedky na ničenie buriny a na ničenie živočíšnych škodcov.
(540) CRIOSTAT
(732) PROBITAS PHARMA, S. A., C/ de la Marina, 16-18, Torre Mapfre - Planta 26, 08005 Barcelona, ES;
(740) PATENTSERVIS BRATISLAVA, a. s., Bratislava, SK;

---

(111) 174402
(151) 03.05.1995
(156) 04.02.2002
(180) 04.02.2012
(210) 66267
(220) 04.02.1992
(450) 11.07.1995
7 (511) 12
(510) Bicykle, ich súčasti a príslušenstvá, najmä rámy, brzdy, ozubené kolesá voľnobehu, zvonce, reťazové prevody, duše a plášte, pedále s ložiskami, vzduchové pumpičky, reťaze, volanty, náboje kolies, sedadlá.
(540) ANLEN

(732) Messingschlager Rudolf, Hassbergstr. 45, Baunach, DE;
(740) Bušová Eva, JUDr., Bratislava, SK;

---

(111) 174405
(151) 30.05.1995
(156) 30.01.2002
(180) 30.01.2012
(210) 66198
(220) 30.01.1992
(450) 11.07.1995
7 (511) 5
(511) 5 - Výrobky farmaceutické, zverolekárske a zdravotnícke; dietetické výrobky pre deti a chorých; náplasti, obväzový materiál; hmoty na plombovanie zubov a na odtlačky zubov; dezinfekčné prostriedky; prostriedky na ničenie rastlinných a živočíšnych škodcov, antiparazitné látky.
(540) N´ICE
(732) SmithKline Beecham Corporation, One Franklin Plaza, Philadelphia, Pennsylvania 19101, US;
(740) Fajnorová Mária, Ing., Bratislava, SK;

---

(111) 174407
(151) 03.05.1995
(156) 10.02.2002
(180) 10.02.2012
(210) 66395
(220) 10.02.1992
(450) 11.07.1995
7 (511) 5
(510) Farmaceutické prípravky.
(540) TITRADOSE
(732) American Home Products Corporation, Five Giralda Farms, Madison, New Jersey 07940-0874, US;
(740) Fajnorová Mária, Ing., Bratislava, SK;

---

(111) 174524
(151) 16.05.1995
(156) 31.12.2001
(180) 31.12.2011
(210) 65666
(220) 31.12.1991
(450) 09.08.1995
7 (511) 12
(510) Tlmiče nárazov na vozidlá, žeriavy, motorové člny, helikoptéry, elektrické lokomotívy, osobné vozidlá, nákladné vozidlá, bicykle a pneumatiky.
(540) MONROE
(732) TENNECO AUTOMOTIVE OPERATING COMPANY INC., 500 North Field Drive, IL 80045 Lake Forest, US;
(740) ROTT, RŮŽIČKA & GUTTMANN, v. o. s., Bratislava, SK;

---

(111) 174530
(151) 16.05.1995
(156) 10.12.2001
(180) 10.12.2011
(210) 65310
(220) 10.12.1991
(310) 74/174540
(320) 10.06.1991
(330) US
(450) 09.08.1995
7 (511) 5, 9, 10, 40
(510) Zubné materiály, hlavne kovovo-porcelánové náhrady vrátane koruniek, môstikov, povlakov, odliatkov (inleje) a odtlačkov zubov, materiály vrátane kovu na použitie ako základ zubnej náhrady, prispôsobivé vaky na ochranu šablón a odtlačkov počas tvorby zubných náhrad, prístroje na použitie v zubnej technike, hlavne izostatický lis na použitie pri tvorbe kovo-porcelánových zubných náhrad, tekutina, resp. kvapalina na použitie v lise, prispôsobivé vaky na ochranu šablón a odtlačkov zubov, kov a rôzne náradie vrátane leštičiek a klieští na použitie pri výrobe kovovo-porcelánových zubných náhrad a koruniek, môstikov, povlakov a šablón, výroba bežných kovovo-porcelánových zubných náhrad, zubárske služby.
(540) SUNRISE
(732) ASAMI TANAKA DENTAL ENTERPRISES, INC., 5135 Golf Road, Skokie, Illinois 60077, US;
(740) PATENTSERVIS BRATISLAVA, a. s., Bratislava, SK;

---

(111) 174539
(151) 16.05.1995
(156) 16.01.2002
(180) 16.01.2012
(210) 65941
(220) 16.01.1992
(450) 09.08.1995
7 (511) 3
(510) Pracie a bieliace prípravky, čistiace prípravky, mydlá, leštiace prípravky, odmasťovacie prípravky, výrobky kozmetické, voňavkárske vrátane éterických olejov, vodičky na vlasy, zubné pasty a prášky, prípravky na umývanie a oplachovanie riadu.
(540) KRONSTAR
(732) Erdal Gesellschaft mbH, Neualmerstrasse 11-13, A-5400 Hallein, AT;
(740) ROTT, RŮŽIČKA & GUTTMANN, v. o. s., Bratislava, SK;

---

(111) 174590
(151) 22.05.1995
(156) 17.02.2002
(180) 17.02.2012
(210) 66533
(220) 17.02.1992
(450) 09.08.1995
7 (511) 3, 5, 31
(510) Liečivá a substancie určené na liečenie vtákov a rýb, prísady do krmiva bez liečivých účinkov; dezinfekčné prostriedky, fungicídy a pesticídy pre domáce zvieratá a hovädzí dobytok vo forme púdrov, sprejov a obojkov; liečivé šampóny a čistiace prostriedky pre zvieratá; živé zvieratá; krmivo pre zvieratá, vtáky a ryby, slad, sépiové kosti (pre vtáky chované v klietkach), kosti pre psov; zvieracie stelivo; čerstvé ovocie a zelenina,

zemiaky a prípravky z týchto výrobkov používané ako prísady do krmív.

(540)

(591) farebná
(732) MARS INC., spoločnosť zriadená podľa zákonov štátu Delaware, 6885 Elm Street, McLean, Virginia 22101-3883, US;
(740) Fajnorová Mária, Ing., Bratislava, SK;

---

(111) 174591
(151) 22.05.1995
(156) 17.02.2002
(180) 17.02.2012
(210) 66534
(220) 17.02.1992
(450) 09.08.1995
7 (511) 3, 5, 31
(510) Liečivá a substancie určené na liečenie vtákov a rýb, prísady do krmiva bez liečivých účinkov; dezinfekčné prostriedky, fungicídy a pesticídy pre domáce zvieratá a hovädzí dobytok, vo forme púdrov, sprejov a obojkov; liečivé šampóny a čistiace prostriedky pre zvieratá; živé zvieratá; krmivo pre zvieratá, vtáky a ryby, slad, sépiové kosti (pre vtáky chované v klietkach), kosti pre psov; zvieracie stelivo; čerstvé ovocie a zelenina, zemiaky a prípravky z týchto výrobkov používané ako prísady do krmív.

(540)

(732) MARS INC., spoločnosť zriadená podľa zákonov štátu Delaware, 6885 Elm Street, McLean, Virginia 22101-3883, US;
(740) Fajnorová Mária, Ing., Bratislava, SK;

---

(111) 174625
(151) 24.05.1995
(156) 17.02.2002
(180) 17.02.2012
(210) 66532
(220) 17.02.1992
(450) 09.08.1995
7 (511) 30
(510) Káva, čaj, kakao, cukor, ryža a výrobky z ryže, kávové náhradky, obilné výrobky a obilné prípravky, chlieb, sušienky, koláče, cukrárske výrobky, cukrovinky, tyčinky z cukroviniek, müsli tyčinky, čokoláda a čokoládové výrobky, nápoje z čokolády, cukrovinky bez liečivých účinkov, mrazené výrobky určené na ľudskú spotrebu, zmrzlina a mrazené cukrovinky, ochutené nápoje, zákusky, jedlá a prípravky na výrobu jedál a omáčok, pokiaľ sú zahrnuté do tejto triedy.

(540) FUN SIZE
(732) MARS INCORPORATED, McLean, Virginia, US;
(740) Majlingová Marta, Ing., Bratislava, SK;

---

(111) 174714
(151) 05.06.1995
(156) 27.01.2002
(180) 27.01.2012
(210) 66116
(220) 27.01.1992
(450) 14.09.1995
7 (511) 5
(510) Lieky na ľudskú potrebu, na úpravu porúch trávenia a žalúdočnej kyseliny.

(540) TUMS
(732) Beecham Group p. l. c., Four New Horizons Court, Harlequin Avenue, Brentford, Middlesex TW8 9EP, GB;
(740) Fajnorová Mária, Ing., Bratislava, SK;

---

(111) 174791
(151) 07.06.1995
(156) 23.12.2001
(180) 23.12.2011
(210) 65577
(220) 23.12.1991
(450) 14.09.1995
7 (511) 6, 7, 9, 11, 35
(510) Výrobky z obyčajných kovov: zámky, kovania, skrine a schránky, zvony a gongy, hadice, uzávery, štítky, závesy; elektrické stroje a prístroje, zariadenia pre domácnosť: vŕtačky, píly, brúsky, vysávače, leštiče, lisy, mixéry; kohútiky, ventily vrátane redukčných; poradenská a konzultačná činnosť v oblasti predaja uvedeného tovaru.

(540)

(732) BOS, a. s., Dunajská 38, 810 00 Bratislava, SK;

---

(111) 174893
(151) 13.06.1995
(156) 12.12.2001
(180) 12.12.2011
(210) 65380
(220) 12.12.1991
(450) 14.09.1995
7 (511) 5
(510) Očné prípravky na liečenie zeleného zákalu.

(540) VISTAGAN
(732) ALLERGAN INC., 2525 Dupont Drive, Irvine, California 92715, US;

---

(111) 174895
(151) 13.06.1995
(156) 12.12.2001
(180) 12.12.2011
(210) 65381
(220) 12.12.1991
(450) 14.09.1995
7 (511) 5
(510) Protizápalové očné prípravky.
(540) OCUFLUR
(732) ALLERGAN INC., 2525 Dupont Drive, Irvine, California 92715, US;

---

(111) 174896
(151) 13.06.1995
(156) 12.12.2001
(180) 12.12.2011
(210) 65383
(220) 12.12.1991
(450) 14.09.1995
7 (511) 5
(510) Očné prípravky.
(540) EFFLUMYCIN
(732) ALLERGAN INC., 2525 Dupont Drive, Irvine, California 92715, US;

---

(111) 174897
(151) 13.06.1995
(156) 12.12.2001
(180) 12.12.2011
(210) 65384
(220) 12.12.1991
(450) 14.09.1995
7 (511) 5
(510) Protizápalové očné prípravky.
(540) EFFLUMIDEX
(732) ALLERGAN INC., 2525 Dupont Drive, Irvine, California 92715, US;

---

(111) 174898
(151) 13.06.1995
(156) 12.12.2001
(180) 12.12.2011
(210) 65385
(220) 12.12.1991
(450) 14.09.1995
7 (511) 5
(510) Očné prípravky na liečenie zeleného zákalu.
(540) d´EPIFRIN
(732) ALLERGAN INC., 2525 Dupont Drive, Irvine, California 92715, US;

---

(111) 174988
(151) 20.06.1995
(156) 13.03.2002
(180) 13.03.2012
(210) 67256
(220) 13.03.1992
(450) 14.09.1995
7 (511) 9, 41, 42
(510) Počítače, mikropočítače, grafické a textové terminály počítačov vrátane pracovných a multimediálnych staníc; ich príslušenstvo; výpočtová, meracia, automatizačná, regulačná a kancelárska technika; programy vrátane operačných systémov, interaktívnych a grafických programov, programových projektov a multimediálnych aplikácií; služby programovacie, konzultačné, školiace a poradenské k uvedenému; školiace služby k uvedeným programom.
(540) SCO UNIX
(732) Kokešová Ludmila, Ing., Písnická 753, 140 00 Praha 4, CZ;
(740) Čechvalová Dagmar, Bratislava, SK;

---

(111) 175014
(151) 23.06.1995
(156) 06.02.2002
(180) 06.02.2012
(210) 66331
(220) 06.02.1992
(450) 14.09.1995
7 (511) 5
(510) Výrobky farmaceutické, zdravotnícke a zverolekárske; výrobky dietetické pre deti a chorých; náplasti, obväzový materiál, hmoty určené na plombovanie zubov a na zubné odtlačky; dezinfekčné prostriedky; prostriedky na ničenie buriny a na ničenie živočíšnych škodcov; antiparazitné látky.
(540) SUCRETS
(732) Beecham Group p. l. c., Four New Horizons Court, Harlequin Avenue, Brentford, Middlesex TW8 9EP, GB;
(740) Fajnorová Mária, Ing., Bratislava, SK;

---

(111) 175050
(151) 22.06.1995
(156) 13.02.2002
(180) 13.02.2012
(210) 66477
(220) 13.02.1992
(450) 14.09.1995
7 (511) 30
(510) Cukrovinky a zmrzlina.
(540) NĚHA
(732) UNILEVER N. V., Weena 455, 3013 AL Rotterdam, NL;
(740) Fajnorová Mária, Ing., Bratislava, SK;

---

(111) 175051
(151) 22.06.1995
(156) 13.02.2002
(180) 13.02.2012
(210) 66478
(220) 13.02.1992
(450) 14.09.1995
7 (511) 30
(510) Cukrovinky a zmrzlina.
(540) MÉĎA
(732) UNILEVER N. V., Weena 455, 3013 AL Rotterdam, NL;
(740) Fajnorová Mária, Ing., Bratislava, SK;

---

(111) 175057
(151) 22.06.1995
(156) 13.02.2002
(180) 13.02.2012
(210) 66484
(220) 13.02.1992
(450) 14.09.1995
7 (511) 30
(510) Cukrovinky a zmrzlina.
(540) ČIČI
(732) UNILEVER N. V., Weena 455, 3013 AL Rotterdam, NL;
(740) Fajnorová Mária, Ing., Bratislava, SK;

---

(111) 175058
(151) 22.06.1995
(156) 13.02.2002
(180) 13.02.2012
(210) 66485
(220) 13.02.1992
(450) 14.09.1995
7 (511) 30
(510) Cukrovinky a zmrzlina.
(540) ČOKY
(732) UNILEVER N. V., Weena 455, 3013 AL Rotterdam, NL;
(740) Fajnorová Mária, Ing., Bratislava, SK;

---

(111) 175059
(151) 22.06.1995
(156) 13.02.2002
(180) 13.02.2012
(210) 66486
(220) 13.02.1992
(450) 14.09.1995
7 (511) 30
(510) Cukrovinky a zmrzlina.
(540) ČERTÍK
(732) UNILEVER N. V., Weena 455, 3013 AL Rotterdam, NL;
(740) Fajnorová Mária, Ing., Bratislava, SK;

---

(111) 175065
(151) 22.06.1995
(156) 13.02.2002
(180) 13.02.2012
(210) 66493
(220) 13.02.1992
(450) 14.09.1995
7 (511) 30
(510) Cukrovinky a zmrzlina.
(540) PEPEK
(732) UNILEVER N. V., Weena 455, 3013 AL Rotterdam, NL;
(740) Fajnorová Mária, Ing., Bratislava, SK;

---

(111) 175114
(151) 28.06.1995
(156) 04.02.2002
(180) 04.02.2012
(210) 66250
(220) 04.02.1992
(450) 14.09.1995
7 (511) 3
(510) Kozmetika „henna"; pleťové masky s prímesou prášku „henna"; mydlá na vlasy s prímesou extraktu z prášku „henna"; „henna" prírodné farby na vlasy.
(540)

(591) farebná
(732) Kytlica Pavel, Ing., Jiráskova 2, 741 01 Nový Jičín, CZ;
(740) Beleščák Ladislav, Ing., Piešťany, SK;

---

(111) 175210
(151) 14.07.1995
(156) 31.01.2002
(180) 31.01.2012
(210) 66216
(220) 31.01.1992
(310) M/BPS-17-DEPo/S
(320) 02.08.1991
(330) DE
(450) 11.10.1995
7 (511) 25, 37, 39
(510) Časti odevov a obuv, prostriedky izbovej hygieny, ako aj ich prenájom a údržba, prenájom, umývanie a čistenie, opravy a údržba, dezinfekcia, sterilizácia, dovoz a odvoz častí odevov, bielizne, uterákov, záclon, závesov, kobercov alebo textilného tovaru tohto druhu pre nemocnice, domovy, úrady, podniky.
(540)

(591) modrá, zelená
(732) Profitex GmbH, Christian-Messner-Str. 50, 7218 Trossingen, DE;
(740) PATENTSERVIS BRATISLAVA, a. s., Bratislava, SK;

---

(111) 175434
(151) 17.08.1995
(156) 25.03.2002
(180) 25.03.2012
(210) 67471
(220) 25.03.1992
(450) 08.11.1995
7 (511) 25,40
(510) Dámska elastická bielizeň, plavky, zhotovovanie modelových výrobkov v malých výrobných sériách v uvedenom sortimente, zákazková výroba dámskeho elastického oblečenia a bielizne.

(540)

(732) TIMO s. r. o., Drahobejlova 27, 190 00 Praha 9, CZ;
(740) Dudová Tatiana, Trenčín, SK;

---

(111) 175452
(151) 17.08.1995
(156) 21.02.2002
(180) 21.02.2012
(210) 66702
(220) 21.02.1992
(450) 08.11.1995
7 (511) 6, 19, 37, 39, 42
(510) Hydrotechnické stavby (betónové priehrady, zemné balvanité hrádze, úprava vodných tokov a hatí), zdravotnoinžinierske stavby (stavby vodárenské a kanalizačné), jadrovoenergetické stavby, dopravnoinžinierske stavby a špeciálne inžinierske stavby (tunely, štôlne, špeciálne budovanie základov, injektáže, znižovanie hladiny spodnej vody a pod.), stavebné hmoty, konštrukcie a dielce; projektové práce v rozsahu zvláštneho oprávnenia, výpočtové práce na riadenie a správu, opravy a údržba strojov, strojových zariadení a dopravných prostriedkov, doprava nákladnými a špeciálnymi vozidlami, montáž špeciálnych automatických hasiacich zariadení (sprinkerov), vykonávanie stavieb a s tým spojené inžinierske činnosti, projekcia, montáž, kontrola, revízie, opravy, údržba vodných stabilizačných, sprinkerových hasiacich zariadení.
(540)

VODNÍ STAVBY PRAHA

(732) Vodní stavby a. s. - v likvidaci, Dobronická 1256, 148 28 Praha 4, CZ;
(740) ROTT, RŮŽIČKA & GUTTMANN, v. o. s., Bratislava, SK;

---

(111) 175625
(151) 04.09.1995
(156) 24.02.2002
(180) 24.02.2012
(210) 66772
(220) 24.02.1992
(450) 08.11.1995
7 (511) 30
(510) Cukrárske výrobky, hlavne bonbóny a cukrovinky.
(540) BRACH´S
(732) BRACH VAN HOUTEN HOLDING INC.,, 401 North Cicero Avenue, 606 44 Chicago, Illinois, US;
(740) Čechvalová Dagmar, Bratislava, SK;

---

(111) 175631
(151) 06.09.1995
(156) 07.02.2002
(180) 07.02.2012
(210) 66349
(220) 07.02.1992
(450) 08.11.1995
7 (511) 5
(510) Výrobky farmaceutické, zverolekárske a zdravotnícke, výrobky dietetické na lekárske účely, potraviny pre deti, náplasti, obväzový materiál; hmoty na plombovanie zubov a na zubné odtlačky, dezinfekčné prostriedky, prostriedky na ničenie buriny a na hubenie živočíšnych škodcov.
(540) HEMOFACTOR
(732) PROBITAS PHARMA, S. A., C/ de la Marina, 16-18, Torre Mapfre - Planta 26, 08005 Barcelona, ES;
(740) PATENTSERVIS BRATISLAVA, a. s., Bratislava, SK;

---

(111) 175708
(151) 18.09.1995
(156) 21.02.2002
(180) 21.02.2012
(210) 66710
(220) 21.02.1992
(450) 06.12.1995
7 (511) 29, 32
(510) Sušené ovocie, sušené slivky. Ovocné džúsy; džúsy zo sušených sliviek; ovocné nápoje.
(540)

SUNSWEET

(732) Sunsweet Growers Inc., 901 North Walton Avenue, Yuba City, US;
(740) Fajnorová Mária, Ing., Bratislava, SK;

---

(111) 175710
(151) 18.09.1995
(156) 28.02.2002
(180) 28.02.2012
(210) 66915
(220) 28.02.1992
(450) 06.12.1995
7 (511) 7
(510) Lodné stroje a motory vrátane ich častí.
(540) MARINER
(732) Brunswick Corporation, One North Field Court, Lake Forest, Illinois 60045-4811, US;
(740) Tomeš Pavol, Ing., Bratislava, SK;

---

(111) 175711
(151) 18.09.1995
(156) 28.02.2002
(180) 28.02.2012
(210) 66912
(220) 28.02.1992
(450) 06.12.1995
7 (511) 7

(510) Pohony plavidiel vrátane ich častí.

(540) MERCRUISER

(732) Brunswick Corporation, One North Field Court, Lake Forest, Illinois 60045-4811, US;

(740) Tomeš Pavol, Ing., Bratislava, SK;

---

(111) 175712

(151) 18.09.1995

(156) 28.02.2002

(180) 28.02.2012

(210) 66919

(220) 28.02.1992

(450) 06.12.1995

7 (511) 7

(510) Lodné motory vrátane ich častí.

(540) MERCURY

(732) Brunswick Corporation, One North Field Court, Lake Forest, Illinois 60045-4811, US;

(740) Tomeš Pavol, Ing., Bratislava, SK;

---

(111) 175729

(151) 19.09.1995

(156) 12.02.2002

(180) 12.02.2012

(210) 66446

(220) 12.02.1992

(450) 06.12.1995

7 (511) 31

(510) Živé zvieratá; krmivá pre zvieratá, vtáky a ryby, slad, sépiové kosti (pre vtáky chované v klietkach), kosti pre psov; stelivo pre zvieratá; čerstvé ovocie a zelenina, zemiaky a prípravky z týchto produktov ako prísady do krmív.

(540) WHISKAS COCKTAIL

(732) MARS INC., spoločnosť zriadená podľa zákonov štátu Delaware, 6885 Elm Street, McLean, Virginia 22101-3883, US;

(740) Fajnorová Mária, Ing., Bratislava, SK;

---

(111) 175730

(151) 19.09.1995

(156) 12.02.2002

(180) 12.02.2012

(210) 66444

(220) 12.02.1992

(450) 06.12.1995

7 (511) 31

(510) Živé zvieratá; krmivá pre zvieratá, vtáky a ryby, slad, sépiové kosti (pre vtáky chované v klietkach), kosti pre psov; stelivo pre zvieratá; čerstvé ovocie a zelenina, zemiaky a prípravky z týchto produktov ako prísady do krmív.

(540) FORMULA

(732) MARS INC., spoločnosť zriadená podľa zákonov štátu Delaware, 6885 Elm Street, McLean, Virginia 22101-3883, US;

(740) Fajnorová Mária, Ing., Bratislava, SK;

---

(111) 175765

(151) 20.09.1995

(156) 14.02.2002

(180) 14.02.2012

(210) 66502

(220) 14.02.1992

(450) 06.12.1995

7 (511) 35, 36, 42

(510) Pomoc pri riadení obchodných podnikov vykonávaním marketingu a distribúcia vzoriek; príprava poistných zmlúv na základe technicko-ekonomických analýz podľa zmlúv uzatvorených s poisťovňami a klientmi; vykonávanie výskumu rizík a posudzovanie ich kvality a kvantity, návrhy na ich minimalizáciu a preklenutie.

(540)

(591) farebná

(732) Institut technickoekonomických analýz a diagnostiky, a. s., Masarykovo nám. 1484, 530 02 Pardubice, CZ;

(740) Kastler Anton, Bratislava, SK;

---

(111) 175820

(151) 29.09.1995

(156) 24.02.2002

(180) 24.02.2012

(210) 66748

(220) 24.02.1992

(450) 06.12.1995

7 (511) 7, 9, 10, 11, 17, 21

(510) Zapaľovacie a žeraviace sviečky a ich časti, skúšobné zariadenia na zapaľovacie sviečky, zapaľovacie zariadenia a systémy na dopravné prostriedky a ďalšie technické zariadenia (kotly a pod.), snímače na meranie fyzikálnych hodnôt (otáčky, výška hladiny kvapalín atď.) a ich časti, keramické teplonosiče, laboratórne nádoby a predmety na laboratórnu analýzu, elektrotechnické výrobky keramické (svorkovnice, priechodky, koncovky, izolátory a iné), keramické trubice a kapiláry, keramické zváracie dýzy a hubice, keramické vodiče textilných a iných vlákien, prístroje na diagnostiku, meranie a nastavovanie benzínových a dieselových motorov, prevažne dopravných prostriedkov.

(540)

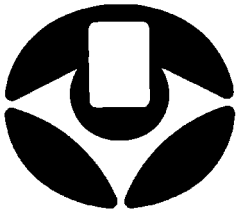

(732) BRISK Tábor, a. s., Vožická 2068, 390 11 Tábor, CZ;

(740) ROTT, RŮŽIČKA & GUTTMANN, v. o. s., Bratislava, SK;

---

(111) 175821
(151) 29.09.1995
(156) 24.02.2002
(180) 24.02.2012
(210) 66753
(220) 24.02.1992
(450) 06.12.1995
7 (511) 29
(510) Mrazené smotanové krémy.
(540) BERTÍK
(732) NANUK ZDOUNKY, a. s., Lopatecká 13, 140 00 Praha 4, CZ;
(740) Brichtová Tatiana, JUDr., Bratislava, SK;

---

(111) 175822
(151) 29.09.1995
(156) 24.02.2002
(180) 24.02.2012
(210) 66754
(220) 24.02.1992
(450) 06.12.1995
7 (511) 29
(510) Mrazené smotanové krémy.
(540) PIEROT
(732) NANUK ZDOUNKY, a. s., Lopatecká 13, 140 00 Praha 4, CZ;
(740) Brichtová Tatiana, JUDr., Bratislava, SK;

---

(111) 175823
(151) 29.09.1995
(156) 24.02.2002
(180) 24.02.2012
(210) 66755
(220) 24.02.1992
(450) 06.12.1995
7 (511) 29
(510) Mrazené smotanové krémy.
(540) ROZETA
(732) NANUK ZDOUNKY, a. s., Lopatecká 13, 140 00 Praha 4, CZ;
(740) Brichtová Tatiana, JUDr., Bratislava, SK;

---

(111) 175824
(151) 29.09.1995
(156) 24.02.2002
(180) 24.02.2012
(210) 66756
(220) 24.02.1992
(450) 06.12.1995
7 (511) 29
(510) Mrazené smotanové krémy.
(540) CALIPSO
(732) NANUK ZDOUNKY, a. s., Lopatecká 13, 140 00 Praha 4, CZ;
(740) Brichtová Tatiana, JUDr., Bratislava, SK;

---

(111) 175825
(151) 29.09.1995
(156) 24.02.2002
(180) 24.02.2012
(210) 66757
(220) 24.02.1992
(450) 06.12.1995
7 (511) 29
(510) Mrazené smotanové krémy.
(540) MÍŠA
(732) NANUK ZDOUNKY, a. s., Lopatecká 13, 140 00 Praha 4, CZ;
(740) Brichtová Tatiana, JUDr., Bratislava, SK;

---

(111) 175991
(151) 23.10.1995
(156) 28.02.2002
(180) 28.02.2012
(210) 66909
(220) 28.02.1992
(450) 10.01.1996
7 (511) 2
(511) 2 - Lazúrovacie laky.
(540) LUXONOL
(732) STACOL, a. s., Americká 35, 120 00 Praha 2, CZ;
(740) Beleščák Ladislav, Ing., Piešťany, SK;

---

(111) 176051
(151) 26.10.1995
(156) 17.02.2002
(180) 17.02.2012
(210) 66528
(220) 17.02.1992
(450) 10.01.1996
7 (511) 37
(510) Výstavba objektov slúžiacich cestovnému ruchu.
(540)

(732) INTERTOUR A. S. Bratislava, Rybné nám. 1, 813 38 Bratislava, SK;
(740) Holoubková Mária, Ing., Bratislava, SK;

---

(111) 176103
(151) 27.10.1995
(156) 18.12.2001
(180) 18.12.2011
(210) 65469
(220) 18.12.1991
(450) 10.01.1996
7 (511) 1, 2, 3, 4, 5, 6, 7, 8, 9, 10, 11, 12, 13, 14, 15, 16, 17, 18, 19, 20, 21, 22, 23, 24, 25, 26, 27, 28, 29, 30, 31, 32, 33, 34, 35
(510) Chemické výrobky pre priemysel, vedu, fotografiu, poľnohospodárstvo, záhradníctvo a lesníctvo, pôdne hnojivá, lepidlá; farby, fermeže, laky, ochranné prostriedky, farbivá, moridlá, prírodné živice v surovom stave, kovy lístkové a práškové; prípravky bieliace, pracie, na čistenie, leštenie, odmasťovanie a brúsenie, mydlo, parfumériové výrobky; osvetľovacie prostriedky, sviece, sviečky, knôty; výrobky zdravotnícke, hygienické, dietetické, potraviny pre deti, náplasti, obväzový materiál, dezinfekčné prostriedky, prostriedky na ničenie buriny a na hubenie živočíš-

nych škodcov; stavebný materiál z valcovaného a liateho kovu, reťaze, kovové káble a neelektrické drôty, zámočnícke výrobky, kovové rúry, nedobytné pokladnice a schránky, oceľové guľky, klince, skrutky a ďalšie výrobky z kovov; stroje, motory, vŕtačky; ručné náradie a nástroje, malé ručné prístroje, nožiarske výrobky, príbory, kuchynské náradie, sečné zbrane a britvy; prístroje a nástroje vedecké, navigačné, geodetické, elektrické, fotografické, kinematografické, optické, na váženie, meranie, kontrolné, záchranné a na vyučovanie, automatické prístroje uvádzané do činnosti vhodením mince alebo známky, stroje na záznam, prenos a reprodukciu zvuku a obrazu, registračné pokladnice a počítacie stroje, hasiace prístroje, nosiče obrazového a zvukového záznamu; prístroje a nástroje lekárske a zverolekárske (len predaj); zariadenia osvetľovacie, vykurovacie, na výrobu pary, na varenie, chladenie, sušenie, vetranie, na rozvod pary a zariadenia zdravotnícke; dopravné prostriedky pozemné a vodné; ohňostroje; drahé kovy a ich zliatiny, dublované kovy a výrobky z nich, šperky, hodinárske výrobky a chronometrické zariadenia; hudobné nástroje; papier a výrobky
z papiera, tlačivá, časopisy, periodiká, knihy, fotografie, papiernický tovar, lepidlá, potreby pre umelcov, štetce, písacie stroje a kancelárske potreby, učebné a školské potreby a pomôcky, hracie karty, tlačiarenské štočky, obalové materiály z plastických hmôt; kaučuk, guma, výrobky z týchto hmôt, tesniace a upchávkové hmoty, príchytky, hadice; stavebný a obkladový materiál, kozuby; nábytok, zrkadlá, rámy, výrobky z dreva, korku, trstiny, tŕstia, vŕbového prútia, kostí, slonoviny, korytnačiny, jantáru, perlete, morskej peny, buničiny, náhradiek týchto hmôt a z plastických hmôt; drobné a prenosné náradie do domácnosti a do kuchyne, hrebene a umývacie špongie, kefy a kefársky materiál, pomôcky a látky na čistenie, drôtenky, sklo surové alebo polospracované, sklenený, porcelánový a kameninový tovar, keramické miniatúry; povrazy, šnúry, motúzy, siete, stany, plachty, vrecia; nite; tkaniny, prikrývky posteľné a stolové, textilné výrobky; odevy, obuv, klobučnícky tovar; čipky, výšivky, stuhy a šnúrky, gombíky, háčiky, očká, špendlíky, ihly, umelé kvety; koberce, rohože, rohožky a iné podlahové krytiny, tapety; hry, hračky, telocvičné a športové potreby, vianočné ozdoby; mäso, ryby, hydina, zverina, mäsové výťažky, konzervované, sušené a varené ovocie a zelenina, vajcia, mliečne výrobky, jedlé oleje a tuky, potraviny v konzervách; káva, čaj, kakao, cukor, ryža, kávové náhradky, múka a obilné prípravky, chlieb, sušienky, koláče, jemné pečivo, cukrovinky, zmrzlina, med, kvasnice, prášky do pečiva, soľ, horčica, korenie, ocot, chuťové omáčky, ľad, mrazené výrobky, výrobky poľnohospodárske, záhradnícke a lesnícke, semená, živé zvieratá, čerstvé ovocie a zelenina, živé rastliny, prírodné kvetiny, slad; pivo, minerálne a šumivé vody, nealkoholické nápoje, sirupy, prípravky na prípravu nápojov; tabak, fajčiarske potreby, zápalky; poskytovanie pomoci pri prevádzkovaní obchodu.

(540) **Brouk a Babka**

(732) Košut Jaroslav, RNDr., Kosmická 747, 149 00 Praha 4 - Háje, CZ;
(740) Bačík Kvetoslav, Ing., Nová Dubnica, SK;

---

(111) 176159
(151) 16.11.1995
(156) 25.02.2002
(180) 25.02.2012
(210) 66797
(220) 25.02.1992
(450) 07.02.1996
7 (511) 29, 30, 32
(510) Mäso, ryby, mäsové výťažky, mäsové a číre polievky, omáčky, živočíšne a rastlinné oleje a tuky, margarín, maslo, syry a iné mliečne výrobky; džem; čokoláda; zeleninové a ovocné konzervy; čaj, káva, kávové náhradky, cukrárske výrobky, mrazené a hlbokomrazené potraviny; ovocné šťavy, sirupy a prípravky na prípravu nápojov, stolové vody a iné nealkoholické nápoje.
(540)

(732) Star Stabilimento Alimentare S.p.A., Via Matteotti 142, Agrate Brianza, IT;
(740) PATENTSERVIS BRATISLAVA, a. s., Bratislava, SK;

---

(111) 176164
(151) 17.11.1995
(156) 05.02.2002
(180) 05.02.2012
(210) 66281
(220) 05.02.1992
(450) 07.02.1996
7 (511) 9, 42
(510) Služby v oblasti informačných a riadiacich systémov a systémovej integrácie, výpočtová technika.
(540)

(732) APP SYSTEMS, spol. s r. o., Na Strži 63, 140 62 Praha 4, CZ;
(740) Gruber Dalibor, Ing., Košice, SK;

---

(111) 176165
(151) 17.11.1995
(156) 25.02.2002
(180) 25.02.2012
(210) 66807
(220) 25.02.1992
(450) 07.02.1996
7 (511) 9, 28
(510) Prístroje a nástroje na vedecké a laboratórne účely; prístroje a nástroje navigačné, t. j. prístroje a nástroje určené na prenášanie rozkazov, na meranie, prístroje všeobecne používané na riadenie lodí a lietadiel; prístroje a nástroje geodetické,

prístroje a nástroje elektrické, nezačlenené do iných tried; prístroje a nástroje na bezdrôtovú telegrafiu, prístroje fotografické, kinematografické, optické vrátane premietačov obrazov a zväčšovacích prístrojov; prístroje a nástroje na váženie a meranie, prístroje a nástroje signalizačné vrátane signalizačných píšťaliek; prístroje a nástroje určené na kontrolné účely; prístroje a nástroje na účely záchranné a učebné; automaty uvádzané do činnosti vhodením mince alebo známky, prístroje na záznam a reprodukciu hovoreného slova; zapisovacie pokladnice a počítacie stroje vrátane kancelárskych a dierovacích strojov; hasiace prístroje; špeciálne puzdrá na prístroje a nástroje, ktoré sú zaradené do tejto triedy; elektrotermické nástroje a prístroje, ako ručné a elektrické zváračky, elektrické žehličky a pod.; elektrické prístroje a zariadenia, ako vykurované vankúše, elektricky vykurované odevy a súčasti odevov, elektrické ohrievače na nohy, elektrické zapaľovače atď.; elektromechanické zariadenia na domáce účely určené na čistenie, ako elektrické vysávače prachu, leštiče parkiet a pod.; elektronické hry a hračky, elektronické audiozariadenia a interkomy; hry, hračky, telocvičné a športové náradie; športové potreby, pokiaľ nie sú zaradené do iných tried; náradie na zimné športy, náradie na športové hry, tovar plážový a kúpací; ozdoby na vianočné stromčeky a najmä hudobné nástroje ako hračky.

(540)

(732) Playtech, Ltd., 23/F., Tai Ping Industrial Centre, Block 1, 57 Ting Kok Road, Tai Po, New Territories, Hong Kong, CN;
(740) Bušová Eva, JUDr., Bratislava, SK;

---

(111) 176168
(151) 17.11.1995
(156) 21.02.2002
(180) 21.02.2012
(210) 66703
(220) 21.02.1992
(450) 07.02.1996
7 (511) 6, 19, 37, 39, 42
(510) Hydrotechnické stavby (betónové priehrady, zemné balvanité hrádze, úprava vodných tokov a hatí), zdravotnoinžinierske stavby (stavby vodárenské a kanalizačné), jadrovoenergetické stavby, dopravnoinžinierske stavby a špeciálne inžinierske stavby (tunely, štôlne, špeciálne budovanie základov, injektáže, znižovanie hladiny spodnej vody a pod.), stavebné hmoty, konštrukcie a dielce; projektové práce v rozsahu zvláštneho oprávnenia, výpočtové práce na riadenie a správu, opravy a údržba strojov, strojových zariadení a dopravných prostriedkov, doprava nákladnými a špeciálnymi vozidlami, montáž špeciálnych automatických hasiacich zariadení (sprinkerov), vykonávanie stavieb a s tým spojené inžinierske činnosti, projekcia, montáž, kontrola, revízie, opravy, údržba vodných stabilizačných, sprinkerových hasiacich zariadení.

(540)

(732) Vodní stavby a. s. - v likvidaci, Dobronická 1256, 148 28 Praha 4, CZ;
(740) ROTT, RŮŽIČKA & GUTTMANN, v. o. s., Bratislava, SK;

---

(111) 176177
(151) 21.11.1995
(156) 05.03.2002
(180) 05.03.2012
(210) 67086
(220) 05.03.1992
(450) 07.02.1996
7 (511) 5
(510) Farmaceutické prípravky.
(540) NICABATE
(732) ALZA Corporation, 950 Page Mill Road, Palo Alto, California, US;
(740) Bušová Eva, JUDr., Bratislava, SK;

---

(111) 176264
(151) 28.11.1995
(156) 27.03.2002
(180) 27.03.2012
(210) 67572
(220) 27.03.1992
(450) 07.02.1996
7 (511) 5, 29, 30, 31, 32, 33, 35
(510) Potraviny všetkých druhov, čerstvé aj konzervované vrátane dietetických potravín a potravín pre deti, chorých a rekonvalescentov a vrátane nápojov akéhokoľvek druhu, alkoholických aj nealkoholických, predovšetkým ovocie a zelenina; prídavky a prísady do potravín (aj nápojov); potravinové koncentráty všetkých druhov; poľnohospodárske hnojivá, substráty, humus, výrobky poľnohospodárske a záhradnícke; pomoc pri prevádzke a obchode.
(540) TAROKO
(551) kolektívna
(732) Tuček Ivan, Osvětová 708, 140 00 Praha 4 - Šeberov, CZ; Dorňák Radek, Ing., Vítězná 2957, 272 04 Kladno 4, CZ;

---

(111) 176383
(151) 09.01.1996
(156) 05.02.2002
(180) 05.02.2012
(210) 66284
(220) 05.02.1992
(450) 03.04.1996
7 (511) 35, 42
(510) Koncepčné a výskumné práce v oblasti sociálno - ekonomických informácií a rozvoja automatizovaných informačných systémov; tvorba projektov v tejto oblasti; poradenská, konzultačná a sprostredkovateľská činnosť v tejto oblasti; služby spracovania dát a technickej pomoci.

(540)

(732) INFOSTAT Inštitút informatiky a štatistiky, Dúbravská 3, 842 21 Bratislava, SK;

---

(111) 176603
(151) 28.02.1996
(156) 30.07.2002
(180) 30.07.2012
(210) 70590
(220) 30.07.1992
(450) 05.06.1996
7 (511) 9, 16, 42
(510) Výpočtová technika a jej prenájom.
(540)

(732) VIKOMT CZ a. s., 338 01 Holoubkov 21, CZ;
(740) Dudová Tatiana, Trenčín, SK;

---

(111) 176626
(151) 05.03.1996
(156) 11.02.2002
(180) 11.02.2012
(210) 66417
(220) 11.02.1992
(450) 05.06.1996
7 (511) 3
(510) Leštidlá, krémy a pigmentové prísady na všetky druhy obuvi a výrobky z kože; konzervačné prostriedky na kožu; chemické čistiace a ostatné čistiace prípravky na kožu, vinyl, plasty a tovar vyrobený z týchto materiálov; čistiace a leštiace prípravky na podlahu, nábytok a vybavenie kúpeľní; detergenty na pranie bielizne; mydlá.
(540)

(732) Sara Lee Household & Body Care UK Limited, 225, Bath Road, Slough SL1 4AU Berkshire, GB;
(740) Bušová Eva, JUDr., Bratislava, SK;

---

(111) 176627
(151) 05.03.1996
(156) 11.02.2002
(180) 11.02.2012
(210) 66418
(220) 11.02.1992
(450) 05.06.1996
7 (511) 3
(510) Leštidlá, krémy a pigmentové prísady na všetky druhy obuvi a výrobky z kože; konzervačné prostriedky na kožu; chemické čistiace a ostatné čistiace prípravky na kožu, vinyl, plasty a tovar vyrobený z týchto materiálov; čistiace a leštiace prípravky na podlahu, nábytok a vybavenie kúpeľní; detergenty na pranie bielizne; mydlá.
(540) KIWI
(732) Sara Lee Household & Body Care UK Limited, 225, Bath Road, Slough SL1 4AU Berkshire, GB;
(740) Bušová Eva, JUDr., Bratislava, SK;

---

(111) 176628
(151) 05.03.1996
(156) 05.02.2002
(180) 05.02.2012
(210) 66295
(220) 05.02.1992
(450) 05.06.1996
7 (511) 29, 30, 31, 32
(510) Mäso, ryby vrátane mäkkýšov a kôrovcov, hydina a zverina, mäsové výťažky, konzervované, sušené a varené ovocie a zelenina, rôsoly, zaváraniny, vajcia, mlieko a iné mliečne výrobky, jedlé oleje a tuky, polokonzervy, konzervačné prostriedky, nálevy a tekutiny, káva, čaj, kakao, cukor, ryža, tapioka, ságo, kávové náhradky, múka a obilné výrobky, chlieb, sucháre a sušienky, jemné pečivo a cukrovinky, zmrzlina, med, sirup z melasy, kvasnice, prášky do pečiva, soľ, horčica, korenie, ocot, chuťové omáčky, ľad, výrobky poľnohospodárske, záhradnícke a lesnícke, obilie a semená nezahrnuté v iných triedach, živé zvieratá, čerstvé ovocie a zelenina, živé rastliny a prírodné kvetiny, krmivá pre dobytok, slad, pivo svetlé a čierne, vody minerálne a šumivé a iné nealkoholické nápoje, sirupy a iné prípravky na prípravu nápojov.
(540) FAZER
(732) Oy Karl Fazer Ab, 00941 Helsinki, FI;
(740) PATENTSERVIS BRATISLAVA, a. s., Bratislava, SK;

---

(111) 176633
(151) 05.03.1996
(156) 28.02.2002
(180) 28.02.2012
(210) 66911
(220) 28.02.1992
(450) 05.06.1996
7 (511) 4, 7, 9, 12, 17
(510) Mazacie oleje a tuky, príslušenstvá lodných motorov na plavbu v mori, ako najmä hnacie súkolesia a prevody na zvláštne účely, škrtiace mechanizmy a mechanizmy na ich ovládanie, mechanizmy na ovládanie riadenia a kormidlovanie, výfukové sústavy, sladkovodné chladiace systémy, náhonové hriadele a hriadele na odber pohonu, zapaľovacie systémy motorov, tieniace zapaľovacie systémy, elektrické štartéry, prostriedky a zariadenia na riadenie a vykonávanie pohybu motora a jeho častí, a to tak na zvislý a uhlový pohyb na optimalizáciu jazdných vlastností a plavbu v plytkých vodách, ako i na jeho vodorovné riadenie na zmenu smeru jazdy lode, ako prostriedky a zariadenia na kormidlovanie cez motor a trimovanie cez motor, radiace prostriedky stupňov pohonov a prostriedky na zmeny prevodov, olejové filtre, palivové filtre a oddeľova-

če vody, mierky, merače a manometre, merače rýchlosti, zariadenia a prostriedky na katódovú protikorozívnu ochranu, izolačné prostriedky na izolovanie elektrických obvodov, ako odizolovanie obvodov batérií, indikátory polohy vonkajšieho motora a jeho častí a jeho pohybu nahor a dolu a iné kontrolné, meracie a informačné prístroje a nástroje, ako napr. tachometre, palivomery, merače tlaku a hladiny oleja, merače napätia v batériách, merače teploty motora a iné, elektrické spínače, palivové nádrže, palivové potrubia a vedenia, ich časti, lodné skrutky, vyvažovacie a trimovacie prostriedky, klapky, plôšky, krídelká a koncové prostriedky na ovplyvňovanie jazdných vlastností, všetko na použitie v plavidle na plavbu v mori.

(540) QUICKSILVER

(732) Brunswick Corporation, One North Field Court, Lake Forest, Illinois 60045-4811, US;

(740) Tomeš Pavol, Ing., Bratislava, SK;

---

(111) 176674
(151) 11.03.1996
(156) 05.02.2002
(180) 05.02.2012
(210) 66280
(220) 05.02.1992
(450) 05.06.1996
7 (511) 9, 16, 35, 39, 41
(510) Telefónne zoznamy, zoznamy adries, periodiká, sprievodca, kalendáre, ročenky, všetko na všetkých druhoch nosičov; tlačiarenské výrobky všetkých druhov, priamy marketing; rozosielanie tlačiarenských výrobkov všetkých druhov vrátane tlačiarenských výrobkov reklamného charakteru; telematika oblasti reklamnej činnosti; komercionalizácia a publicita v uvedených publikáciách, služby súvisiace s uvedenými publikáciami, výrobkami a činnosťami; reklamná činnosť akéhokoľvek druhu.

(540) Zlaté stránky přímé spojení se Zlatým městem

(732) MEDIATEL, spol. s r. o., Thámova 16, 186 00 Praha 8, CZ;

(740) Bachratá Magdaléna, Mgr., Bratislava, SK;

---

(111) 176675
(151) 11.03.1996
(156) 05.02.2002
(180) 05.02.2012
(210) 66279
(220) 05.02.1992
(450) 05.06.1996
7 (511) 9, 16, 35, 39, 41
(510) Telefónne zoznamy, zoznamy adries, periodiká, sprievodca, kalendáre, ročenky, všetko na všetkých druhoch nosičov; tlačiarenské výrobky všetkých druhov, priamy marketing; rozosielanie tlačiarenských výrobkov všetkých druhov vrátane tlačiarenských výrobkov reklamného charakteru; telematika oblasti reklamnej činnosti; komercionalizácia a publicita v uvedených publikáciách, služby súvisiace s uvedenými publikáciami, výrobkami a činnosťami; reklamná činnosť akéhokoľvek druhu.

(540) Zlaté stránky přímé spojení se Zlatou Prahou

(732) MEDIATEL, spol. s r. o., Thámova 16, 186 00 Praha 8, CZ;

(740) Bachratá Magdaléna, Mgr., Bratislava, SK;

---

(111) 176740
(151) 02.04.1996
(156) 03.02.2002
(180) 03.02.2012
(210) 66226
(220) 03.02.1992
(450) 03.07.1996
7 (511) 9, 16, 42
(510) Programové vybavenie počítačov; užívateľské príručky k programovému vybaveniu počítačov obchodná činnosť najmä s programovým vybavením počítačov.

(540) KOKEŠ

(732) GEPRO, spol. s r.o., Pod Třešňovkou 202, 156 00 Praha 5, CZ;

(740) Mešková Viera, Ing., Bratislava, SK;

---

(111) 176741
(151) 02.04.1996
(156) 03.02.2002
(180) 03.02.2012
(210) 66245
(220) 03.02.1992
(310) 74/193404
(320) 08.08.1991
(330) US
(450) 03.07.1996
7 (511) 5
(510) Farmaceutické prípravky na liečbu hypertenzie.

(540) COZAAR

(732) E. I. du Pont de Nemours & Company, 1007 Market Street, Wilmington, Delaware 19898, US;

(740) Bušová Eva, JUDr., Bratislava, SK;

---

(111) 176742
(151) 02.04.1996
(156) 18.02.2002
(180) 18.02.2012
(210) 66558
(220) 18.02.1992
(450) 03.07.1996
7 (511) 9, 16, 41
(510) Prístroje a nástroje na vedecké účely, prístroje a nástroje elektrické a elektronické; počítače a počítačový softvér; zvukové a obrazové záznamy; časti a vybavenia všetkých uvedených výrobkov; tlačoviny, periodiká, knihy, časopisy, brožúry, programy, papiernický tovar, knihárske výrobky, potreby pre umelcov (s výnimkou farieb a fermeže), štetce, učebné a školské potreby (s výnimkou prístrojov), perá, ceruzky, pastelky, plagáty, fotografie, albumy na fotografie, diáre, kalendáre, kresby (grafiky), nálepky a bežné hracie karty; výchova, vzdelávanie a tréningová činnosť; zabezpečovanie výchovných, vzdelávacích a tréningových kurzov; školské služby; výroba a požičiavanie filmov, rádiových a televíznych

programov; vydavateľská činnosť, rozhlasové a televízne zábavné programy; služby poskytované knižnicami.

(540) THE OPEN UNIVERSITY OPEN BUSINESS SCHOOL

(732) The Open University, Walton Hall, Milton Keynes, GB;

(740) Fajnorová Mária, Ing., Bratislava, SK;

---

(111) 176744
(151) 02.04.1996
(156) 19.02.2002
(180) 19.02.2012
(210) 66605
(220) 19.02.1992
(450) 03.07.1996
7 (511) 11
(510) Zariadenia na dodávku vody a sanitárne účely; rúrky a hadice ako súčasť inštalácie na dodávku vody a sanitárne účely; príslušenstvo a armatúry na uvedený tovar.

(540) DEEPSHAFT

(732) KVAERNER METALS DAVY LIMITED, Ashmore House, Richardson Road, Stockton on Tees, TS18 3RE, GB;

(740) Kastler Anton, Bratislava, SK;

---

(111) 176746
(151) 02.04.1996
(156) 25.02.2002
(180) 25.02.2012
(210) 66794
(220) 25.02.1992
(450) 03.07.1996
7 (511) 38, 39, 41
(510) Tvorba a šírenie televíznych programov, zriadenie siete spravodajcov; archívne a programové fondy.

(540)

(732) Česká televize, Na hřebenech II, 140 70 Praha 4, CZ;

(740) PATENTSERVIS BRATISLAVA, a. s., Bratislava, SK;

---

(111) 176747
(151) 02.04.1996
(156) 27.02.2002
(180) 27.02.2012
(210) 66875
(220) 27.02.1992
(450) 03.07.1996
7 (511) 29
(510) Mlieko, mliečne výrobky, syry.

(540)

(591) farebná

(732) SODIAAL INTERNATIONAL - Société de Diffusion Internationale Agro-Alimentaire, 170 Bis Boulevard du Montparnasse, 750 14 Paris, FR;

(740) Tomeš Pavol, Ing., Bratislava, SK;

---

(111) 176978
(151) 04.07.1996
(156) 19.02.2002
(180) 19.02.2012
(210) 66595
(220) 19.02.1992
(450) 02.10.1996
7 (511) 7, 11
(510) Stroje a zariadenia na vetranie, najmä klimatizácia a úprava vzduchu, ich súčasti.

(540)

(732) FERGAS AB,, Linköping, SE;

(740) Mešková Viera, Ing., Bratislava, SK;

---

(111) 177241
(151) 05.12.1996
(156) 05.03.2002
(180) 05.03.2012
(210) 67087
(220) 05.03.1992
(450) 05.03.1997
7 (511) 16, 35, 42
(510) Tlačoviny; tlačené publikácie; reklamné, publikačné a výstavné materiály; inštrukčné a učebné materiály (s výnimkou učebných prístrojov); fotografie; prieskumy trhu a verejnej mienky, odporúčanie na podnikateľské účely; služby informačné a analytické v súvislosti s podnikaním; cenové odporúčanie; výskum v oblasti trhu, odbytu, podnikania a reklamy; analýza a testovanie reklamy a služieb; odporúčanie o názoroch a prieskumy názorov; testovanie a analýzy výrobkov a obalov.

(540)

(732) RESEARCH INTERNATIONAL GROUP LIMITED, 6/7 Grosvenor Place, Londýn SW1X 7SH, GB;

(740) Bušová Eva, JUDr., Bratislava, SK;

(111) 177409
(151) 17.01.1997
(156) 28.02.2002
(180) 28.02.2012
(210) 66922
(220) 28.02.1992
(450) 09.04.1997
7 (511) 4, 6, 7, 9, 11, 12, 16, 19, 35, 36, 37, 38, 39, 40, 41, 42
(510) Priemyselné oleje a mazadlá (okrem olejov, tukov a éterických olejov), mazadlá, odprašovacie a absorbujúce zlúčeniny, palivá (vrátane motorového benzínu) a osvetľovacie prostriedky/svietivá, sviečky, dlhé voskové knôty, nočné svetlá a materiály na knôty, netvárnené a čiastočne tvárnené obyčajné kovy a ich zliatiny, kotvy, nákovy, zvony, valcované a liate stavebné materiály, koľaje a iné kovové materiály na železničné trate, reťaze (s výnimkou reťazí na vozidlá), káble a drôty (neelektrické), kováčske práce, kovové potrubia a rúrky, sejfy a bezpečnostné schránky, podkovy, klince a skrutky, ostatný tovar nie z drahých kovov nezahrnutý v iných triedach, rudy, stroje a obrábacie stroje, motory (okrem motorov do pozemných vozidiel), strojové spojky a remeňové prevody (s výnimkou pozemných vozidiel), veľkorozmerové poľnohospodárske náradie, inkubátory, vedecké, námorné, kontrolné a elektrické prístroje a nástroje (vrátane bezdrôtových), fotografické, filmové, optické, vážiace, meracie, signalizujúce, kontrolné (dohliadacie), život zachraňujúce a učebné prístroje a nástroje, prístroje fungujúce s použitím aj bez použitia mincí a hracích známok, hovoriace stroje, kontrolné pokladnice, kalkulačky, hasiace prístroje, inštalácia na osvetlenie, kúrenie, výrobu pary, varenie, chladenie, sušenie, na ventilačné, vodovodné a zdravotné účely, prístroje na pohyb po zemi, vzduchu alebo vode, papier a papierové predmety, lepenka a lepenkové predmety, tlačoviny, noviny a periodiká, knihy, knihársky materiál, fotografie, papiernictvo, lepidlá (papiernické), umelecké materiály, škrabky na maľovanie, potreby pre písacie stroje a kancelárie (okrem nábytku), inštruktážne a učebné materiály (okrem prístrojov), hracie karty, tlačiarenské typy a štočky (stereotypy), stavebné materiály, prírodný a umelý kameň, cement, vápno, malta, sadra a štrk, rúry kameninové a cementové, materiály na stavbu ciest, asfalt, smola a živice, prenosné stavby, kamenné pomníky, rúrkové komínové nadstavce, reklama a obchod, poisťovníctvo a financovanie, stavby a opravy, komunikácie, preprava a skladovanie, spracovanie materiálov, výchova a zábava, architektúra a architektonické poradenstvo, bakteriologický výskum, technické meranie, chemické rozbory a výskumy, poradenstvo v oblasti počítačových báz dát, počítačový hardvér a softvér, počítačové programovanie a návrhy softvéru, profesionálne (neobchodné) poradenstvo v technických veciach vrátane bezpečnostnej služby, priemyselný dizajn a stavebné projekty, ničenie odpadu, technika a technické výkresy, podvodný výskum, geologické vyhľadávanie (prospekcia), výskum a dohľad, zapaľovanie odpadu, licencie, priemyselné vlastníctvo a využitie patentov, zememeračstvo, mechanický výskum a skúšanie technického materiálu, hľadanie nafty, využívanie naftových polí, dohľad nad naftovými poľami a skúšanie naftových vrtov, služba kontroly technickej kvality, prenájom prenosných stavieb, vývoj technického zariadenia a priemyselných závodov najmä v odbore energetiky, štúdie technických projektov.
(540)

(732) VATTENFALL AB, 162 87 Vällingby, SE;
(740) PATENTSERVIS BRATISLAVA, a. s., Bratislava, SK;

---

(111) 178214
(151) 22.10.1997
(156) 05.02.2002
(180) 05.02.2012
(210) 66278
(220) 05.02.1992
(442) 09.07.1997
(450) 14.01.1998
7 (511) 9, 35
(511) 9 - Magnetické a optické nosiče údajov, nosiče zvukových nahrávok..
35 - Reklamná činnosť, rozširovanie reklamných materiálov zákazníkom.
(540)

(732) MEDIATEL, spol. s r. o., Thámova 16, 186 00 Praha 8, CZ;
(740) Bachratá Magdaléna, Mgr., Bratislava, SK;

---

(111) 178307
(151) 24.10.1997
(156) 26.02.2002
(180) 26.02.2012
(210) 66826
(220) 26.02.1992
(442) 09.07.1997
(450) 14.01.1998
7 (511) 4, 17, 18, 25, 37, 40
(511) 4 - Tuky na obuv.
17 - Mäkká guma, odliatky z gumy, gumové dosky, gumové nite, gumové šnúrky, gumové výrobky, materiál na vypchávky z kaučuku alebo plastov, výrobky z azbestu.
18 - Koža a výrobky z jej imitácie, koža na klobúky, kufre, cestovné kufríky, dámske tašky, nákupné tašky, dáždniky, slnečníky, palice.
25 - Opätky na obuv, železné chránidlá na obuv, železné kovanie na obuv, obuv, kožená obuv,

črievice, papuče, dámske, detské a pánske odevy, kúpacie odevy, klobučnícky tovar, klobúky.
37 - Opravy a udržiavanie oblečenia, gumových výrobkov, topánok, klobučníckych výrobkov, výrobkov z kože.
40 - Zhotovovanie oblečenia, spracovanie kožušín a srstí, príprava a zošľachťovanie kožušín a srstí, vypracovávanie, farbenie, príprava, spracovanie a povrchové zošľachťovanie koží, zošľachťovanie a spracovanie alebo apretácia textilu.

(540)

Bata

(732) Bata Westhold AG, Utoquai 43, 8008 Zürich, CH;
(740) PATENTSERVIS BRATISLAVA, a. s., Bratislava, SK;

---

(111) 178308
(151) 24.10.1997
(156) 26.02.2002
(180) 26.02.2012
(210) 66828
(220) 26.02.1992
(442) 09.07.1997
(450) 14.01.1998
7 (511) 4, 17, 18, 25, 42
(511) 4 - Tuky na obuv.
17 - Mäkká guma, odliatky z gumy, gumové dosky, gumové nite, gumové šnúrky, gumové výrobky, materiál na vypchávky z kaučuku alebo plastov, výrobky z azbestu.
18 - Koža a výrobky z jej imitácie, koža na klobúky, cestovné kufre, kufríky, dámske tašky, nákupné tašky, dáždniky, slnečníky, palice.
25 - Opätky na obuv, železné chránidlá na obuv, obuv, kožená obuv, črievice, papuče, dámske, detské a pánske odevy, kúpacie odevy, klobučnícky tovar, klobúky.
42 - Služby spojené s predajom obuvi, odevov, klobučníckych výrobkov, výrobkov z kože.

(540)

Bata
Bata

(732) Bata Westhold AG, Utoquai 43, 8008 Zürich, CH;
(740) PATENTSERVIS BRATISLAVA, a. s., Bratislava, SK;

---

(111) 178458
(151) 20.11.1997
(156) 24.01.2002
(180) 24.01.2012
(210) 66101
(220) 24.01.1992
(442) 06.08.1997
(450) 04.02.1998
7 (511) 5
(511) 5 - Výživový doplnok minerálnych látok, vitamínov a aminokyselín.

(540)

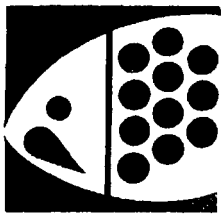

(732) BIOFAKTORY PRAHA, spol. s r. o., Na Chvalce 2049, 193 00 Praha 9, Horní Počernice, CZ;
(740) Guniš Jaroslav, Mgr., Bratislava, SK;

---

(111) 178461
(151) 20.11.1997
(156) 10.02.2002
(180) 10.02.2012
(210) 66394
(220) 10.02.1992
(442) 06.08.1997
(450) 04.02.1998
7 (511) 3
(511) 3 - Vlasové prípravky vrátane kondicionérov, vlhčidiel, tvarovacích gélov, sprejov a prípravkov na udržanie ondulácie; vlasové prípravky na odstraňovanie, šampóny; oleje a krémy na kožu; telové mlieka a mlieka na ruky, kúpeľové soli; soľ na nohy; balzamy na nohy, dezodoranty na osobné používanie; prípravky na odstraňovanie nechtových kožtičiek a lakov na nechty.

(540) **QUEEN HELENE**
(732) PARA LABORATORIES, INC., spoločnosť existujúca a organizovaná podľa zákonov štátu New York, Hempstead, New York, US;
(740) Tomeš Pavol, Ing., Bratislava, SK;

---

(111) 178467
(151) 20.11.1997
(156) 20.02.2002
(180) 20.02.2012
(210) 66635
(220) 20.02.1992
(442) 06.08.1997
(450) 04.02.1998
7 (511) 3
(511) 3 - Aromatické látky a kozmetické prípravky.

(540) **LAB SERIES**
(732) ARAMIS INC., 767 Fifth Avenue, New York, New York 10153, US;
(740) Bušová Eva, JUDr., Bratislava, SK;

---

(111) 178668
(151) 24.11.1997
(156) 18.02.2002
(180) 18.02.2012
(210) 66566
(220) 18.02.1992
(442) 06.08.1997
(450) 04.02.1998
7 (511) 3
(511) 3 - Toaletné mydlá, parfumériové výrobky, éterické oleje, kozmetika, prípravky na líčenie, nemedikované toaletné prípravky, toaletné výrob-

ky, prípravky na čistenie pleti, rúk, pokožky hlavy a tela, ako aj prípravky na starostlivosť o ne a na ich skrášľovanie, šampóny, vlasové prípravky, vodičky na vlasy, gély, krémy a spreje, prípravky proti poteniu, dezodoranty na osobné použitie, zubné pasty, púdre, kúpeľové oleje, soli a iné kúpeľové prípravky.

(540) OIL OF OLAZ

(732) Procter & Gamble Nederland B. V., 169 Heer Bokelweg, NL - 3032 AD Rotterdam, NL;

(740) Bušová Eva, JUDr., Bratislava, SK;

---

(111) 178942

(151) 18.12.1997

(156) 27.02.2002

(180) 27.02.2012

(210) 66871

(220) 27.02.1992

(442) 10.09.1997

(450) 04.03.1998

7 (511) 7, 9, 12

(511) 7 - Stroje a obrábacie stroje, motory; súkolesia a hnacie remene; poľnohospodárske stroje a liahne, mastenice, dúchadlá a ventilátory.

9 - Solenoidové ventily; relé, blikače, motorčeky blikačov, húkačky, zdroje impulzov, senzory; signalizačné prístroje; elektrické motory na priemyselné výrobky a komponenty týchto zariadení; spínače, spínacie zariadenia; palivové čerpadlá; výstražné zariadenia ako výstražné blikacie lampy; zabezpečovacie zariadenia na ovládacie systémy, dvere, poklopy, kryty.

12 - Stieracie zariadenia zahŕňajúce najmä stieracie lišty, ramienka stieračov, adaptéry, spojovacie články, držiaky, časti stieračov vyrobené z gumy alebo plastov, motorčeky stieračov; ostrekovacie a umývacie zariadenia zahŕňajúce najmä čerpadlá, ventily, spojovacie členy, dýzy, distribútory, hadice a nádržky; motorčeky na pohon pohyblivých častí pozemných vozidiel, lietadiel a plavidiel; lampy a svetlá; spojovacie kusy na rúrky a hadice; káblové oká.

(540) SWF

(732) ITT Automotive Europe GmbH, Bietigheim, DE;

(740) Čechvalová Dagmar, Patentová a známková kancelária, Bratislava, SK;

---

(111) 178943

(151) 18.12.1997

(156) 27.02.2002

(180) 27.02.2012

(210) 66872

(220) 27.02.1992

(442) 10.09.1997

(450) 04.03.1998

7 (511) 7, 9, 12

(511) 7 - Stroje a obrábacie stroje, motory; súkolesia a hnacie remene; poľnohospodárske stroje a liahne, mastenice, dúchadlá a ventilátory.

9 - Solenoidové ventily; relé, blikače, motorčeky blikačov, húkačky, zdroje impulzov, senzory; signalizačné prístroje; elektrické motory na priemyselné výrobky a komponenty týchto zariadení; spínače, spínacie zariadenia; palivové čerpadlá; výstražné zariadenia ako výstražné blikacie lampy; zabezpečovacie zariadenia na ovládacie systémy, dvere, poklopy, kryty.

12 - Stieracie zariadenia zahŕňajúce najmä stieracie lišty, ramienka stieračov, adaptéry, spojovacie články, držiaky, časti stieračov vyrobené z gumy alebo plastov, motorčeky stieračov; ostrekovacie a umývacie zariadenia zahŕňajúce najmä čerpadlá, ventily, spojovacie členy, dýzy, distribútory, hadice a nádržky; motorčeky na pohon pohyblivých častí pozemných vozidiel, lietadiel

a plavidiel; lampy a svetlá; spojovacie kusy na rúrky a hadice; káblové oká.

(540)

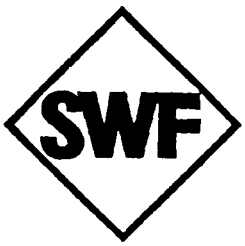

(732) ITT Automotive Europe GmbH, Bietigheim, DE;

(740) Čechvalová Dagmar, Bratislava, SK;

---

(111) 178944

(151) 18.12.1997

(156) 27.02.2002

(180) 27.02.2012

(210) 66873

(220) 27.02.1992

(442) 10.09.1997

(450) 04.03.1998

7 (511) 7, 9, 12

(511) 7 - Stroje a obrábacie stroje, motory; súkolesia a hnacie remene; poľnohospodárske stroje a liahne, mastenice, dúchadlá a ventilátory.

9 - Solenoidové ventily; relé, blikače, motorčeky blikačov, húkačky, zdroje impulzov, senzory; signalizačné prístroje; elektrické motory na priemyselné výrobky a komponenty týchto zariadení; spínače, spínacie zariadenia; palivové čerpadlá; výstražné zariadenia ako výstražné blikacie lampy; zabezpečovacie zariadenia na ovládacie systémy, dvere, poklopy, kryty.

12 - Stieracie zariadenia zahŕňajúce najmä stieracie lišty, ramienka stieračov, adaptéry, spojovacie články, držiaky, časti stieračov vyrobené z gumy alebo plastov, motorčeky stieračov; ostrekovacie a umývacie zariadenia zahŕňajúce najmä čerpadlá, ventily, spojovacie členy, dýzy, distribútory, hadice a nádržky; motorčeky na pohon pohyblivých častí pozemných vozidiel, lietadiel a plavidiel; lampy a svetlá; spojovacie kusy na rúrky a hadice; káblové oká.

(540)

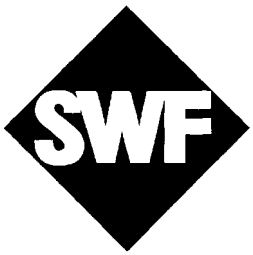

(732) ITT Automotive Europe GmbH, Bietigheim, DE;
(740) Čechvalová Dagmar, Bratislava, SK;

---

(111) 179066
(151) 19.12.1997
(156) 16.12.2001
(180) 16.12.2011
(210) 65414
(220) 16.12.1991
(442) 10.09.1997
(450) 04.03.1998
7 (511) 6, 9, 12, 16, 18, 20, 22, 24, 25, 26, 28, 35, 41, 42
(511) 6 - Kladky, háky, kovania, kovové výrobky na jachting a windsurfing.
9 - Periférie k počítačom, softvér, hardvér, doplnkové zariadenia k výpočtovej technike patriace do triedy 9, nosiče informácií; surfové plaváky.
12 - Nafukovacie člny, lode, balóny, padáky, rogalá.
16 - Školské potreby pre deti; tlačoviny.
18 - Kufre, cestovné tašky, školské tašky, peračníky, peňaženky, tašky, taštičky pre fajčiarov, tašky typu „ľadvinka", turistické plecniaky, športové plecniaky, vrecia, vaky; kovanie pre brašnárstvo, sedlárske výrobky a konské postroje, chrániče pre kone na parkúr.
20 - Spacie vaky; potreby na voľný čas z dreva, korku, trstiny, tŕstia, vŕbového prútia, rohoviny, kostí, slonoviny, kostíc, korytnačiny, jantáru, perlete, morskej peny, buničiny, z náhradiek týchto hmôt alebo z plastov.
22 - Siete, stany, plachty.
24 - Polyamidové tkaniny, textilné výrobky (patriace do triedy 24).
25 - Športové odevy, športová obuv, prikrývky hlavy.
26 - Výšivky a stuhy.
28 - Telocvičné a športové potreby, športové náradie a náčinie, obaly na lyže, športové siete, kovové časti športových potrieb, hry, hračky.
35 - Sprostredkovateľská činnosť v obchode.
41 - Školiaca a výchovno-vzdelávacia činnosť v oblasti hardvéru a softvéru.
42 - Poradenstvo v oblasti softvéru, vývoj a poskytovania softvéru.
(540)

(732) Matouš Martin, V. Volfa 43, 370 12 České Budějovice, CZ;

---

(111) 179189
(151) 19.12.1997
(156) 16.12.2001
(180) 16.12.2011
(210) 65413
(220) 16.12.1991
(442) 10.09.1997
(450) 04.03.1998
7 (511) 6, 9, 12, 16, 18, 20, 22, 24, 25, 26, 28, 35, 41, 42
(511) 6 - Kladky, háky, kovania, kovové výrobky na jachting a windsurfing.
9 - Periférie k počítačom, softvér, hardvér, doplnkové zariadenia k výpočtovej technike patriace do triedy 9, nosiče informácií; surfové plaváky.
12 - Nafukovacie člny, lode, balóny, padáky, rogalá.
16 - Školské potreby pre deti; tlačoviny.
18 - Kufre, cestovné tašky, školské tašky, peračníky, peňaženky, tašky, taštičky pre fajčiarov, tašky typu „ľadvinka", turistické plecniaky, športové plecniaky, vrecia, vaky; kovanie pre brašnárstvo, sedlárske výrobky a konské postroje, chrániče pre kone na parkúr.
20 - Spacie vaky; potreby na voľný čas z dreva, korku, trstiny, tŕstia, vŕbového prútia, rohoviny, kostí, slonoviny, kostíc, korytnačiny, jantáru, perlete, morskej peny, buničiny, z náhradiek týchto hmôt alebo z plastov.
22 - Siete, stany, plachty.
24 - Polyamidové tkaniny, textilné výrobky (patriace do triedy 24).
25 - Športové odevy, športová obuv, prikrývky hlavy.
26 - Výšivky a stuhy.
28 - Telocvičné a športové potreby, športové náradie a náčinie, obaly na lyže, športové siete, kovové časti športových potrieb, hry, hračky.
35 - Sprostredkovateľská činnosť v obchode.
41 - Školiaca a výchovno-vzdelávacia činnosť v oblasti hardvéru a softvéru.
42 - Poradenstvo v oblasti softvéru, vývoj a poskytovania softvéru.
(540) MA&TY
(732) Matouš Martin, V. Volfa 43, 370 12 České Budějovice, CZ;

---

(111) 179809
(151) 12.02.1998
(156) 04.02.2002
(180) 04.02.2012
(210) 66258
(220) 04.02.1992
(442) 05.11.1997
(450) 06.05.1998
7 (511) 3, 35
(511) 3 - Kozmetické prípravky, najmä vlasové šampóny, tužidlá, kondicionéry, krémy na vlasy, farby na vlasy, vlasové vody, telové šampóny, mydlá, tekuté mydlá, prísady a peny do kúpeľa, pleťové masky, éterické oleje, parfumy, toaletné vody.
35 - Sprostredkovateľská činnosť v oblasti nákupu a predaja tovarov.
(540)

HENNA

(732) Kytlica Pavel, Ing., Jiráskova 2, 741 01 Nový Jičín, CZ;
(740) Beleščák Ladislav, Ing., Piešťany, SK;

---

(111) 180029
(151) 17.03.1998
(156) 04.02.2002
(180) 04.02.2012
(210) 66274
(220) 04.02.1992

(442) 10.12.1997
(450) 03.06.1998
7 (511) 9
(511) 9 - Počítačové programy predzaznamenané na magnetickej páske v odbore (oblasti) počítačom podporovaného dizajnu a zodpovedajúce tlačené listy inštrukcií vo forme menu predávané ako jednotka.
(540) MEDUSA
(732) COMPUTERVISION RESEARCH AND DEVELOPMENT LIMITED, Harston Mill Royston Road, Harston Cambridge CB2 5NL, GB;
(740) Tomeš Pavol, Ing., Bratislava, SK;

---

(111) 180790
(151) 11.06.1998
(156) 26.02.2002
(180) 26.02.2012
(210) 66827
(220) 26.02.1992
(442) 04.03.1998
(450) 09.09.1998
7 (511) 4, 17, 18, 25, 37
(511) 4 - Tuk na obuv.
17 - Mäkká guma, odliatky z gumy, gumové dosky, gumové nite, gumové šnúrky, gumové výrobky, materiál na vypchávky z kaučuku alebo plastov, výrobky z azbestu.
18 - Koža a výrobky z jej imitácie, koža na klobúky, kufre cestovné, kufríky, dámske tašky, nákupné tašky, dáždniky, slnečníky, palice.
25 - Opätky na obuv, kovové časti na obuv, obuv, kožená obuv, črievice, papuče, dámske, detské a pánske odevy, kúpacie odevy, klobučnícky tovar, klobúky.
37 - Oprava obuvi.
(540)

Bata

(732) Bata Westhold AG, Utoquai 43, 8008 Zürich, CH;
(740) PATENTSERVIS BRATISLAVA, a. s., Bratislava, SK;

---

(111) 181141
(151) 22.06.1998
(156) 17.01.2002
(180) 17.01.2012
(210) 65969
(220) 17.01.1992
(442) 14.01.1998
(450) 09.09.1998
7 (511) 32
(511) 32 - Nealkoholické nápoje, sirupy a prípravky na prípravu nápojov.
(540) CAPPY
(732) THE COCA-COLA COMPANY, 310 North Avenue, N. W., Atlanta, Georgia 30313, US;
(740) Juran Svetozár, JUDr., Bratislava, SK;

---

(111) 183580
(151) 20.01.1999
(156) 17.01.2002
(180) 17.01.2012
(210) 65966
(220) 17.01.1992
(442) 07.10.1998
(450) 13.04.1999
7 (511) 9, 35, 37, 42
(511) 9 - Výpočtová technika, stroje na záznam, prenos a reprodukciu zvuku a obrazu, fotografické a kinematografické prístroje, počítacie stroje a zapisovacie pokladnice, rozmnožovacie stroje (elektronické), meracia a regulačná technika.
35 - Poskytovanie služieb pri zavádzaní nových technológií vo vzťahu k prevádzke a k riadeniu obchodného podniku (t. j. záznam, prepis, zostavovanie, kompilácia, odovzdávanie alebo systematika písaných a/alebo nahraných správ, kompilácia matematických a/alebo štatistických údajov).
37 - Kompletizácia výpočtovej a spojovacej techniky.
42 - Technická pomoc pri zavádzaní nových technických zariadení, informácie rešeršného typu (odborné rady) týkajúce sa podniku bez vzťahu k vedeniu obchodu, tvorba a vývoj softvéru.
(540)

ATREY
spol. s r.o.

(732) ATREY, spol. s r. o., Radimovická 1420, 140 00 Praha 4, CZ;
(740) Mešková Viera, Ing., Bratislava, SK;

---

(111) 183581
(151) 20.01.1999
(156) 17.01.2002
(180) 17.01.2012
(210) 65968
(220) 17.01.1992
(442) 07.10.1998
(450) 13.04.1999
7 (511) 9, 35, 37, 42
(511) 9 - Výpočtová technika, stroje na záznam, prenos a reprodukciu zvuku a obrazu, fotografické a kinematografické prístroje, počítacie stroje a zapisovacie pokladnice, rozmnožovacie stroje (elektronické), meracia a regulačná technika.
35 - Poskytovanie služieb pri zavádzaní nových technológií vo vzťahu k prevádzke a k riadeniu obchodného podniku (t. j. záznam, prepis, zostavovanie, kompilácia, odovzdávanie alebo systematika písaných a/alebo nahraných správ, kompilácia matematických a/alebo štatistických údajov).
37 - Kompletizácia výpočtovej a spojovacej techniky.
42 - Technická pomoc pri zavádzaní nových technických zariadení, informácie rešeršného typu (odborné rady) týkajúce sa podniku bez vzťahu k vedeniu obchodu, tvorba a vývoj softvéru.

(540) ATREY
(732) ATREY, spol. s r. o., Radimovická 1420, 140 00 Praha 4, CZ;
(740) Mešková Viera, Ing., Bratislava, SK;

---

(111) 185816
(151) 21.06.1999
(156) 13.12.2001
(180) 13.12.2011
(210) 65397
(220) 13.12.1991
(442) 12.03.1999
(450) 10.09.1999
7 (511) 1, 4, 6, 7, 9, 12, 16, 17, 19, 29, 30, 31, 32, 39
(511) 1 - Poľnohospodárske hnojivá, prípravky na hnojenie, chemické výrobky pre poľnohospodárstvo, motorové palivá.
4 - Palivá, palivové drevo, palivové plyny, palivový olej.
6 - Stavebný kovový materiál.
7 - Stavebné stroje a zariadenia.
9 - Elektrotechnické zariadenia.
12 - Dopravné prostriedky, motorové vozidlá.
16 - Papiernický tovar.
17 - Plastické hmoty, polotovary.
19 - Stavebný materiál s výnimkou kovového.
29 - Mäso, ryby, hydina, zverina, mäsové výťažky, konzervované, sušené a varené ovocie a zelenina, vajcia, mlieko a iné mliečne výrobky, jedlé oleje a tuky, konzervované mäso a mäsové výrobky, konzervovaná zelenina, konzervované hotové jedlá na báze mäsa a zeleniny.
30 - Káva, čaj, kakao, cukor, ryža, kávové náhradky, múka a obilné prípravky, chlieb, sušienky, sucháre, koláče, jemné pečivo a cukrovinky, zmrzlina, soľ, horčica, korenie, ocot, kvasnice, kávové, kakaové alebo čokoládové nápoje.
31 - Poľnohospodárske odpady ako krmivo pre dobytok.
32 - Pivo, ľahké pivá a ležiaky, nealkoholické nápoje, minerálne vody, sirupy a iné prípravky na výrobu nápojov.
39 - Distribúcia energie, nájom a prenájom dopravných prostriedkov, nákladná a osobná doprava, skladovanie a manipulácia s tovarom, sprostredkovanie dopravy a prepravy.
(540)

(591) čierna, červená, zelená, modrá, fialová
(732) SETRA, spol. s r.o., Zvonařka 16, 617 00 Brno, CZ;
(740) Guniš Jaroslav, Mgr., Bratislava, SK;

Prevody a prechody práv

(111) 93289
(210) 23159
(732) Denofa AS, Oraveien 2, 1631 Gamle Fredrikstad, NO;
(770) Lilleborg AS, Oslo, NO;
Dátum uzavretia zmluvy: 20.01.2001
(580) 01.03.2002

---

(111) 97366
(210) 9855
(732) INEOS ACRYLICS UK LIMITED, 1st Floor Queens Gate, 15-16 Queens Terrace, Southampton, Hampshire SO14 3BP, GB;
(770) ICI Chemicals & Polymers Limited,, Cheshire, GB;
Dátum uzavretia zmluvy: 20.09.2000
(580) 13.03.2002

---

(111) 107227
(210) 584
(732) BIOTIKA, a. s., Slovenská Ľupča 566, 976 13 Slovenská Ľupča, SK;
(770) SLOVAKOFARMA, a. s., Nitrianska 100, 920 27 Hlohovec, SK;
Dátum uzavretia zmluvy: 08.08.2001
(580) 14.03.2002

---

(111) 151710
(210) 3657
(732) ŠKODA - SIPOX SLOVAKIA, a. s., Partizánska 73, 957 11 Bánovce nad Bebravou, SK;
(770) TATRA SIPOX, a. s., Partizánska 73, 957 11 Bánovce nad Bebravou, SK;
Dátum uzavretia zmluvy: 24.09.2001
(580) 01.03.2002

---

(111) 151711
(210) 3658
(732) ŠKODA - SIPOX SLOVAKIA, a. s., Partizánska 73, 957 11 Bánovce nad Bebravou, SK;
(770) TATRA SIPOX, a. s., Partizánska 73, 957 11 Bánovce nad Bebravou, SK;
Dátum uzavretia zmluvy: 24.09.2001
(580) 01.03.2002

---

(111) 152654
(210) 7361
(732) Berol Corporation, 29 E. Stephenson St., Freeport, Illinois 61032, US;
(770) The Gillette Company, spoločnosť zriadená podľa zákonov štátu Delaware, Boston, Massachusetts, US;
Dátum uzavretia zmluvy: 20.12.2000
(580) 14.03.2002

---

(111) 152905
(210) 9085
(732) BIOTIKA, a. s., Slovenská Ľupča 566, 976 13 Slovenská Ľupča, SK;
(770) SLOVAKOFARMA, a. s., Nitrianska 100, 920 27 Hlohovec, SK;
Dátum uzavretia zmluvy: 08.08.2001
(580) 13.03.2002

---

(111) 157758
(210) 40874
(732) Mazowiecka Wytwórnia Wódek i Drozdy "Polmos", Spólka Akcyjna Józefów k/Blonia, Ul. Fabryczna 1, 05-860 Plochocin, PL;
(770) AGROS HOLDING SA, Waršava, PL;
Dátum uzavretia zmluvy: 28.08.2001
(580) 01.03.2002

---

(111) 158056
(210) 41404
(732) EVANS VACCINES LIMITED, Florey House, Robert Robinson Avenue, The Oxford Science Park, Oxford, Oxfordshire OX4 4GA, GB;
(770) Medeva Pharma Limited, 216 Bath Road, Slough, Berkshire SL1 4EN, GB;
Dátum uzavretia zmluvy: 27.04.2001
(580) 01.03.2002

---

(111) 158953
(210) 42651
(732) DUPONT TEIJIN FILMS U. S., LIMITED PARTNERSHIP, Rt. 141 and Lancaster Pike, Barley Mill Plaza, Building 27, Wilmington, Delaware 19805, US;
(770) E. I. du Pont de Nemours & Company, spoločnosť zriadená podľa zákonov štátu Delaware, 1007 Market Street, Wilmington, Delaware 19898, US;
Dátum uzavretia zmluvy: 31.12.1999
(580) 27.02.2002

---

(111) 163298
(210) 49893
(732) ST - A, a. s., Nám. Dr. A. Schweitzera 194, 916 01 Stará Turá, SK;
(770) KOM INVEST, a. s., Nám. SNP 13, 811 06 Bratislava, SK;
Dátum uzavretia zmluvy: 02.05.2001
(580) 15.02.2002

---

(111) 163298
(210) 49893
(732) Turan Injecta, a. s., Hattalová 12, 831 03 Bratislava, SK;
(770) ST - A, a. s., Nám. Dr. A. Schweitzera 194, 916 01 Stará Turá, SK;
Dátum uzavretia zmluvy: 25.05.2001
(580) 15.02.2002

---

(111) 164255
(210) 51168
(732) Śląska Wytwórnia Wódek Gatunkowych "Polmos", Spółka Akcyjna, Ul. Karpacka 11, 43-316 Bielsko-Biała, PL;
(770) AGROS HOLDING SA, Waršava, PL;
Dátum uzavretia zmluvy: 28.08.2001
(580) 28.02.2002

---

(111) 164792
(210) 52191
(732) ŠKODA - SIPOX SLOVAKIA, a. s., Partizánska 73, 957 11 Bánovce nad Bebravou, SK;
(770) TATRA SIPOX, a. s., Partizánska 73, 957 11 Bánovce nad Bebravou, SK;
Dátum uzavretia zmluvy: 24.09.2001
(580) 01.03.2002

---

(111) 166007
(210) 53994
(732) DUPONT TEIJIN FILMS U. S., LIMITED PARTNERSHIP, Rt. 141 and Lancaster Pike, Barley Mill Plaza, Building 27, Wilmington, Delaware 19805, US;
(770) E. I. du Pont de Nemours & Company, spoločnosť zriadená podľa zákonov štátu Delaware, 1007 Market Street, Wilmington, Delaware 19898, US;
Dátum uzavretia zmluvy: 31.12.1999
(580) 27.02.2002

---

(111) 166293
(210) 53847
(732) INEOS ACRYLICS UK LIMITED, 1st Floor Queens Gate, 15-16 Queens Terrace, Southampton, Hampshire SO14 3BP, GB;
(770) ICI Chemicals and Polymers Ltd., The Heath, Runcorn, Cheshire WA7 4QF, GB;
Dátum uzavretia zmluvy: 20.09.2000
(580) 13.03.2002

---

(111) 167423
(210) 55992
(732) Conopco, Inc., doing business as Calvin Klein Cosmetics Company, Trump Tower, 725 Fifth Avenue, New York, New York 10022, US;
(770) CALVIN KLEIN COSMETIC CORPORATION, spoločnosť zriadená podľa zákonov štátu Delaware, Wilmington, Delaware, US;
Dátum uzavretia zmluvy: 25.10.2001
(580) 13.03.2002

---

(111) 170910
(210) 61819
(732) Vogel Burda Communications GmbH, Poccistrasse 11, 80336 München, DE;
(770) Vogel Verlag und Druck GmbH & Co. KG, Würzburg, DE;
Dátum uzavretia zmluvy: 15.10.2001
(580) 12.03.2002

---

(111) 171486
(210) 58280
(732) Cadbury Beverages Delaware Inc., 1105 North Market Street, Suite 1300, Wilmington, Delaware 19899, US;
(770) Eagle Family Foods, Inc., 220 White Plains Road, Tarrytown, New York 10591, US;
Dátum uzavretia zmluvy: 28.09.2001
(580) 01.03.2002

---

(111) 171945
(210) 62557
(732) Investment Development Company Holding, a. s., Drieňová 3, 821 01 Bratislava, SK;
(770) Investment Development Company, spol. s r. o., Páričkova 27, 821 08 Bratislava, SK;
(580) 27.02.2002

---

(111) 171959
(210) 61350
(732) PMD Holdings Corporation, 9911 Brecksville Road, Cleveland, Ohio 44141-3247, US;
(770) The B. F. GOODRICH COMPANY, spoločnosť zriadená podľa zákonov štátu New York, Akron, Ohio, US;
Dátum uzavretia zmluvy: 30.10.2001
(580) 01.03.2002

---

(111) 173656
(210) 65445
(732) UNICOM Agro, a. s., Zachova 563/5, 602 00 Brno, CZ;
(770) UNICOM holding, s. r. o. Tišnov, Červený mlýn 380, 666 01 Tišnov, CZ;
Dátum uzavretia zmluvy: 12.06.2001
(580) 01.03.2002

---

(111) 176603
(210) 70590
(732) VIKOMT CZ a. s., 338 01 Holoubkov 21, CZ;
(770) VIKOMT Computers s. r. o., 338 01 Holoubkov 21, CZ;
Dátum uzavretia zmluvy: 02.05.2000
(580) 01.03.2002

---

(111) 177670
(210) 1657-94
(732) PMD Holdings Corporation, 9911 Brecksville Road, Cleveland, Ohio 44141-3247, US;
(770) The B.F. Goodrich Company, spoločnosť zriadená podľa zákonov štátu New York, 3925 Embassy Parkway, Akron, Ohio, 44313, US;
Dátum uzavretia zmluvy: 30.10.2001
(580) 01.03.2002

---

(111) 177841
(210) 2020-94
(732) CENTRAL EUROPEAN ADVERTISING, spol. s r. o., Družstevná 2, 831 04 Bratislava, SK;
(770) GRAFOSIT, s. r. o., Dukelská štvrť 1402, 018 41 Dubnica nad Váhom, SK;
Dátum uzavretia zmluvy: 17.09.2001
(580) 14.02.2002

---

(111) 177842
(210) 2021-94
(732) CENTRAL EUROPEAN ADVERTISING, spol. s r. o., Družstevná 2, 831 04 Bratislava, SK;
(770) GRAFOSIT, s. r. o., Dukelská štvrť 1402, 018 41 Dubnica nad Váhom, SK;
Dátum uzavretia zmluvy: 17.09.2001
(580) 14.02.2002

---

(111) 178353
(210) 578-94
(732) N. C. N. SLOVAKIA s. r. o., Letná 3, 831 03 Bratislava, SK;
(770) N. C. N. METABOND, s. r. o., Staviteľská 1, 831 04 Bratislava, SK;
Dátum uzavretia zmluvy: 08.02.2002
(580) 14.03.2002

---

(111) 178432
(210) 2473-96
(732) VITAL, a. s., Dolné Rudiny 1, 010 91 Žilina, SK;
(770) VITAL, s. r. o., Dolné Rudiny 1, 010 91 Žilina, SK;
(580) 14.03.2002

---

(111) 178588
(210) 1323-93
(732) Investment Development Company Holding, a. s., Drieňová 3, 821 01 Bratislava, SK;
(770) Investment Development Company, s. r. o., odštepný závod Pečivárne Sereď, Trnavská cesta č. 946/14, 926 14 Sereď, SK;
(580) 14.02.2002

---

(111) 178589
(210) 1326-93
(732) Investment Development Company Holding, a. s., Drieňová 3, 821 01 Bratislava, SK;
(770) Investment Development Company, s. r. o., odštepný závod Pečivárne Sereď, Trnavská cesta č. 946/14, 926 14 Sereď, SK;
(580) 27.02.2002

---

(111) 178590
(210) 1327-93
(732) Investment Development Company Holding, a. s., Drieňová 3, 821 01 Bratislava, SK;
(770) Investment Development Company, s. r. o., odštepný závod Pečivárne Sereď, Trnavská cesta č. 946/14, 926 14 Sereď, SK;
(580) 27.02.2002

---

(111) 178591
(210) 1330-93
(732) Investment Development Company Holding, a. s., Drieňová 3, 821 01 Bratislava, SK;
(770) Investment Development Company, s. r. o., odštepný závod Pečivárne Sereď, Trnavská cesta č. 946/14, 926 14 Sereď, SK;
(580) 14.02.2002

---

(111) 178592
(210) 1332-93
(732) Investment Development Company Holding, a. s., Drieňová 3, 821 01 Bratislava, SK;
(770) Investment Development Company, s. r. o., odštepný závod Pečivárne Sereď, Trnavská cesta č. 946/14, 926 14 Sereď, SK;
(580) 14.02.2002

---

(111) 178593
(210) 1334-93
(732) Investment Development Company Holding, a. s., Drieňová 3, 821 01 Bratislava, SK;
(770) Investment Development Company, s. r. o., odštepný závod Pečivárne Sereď, Trnavská cesta č. 946/14, 926 14 Sereď, SK;
(580) 27.02.2002

---

(111) 178594
(210) 1336-93
(732) Investment Development Company Holding, a. s., Drieňová 3, 821 01 Bratislava, SK;
(770) Investment Development Company, s. r. o., odštepný závod Pečivárne Sereď, Trnavská cesta č. 946/14, 926 14 Sereď, SK;
(580) 27.02.2002

---

(111) 178595
(210) 1337-93
(732) Investment Development Company Holding, a. s., Drieňová 3, 821 01 Bratislava, SK;
(770) Investment Development Company, s. r. o., odštepný závod Pečivárne Sereď, Trnavská cesta č. 946/14, 926 14 Sereď, SK;
(580) 14.02.2002

---

(111) 178596
(210) 1338-93
(732) Investment Development Company Holding, a. s., Drieňová 3, 821 01 Bratislava, SK;
(770) Investment Development Company, s. r. o., odštepný závod Pečivárne Sereď, Trnavská cesta č. 946/14, 926 14 Sereď, SK;
(580) 27.02.2002

---

(111) 178597
(210) 1339-93
(732) Investment Development Company Holding, a. s., Drieňová 3, 821 01 Bratislava, SK;
(770) Investment Development Company, s. r. o., odštepný závod Pečivárne Sereď, Trnavská cesta č. 946/14, 926 14 Sereď, SK;
(580) 27.02.2002

---

(111) 178598
(210) 1340-93
(732) Investment Development Company Holding, a. s., Drieňová 3, 821 01 Bratislava, SK;
(770) Investment Development Company, s. r. o., odštepný závod Pečivárne Sereď, Trnavská cesta č. 946/14, 926 14 Sereď, SK;
(580) 27.02.2002

---

(111) 178599
(210) 1342-93
(732) Investment Development Company Holding, a. s., Drieňová 3, 821 01 Bratislava, SK;
(770) Investment Development Company, s. r. o., odštepný závod Pečivárne Sereď, Trnavská cesta č. 946/14, 926 14 Sereď, SK;
(580) 13.02.2002

---

(111) 178600
(210) 1345-93
(732) Investment Development Company Holding, a. s., Drieňová 3, 821 01 Bratislava, SK;
(770) Investment Development Company, s. r. o., odštepný závod Pečivárne Sereď, Trnavská cesta č. 946/14, 926 14 Sereď, SK;
(580) 27.02.2002

---

(111) 178601
(210) 1346-93
(732) Investment Development Company Holding, a. s., Drieňová 3, 821 01 Bratislava, SK;
(770) Investment Development Company, s. r. o., odštepný závod Pečivárne Sereď, Trnavská cesta č. 946/14, 926 14 Sereď, SK;
(580) 27.02.2002

---

(111) 178602
(210) 1348-93
(732) Investment Development Company Holding, a. s., Drieňová 3, 821 01 Bratislava, SK;
(770) Investment Development Company, s. r. o., odštepný závod Pečivárne Sereď, Trnavská cesta č. 946/14, 926 14 Sereď, SK;
(580) 27.02.2002

---

(111) 178650
(210) 73999
(732) SHERLOCK, s. r. o., Ľubovnianská 7, 851 07 Bratislava, SK;
(770) SHERLOCK - Bezpečnostné systémy, Ľubovnianska 7, 851 07 Bratislava, SK;
(580) 13.03.2002

---

(111) 178794
(210) 1343-93
(732) Investment Development Company Holding, a. s., Drieňová 3, 821 01 Bratislava, SK;
(770) Investment Development Company, s. r. o., odštepný závod Pečivárne Sereď, Trnavská cesta č. 946/14, 926 14 Sereď, SK;
(580) 27.02.2002

---

(111) 179188
(210) 1403-93
(732) UNICOM Agro, a. s., Zachova 563/5, 602 00 Brno, CZ;
(770) UNICOM holding, s. r. o., Červený mlýn 380, 666 01 Tišnov, CZ;
Dátum uzavretia zmluvy: 12.06.2001
(580) 01.03.2002

---

(111) 179442
(210) 728-94
(732) OPTOTEL, spol. s r. o., Medveďovej 19, 851 04 Bratislava, SK;
(770) OPTOKON, spol. s r. o., Vyšehradská 19, 851 06 Bratislava, SK;
Dátum uzavretia zmluvy: 28.12.2000
(580) 01.03.2002

---

(111) 179512
(210) 2303-93
(732) Carlsberg A/S, Vesterfaelledvej 100, 1799 Copenhagen, DK;
(770) Skol International Limited, Clarendon House, Church Street West, Hamilton, Bermuda, GB;
Dátum uzavretia zmluvy: 19.08.1997
(580) 13.03.2002

---

(111) 180104
(210) 2297-96
(732) LES GRANDS CHAIS DE FRANCE, 1, rue de la Division Leclerc, 67290 Petersbach, FR;
(770) B.O.S.S., v. o. s., Kapitulská 8, 974 01 Banská Bystrica, SK;
Dátum uzavretia zmluvy: 10.12.2001
(580) 14.03.2002

---

(111) 182273
(210) 2755-95
(732) Investment Development Company Holding, a. s., Drieňová 3, 821 01 Bratislava, SK;
(770) Figaro Trnava, o. z., I. D. C. spol. s r. o., Mesačná ulica 1, 917 61 Trnava, SK;
(580) 27.02.2002

---

(111) 182274
(210) 2756-95
(732) Investment Development Company Holding, a. s., Drieňová 3, 821 01 Bratislava, SK;
(770) Figaro Trnava, o. z., I. D. C. spol. s r. o., Mesačná ulica 1, 917 61 Trnava, SK;
(580) 27.02.2002

---

(111) 182625
(210) 2713-95
(732) EVANS VACCINES LIMITED, Florey House, Robert Robinson Avenue, The Oxford Science Park, Oxford, Oxfordshire OX4 4GA, GB;
(770) Medeva Pharma Limited, 216 Bath Road, Slough, Berkshire SL1 4EN, GB;
Dátum uzavretia zmluvy: 27.04.2001
(580) 01.03.2002

---

(111) 182691
(210) 3260-95
(732) Investment Development Company Holding, a. s., Drieňová 3, 821 01 Bratislava, SK;
(770) Investment Development Company, s. r. o., odštepný závod Pečivárne Sereď, Trnavská cesta č. 946/14, 926 14 Sereď, SK;
(580) 27.02.2002

---

(111) 182692
(210) 3261-95
(732) Investment Development Company Holding, a. s., Drieňová 3, 821 01 Bratislava, SK;
(770) Investment Development Company, s. r. o., odštepný závod Pečivárne Sereď, Trnavská cesta č. 946/14, 926 14 Sereď, SK;
(580) 27.02.2002

---

(111) 182693
(210) 3262-95
(732) Investment Development Company Holding, a. s., Drieňová 3, 821 01 Bratislava, SK;
(770) Investment Development Company, s. r. o., odštepný závod Pečivárne Sereď, Trnavská cesta č. 946/14, 926 14 Sereď, SK;
(580) 14.02.2002

---

(111) 182915
(210) 2378-95
(732) Investment Development Company Holding, a. s., Drieňová 3, 821 01 Bratislava, SK;
(770) Figaro Trnava, o. z., I. D. C. spol. s r. o., Mesačná ulica 1, 917 61 Trnava, SK;
(580) 14.02.2002

---

(111) 183266
(210) 2836-95
(732) VIKOMT CZ a. s., 338 01 Holoubkov 21, CZ;
(770) VIKOMT Computers s. r. o., 338 01 Holoubkov 21, CZ;
Dátum uzavretia zmluvy: 02.05.2000
(580) 01.03.2002

---

(111) 183958
(210) 946-96
(732) Craftmaster Manufacturing, Inc. c/o Corporation Trust Center, 1209 Orange Street, Wilmington Delaware 19801, New Castle, US;
(770) Masonite Corporation, a Delaware Corporation, One South Wacker Drive, Chicago, Illinois 60606, US;
Dátum uzavretia zmluvy: 02.11.2001
(580) 01.03.2002

---

(111) 184141
(210) 1313-95
(732) Investment Development Company Holding, a. s., Drieňová 3, 821 01 Bratislava, SK;
(770) Investment Development Company, s. r. o., odštepný závod Pečivárne Sereď, Trnavská cesta č. 946/14, 926 14 Sereď, SK;
(580) 14.02.2002

---

(111) 184142
(210) 1314-95
(732) Investment Development Company Holding, a. s., Drieňová 3, 821 01 Bratislava, SK;
(770) Investment Development Company, s. r. o., odštepný závod Pečivárne Sereď, Trnavská cesta č. 946/14, 926 14 Sereď, SK;
(580) 14.02.2002

---

(111) 184143
(210) 1317-95
(732) Investment Development Company Holding, a. s., Drieňová 3, 821 01 Bratislava, SK;
(770) Investment Development Company, s. r. o., odštepný závod Pečivárne Sereď, Trnavská cesta č. 946/14, 926 14 Sereď, SK;
(580) 27.02.2002

---

(111) 184485
(210) 1209-96
(732) Maltec, LLC, 1880 Country Farm Drive, Naperville, Illinois 60563, US;
(770) Babson Bros. Co., an Illinois corporation, 1880 Country Farm Drive, Naperville, Illinois 60563, US;
(580) 01.03.2002

---

(111) 184485
(210) 1209-96
(732) Westfalia - Surge, Inc., a Delaware Corporation, 1880 Country Farm Drive, Naperville, Illinois 60563, US;
(770) Westfalia - Surge LLC, 1880 Country Farm Drive, Naperville, Illinois 60563, US;
(580) 01.03.2002

---

(111) 184746
(210) 1380-96
(732) CCC Acquisitions, Inc., 100 Throckmorton Street, Suite 1700, Fort Worth, Texas 76102, US;
(770) TANDY CORPORATION, 100 Throckmorton Street, Suite 1700, Fort Worth, Texas 76102, US;
Dátum uzavretia zmluvy: 04.09.2001
(580) 27.02.2002

---

(111) 184746
(210) 1380-96
(732) Tandy Finance Corporation, 100 Throckmorton Street, Suite 1700, Fort Worth, Texas 76102, US;
(770) Technology Properties, Inc., 100 Throckmorton Street, Suite 1700, Fort Worth, Texas 76102, US;
Dátum uzavretia zmluvy: 04.09.2001
(580) 27.02.2002

---

(111) 184746
(210) 1380-96
(732) TRS Quality, Inc., 2751 Centerville Road, Suite 335, Wilmington, Delaware, 19808, US;
(770) Tandy Finance Corporation, 100 Throckmorton Street, Suite 1700, Fort Worth, Texas 76102, US;
Dátum uzavretia zmluvy: 04.09.2001
(580) 27.02.2002

---

(111) 184866
(210) 2714-95
(732) EVANS VACCINES LIMITED, Florey House, Robert Robinson Avenue, The Oxford Science Park, Oxford, Oxfordshire OX4 4GA, GB;
(770) Medeva Pharma Limited, 216 Bath Road, Slough, Berkshire SL1 4EN, GB;
Dátum uzavretia zmluvy: 27.04.2001
(580) 01.03.2002

---

(111) 185086
(210) 1765-96
(732) Maltec, LLC, 1880 Country Farm Drive, Naperville, Illinois 60563, US;
(770) Babson Bros. Co., an Illinois corporation, 1880 Country Farm Drive, Naperville, Illinois 60563, US;
(580) 01.03.2002

---

(111) 185086
(210) 1765-96
(732) Westfalia - Surge, Inc., a Delaware Corporation, 1880 Country Farm Drive, Naperville, Illinois 60563, US;
(770) Westfalia - Surge LLC, 1880 Country Farm Drive, Naperville, Illinois 60563, US;
(580) 01.03.2002

---

(111) 185323
(210) 2298-96
(732) LES GRANDS CHAIS DE FRANCE, 1, rue de la Division Leclerc, 67290 Petersbach, FR;
(770) B.O.S.S., v. o. s., Kapitulská 8, 974 01 Banská Bystrica, SK;
(580) 14.03.2002

---

(111) 185707
(210) 2969-96
(732) Berol Corporation, 29 E. Stephenson St., Freeport, Illinois 61032, US;
(770) THE GILLETTE COMPANY, Prudential Tower Building, Boston, Massachusetts 02199, US;
Dátum uzavretia zmluvy: 20.12.2000
(580) 14.03.2002

---

(111) 185708
(210) 2970-96
(732) Berol Corporation, 29 E. Stephenson St., Freeport, Illinois 61032, US;
(770) THE GILLETTE COMPANY, Prudential Tower Building, Boston, Massachusetts 02199, US;
Dátum uzavretia zmluvy: 20.12.2000
(580) 14.03.2002

---

(111) 185709
(210) 2971-96
(732) Berol Corporation, 29 E. Stephenson St., Freeport, Illinois 61032, US;
(770) THE GILLETTE COMPANY, Prudential Tower Building, Boston, Massachusetts 02199, US;
Dátum uzavretia zmluvy: 20.12.2000
(580) 14.03.2002

---

(111) 185710
(210) 2972-96
(732) Berol Corporation, 29 E. Stephenson St., Freeport, Illinois 61032, US;
(770) THE GILLETTE COMPANY, Prudential Tower Building, Boston, Massachusetts 02199, US;
Dátum uzavretia zmluvy: 20.12.2000
(580) 14.03.2002

---

(111) 185711
(210) 2973-96
(732) Berol Corporation, 29 E. Stephenson St., Freeport, Illinois 61032, US;
(770) THE GILLETTE COMPANY, Prudential Tower Building, Boston, Massachusetts 02199, US;
Dátum uzavretia zmluvy: 20.12.2000
(580) 14.03.2002

---

(111) 185756
(210) 3077-96
(732) PERNÍKÁŘ PARDUBICE a. s., Češkova 22, 530 02 Pardubice, CZ;
(770) PERNÍKÁŘ Pardubice, spol. s r. o., Mezi mosty 436, 530 03 Pardubice, CZ;
Dátum uzavretia zmluvy: 21.01.2001
(580) 01.03.2002

---

(111) 185768
(210) 3365-96
(732) Delta Industries Limited, 1 Kingsway, London WC2B 6XF, GB;
(770) Delta Electrical Limited, 1 Kingsway, London WC2B 6XF, GB;
Dátum uzavretia zmluvy: 17.10.2001
(580) 13.03.2002

---

(111) 186119
(210) 3346-96
(732) Meindl Josef, společnost s ručením omezeným, Apolinářská 6, 120 00 Praha, CZ;
(770) České cihelny - Josef Meindl, spol. s r.o., Sokolská 566, 333 44 Stod, CZ;
Dátum uzavretia zmluvy: 23.11.2001
(580) 01.03.2002

---

(111) 186120
(210) 3348-96
(732) Meindl Josef, společnost s ručením omezeným, Apolinářská 6, 120 00 Praha, CZ;
(770) České cihelny - Josef Meindl, spol. s r.o., Sokolská 566, 333 44 Stod, CZ;
Dátum uzavretia zmluvy: 23.11.2001
(580) 01.03.2002

---

(111) 186121
(210) 3349-96
(732) Meindl Josef, společnost s ručením omezeným, Apolinářská 6, 120 00 Praha, CZ;
(770) České cihelny - Josef Meindl, spol. s r.o., Sokolská 566, 333 44 Stod, CZ;
Dátum uzavretia zmluvy: 23.11.2001
(580) 01.03.2002

---

(111) 186122
(210) 3350-96
(732) Meindl Josef, společnost s ručením omezeným, Apolinářská 6, 120 00 Praha, CZ;
(770) České cihelny - Josef Meindl, spol. s r.o., Sokolská 566, 333 44 Stod, CZ;
Dátum uzavretia zmluvy: 23.11.2001
(580) 01.03.2002

---

(111) 186840
(210) 1054-97
(732) DICOTA Gesellschaft zur Entwicklung von Tragesystemen für elektrische Geräte mbH, Bietigheim - Bissingen, DE;
(770) DICOTA, s. r. o., Železničná 3086/60, 926 00 Sereď, SK;
Dátum uzavretia zmluvy: 17.12.2001
(580) 28.02.2002

---

(111) 188552
(210) 3214-97
(732) ACROS ORGANICS B. V. B. A., Jannsen Pharmaceuticalaan 3a, B - 2440 Geel, Turnhout 73.440, BE;
(770) ACROS ORGANICS N. V., Jannsen Pharmaceuticalaan 3a, B-2440 Geel, BE;
Dátum uzavretia zmluvy: 31.03.2000
(580) 01.03.2002

---

(111) 189250
(210) 1768-99
(732) N. C. N. SLOVAKIA s. r. o., Letná 3, 831 03 Bratislava, SK;
(770) N. C. N. METABOND, s. r. o., Staviteľská 1, 831 04 Bratislava, SK;
Dátum uzavretia zmluvy: 08.02.2002
(580) 14.03.2002

---

(111) 190500
(210) 1507-98
(732) EVANS VACCINES LIMITED, Florey House, Robert Robinson Avenue, The Oxford Science Park, Oxford, Oxfordshire OX4 4GA, GB;
(770) Medeva Pharma Limited, 216 Bath Road, Slough, Berkshire SL1 4EN, GB;
Dátum uzavretia zmluvy: 27.04.2001
(580) 01.03.2002

---

(111) 191093
(210) 1053-98
(732) SLOVZDROJ a. s., Priemyselná 6, 821 09 Bratislava, SK;
(770) SLOVZDROJ, s. r. o., Nobelovo nám. 10, 851 01 Bratislava, SK;
(580) 01.03.2002

---

(111) 191093
(210) 1053-98
(732) SLOVZDROJ PLUS, a. s., Moskovská 13, 811 08 Bratislava, SK;
(770) SLOVZDROJ a. s., Priemyselná 6, 821 09 Bratislava, SK;
Dátum uzavretia zmluvy: 23.03.2001
(580) 01.03.2002

---

(111) 191691
(210) 2626-98
(732) LES GRANDS CHAIS DE FRANCE, 1, rue de la Division Leclerc, 67290 Petersbach, FR;
(770) B.O.S.S., v. o. s., Kapitulská 8, 974 01 Banská Bystrica, SK;
Dátum uzavretia zmluvy: 10.12.2001
(580) 14.03.2002

---

(111) 191692
(210) 2627-98
(732) LES GRANDS CHAIS DE FRANCE, 1, rue de la Division Leclerc, 67290 Petersbach, FR;
(770) B.O.S.S., v. o. s., Kapitulská 8, 974 01 Banská Bystrica, SK;
Dátum uzavretia zmluvy: 10.12.2001
(580) 14.03.2002

---

(111) 192208
(210) 2484-98
(732) PERNÍKÁŘ PARDUBICE a. s., Češkova 22, 530 02 Pardubice, CZ;
(770) Perníkář Pardubice, spol. s r. o., Mezi mosty 436, 530 02 Pardubice, CZ;
Dátum uzavretia zmluvy: 21.01.2001
(580) 01.03.2002

---

(111) 192312
(210) 3108-98
(732) Dušan Repa, Ľ. Okánika 2, 949 01 Nitra, SK;
(770) MOREZ, s. r. o., Novozámocká 89, 949 05 Nitra, SK;
Dátum uzavretia zmluvy: 03.01.2002
(580) 14.03.2002

---

(111) 192578
(210) 121-99
(732) EVANS VACCINES LIMITED, Florey House, Robert Robinson Avenue, The Oxford Science Park, Oxford, Oxfordshire OX4 4GA, GB;
(770) Medeva Pharma Limited, 216 Bath Road, Slough, Berkshire SL1 4EN, GB;
Dátum uzavretia zmluvy: 27.04.2001
(580) 01.03.2002

---

(111) 193052
(210) 2414-98
(732) OPTOTEL, spol. s r. o., Medveďovej 19, 851 04 Bratislava, SK;
(770) OPTOKON, spol. s r. o., Vyšehradská 19, 851 06 Bratislava, SK;
Dátum uzavretia zmluvy: 28.12.2000
(580) 01.03.2002

---

(111) 193279
(210) 1322-93
(732) Investment Development Company Holding, a. s., Drieňová 3, 821 01 Bratislava, SK;
(770) Investment Development Company, s. r. o., odštepný závod Pečivárne Sereď, Trnavská cesta č. 946/14, 926 14 Sereď, SK;
(580) 27.02.2002

---

(111) 195161
(210) 3071-99
(732) Wilh. Schmitz-Scholl GmbH, 5-43, Wissollstrasse, D-45478 Mülheim an der Ruhr, DE;
(770) WISSA, spol. s r. o., U Rakovky 1207, 148 00 Praha 4 - Kunratice, CZ;
Dátum uzavretia zmluvy: 08.11.2001
(580) 28.02.2002

---

(111) 195668
(210) 400-2000
(732) Przedsiebiorstwo "Polmos" Bialystok, Spólka Akcyjna, Ul. Elewatorska 20, 15-950 Bialystok, PL;
(770) PERNOD RICARD, 142 boulevard Haussmann, 75008 Paris, FR;
Dátum uzavretia zmluvy: 28.08.2001
(580) 01.03.2002

---

(111) 196336
(210) 656-2000
(732) OPTOTEL, spol. s r. o., Medveďovej 19, 851 04 Bratislava, SK;
(770) OPTOKON, spol. s r. o., Vyšehradská 19, 851 06 Bratislava, SK;
Dátum uzavretia zmluvy: 28.12.2000
(580) 01.03.2002

---

(111) 196784
(210) 2413-98
(732) OPTOTEL, spol. s r. o., Medveďovej 19, 851 04 Bratislava, SK;
(770) OPTOKON, spol. s r. o., Vyšehradská 19, 851 06 Bratislava, SK;
Dátum uzavretia zmluvy: 28.12.2000
(580) 01.03.2002

---

(111) 197624
(210) 1990-2000
(732) Berol Corporation, 29 E. Stephenson St., Freeport, Illinois 61032, US;
(770) THE GILLETTE COMPANY, Prudential Tower Building, Boston, Massachusetts 02199, US;
(580) 13.03.2002

Zmeny v údajoch o majiteľoch/prihlasovateľoch ochranných známok

(111) 93289
(210) 23159
(732) Lilleborg AS, Oslo, NO;
(580) 01.03.2002

---

(111) 103598
(210) 10163
(732) Keramika Horní Bříza, a. s., Tovární 77, 330 12 Horní Bříza, CZ;
(580) 05.03.2002

---

(111) 107227
(210) 584
(732) SLOVAKOFARMA, a. s., Nitrianska 100, 920 27 Hlohovec, SK;
(580) 14.03.2002

---

(111) 152905
(210) 9085
(732) SLOVAKOFARMA, a. s., Nitrianska 100, 920 27 Hlohovec, SK;
(580) 13.03.2002

---

(111) 155244
(210) 26987
(732) Ardath Tobacco Company Limited, Globe House, 4 Temple Place, London WC2R 2PG, GB;
(580) 13.03.2002

---

(111) 161138
(210) 45939
(732) RHODIA CONSUMER SPECIALTIES LIMITED, Oldbury, GB;
(580) 21.02.2002

---

(111) 161648
(210) 46995
(732) Ardath Tobacco Company Limited, Globe House, 4 Temple Place, London WC2R 2PG, GB;
(580) 13.03.2002

---

(111) 162190
(210) 47831
(732) Ardath Tobacco Company Limited, Globe House, 4 Temple Place, London WC2R 2PG, GB;
(580) 13.03.2002

---

(111) 163298
(210) 49893
(732) CHIRANA T. Injecta, a. s., Nám. Dr. Alberta Schweitzera 194, 916 01 Stará Turá, SK;
(580) 15.02.2002

---

(111) 164900
(210) 52216
(732) PLIVA-Lachema a. s., Karásek 1, 621 33 Brno, CZ;
(580) 11.03.2002

---

(111) 166115
(210) 53891
(732) SlovZink, a. s., Továrenská 545, 018 64 Košeca, SK;
(580) 26.02.2002

---

(111) 169524
(210) 58460
(732) SPRINT COMMUNICATIONS COMPANY L. P., spoločnosť zriadená podľa zákonov štátu Delaware, 2330 Shawnee Mission Parkway, City of Westwood, Kansas 66205, US;
(580) 26.02.2002

---

(111) 169680
(210) 59707
(732) Ardath Tobacco Company Limited, Globe House, 4 Temple Place, London WC2R 2PG, GB;
(580) 13.03.2002

---

(111) 170004
(210) 60013
(732) Sir Speedy, Inc., 26722 Plaza Drive, Mission Viejo, California 92691, US;
(580) 21.02.2002

---

(111) 171945
(210) 62557
(732) I. D. C. Holding, a. s., Drieňová 3, 821 01 Bratislava, SK;
(580) 27.02.2002

---

(111) 171959
(210) 61350
(732) Noveon IP Holdings Corporation, 9911 Brecksville Road, Cleveland, Ohio 44141-3247, US;
(580) 01.03.2002

---

(111) 172871
(210) 65260
(732) EMEL Bratislava, spol. s r. o., Jakubovo nám. 14, 811 09 Bratislava, SK;
(580) 21.02.2002

---

(111) 173256
(210) 66369
(732) EUROSKOP-RINGIER, a. s., Pribinova 25, 819 37 Bratislava, SK;
(580) 21.02.2002

---

(111) 173579
(210) 71071
(732) Ardath Tobacco Company Limited, Globe House, 4 Temple Place, London WC2R 2PG, GB;
(580) 12.03.2002

---

(111) 174188
(210) 65180
(732) KIA MOTORS CORPORATION, 231 Yangjae--dong, Seocho-gu, Seoul 137-983, KR;
(580) 15.02.2002

---

(111) 174189
(210) 65181
(732) KIA MOTORS CORPORATION, 231 Yangjae--dong, Seocho-gu, Seoul 137-983, KR;
(580) 15.02.2002

---

(111) 174407
(210) 66395
(732) American Home Products Corporation, Five Giralda Farms, Madison, New Jersey 07940-0874, US;
(580) 11.02.2002

---

(111) 174908
(210) 126-93
(732) Ardath Tobacco Company Limited, Globe House, 4 Temple Place, London WC2R 2PG, GB;
(580) 12.03.2002

---

(111) 175434
(210) 67471
(732) TIMO s. r. o., Drahobejlova 27, 190 00 Praha 9, CZ;
(580) 11.03.2002

---

(111) 175451
(210) 64902
(732) AstraZeneca AB, S-15 185 Södertälje, SE;
(580) 15.03.2002

---

(111) 175452
(210) 66702
(732) Vodní stavby a. s. - v likvidaci, Dobronická 1256, 148 28 Praha 4, CZ;
(580) 06.03.2002

---

(111) 175710
(210) 66915
(732) Brunswick Corporation, One North Field Court, Lake Forest, Illinois 60045-4811, US;
(580) 12.03.2002

---

(111) 175711
(210) 66912
(732) Brunswick Corporation, One North Field Court, Lake Forest, Illinois 60045-4811, US;
(580) 12.03.2002

---

(111) 175712
(210) 66919
(732) Brunswick Corporation, One North Field Court, Lake Forest, Illinois 60045-4811, US;
(580) 12.03.2002

---

(111) 176051
(210) 66528
(732) INTERTOUR A. S. Bratislava, Rybné nám. 1, 813 38 Bratislava, SK;
(580) 28.02.2002

---

(111) 176165
(210) 66807
(732) Playtech, Ltd., 23/F., Tai Ping Industrial Centre, Block 1, 57 Ting Kok Road, Tai Po, New Territories, Hong Kong, CN;
(580) 28.02.2002

---

(111) 176168
(210) 66703
(732) Vodní stavby a. s. - v likvidaci, Dobronická 1256, 148 28 Praha 4, CZ;
(580) 06.03.2002

---

(111) 176264
(210) 67572
(732) Tuček Ivan, Osvětová 708, 140 00 Praha 4 - Šeberov, CZ;
(580) 06.03.2002

---

(111) 176603
(210) 70590
(732) VIKOMT Computers s. r. o., 338 01 Holoubkov 21, CZ;
(580) 01.03.2002

---

(111) 176674
(210) 66280
(732) MEDIATEL, spol. s r. o., Thámova 16, 186 00 Praha 8, CZ;
(580) 11.02.2002

---

(111) 176675
(210) 66279
(732) MEDIATEL, spol. s r. o., Thámova 16, 186 00 Praha 8, CZ;
(580) 11.02.2002

---

(111) 176741
(210) 66245
(732) E. I. du Pont de Nemours & Company, 1007 Market Street, Wilmington, Delaware 19898, US;
(580) 25.02.2002

---

(111) 177670
(210) 1657-94
(732) Noveon IP Holdings Corporation, 9911 Brecksville Road, Cleveland, Ohio 44141-3247, US;
(580) 01.03.2002

---

(111) 177841
(210) 2020-94
(732) CENTRAL EUROPEAN ADVERTISING, spol. s r. o., Svätoplukova 1, 821 09 Bratislava, SK;
(580) 14.02.2002

---

(111) 177842
(210) 2021-94
(732) CENTRAL EUROPEAN ADVERTISING, spol. s r. o., Svätoplukova 1, 821 09 Bratislava, SK;
(580) 14.02.2002

---

(111) 178214
(210) 66278
(732) MEDIATEL, spol. s r. o., Thámova 16, 186 00 Praha 8, CZ;
(580) 11.02.2002

---

(111) 178267
(210) 1874-93
(732) Ardath Tobacco Company Limited, Globe House, 4 Temple Place, London WC2R 2PG, GB;
(580) 12.03.2002

---

(111) 178268
(210) 1875-93
(732) Ardath Tobacco Company Limited, Globe House, 4 Temple Place, London WC2R 2PG, GB;
(580) 12.03.2002

---

(111) 178269
(210) 1876-93
(732) Ardath Tobacco Company Limited, Globe House, 4 Temple Place, London WC2R 2PG, GB;
(580) 12.03.2002

---

(111) 178369
(210) 63022
(732) DS Smith UK Ltd., 4-16 Artillery Row, London SW1P 1RZ, GB;
(580) 18.02.2002

---

(111) 178588
(210) 1323-93
(732) I. D. C. Holding, a. s., Drieňová 3, 821 01 Bratislava, SK;
(580) 14.02.2002

---

(111) 178589
(210) 1326-93
(732) I. D. C. Holding, a. s., Drieňová 3, 821 01 Bratislava, SK;
(580) 27.02.2002

---

(111) 178590
(210) 1327-93
(732) I. D. C. Holding, a. s., Drieňová 3, 821 01 Bratislava, SK;
(580) 27.02.2002

---

(111) 178591
(210) 1330-93
(732) I. D. C. Holding, a. s., Drieňová 3, 821 01 Bratislava, SK;
(580) 14.02.2002

---

(111) 178592
(210) 1332-93
(732) I. D. C. Holding, a. s., Drieňová 3, 821 01 Bratislava, SK;
(580) 14.02.2002

---

(111) 178593
(210) 1334-93
(732) I. D. C. Holding, a. s., Drieňová 3, 821 01 Bratislava, SK;
(580) 27.02.2002

---

(111) 178594
(210) 1336-93
(732) I. D. C. Holding, a. s., Drieňová 3, 821 01 Bratislava, SK;
(580) 27.02.2002

---

(111) 178595
(210) 1337-93
(732) I. D. C. Holding, a. s., Drieňová 3, 821 01 Bratislava, SK;
(580) 14.02.2002

---

(111) 178596
(210) 1338-93
(732) I. D. C. Holding, a. s., Drieňová 3, 821 01 Bratislava, SK;
(580) 27.02.2002

---

(111) 178597
(210) 1339-93
(732) I. D. C. Holding, a. s., Drieňová 3, 821 01 Bratislava, SK;
(580) 27.02.2002

---

(111) 178598
(210) 1340-93
(732) I. D. C. Holding, a. s., Drieňová 3, 821 01 Bratislava, SK;
(580) 27.02.2002

---

(111) 178599
(210) 1342-93
(732) I. D. C. Holding, a. s., Drieňová 3, 821 01 Bratislava, SK;
(580) 13.02.2002

---

(111) 178600
(210) 1345-93
(732) I. D. C. Holding, a. s., Drieňová 3, 821 01 Bratislava, SK;
(580) 27.02.2002

---

(111) 178601
(210) 1346-93
(732) I. D. C. Holding, a. s., Drieňová 3, 821 01 Bratislava, SK;
(580) 27.02.2002

---

(111) 178602
(210) 1348-93
(732) I. D. C. Holding, a. s., Drieňová 3, 821 01 Bratislava, SK;
(580) 27.02.2002

---

(111) 178794
(210) 1343-93
(732) I. D. C. Holding, a. s., Drieňová 3, 821 01 Bratislava, SK;
(580) 27.02.2002

---

(111) 179367
(210) 2004-94
(732) SITEL, spol. s r.o., Baarova 957/15, 140 00 Praha 4, CZ;
(580) 26.02.2002

---

(111) 179512
(210) 2303-93
(732) CARLSBERG A/S, Valby Langgade 1, DK-2500 Valby, DK;
(580) 13.03.2002

---

(111) 179548
(210) 471-94
(732) Keramika Horní Bříza, a. s., Tovární 77, 330 12 Horní Bříza, CZ;
(580) 05.03.2002

---

(111) 180112
(210) 979-94
(732) Bang & Olufsen a/s, Peter Bangs Vej 15, 7600 Struer, DK;
(580) 15.03.2002

---

(111) 180827
(210) 980-94
(732) Bang & Olufsen a/s, Peter Bangs Vej 15, 7600 Struer, DK;
(580) 27.02.2002

---

(111) 181644
(210) 207-95
(732) Checkers Drive-In Restaurants, Inc., 4300 West Cypress Street, Suite 600, Tampa, Florida 33607, US;
(580) 11.03.2002

---

(111) 181911
(210) 292-98
(732) DALMAKIS, s. r. o., Drotárska cesta 4, 811 02 Bratislava, SK;
(580) 05.03.2002

---

(111) 182273
(210) 2755-95
(732) I. D. C. Holding, a. s., Drieňová 3, 821 01 Bratislava, SK;
(580) 27.02.2002

---

(111) 182274
(210) 2756-95
(732) I. D. C. Holding, a. s., Drieňová 3, 821 01 Bratislava, SK;
(580) 27.02.2002

---

(111) 182625
(210) 2713-95
(732) Medeva Pharma Limited, 216 Bath Road, Slough, Berkshire SL1 4EN, GB;
(580) 01.03.2002

---

(111) 182691
(210) 3260-95
(732) I. D. C. Holding, a. s., Drieňová 3, 821 01 Bratislava, SK;
(580) 27.02.2002

---

(111) 182692
(210) 3261-95
(732) I. D. C. Holding, a. s., Drieňová 3, 821 01 Bratislava, SK;
(580) 27.02.2002

---

(111) 182693
(210) 3262-95
(732) I. D. C. Holding, a. s., Drieňová 3, 821 01 Bratislava, SK;
(580) 14.02.2002

---

(111) 182915
(210) 2378-95
(732) I. D. C. Holding, a. s., Drieňová 3, 821 01 Bratislava, SK;
(580) 14.02.2002

---

(111) 183142
(210) 847-95
(732) KLF - ZVL KOVÁČŇA, a. s., Kukučínova, 024 11 Kysucké Nové Mesto, SK;
(580) 18.02.2002

---

(111) 183266
(210) 2836-95
(732) VIKOMT Computers s. r. o., 338 01 Holoubkov 21, CZ;
(580) 01.03.2002

---

(111) 183330
(210) 3178-95
(732) Ardath Tobacco Company Limited, Globe House, 4 Temple Place, London WC2R 2PG, GB;
(580) 12.03.2002

---

(111) 184141
(210) 1313-95
(732) I. D. C. Holding, a. s., Drieňová 3, 821 01 Bratislava, SK;
(580) 14.02.2002

---

(111) 184142
(210) 1314-95
(732) I. D. C. Holding, a. s., Drieňová 3, 821 01 Bratislava, SK;
(580) 14.02.2002

---

(111) 184143
(210) 1317-95
(732) I. D. C. Holding, a. s., Drieňová 3, 821 01 Bratislava, SK;
(580) 27.02.2002

---

(111) 184161
(210) 1580-95
(732) Amersham Biosciences AB, S-751 82 Uppsala, SE;
(580) 18.02.2002

---

(111) 184373
(210) 500-96
(732) ROYAL DEFEND HOLDING, a. s., Ostrovského 3/253, Ženské domovy, 155 00 Praha 5, CZ;
(580) 01.03.2002

---

(111) 184374
(210) 505-96
(732) ROYAL DEFEND HOLDING, a. s., Ostrovského 3/253, Ženské domovy, 155 00 Praha 5, CZ;
(580) 01.03.2002

---

(111) 184485
(210) 1209-96
(732) Westfalia - Surge LLC, 1880 Country Farm Drive, Naperville, Illinois 60563, US;
(580) 01.03.2002

---

(111) 184665
(210) 125-96
(732) Kvoriak Pavel, Bohdalecká 6/1420, 101 00 Praha 10 - Michle, CZ;
(580) 27.02.2002

---

(111) 184666
(210) 126-96
(732) Kvoriak Pavel, Bohdalecká 6/1420, 101 00 Praha 10 - Michle, CZ;
(580) 27.02.2002

---

(111) 184746
(210) 1380-96
(732) Technology Properties, Inc., 100 Throckmorton Street, Suite 1700, Fort Worth, Texas 76102, US;
(580) 27.02.2002

---

(111) 184968
(210) 502-96
(732) ROYAL DEFEND HOLDING, a. s., Ostrovského 3/253, Ženské domovy, 155 00 Praha 5, CZ;
(580) 01.03.2002

---

(111) 185086
(210) 1765-96
(732) Westfalia - Surge LLC, 1880 Country Farm Drive, Naperville, Illinois 60563, US;
(580) 01.03.2002

---

(111) 185768
(210) 3365-96
(732) Delta Electrical Limited, 1 Kingsway, London WC2B 6XF, GB;
(580) 13.03.2002

---

(111) 186840
(210) 1054-97
(732) DICOTA, s. r. o., Železničná 3086/60, 926 00 Sereď, SK;
(580) 28.02.2002

---

(111) 186909
(210) 1072-99
(732) KLF - ZVL KOVÁČŇA, a. s., Kukučínova, 024 11 Kysucké Nové Mesto, SK;
(580) 25.02.2002

---

(111) 187656
(210) 3165-98
(732) Izonil Slovakia, spol. s r. o., Športová 334, 946 31 Chotín, SK;
(580) 11.03.2002

---

(111) 191761
(210) 504-96
(732) ROYAL DEFEND HOLDING, a. s., Ostrovského 3/253, Ženské domovy, 155 00 Praha 5, CZ;
(580) 01.03.2002

---

(111) 191925
(210) 2401-98
(732) STAND AUDIO spol. s r. o., 1. mája 30, 901 01 Malacky, SK;
(580) 18.02.2002

---

(111) 192149
(210) 1662-98
(732) CENTRAL EUROPEAN ADVERTISING, spol. s r. o., Svätoplukova 1, 821 09 Bratislava, SK;
(580) 27.02.2002

---

(111) 192805
(210) 3335-98
(732) ROYAL DEFEND HOLDING, a. s., Ostrovského 3/253, Ženské domovy, 155 00 Praha 5, CZ;
(580) 01.03.2002

---

(111) 192806
(210) 3336-98
(732) ROYAL DEFEND HOLDING, a. s., Ostrovského 3/253, Ženské domovy, 155 00 Praha 5, CZ;
(580) 01.03.2002

---

(111) 193279
(210) 1322-93
(732) I. D. C. Holding, a. s., Drieňová 3, 821 01 Bratislava, SK;
(580) 27.02.2002

---

(111) 194718
(210) 1439-99
(732) O-BRAINN BRATISLAVA, s. r. o., Vajnorská 134/B, 831 04 Bratislava, SK;
(580) 27.02.2002

---

(111) 195337
(210) 1640-94
(732) Ardath Tobacco Company Limited, Globe House, 4 Temple Place, London WC2R 2PG, GB;
(580) 12.03.2002

---

(111) 197135
(210) 1851-2000
(732) Nestlé Slovensko s. r. o., Košovská cesta 11, 971 27 Prievidza, SK;
(580) 27.02.2002

---

(111) 197662
(210) 2678-2000
(732) JAKA INVEST, a. s., Na kopci č. 38, 811 02 Bratislava, SK;
(580) 06.03.2002

Licenčné zmluvy registrované

(111) 184373
(210) 500-96
(732) ROYAL DEFEND HOLDING, a. s., Ostrovského 3/253, Ženské domovy, 155 00 Praha 5, CZ;
(791) MARBO CZ a. s., Ostrovského 3/253, Ženské domovy, 155 00 Praha 5, CZ;
Druh licencie: zmluvná nevýlučná
Dátum uzavretia licenčnej zmluvy: 01.05.2001
(580) 01.03.2002

---

(111) 184374
(210) 505-96
(732) ROYAL DEFEND HOLDING, a. s., Ostrovského 3/253, Ženské domovy, 155 00 Praha 5, CZ;
(791) MARBO CZ a. s., Ostrovského 3/253, Ženské domovy, 155 00 Praha 5, CZ;
Druh licencie: zmluvná nevýlučná
Dátum uzavretia licenčnej zmluvy: 01.05.2001
(580) 01.03.2002

---

(111) 184968
(210) 502-96
(732) ROYAL DEFEND HOLDING, a. s., Ostrovského 3/253, Ženské domovy, 155 00 Praha 5, CZ;
(791) MARBO CZ a. s., Ostrovského 3/253, Ženské domovy, 155 00 Praha 5, CZ;
Druh licencie: zmluvná nevýlučná
Dátum uzavretia licenčnej zmluvy: 01.05.2001
(580) 01.03.2002

---

(111) 191761
(210) 504-96
(732) ROYAL DEFEND HOLDING, a. s., Ostrovského 3/253, Ženské domovy, 155 00 Praha 5, CZ;
(791) MARBO CZ a. s., Ostrovského 3/253, Ženské domovy, 155 00 Praha 5, CZ;
Druh licencie: zmluvná nevýlučná
Dátum uzavretia licenčnej zmluvy: 01.05.2001
(580) 01.03.2002

---

(111) 192077
(210) 231-2000
(732) FEMINIA LLC, 30 Old Rudnick Lane, Dover, DE 19901, US;
(791) FEMINIA Bratislava s. r. o., Hradská 5/A, 821 07 Bratislava, SK;
Druh licencie: zmluvná nevýlučná
Dátum uzavretia licenčnej zmluvy: 04.10.2001
(580) 25.02.2002

---

(111) 192805
(210) 3335-98
(732) ROYAL DEFEND HOLDING, a. s., Ostrovského 3/253, Ženské domovy, 155 00 Praha 5, CZ;
(791) MARBO CZ a. s., Ostrovského 3/253, Ženské domovy, 155 00 Praha 5, CZ;
Druh licencie: zmluvná nevýlučná
Dátum uzavretia licenčnej zmluvy: 04.05.2001
(580) 01.03.2002

---

(111) 192806
(210) 3336-98
(732) ROYAL DEFEND HOLDING, a. s., Ostrovského 3/253, Ženské domovy, 155 00 Praha 5, CZ;
(791) MARBO CZ a. s., Ostrovského 3/253, Ženské domovy, 155 00 Praha 5, CZ;
Druh licencie: zmluvná nevýlučná
Dátum uzavretia licenčnej zmluvy: 01.05.2001
(580) 01.03.2002

---

(111) 193763
(210) 1579-99
(732) TELEKOMPLEX, s. r. o., Rosinská cesta 9, 010 08 Žilina, SK;
(791) Ing. Štefan Sivák - Komplex, Tatranská 3, 010 08 Žilina, SK;
Druh licencie: zmluvná nevýlučná
Dátum uzavretia licenčnej zmluvy: 10.01.2001
(580) 28.02.2002

---

(111) 193764
(210) 1580-99
(732) TELEKOMPLEX, s. r. o., Rosinská cesta 9, 010 08 Žilina, SK;
(791) Ing. Štefan Sivák - Komplex, Tatranská 3, 010 08 Žilina, SK;
Druh licencie: zmluvná nevýlučná
Dátum uzavretia licenčnej zmluvy: 10.01.2001
(580) 28.02.2002

Ukončenie platnosti licenčných zmlúv

(111) 152905
(210) 9085
(732) BIOTIKA, a. s., Slovenská Ľupča 566, 976 13 Slovenská Ľupča, SK;
(791) Biotika, a. s., 976 13 Slovenská Ľupča, SK;
Dátum ukončenia platnosti licenčnej zmluvy: 08.08.2001
(580) 08.08.2001

Zaniknuté ochranné známky

(111)	(141)	(111)	(141)	(111)	(141)	(111)	(141)
91080	26.07.2001	171600	02.07.2001	172040	12.07.2001	173715	10.07.2001
91361	08.07.2001	171683	09.07.2001	172041	16.07.2001	173735	08.07.2001
92326	15.07.2001	171684	09.07.2001	172042	17.07.2001	173736	08.07.2001
95266	01.07.2001	171685	09.07.2001	172068	12.07.2001	173737	10.07.2001
95267	01.07.2001	171686	09.07.2001	172103	03.07.2001	173764	22.07.2001
99248	16.07.2001	171704	01.07.2001	172104	24.07.2001	173871	19.07.2001
102431	13.07.2001	171722	17.07.2001	172108	31.07.2001	173876	16.07.2001
104310	05.07.2001	171736	01.07.2001	172110	29.07.2001	173877	23.07.2001
111047	07.07.2001	171756	31.07.2001	172111	31.07.2001	173878	17.07.2001
119238	09.01.1996	171782	19.07.2001	172113	17.07.2001	174024	10.07.2001
150651	26.07.2001	171783	23.07.2001	172382	15.07.2001	174025	10.07.2001
154802	08.07.2001	171791	16.07.2001	172407	30.07.2001	174026	10.07.2001
154868	14.07.2001	171792	17.07.2001	172722	16.07.2001	174027	10.07.2001
160541	09.07.2001	171795	23.07.2001	173035	26.07.2001	174028	10.07.2001
160573	23.07.2001	171796	23.07.2001	173113	09.07.2001	174053	15.07.2001
160589	19.07.2001	171831	01.07.2001	173115	17.07.2001	174274	10.07.2001
160691	29.07.2001	171832	02.07.2001	173116	17.07.2001	174757	03.07.2001
160708	17.08.2000	171840	10.07.2001	173117	12.07.2001	174759	03.07.2001
160894	27.07.2001	171864	08.07.2001	173123	08.07.2001	174842	08.07.2001
164956	24.07.2001	171868	23.07.2001	173124	09.07.2001	174942	08.07.2001
165080	07.07.2001	171869	23.07.2001	173126	08.07.2001	174943	08.07.2001
165081	07.07.2001	171870	30.07.2001	173152	02.07.2001	175186	19.07.2001
165087	09.07.2001	171871	30.07.2001	173153	03.07.2001	175187	19.07.2001
165222	08.07.2001	171950	25.07.2001	173154	03.07.2001	175677	17.07.2001
165538	15.07.2001	171951	30.07.2001	173319	22.07.2001	176098	17.07.2001
165539	15.07.2001	171971	22.07.2001	173396	15.07.2001	176245	02.07.2001
168797	31.07.2001	171984	19.07.2001	173456	17.07.2001	176484	31.07.2001
168897	16.10.2000	172002	25.07.2001	173676	01.07.2001	177099	03.07.2001
171071	10.07.2001	172003	24.07.2001	173693	10.07.2001	177385	08.07.2001
171388	09.07.2001	172004	02.07.2001	173694	10.07.2001	177876	10.07.2001
171393	08.07.2001	172030	02.07.2001	173696	10.07.2001	178442	02.07.2001
171394	09.07.2001	172031	04.07.2001	173697	10.07.2001	179471	11.07.2001
171552	12.07.2001	172035	02.07.2001	173698	10.07.2001	180028	15.07.2001
171597	02.07.2001	172036	02.07.2001	173699	10.07.2001		
171599	02.07.2001	172039	11.07.2001	173703	10.07.2001		

Zastavené konania o prihláškach ochranných známok

(210)

1880-2000

Medzinárodne zapísané ochranné známky

(111) 194396
(220) 20.08.1999
(800) 773 792
Dátum medzinárodného zápisu: 16.10.2001
Platnosť pre: UA, IT, CH, ES, SI, RU, RO, AT, PT, PL, DE, HU, MK, LV, LT, KG, YU, HR, FR, EE, CZ, BG, BA, BY, BX

---

(111) 195118
(220) 11.12.2000
(800) 772 823
Dátum medzinárodného zápisu: 09.11.2001
Platnosť pre: CZ, GR, HR, YU, LT, LV, HU, DE, PL, RO, RU, SI, UA, VN

---

(111) 195450
(220) 09.06.2000
(800) 772 190
Dátum medzinárodného zápisu: 12.06.2001
Platnosť pre: CZ, HU, PL, AT

---

(111) 195463
(220) 16.05.2000
(800) 772 731
Dátum medzinárodného zápisu: 25.10.2001
Platnosť pre: CZ, PL, ES, GB

---

(111) 196493
(220) 02.04.2001
(800) 772 278
Dátum medzinárodného zápisu: 17.09.2001
Platnosť pre: CZ

---

(111) 196790
(220) 25.08.2000
(800) 772 243
Dátum medzinárodného zápisu: 11.10.2001
Platnosť pre: BX, CZ, HU, DE, PL, AT, CH

---

(111) 196805
(220) 23.05.2001
(800) 772 150
Dátum medzinárodného zápisu: 11.10.2001
Platnosť pre: BX, CZ, HU, DE, PL, AT, CH

---

(111) 197462
(220) 18.06.2001
(800) 773 528
Dátum medzinárodného zápisu: 13.12.2001
Platnosť pre: CZ, HR, SI

---

(111) 197463
(220) 28.06.2001
(800) 772 739
Dátum medzinárodného zápisu: 13.12.2001
Platnosť pre: BX, BY, BG, CZ, DK, EE, FI, FR, HR, LT, LV, HU, MD, DE, NO, PL, AT, RO, RU, SI, CH, SE, IT, UA

---

(111) 197464
(220) 28.06.2001
(800) 772 738
Dátum medzinárodného zápisu: 13.12.2001
Platnosť pre: BX, BY, BG, CZ, DK, EE, FI, FR, HR, LT, LV, HU, MD, DE, NO, PL, AT, RO, RU, SI, CH, SE, IT, UA

---

(111) 197465
(220) 28.06.2001
(800) 772 736
Dátum medzinárodného zápisu: 13.12.2001
Platnosť pre: BX, BY, BG, CZ, DK, EE, FI, FR, HR, LT, LV, HU, MD, DE, NO, PL, AT, RO, RU, SI, CH, SE, IT, UA

---

(111) 197471
(220) 02.07.2001
(800) 773 795
Dátum medzinárodného zápisu: 13.12.2001
Platnosť pre: BX, BY, BA, BG, CZ, EE, FR, HR, YU, KG, LT, LV, MK, HU, DE, PL, PT, AT, RO, RU, SI, ES, CH, IT, UA

---

(111) 197738
(220) 27.07.2001
(800) 774 269
Dátum medzinárodného zápisu: 11.01.2002
Platnosť pre: BX, CZ, HU, DE, PL, AT, CH

---

(111) 197739
(220) 27.07.2001
(800) 774 250
Dátum medzinárodného zápisu: 11.01.2002
Platnosť pre: BX, CZ, HU, DE, PL, AT, CH

Čiastočne vymazané ochranné známky

(111) 177147
(210) 928-96
(220) 11.04.1996
Dátum čiastočného výmazu: 13.02.2002
(510) Sprostredkovanie obchodných operácií týkajúcich sa nákupu a predaja.
7 (511) 35
(580) 13.02.2002

Zmeny v zozname tovarov a služieb

(111) 97389
(210) 25386
7 (511) 25, 28
(511) 25 - Galoše, topánky do snehu, topánky, cvičky, námornícke topánky, gumové podpätky, gumové podošvy, podošvy na sladovnícke topánky, vankúšiky na sladovnícke topánky.
28 - Gumové lopty a iné hračky z gumy, lopty na lawn-tennis, duše na futbalové lopty, gumové pásy na biliard.
(580) 26.02.2002

(111) 196027
(210) 480-2000
7 (511) 5
(511) 5 - Farmaceutické prípravky na liečenie kardiovaskulárnych chorôb iba na ľudské použitie.
(580) 01.03.2002

Opravy adries

(111) 171139
(210) 61964
(732) Kyocera Corporation, 6 Takeda Tobadono-cho, Fushimi-ku, Kyoto 612-85, JP;
Vestník č. 9/2001 - str. 218 a 232

(111) 172790
(210) 64308
(732) Cenovis Health Company PTY. Limited, 115 Sherriff Street, Underdale, South Australia 5032, AU;
Vestník č. 3/2002 - str. 187 a 209

(111) 173025
(210) 64307
(732) Cenovis Health Company PTY. Limited, 115 Sherriff Street, Underdale, South Australia 5032, AU;
Vestník č. 3/2002 - str. 189 a 209

(111) 180975
(210) 264-95
(732) RA Brands, L. L. C., 870 Remington Drive, 27025-0700 Madison, North Carolina, US;
Vestník č. 2/2002 - str. 240

(111) 181110
(210) 924-95
(732) RA Brands, L. L. C., 870 Remington Drive, 27025-0700 Madison, North Carolina, US;
Vestník č. 3/2002 - str. 206

Opravy zoznamu zatriedených tovarov a služieb

(210) 3474-2000
(511) 9 - … izolačné vložky, ktoré sú súčasťou batérií, elektrických článkov … elektrické vypínače na začlenenie do matríc, elektrické transformátory, regulátory napätia, elektrické merače prúdu, voltmetre, …
Vestník č. 11/2001 - str. 187

(210) 3475-2000
(511) 9 - … izolačné vložky, ktoré sú súčasťou batérií, elektrických článkov … elektrické vypínače na začlenenie do matríc, elektrické transformátory, regulátory napätia, elektrické merače prúdu, voltmetre, …
Vestník č. 11/2001 - str. 187

Opravy chýb alebo zmeny všeobecne

(210) 504-2000
(540) **MASTERLEASE**
Vestník č. 11/2001 - str. 123

ČASŤ

ÚRADNÉ OZNAMY

Zmeny v zoznamoch zástupcov v konaní pred Úradom priemyselného vlastníctva SR

Komora patentových zástupcov

Meno	Názov kancelárie/Adresa	Tel./Fax/Mail	Zameranie
HOLOUBKOVÁ Mária, Ing.	HOLOUBKOVÁ Patentová a známková kancelária Radlinského 9, 812 37 Bratislava 1	tel.: +421 2 52623571 tel.: +421 2 59325431 fax: +421 2 52623572 fax: +421 2 54430409 tel.: +421 905 657937 e-mail: holoubkova@patentagency.sk e-mail: holoubkova@ba.telecom.sk	P, OZ
KUBÍNYI Peter, Bc.	SLOVAKIAPATENT Patentová a známková kancelária Piaristická 9, 911 01 Trenčín 1	tel.: +421 32 6586903 fax: +421 32 6528088 e-mail: peterkubinyi@slovakiapatent.sk	P, OZ
OBERTÁŠ Július, Ing.	OBERTÁŠ & KOVÁČIK Patentová a známková kancelária P. O. BOX 43, 814 99 Bratislava 1 Miletičova 23, 821 08 Bratislava 2	tel./fax: +421 2 55571055 tel.: +421 2 50244201 e-mail: obertas@patentmark.sk	P, OZ
PORUBČAN Róbert, Ing.	PROTON Kancelária pre patenty a známky Puškinova 19, 900 28 Ivanka pri Dunaji	tel.: +421 2 45944828 fax: +421 2 45944827 tel.: +421 905 660424 e-mail: patent@proton.sk mail@proton.sk www.ochranneznamky.sk www.proton.sk	P,OZ
TOMEŠOVÁ Ingrid, Mgr.	BEZÁK • HÖRMANNOVÁ • TOMEŠ Patentová, technická a známková kancelária Schneidera Trnavského 2/b, 841 01 Bratislava 4	tel.: +421 2 65412734-6 fax: +421 2 65412737 e-mail: tomesova@bhtpatent.sk	P, OZ
ŠUJANOVÁ Mária, Ing.	Ing. Mária Šujanová Patentová, známková a súdno-znalecká kancelária Slatinská 4, 821 07 Bratislava 214	tel./fax: +421 2 45242576 tel.: +421 905 754412	P, OZ

Advokáti a komerční právnici, ktorí majú oprávnenie zastupovať v konaní pred ÚPV SR

Meno	Názov kancelárie/Adresa	Tel./Fax/Mail	Zameranie
NEUSCHL Vladimír, Mgr., Ing.	PATENT - IURIST Advokátska, patentová a známková kancelária Ul. 29. augusta 30, 811 09 Bratislava	tel.: +421 2 52634764 tel.: +421 2 52634765 tel./fax: +421 33 6475205 tel.: +421 903 442975 e-mail: vneuschl@patent-iurist.sk pioffice@patent-iurist.sk	P, OZ
ONDRUŠ Ján, JUDr.	G. Lehnert a spol. - Komerčná právnická kancelária AZ Consult Dunajská 29, 811 08 Bratislava	tel.: +421 2 52964142 tel.: +421 2 52963096 tel.: +421 2 52964247 fax: +421 2 52921468 e-mail: jan.ondrus@lehnert.sk	OZ
STAVROVSKÝ Peter, JUDr.	Advokátska kancelária Černejová & Hrbek Kýčerského 7, 811 05 Bratislava	tel.: +421 2 52444019 tel.: +421 2 52444020 tel.: +421 2 52442128 fax: +421 2 52442650 e-mail: stavro@chplaw.sk	OZ
VOJČÍK Peter, doc., JUDr., CSc.	Advokátska kancelária Krmanova 6, 040 01 Košice	tel.: +421 55 6230111 tel./fax: +421 55 6230112 e-mail: peter.vojcik@akvojcik.sk marian.vojcik@akvojcik.sk	P, OZ

Oznam

33. Zasadnutie Madridskej únie (september – október 2001) prijalo niekoľko zmien vo Vykonávacom predpise k Madridskej dohode o medzinárodnom zápise ochranných známok a k protokolu k tejto dohode, z ktorých časť nadobudla účinnosť 4. októbra 2001 a časť 1. apríla 2002.

Na základe novely tohto predpisu Úrad priemyselného vlastníctva Slovenskej republiky oznamuje, že v súlade so zmeneným pravidlom 20 bis citovaného predpisu s účinnosťou od 1. 4. 2002, žiadosť o zápis licencie na medzinárodnú ochrannú známku musí jej majiteľ predložiť medzinárodnému úradu na oficiálnom, na to určenom tlačive, alebo prostredníctvom ÚPV SR, ak je majiteľom slovenský subjekt, alebo prostredníctvom ÚPV SR, ak bude licencia udelená pre územie Slovenskej republiky.

Žiadosť musí obsahovať:
- číslo medzinárodného zápisu, ktorého sa týka,
- meno majiteľa,
- meno a adresu nadobúdateľa licencie uvedené v súlade s administratívnymi inštrukciami,
- určenie zmluvných strán, ktorým je licencia poskytnutá,
- skutočnosť, že licencia je poskytnutá na všetky tovary a služby uvedené v medzinárodnom zápise, alebo tovary a služby, na ktoré je licencia poskytnutá a ktoré sú zoradené do tried podľa medzinárodnej klasifikácie výrobkov a služieb.

Žiadosť musí byť podpísaná majiteľom alebo registračným úradom, prostredníctvom ktorého bola predložená. Ak žiadosť spĺňa všetky uvedené podmienky, medzinárodný úrad zapíše licenciu do medzinárodného registra spolu s informáciami uvedenými v žiadosti, oznámi túto skutočnosť registračnému úradu určených zmluvných strán, ktorým je licencia poskytnutá. Zároveň informuje majiteľa, a ak bola žiadosť podaná registračným úradom, potom aj tento registračný úrad.

Poplatok za zápis licencie do medzinárodného registra je 177 CHF.